INSTALLATION INSTRUCTIONS **CLP6FOLLOWKIT**

CHASER SET FOR THE CAMEO® **CLP6** PROFILE LIGHT

INTENDED USE

This item is a product-specific accessory intended exclusively for use with Cameo CLP6 profile lights.
These installation instructions do not replace the user manual of the associated product. Always read the user manual first.
This accessory has no influence on the intended use of the associated product.
Observe the safety instructions in the user manual of the associated product!
The technical data stated in the user manual may change in connection with this accessory.

INTENDED USE

1. Please read this manual carefully.
2. Keep all information and instructions in a safe place.
3. Follow the instructions.
4. Use the accessory in the prescribed manner only.



HAZARD: Keep out of the reach of children. The product contains small parts and packaging materials that can be swallowed! Plastic bags must be kept out of the reach of children!

PACKAGING CONTENT

Remove the product from the packaging and remove all packaging material.

Please check that the delivery is complete and undamaged, and notify your distribution partner immediately after purchase if the delivery is incomplete or damaged.

The packaging content includes:

- Mounting bracket with 28 mm TV spigot
- L-shaped handlebar (mountable on both sides, with foam coating)
- Mounting tray for the CLCONTROL6 DMX controller
- CLCONTROL6 DMX controller with follow-kit sticker
- Gravity mounting arm GMAVARIARMM38
- Additional weights for balancing the light
- Screw set

Safety and compliance information (installation instructions as a download via QR code)



RECOMMENDATION: Disassemble and assemble the mounting brackets with two people.

INSTALLATION

First disconnect the light from the mains supply (pull out the mains plug) and place it on a flat surface.

The following steps must be carried out on both sides of the mounting bracket:

INSTALLATION INSTRUCTIONS **CLP6FOLLOWKIT**

CHASER SET FOR THE CAMEO® **CLP6** PROFILE LIGHT

1 Use a suitable tool to unscrew the Phillips screw from the cover cap. Remove the screw and cover cap from the mounting bracket.

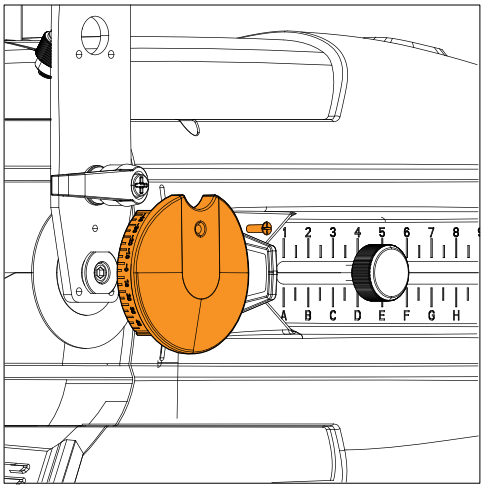

2 Loosen the clamp lever with internal thread and remove the lever and both washers from the coach bolt (please observe the sequence: the coach bolt can only be removed after dismantling the mounting bracket).

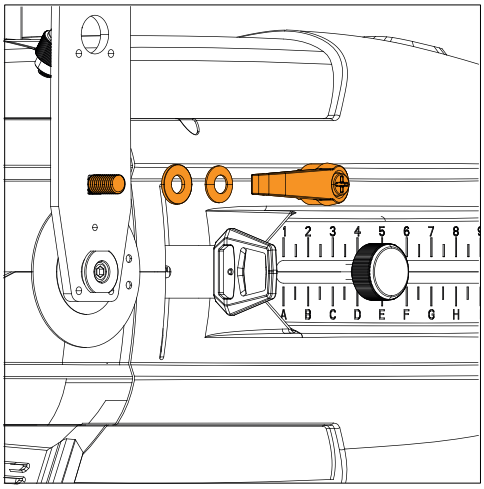

3 Loosen the Allen screw and remove it and the spring washer. Then loosen the screw sleeve with a suitable open-end spanner.

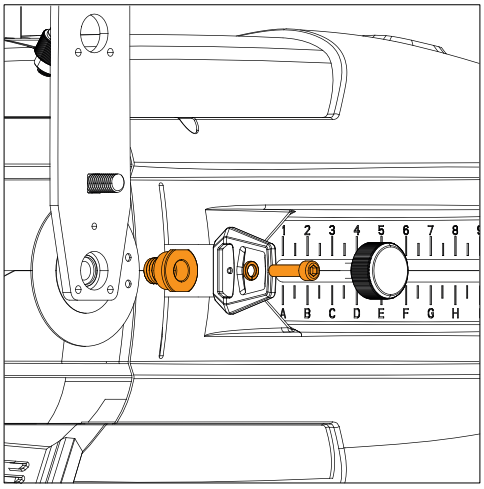

Cameo®
is a registered brand of the Adam Hall Group.

Adam Hall GmbH | Adam-Hall-Str. 1
61267 Neu-Anspach | Germany

Phone: +49 60 81 · 94 19-0
adamhall.com

INSTALLATION INSTRUCTIONS **CLP6FOLLOWKIT**

CHASER SET FOR THE CAMEO® **CLP6** PROFILE LIGHT

4 Carry out the steps for installing a mounting bracket in reverse order. During installation, make sure that the locking disc on the light is positioned between the coach bolt head and the bracket.

Tightening torque for the screw sleeve: 2 (±0.3) Nm

Tightening torque for the Allen screw: 2 (±0.3) Nm

Tightening torque for the Phillips screw for the cover cap: 0.6 (±0.1) Nm

5 Now mount the light on a suitable stand (not included in the packaging content), position the light horizontally, and tighten the clamping levers to adjust the dispersion direction.

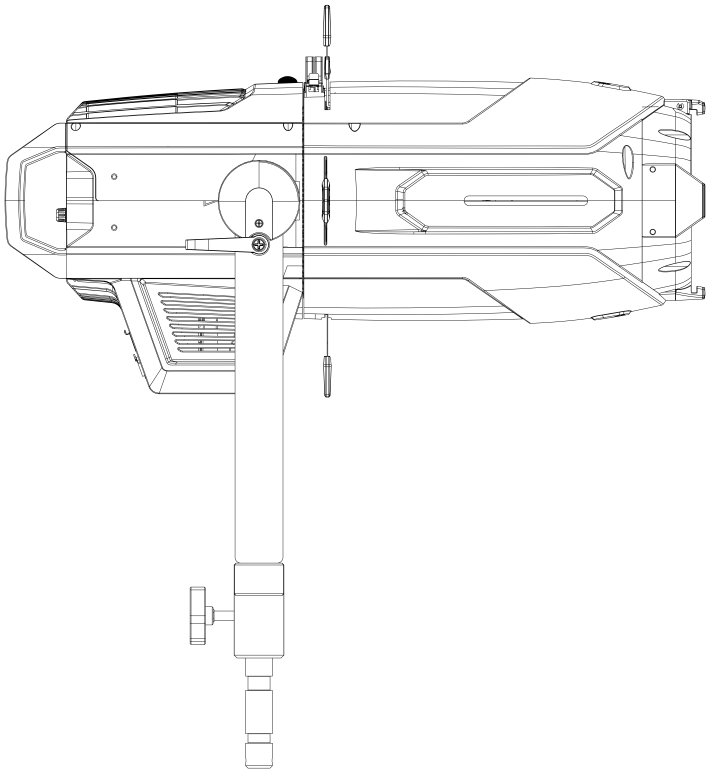

6 Use a suitable tool to loosen the retaining element on the short side of the L-shaped handlebar.

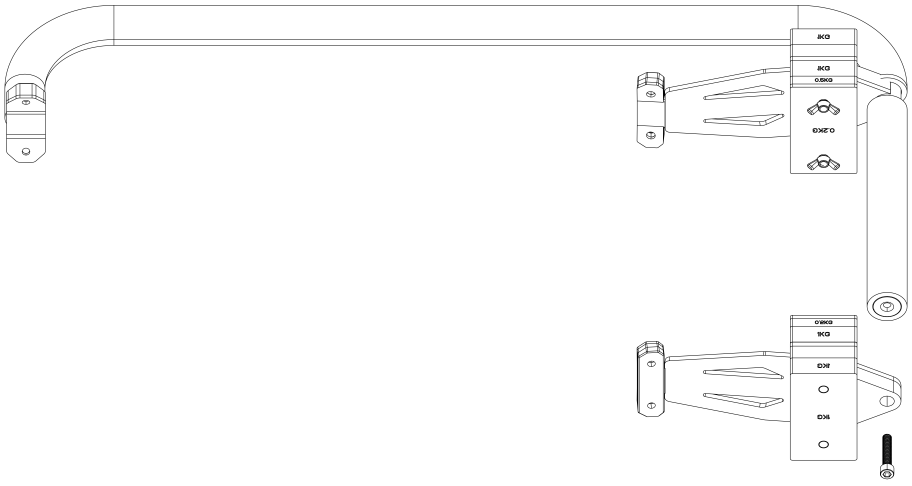

INSTALLATION INSTRUCTIONS **CLP6FOLLOWKIT**

CHASER SET FOR THE CAMEO® **CLP6** PROFILE LIGHT

7 Screw the handlebar to the desired side of the light using four of the supplied Allen screws and a suitable tool (tightening torque: 2.7 (±0.2) Nm).

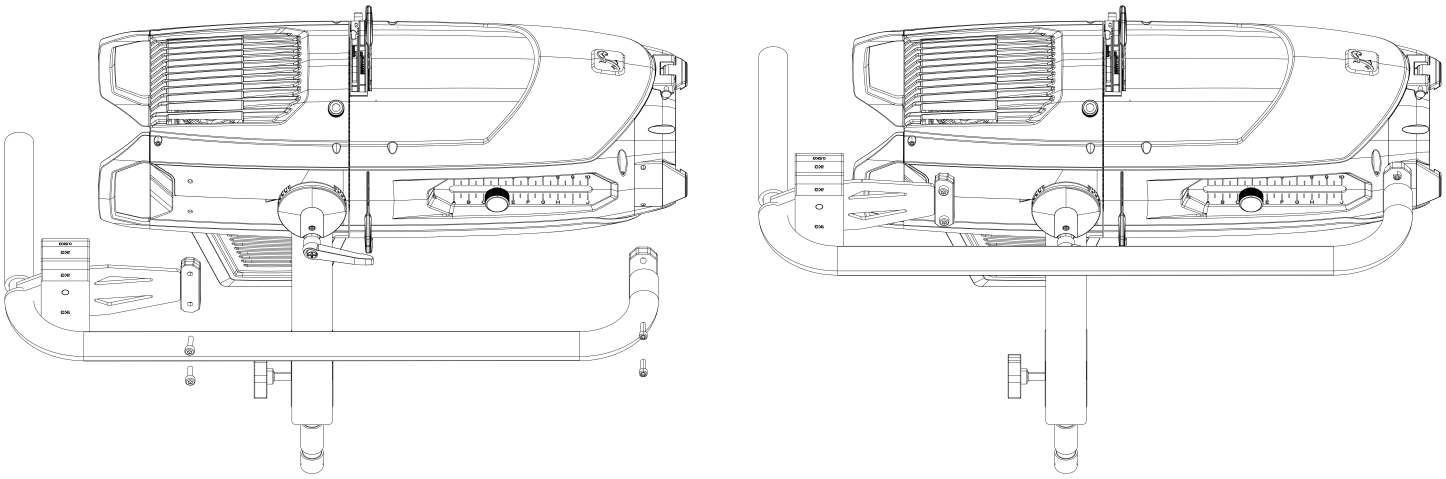

8 First screw the previously loosened retaining element to the handlebar using the corresponding screw (tightening torque: 2.7 (±0.2) Nm) and then tighten to the light using two of the supplied Allen screws (tightening torque: 2.7 (±0.2) Nm).

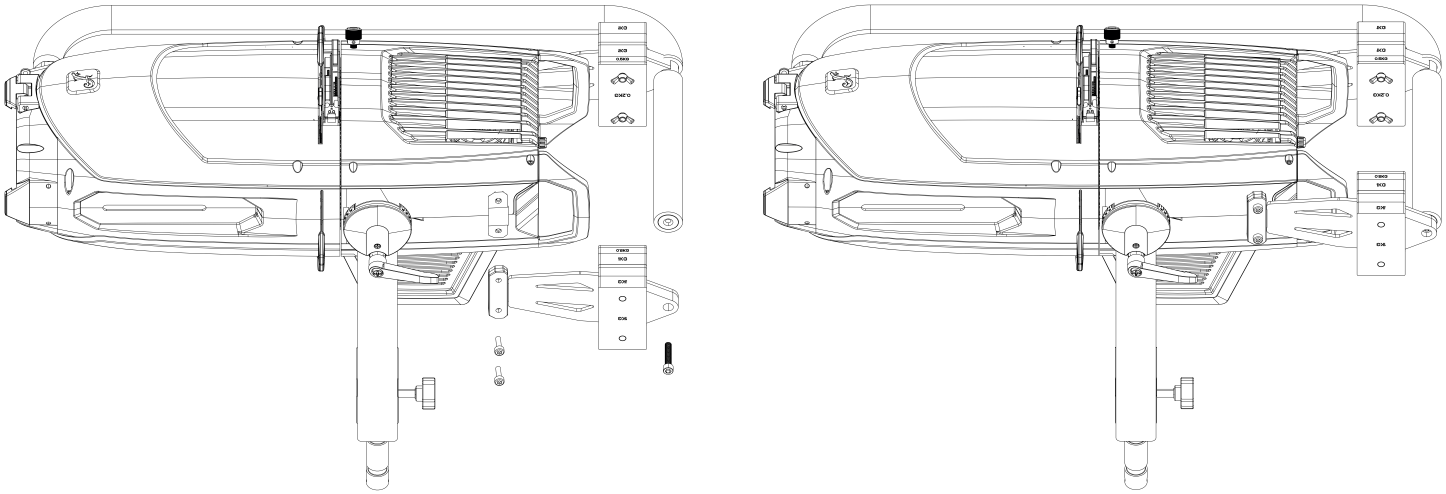

The chaser set is supplied with a Gravity mounting arm and a mounting tray for attaching the DMX controller (also included in the packaging content) to the handlebar.

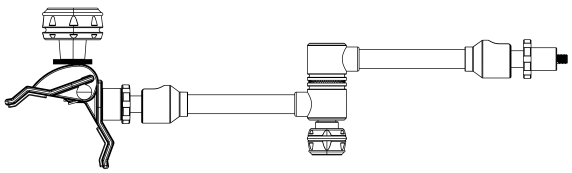

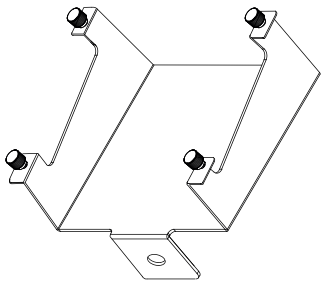

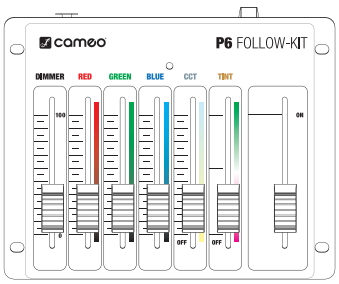

Cameo®
is a registered brand of the Adam Hall Group.

Adam Hall GmbH | Adam-Hall-Str. 1
61267 Neu-Anspach | Germany

Phone: +49 60 81 · 94 19-0
adamhall.com

INSTALLATION INSTRUCTIONS **CLP6FOLLOWKIT**

CHASER SET FOR THE CAMEO® **CLP6** PROFILE LIGHT

9 Loosen the four thumb screws from the mounting tray, place the DMX controller in the mounting tray, and secure the controller with the four previously loosened screws.

10 Attach the mounting tray with the DMX controller to the mounting arm using the enclosed nut with 3/8“ thread.

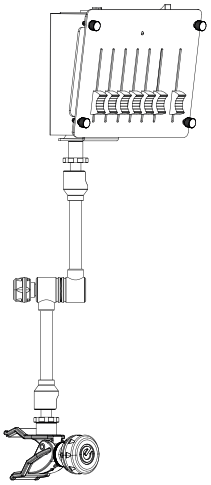

11 Now clamp the holding arm with mounting tray and DMX controller to the desired position on the handlebar (see arrow for area) and connect the controller’s DMX output to the light’s DMX input using a DMX cable. To control the light with the six-channel controller, activate the 6CH Follow Spot DMX operating mode in the light menu.

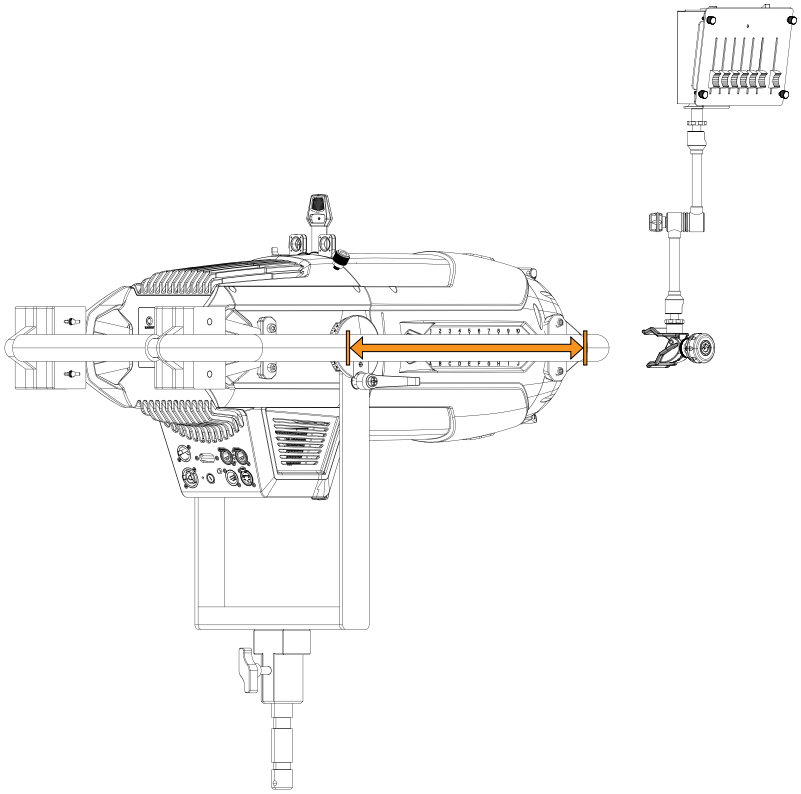

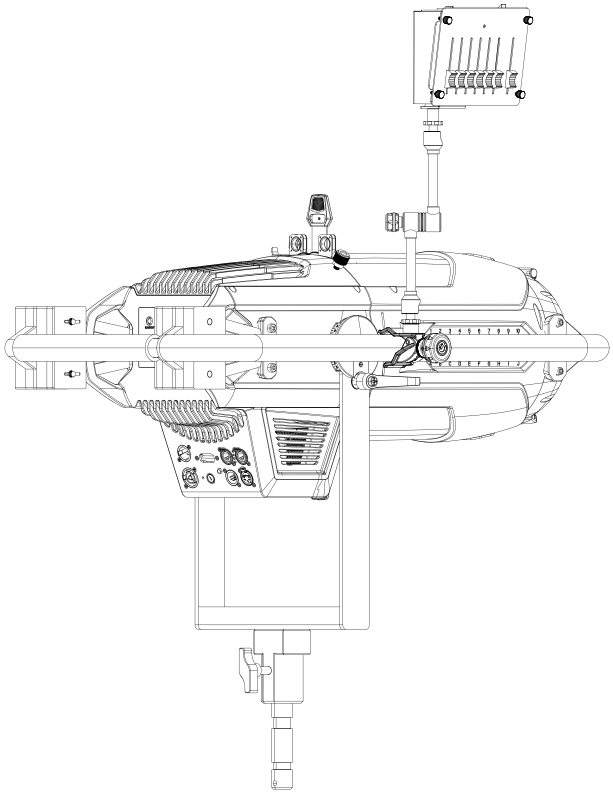

INSTALLATION INSTRUCTIONS **CLP6FOLLOWKIT**

CHASER SET FOR THE CAMEO® **CLP6** PROFILE LIGHT

If required, the light can be balanced with additional weights of varying heaviness (some pre-assembled, some supplied separately). Threaded bolts with corresponding wing nuts are located in the rear part of the handlebar for fastening the weights.

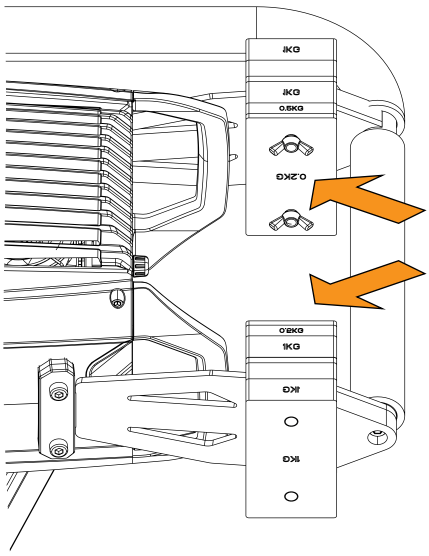

TECHNICAL SPECIFICATIONS

Item number	CLP6FOLLOWKIT
Product type	Chaser set for Cameo P6 light
Components	- Mounting bracket with 28 mm TV spigot - L-shaped handlebar (mountable on both sides, with foam coating) - Mounting tray for CLCONTROL6 DMX controller - CLCONTROL6 DMX controller with follow-kit sticker - Gravity mounting arm GMAVARIARMM38 - Additional weights for balancing the light - Screw set
Material	Steel
Colour	Black
Weight	22.9 kg

DISPOSAL

PACKAGING:

1. Packaging can be fed into the reusable material cycle using the usual disposal methods.
2. Please separate the packaging in accordance with the disposal laws and recycling regulations in your country.

PRODUCTS WITHOUT ELECTRONICS:

Dispose of the product in accordance with the applicable disposal regulations in your country.

INSTALLATION INSTRUCTIONS **CLP6FOLLOWKIT**

CHASER SET FOR THE CAMEO® **CLP6** PROFILE LIGHT

PRODUCT WITH ELECTRONICS:

1. This device is subject to the European Directive on Waste Electrical and Electronic Equipment, as amended. WEEE Directive Waste Electrical and Electronic Equipment. Electronic devices do not belong in household waste. Waste equipment must be disposed of via an authorized waste disposal company or a municipal waste disposal facility. Please observe the applicable regulations in your country.
2. Observe all disposal laws applicable in your country.
3. As a private customer, you can obtain information on environmentally friendly disposal options from the seller of the product or the appropriate regional authorities.

MANUFACTURER DECLARATIONS

Manufacturer's warranty & limitation of liability

Adam Hall GmbH, Adam-Hall-Str. 1, D-61267 Neu Anspach / Email info@adamhall.com / +49 (0)6081 / 9419-0

Our current warranty conditions and limitation of liability are available at:

https://cdn-shop.adamhall.com/media/pdf/Manufacturers-Declarations-CAMEO_DE_EN_ES_FR.pdf

Contact your distribution partner for service.

CE conformity

Adam Hall GmbH hereby confirms that this product meets the following guidelines (where applicable):

Low-Voltage Directive (2014/35/EU)

EMC Directive (2014/30/EU)

RoHS (2011/65/EU)

RED (2014/53/EU)

EC Declaration of Conformity

Declarations of conformity for products subject to the LVD, EMC, RoHS Directive can be requested from info@adamhall.com

Declarations of conformity for products that are subject to the RED Directive can be downloaded at www.adamhall.com/compliance/

Subject to misprints and errors, as well as technical or other modifications!

MONTAGEANLEITUNG **CLP6FOLLOWKIT**

VERFOLGERSET FÜR DEN CAMEO® PROFILSCHEINWERFER **CLP6**

BESTIMMUNGSGEMÄSSER GEBRAUCH

Bei diesem Artikel handelt es sich um produktspezifisches Zubehör, das ausschließlich für die Verwendung zusammen mit dem Cameo Profilscheinwerfer CLP6 vorgesehen ist.
Diese Montageanleitung ersetzt nicht die Bedienungsanleitung des zugehörigen Produkts. Lesen Sie immer zuerst die entsprechende Bedienungsanleitung.
Dieses Zubehör hat keinen Einfluss auf den bestimmungsgemäßen Gebrauch des zugehörigen Produkts.
Beachten Sie die Sicherheitshinweise aus der Bedienungsanleitung des zugehörigen Produkts!
Die in der Bedienungsanleitung ausgewiesenen technischen Daten können sich in Verbindung mit diesem Zubehörartikel verändern.

BESTIMMUNGSGEMÄSSER GEBRAUCH

1. Lesen Sie diese Anleitung bitte sorgfältig durch.
2. Bewahren Sie alle Informationen und Anleitungen an einem sicheren Ort auf.
3. Befolgen Sie die Anweisungen.
4. Verwenden Sie das Zubehör nur in der dafür vorgesehenen Art und Weise.



GEFAHR: Von Kindern fernhalten! Das Produkt enthält verschluckbare Kleinteile und verschluckbares Verpackungsmaterial! Kunststoffbeutel müssen ausser Reichweite von Kindern aufbewahrt werden!

LIEFERUMFANG

Entnehmen Sie das Produkt aus der Verpackung und entfernen Sie sämtliches Verpackungsmaterial.

Bitte überprüfen Sie die Vollständigkeit und Unversehrtheit der Lieferung und benachrichtigen Sie Ihren Vertriebspartner bitte unverzüglich nach dem Kauf, falls die Lieferung nicht komplett oder beschädigt ist.

Im Lieferumfang des Produkts sind enthalten:

- Montagebügel mit 28 mm TV-Zapfen
- L-förmige Griffstange (beidseitig montierbar, mit Schaumstoffummantelung)
- Montagewanne für DMX-Controller CLCONTROL6
- DMX-Controller CLCONTROL6 mit Follow-Kit Sticker
- Gravity Haltearm GMAVARIARMM38
- Zusatzgewichte zum Ausbalancieren des Scheinwerfers
- Schraubenset
- Safety- und Complianceinformationen (Montageanleitung als Download per QR-Code)



EMPFEHLUNG: Führen Sie Demontage und Montage von Montagebügeln mit zwei Personen durch.

MONTAGE

Nehmen Sie den Scheinwerfer zuerst vom Stromnetz (Netzstecker ziehen) und legen ihn auf eine ebene Fläche.

Folgende Arbeitsschritte müssen auf beiden Seiten des Montagebügels durchgeführt werden:

MONTAGEANLEITUNG **CLP6FOLLOWKIT**

VERFOLGERSET FÜR DEN CAMEO® PROFILSCHEINWERFER **CLP6**

1 Lösen Sie die Kreuzschlitzschraube mit einem geeigneten Werkzeug von der Abdeckkappe. Nehmen Sie Schraube und Abdeckkappe vom Montagebügel.

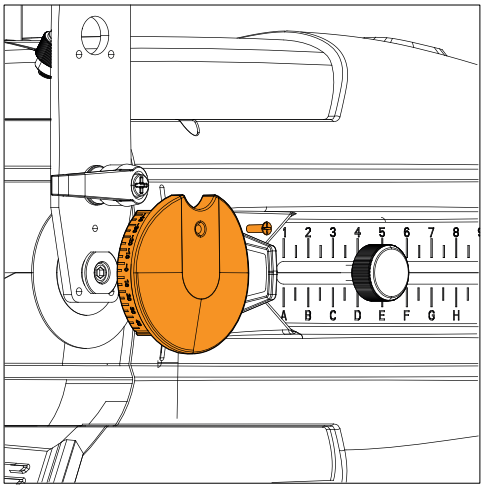

2 Lösen Sie den Klemmhebel mit Innengewinde und nehmen Hebel und beide Unterlegscheiben von der Schlossschraube (Reihenfolge notieren, Schlossschraube erst nach der Demontage des Montagebügels entnehmbar).

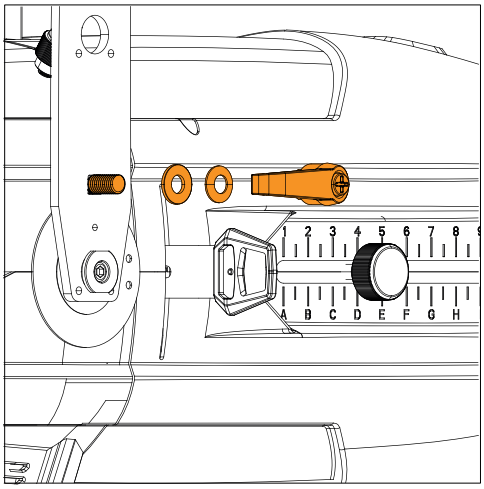

3 Lösen Sie die Innensechskantschraube und entnehmen Schraube und Federscheibe. Lösen Sie dann die Schraubhülse mit einem geeigneten Gabelschlüssel.

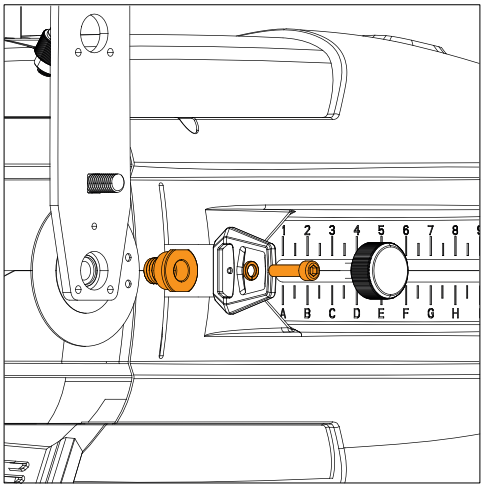

Cameo®
is a registered brand of the Adam Hall Group.

Adam Hall GmbH | Adam-Hall-Str. 1
61267 Neu-Anspach | Germany

Phone: +49 60 81 · 94 19-0
adamhall.com

MONTAGEANLEITUNG **CLP6FOLLOWKIT**

VERFOLGERSET FÜR DEN CAMEO® PROFILSCHEINWERFER **CLP6**

4 Führen Sie die Arbeitsschritte zum Montieren eines Montagebügels in umgekehrter Reihenfolge durch. Achten Sie beim Montieren darauf, dass sich die Arretierscheibe am Scheinwerfer zwischen Schlossschraubenkopf und Bügel befindet.

Anzugsmoment Schraubhülse: 2 (±0,3) Nm

Anzugsmoment Innensechskantschraube: 2 (±0,3) Nm

Anzugsmoment Kreuzschlitzschraube für Abdeckkappe: 0,6 (±0,1) Nm

5 Montieren Sie nun den Scheinwerfer auf ein geeignetes Stativ (nicht im Lieferumfang enthalten), stellen den Scheinwerfer in die Waagerechte und ziehen die Klemmhebel zum Verstellen der Abstrahlrichtung fest.

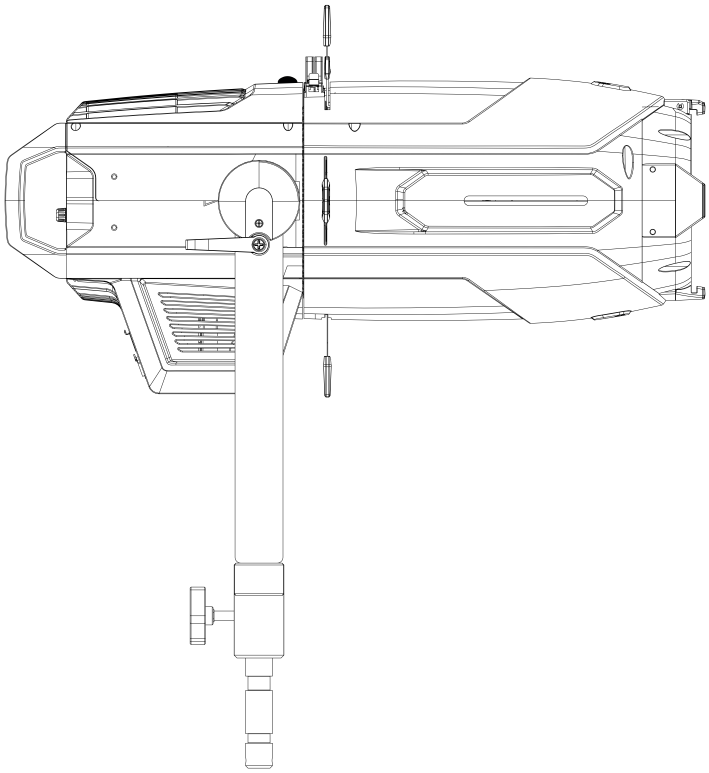

6 Lösen Sie das Halteelement an der kurzen Seite der L-förmigen Griffstange mit einem geeigneten Werkzeug.

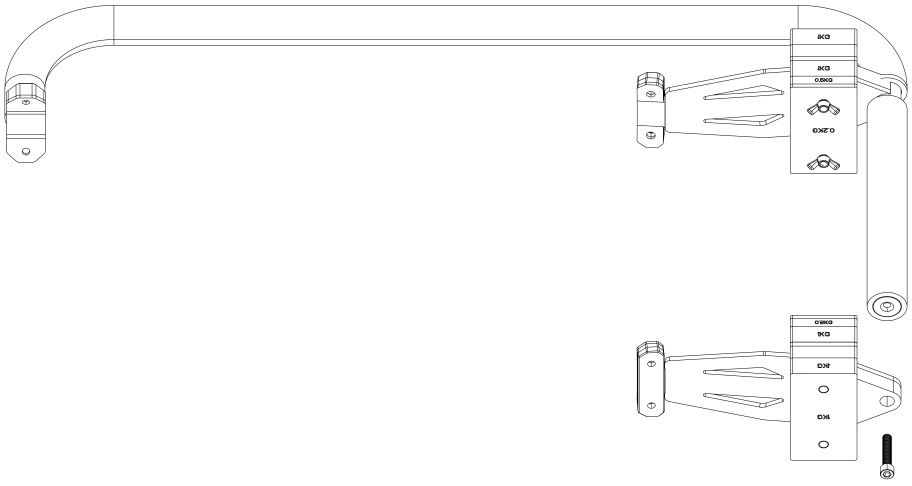

MONTAGEANLEITUNG **CLP6FOLLOWKIT**

VERFOLGERSET FÜR DEN CAMEO® PROFILSCHEINWERFER **CLP6**

7 Schrauben Sie die Griffstange an der gewünschten Seite des Scheinwerfers mit vier der mitgelieferten Innensechskantschrauben mit einem geeigneten Werkzeug am Scheinwerfer fest (Anzugsmoment: 2,7 (±0,2) Nm).

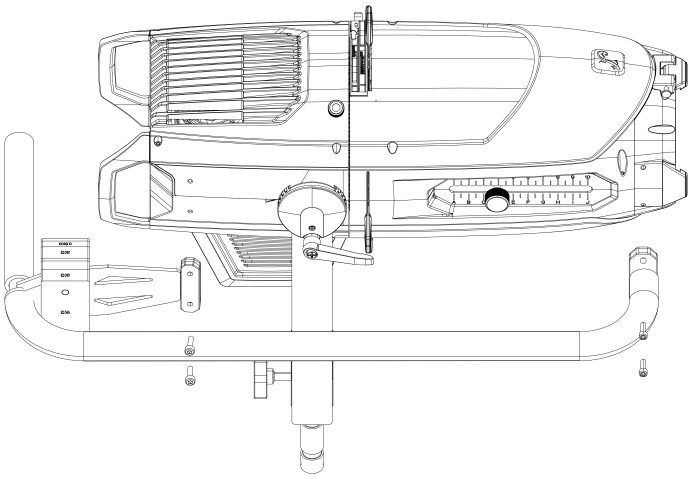

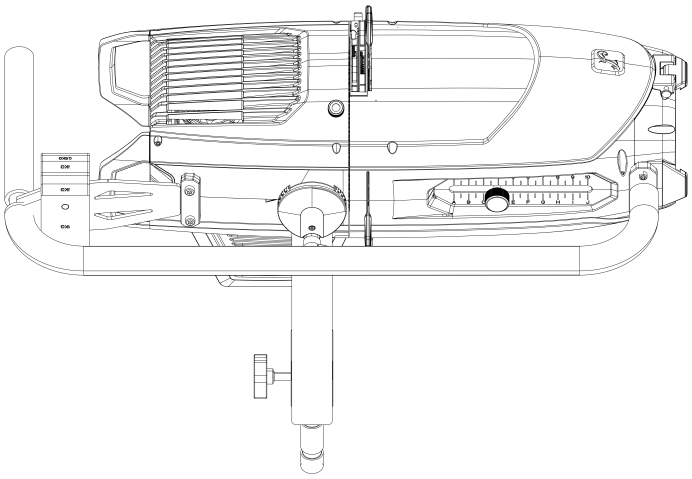

8 Schrauben Sie das zuvor gelöste Halteelement mit der entsprechenden Schraube zuerst an der Griffstange (Anzugsmoment: 2,7 (±0,2) Nm) und dann mit zwei der mitgelieferten Innensechskantschrauben am Scheinwerfer fest (Anzugsmoment: 2,7 (±0,2) Nm).

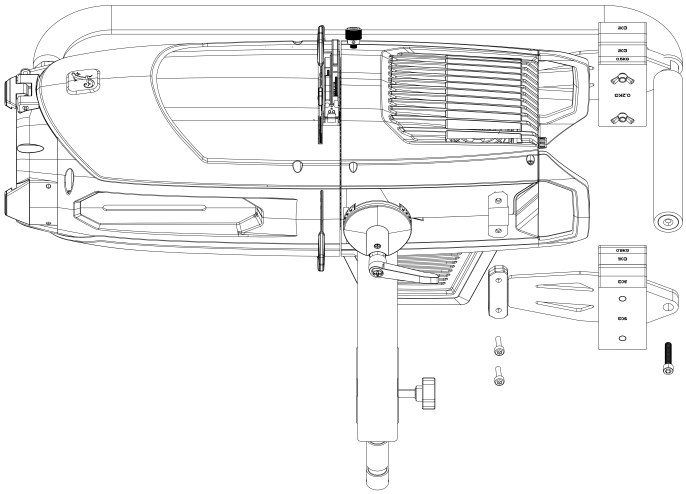

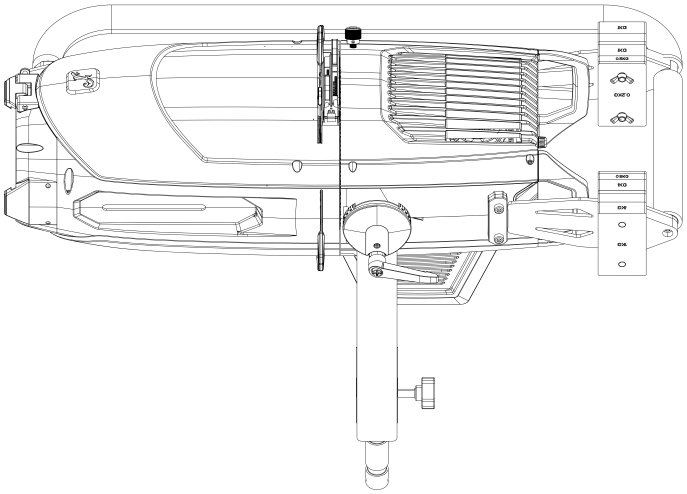

Im Lieferumfang des Verfolgersets befinden sich ein Gravity Haltearm und eine Montagewanne zum Anbringen des DMX-Controllers (ebenfalls im Lieferumfang enthalten) an der Griffstange.

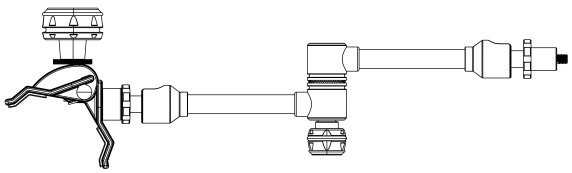

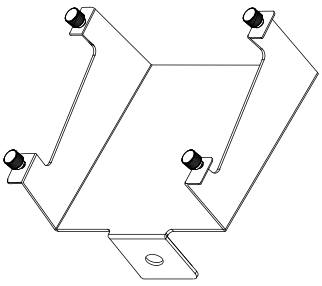

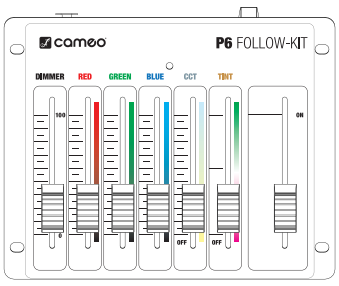

Cameo®
is a registered brand of the Adam Hall Group.

Adam Hall GmbH | Adam-Hall-Str. 1
61267 Neu-Anspach | Germany

Phone: +49 60 81 · 94 19-0
adamhall.com

MONTAGEANLEITUNG **CLP6FOLLOWKIT**

VERFOLGERSET FÜR DEN CAMEO® PROFILSCHEINWERFER **CLP6**

9 Lösen Sie die vier Rändelschrauben von der Montagewanne, setzen den DMX-Controller in die Montagewanne und befestigen den Controller mit den vier zuvor gelösten Schrauben.

10 Befestigen Sie die Montagewanne mit dem DMX-Controller mit der beiliegenden Mutter mit 3/8“ Gewinde am Haltearm.

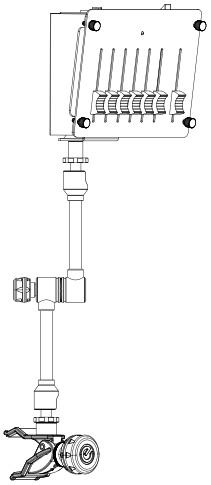

11 Klemmen Sie nun den Haltearm mit Montagewanne und DMX-Controller an der gewünschten Stelle an die Griffstange (Bereich siehe Pfeil) und verbinden den DMX-Ausgang des Controllers mit dem DMX-Eingang des Scheinwerfers mit einem DMX-Kabel. Um den Scheinwerfer mit dem 6-Kanal Controller zu steuern, aktivieren Sie im Menü des Scheinwerfers die DMX-Betriebsart 6CH Follow Spot.

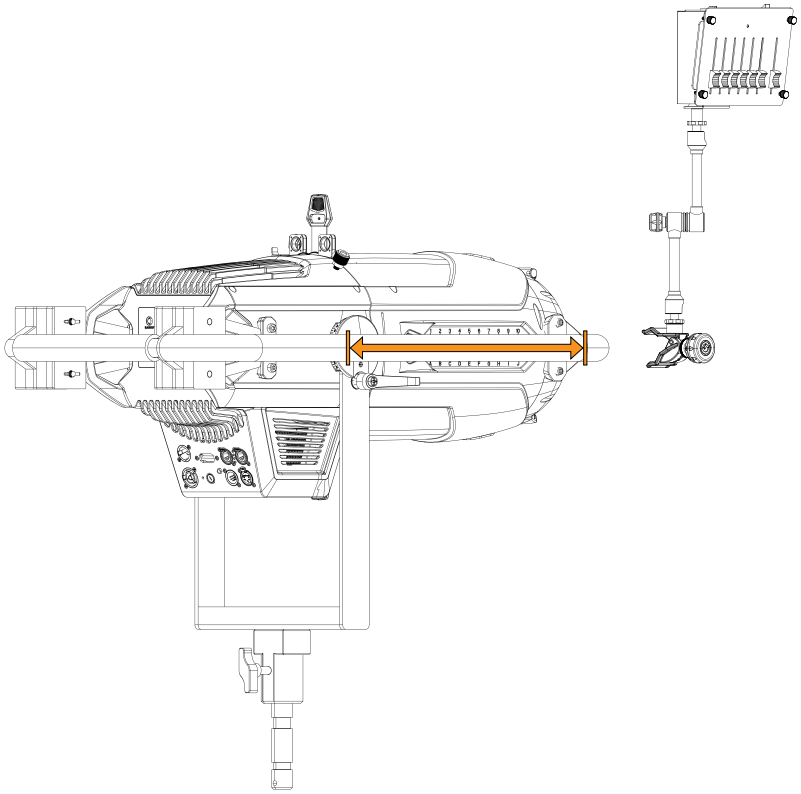

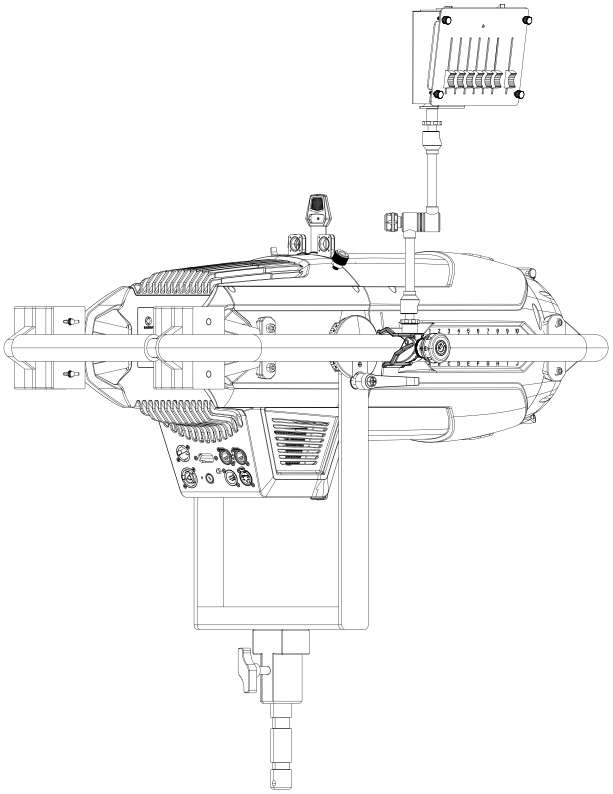

MONTAGEANLEITUNG **CLP6FOLLOWKIT**

VERFOLGERSET FÜR DEN CAMEO® PROFILSCHEINWERFER **CLP6**

Bei Bedarf kann der Scheinwerfer mit unterschiedlich schweren Zusatzgewichten ausbalanciert werden (teils vormontiert, teils separat beiliegend). Zum Befestigen der Gewichte befinden sich im hinteren Teil der Griffstange Gewindebolzen mit entsprechenden Flügelmuttern.

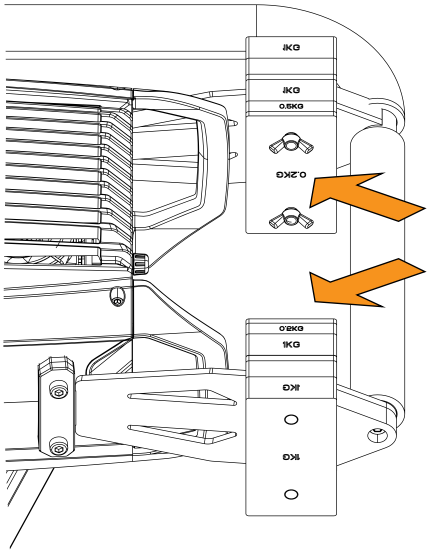

TECHNISCHE DATEN

Artikelnummer	CLP6FOLLOWKIT
Produkttyp	Verfolgerset für Cameo P6 Scheinwerfer
Komponenten	- Montagebügel mit 28 mm TV-Zapfen - L-förmige Griffstange (beidseitig montierbar, mit Schaumstoffummantelung) - Montagewanne für DMX-Controller CLCONTROL6 - DMX-Controller CLCONTROL6 mit Follow-Kit Sticker - Gravity Haltearm GMAVARIARMM38 - Zusatzgewichte zum Ausbalancieren des Scheinwerfers - Schraubenset
Material	Stahl
Farbe	Schwarz
Gewicht	22,9 kg

ENTSORGUNG

VERPACKUNG:

1. Verpackungen können über die üblichen Entsorgungswege dem Wertstoffkreislauf zugeführt werden.
2. Bitte trennen Sie die Verpackung entsprechend der Entsorgungsgesetze und Wertstoffverordnungen in Ihrem Land.

PRODUKTE OHNE ELEKTRONIK:

Entsorgen Sie das Produkt gemäß den in Ihrem Land geltenden Entsorgungsvorschriften.

MONTAGEANLEITUNG **CLP6FOLLOWKIT**

VERFOLGERSET FÜR DEN CAMEO® PROFILSCHEINWERFER **CLP6**

PRODUKT MIT ELEKTRONIK:

1. Dieses Gerät unterliegt der europäischen Richtlinie für Elektro- und Elektronik-Altgeräte in der jeweils geltenden aktuellen Fassung. WEEE-Richtlinie Waste Electrical and Electronical Equipment. Altgeräte gehören nicht in den Hausmüll. Das Altgerät muss über einen zugelassenen Entsorgungsbetrieb oder eine kommunale Entsorgungseinrichtung entsorgt werden. Bitte beachten Sie geltende Vorschriften in Ihrem Land!
2. Beachten Sie alle in Ihrem Land geltenden Entsorgungsgesetze.
3. Als Privatkunde erhalten Sie Informationen zu umweltfreundlichen Entsorgungsmöglichkeiten über den Händler, bei dem das Produkt erworben wurde, oder über die entsprechenden regionalen Behörden.

HERSTELLERERKLÄRUNGEN

Herstellergarantie & Haftungsbeschränkung

Adam Hall GmbH, Adam-Hall-Str. 1, D-61267 Neu Anspach / E-Mail info@adamhall.com / +49 (0)6081 / 9419-0

Unsere aktuellen Garantiebedingungen und Haftungsbeschränkung finden Sie unter:

https://cdn-shop.adamhall.com/media/pdf/Manufacturers-Declarations-CAMEO_DE_EN_ES_FR.pdf

Im Servicefall wenden Sie sich an Ihren Vertriebspartner.

CE-Konformität

Hiermit erklärt die Adam Hall GmbH, dass dieses Produkt folgender Richtlinie entspricht (soweit zutreffend):

Niederspannungsrichtlinie (2014/35/EU)

EMV-Richtlinie (2014/30/EU)

RoHS (2011/65/EU)

RED (2014/53/EU)

CE-Konformitätserklärung

Konformitätserklärungen für Produkte, die der LVD, EMC, RoHS-Richtlinie unterliegen, können unter info@adamhall.com angefragt werden.

Konformitätserklärungen für Produkte, die der RED-Richtlinie unterliegen, können unter www.adamhall.com/compliance/ heruntergeladen werden.

Druckfehler und Irrtümer, sowie technische oder sonstige Änderungen sind vorbehalten!

INSTRUCTIONS D'INSTALLATION **CLP6FOLLOWKIT**

KIT DE POURSUITE POUR LE PROJECTEUR À DÉCOUPE CAMEO® **CLP6**

UTILISATION PRÉVUE

Cet article est un accessoire spécifique du produit, prévu pour être utilisé exclusivement avec les projecteurs à découpe Cameo CLP6.
Ces instructions d'installation ne remplacent pas le manuel d'utilisation du produit associé. Commencez toujours par lire le manuel d'utilisation.
Cet accessoire n'affecte pas l'utilisation prévue du produit associé.
Respectez les consignes de sécurité énoncées dans le manuel d'utilisation du produit associé.
Les caractéristiques techniques figurant dans le manuel d'utilisation peuvent changer en cas d'utilisation avec cet accessoire.

UTILISATION PRÉVUE

1. Lisez attentivement ce manuel.
2. Conservez toutes les informations et instructions en lieu sûr.
3. Suivez les instructions.
4. Utilisez l'accessoire uniquement de la manière prescrite.

DANGER : Tenir hors de portée des enfants. Ce produit contient de petits éléments et des matériaux d'emballage pouvant être ingérés. Les sacs en plastique doivent être tenus hors de portée des enfants.

CONTENU DU CARTON

Sortez le produit du carton et retirez tous les matériaux d'emballage.

Veuillez vérifier que la livraison est complète et intacte et informer votre partenaire de distribution immédiatement après l'achat si la livraison est incomplète ou endommagée.

Le carton contient :

- Support de montage avec embout TV de 28 mm
- Poignée de guidage en forme de L (pouvant être fixée des deux côtés, avec revêtement en mousse)
- Plateau de montage pour le contrôleur DMX CLCONTROL6
- Contrôleur DMX CLCONTROL6 avec autocollant Follow-kit
- Bras de montage Gravity GMAVARIARMM38
- Poids supplémentaires pour équilibrer le projecteur
- Jeu de vis

Informations de sécurité et de conformité (instructions d'installation à télécharger via le code QR)

RECOMMANDATION : Il est conseillé d'être à deux personnes pour démonter et assembler les supports de montage.

INSTALLATION

Débranchez d'abord le projecteur du réseau électrique (retirez la fiche de la prise murale) et posez-le sur une surface plane.

Les étapes suivantes doivent être effectuées des deux côtés du support de montage :

INSTRUCTIONS D'INSTALLATION **CLP6FOLLOWKIT**

KIT DE POURSUITE POUR LE PROJECTEUR À DÉCOUPE CAMEO® **CLP6**

1 Utilisez un outil adapté pour dévisser la vis cruciforme du cache. Retirez la vis et le cache du support de montage.

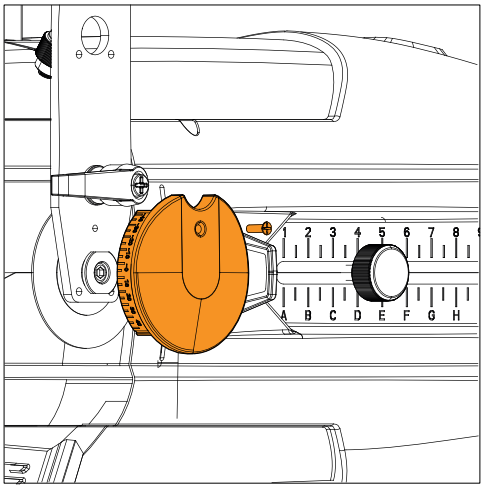

2 Desserrez le levier de serrage à filetage interne, puis retirez le levier et les deux rondelles du boulon d'ancrage (veillez à respecter l'ordre d'exécution : le boulon d'ancrage ne peut être retiré qu'après avoir démonté le support de montage).

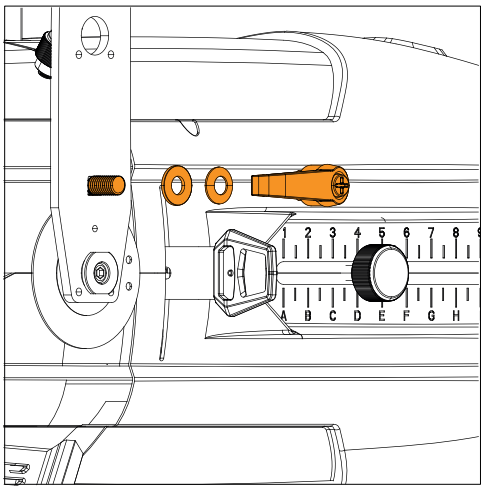

3 Desserrez la vis à six pans et retirez-la ainsi que la rondelle élastique. Desserrez ensuite l'écrou insert à l'aide d'une clé plate appropriée.

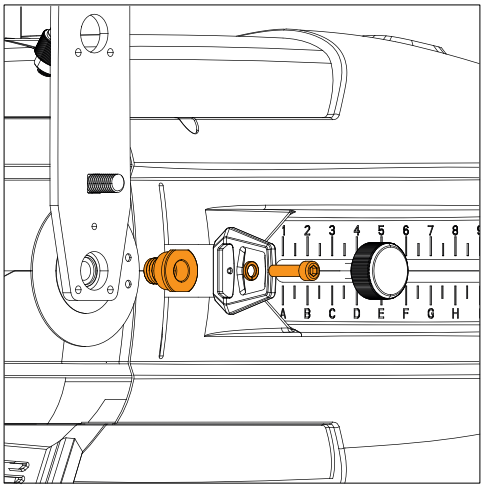

Cameo®
is a registered brand of the Adam Hall Group.

Adam Hall GmbH | Adam-Hall-Str. 1
61267 Neu-Anspach | Germany

Phone: +49 60 81 · 94 19-0
adamhall.com

INSTRUCTIONS D'INSTALLATION **CLP6FOLLOWKIT**

KIT DE POURSUITE POUR LE PROJECTEUR À DÉCOUPE CAMEO® **CLP6**

4 Réalisez les étapes de l'installation d'un support de montage dans l'ordre inverse. Pendant l'installation, assurez-vous que le disque de verrouillage du projecteur est positionné entre la tête du boulon d'ancrage et le support.

Couple de serrage pour l'écrou insert : 2 (±0,3) Nm

Couple de serrage pour la vis à six pans : 2 (±0,3) Nm

Couple de serrage pour la vis cruciforme du cache : 0,6 (±0,1) Nm

5 Montez à présent le projecteur sur un support adapté (non fourni), positionnez le projecteur à l'horizontale et actionnez les leviers de serrage pour régler le sens de dispersion.

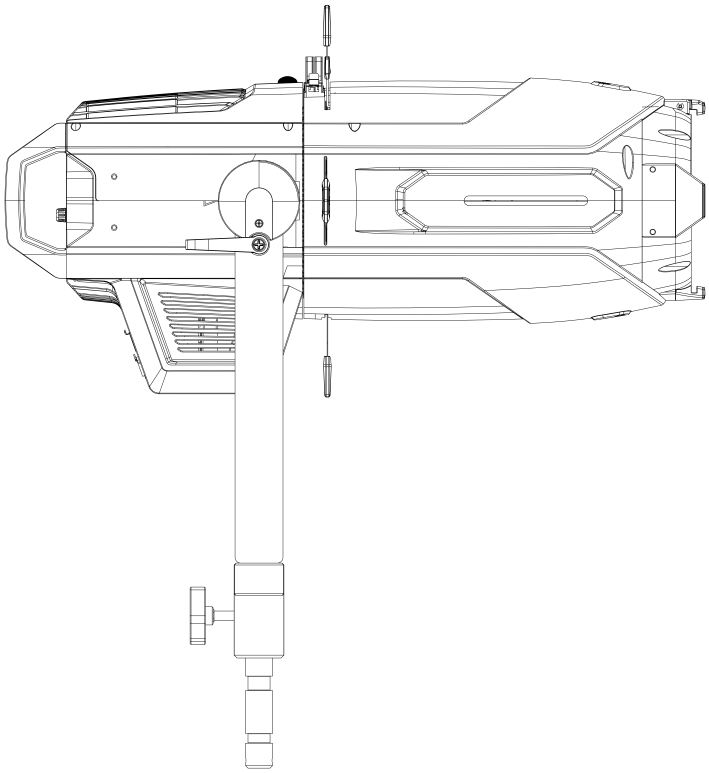

6 Utilisez un outil adéquat pour desserrer la poignée de maintien sur le côté court de la poignée de guidage en forme de L.



INSTRUCTIONS D'INSTALLATION **CLP6FOLLOWKIT**

KIT DE POURSUITE POUR LE PROJECTEUR À DÉCOUPE CAMEO® **CLP6**

7 Vissez la poignée de guidage sur le côté souhaité du projecteur en utilisant quatre des vis à six pans fournies et un outil adapté (couple de serrage : 2,7 (±0,2) Nm).

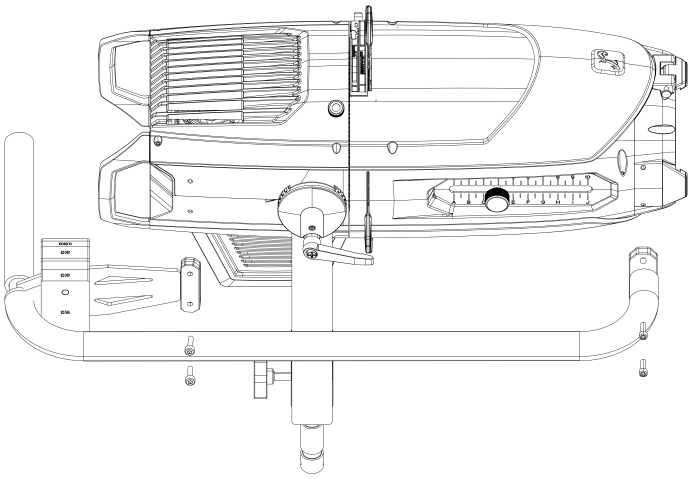

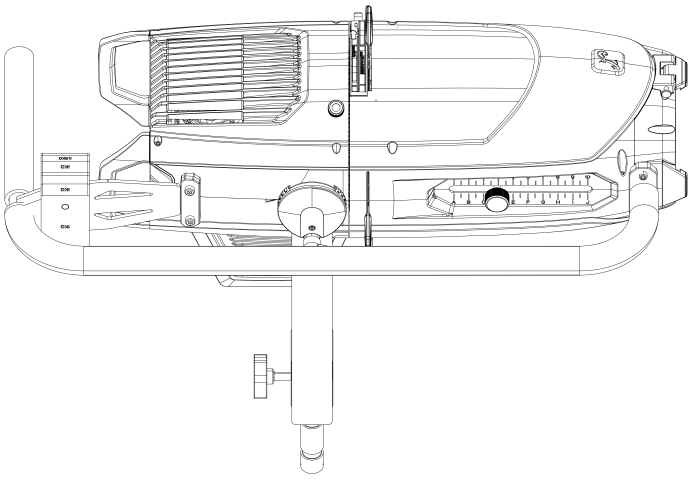

8 Vissez d'abord la poignée de maintien précédemment desserrée sur la poignée de guidage à l'aide de la vis correspondante (couple de serrage : 2,7 (±0,2) Nm), puis fixez la poignée de guidage au projecteur à l'aide de deux des vis à six pans fournies (couple de serrage : 2,7 (±0,2) Nm).

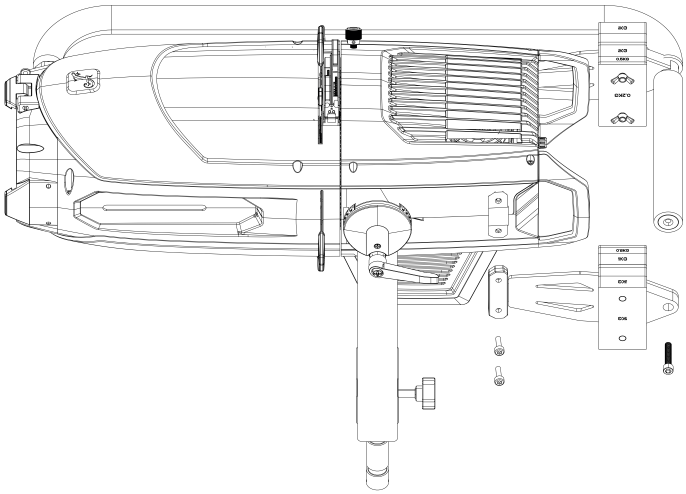

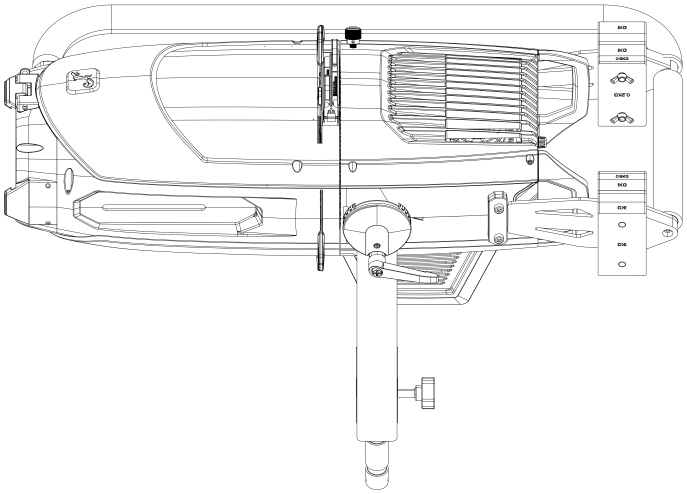

Le kit de poursuite est fourni avec un bras de montage Gravity et un plateau de montage pour fixer le contrôleur DMX (également fourni) sur la poignée de guidage.

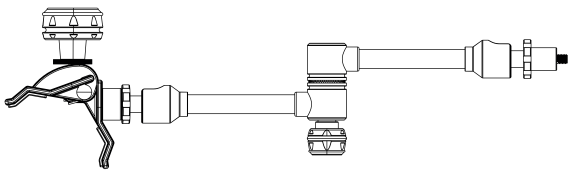

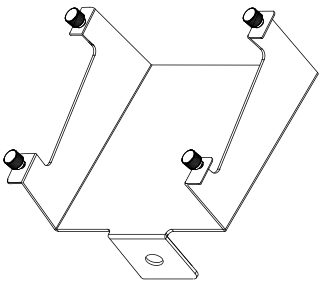

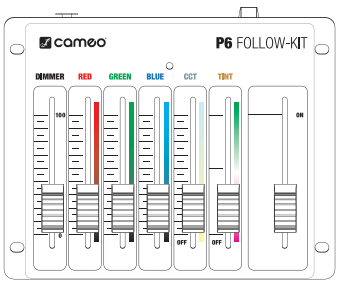

Cameo®
is a registered brand of the Adam Hall Group.

Adam Hall GmbH | Adam-Hall-Str. 1
61267 Neu-Anspach | Germany

Phone: +49 60 81 · 94 19-0
adamhall.com

INSTRUCTIONS D'INSTALLATION **CLP6FOLLOWKIT**

KIT DE POURSUITE POUR LE PROJECTEUR À DÉCOUPE CAMEO® **CLP6**

9 Desserrez les quatre vis moletées du plateau de montage, placez le contrôleur DMX sur le plateau de montage, puis fixez-le avec les quatre vis précédemment desserrées.

10 Fixez ensuite le plateau de montage avec le contrôleur DMX au bras de montage à l'aide de l'adaptateur mâle 3/8".

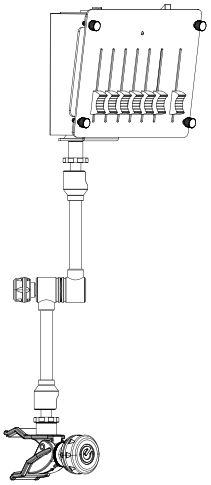

11 Fixez à présent le bras de maintien avec le plateau de montage et le contrôleur DMX sur la poignée de guidage à la position souhaitée (voir la flèche pour déterminer la zone) et connectez la sortie DMX du contrôleur à l'entrée DMX du projecteur à l'aide d'un câble DMX. Pour contrôler le projecteur avec le contrôleur à six canaux, activez le mode de fonctionnement 6CH Follow Spot DMX dans le menu du projecteur.

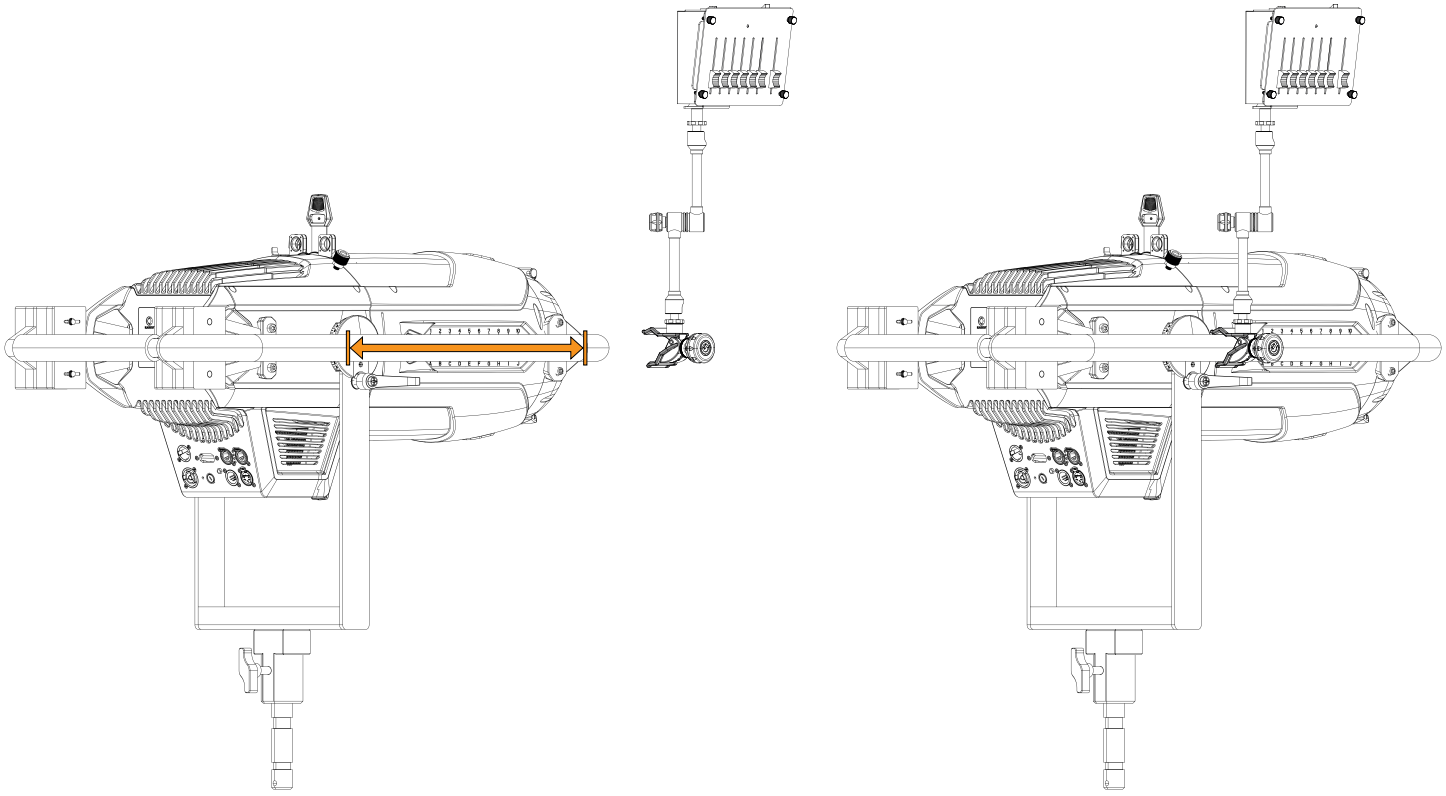

INSTRUCTIONS D'INSTALLATION **CLP6FOLLOWKIT**

KIT DE POURSUITE POUR LE PROJECTEUR À DÉCOUPE CAMEO® **CLP6**

Si nécessaire, le projecteur peut être équilibré avec différents poids supplémentaires (certains préassemblés, d'autres fournis séparément). Des boulons filetés avec leurs écrous papillon sont situés à l'arrière de la poignée de guidage pour fixer les poids.

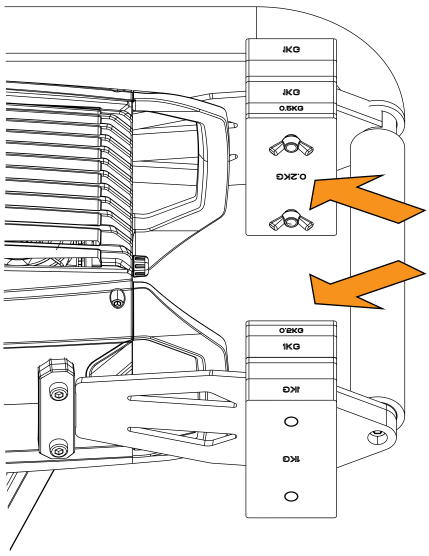

CARACTÉRISTIQUES TECHNIQUES

Numéro d'article	CLP6FOLLOWKIT
Type de produit	Kit de poursuite pour projecteur Cameo P6
Composants	- Support de montage avec embout TV de 28 mm - Poignée de guidage en forme de L (pouvant être fixée des deux côtés, avec revêtement en mousse) - Plateau de montage pour le contrôleur DMX CLCONTROL6 - Contrôleur DMX CLCONTROL6 avec autocollant Follow-kit - Bras de montage Gravity GMAVARIARMM38 - Poids supplémentaires pour équilibrer le projecteur - Jeu de vis
Matériau	Acier
Couleur	Noir
Poids	22,9 kg

MISE AU REBUT

EMBALLAGE :

1. Les emballages peuvent être introduits dans le cycle des matériaux réutilisables en utilisant les méthodes d'élimination habituelles.
2. Veillez à séparer les emballages conformément aux lois sur la mise au rebut et aux réglementations sur le recyclage en vigueur dans votre pays.

PRODUITS SANS ÉLECTRONIQUE :

Mettez le produit au rebut conformément aux réglementations en vigueur dans votre pays en matière d'élimination des déchets.

INSTRUCTIONS D'INSTALLATION **CLP6FOLLOWKIT**

KIT DE POURSUITE POUR LE PROJECTEUR À DÉCOUPE CAMEO® **CLP6**

PRODUIT AVEC ÉLECTRONIQUE :

1. Cet appareil relève de la directive européenne sur les déchets d'équipements électriques et électroniques, telle que modifiée. Directive DEEE relative aux déchets d'équipements électriques et électroniques. Les appareils électroniques ne doivent pas être jetés dans les ordures ménagères. L'appareil usagé doit être éliminé par une entreprise de traitement des déchets agréée ou dans une déchetterie municipale. Veillez à respecter les réglementations en vigueur dans votre pays.
2. Respectez toutes les lois relatives à l'élimination des déchets en vigueur dans votre pays.
3. En tant que particulier, vous pouvez obtenir des informations sur les options d'élimination respectueuses de l'environnement auprès du vendeur du produit ou des autorités régionales compétentes.

DÉCLARATIONS DU FABRICANT

Garantie du fabricant et limitation de responsabilité

Adam Hall GmbH Adam-Hall-Str. 1, D-61267 Neu Anspach / E-mail : info@adamhall.com / +49 (0)6081 / 9419-0

Nos conditions de garantie actuellement en vigueur et notre limitation de responsabilité sont disponibles à l'adresse suivante :

https://cdn-shop.adamhall.com/media/pdf/Manufacturers-Declarations-CAMEO_DE_EN_ES_FR.pdf

Contactez votre partenaire de distribution pour le service.

Conformité CE

Adam Hall GmbH confirme par la présente que ce produit est conforme aux directives suivantes (le cas échéant) :

Directive basse tension (2014/35/UE)

Directive CEM (2014/30/UE)

RoHS (2011/65/EU)

RED (2014/53/EU)

Déclaration de conformité EC

Les déclarations de conformité pour les produits soumis aux directives LVD, EMC, RoHS peuvent être demandées à info@adamhall.com

Les déclarations de conformité des produits soumis à la directive RED peuvent être téléchargées sur www.adamhall.com/compliance/

Sous réserve de fautes d'impression et d'erreurs, ainsi que de modifications techniques ou autres.

INSTRUCCIONES DE MONTAJE **CLP6FOLLOWKIT**

JUEGO DE SEGUIMIENTO PARA LA LUZ DE PERFIL CAMEO® **CLP6**

USO PREVISTO

Este artículo es un accesorio específico del producto destinado exclusivamente a las luces de perfil Cameo CLP6.
Estas instrucciones de montaje no sustituyen a las instrucciones de uso del producto asociado. Lea siempre primero las instrucciones de uso.
Este accesorio no afecta al uso previsto del producto asociado.
¡Respete las indicaciones de seguridad de las instrucciones de uso del producto asociado!
Los datos técnicos indicados en las instrucciones de uso pueden variar en combinación con este accesorio.

USO PREVISTO

1. Lea atentamente estas instrucciones.
2. Guarde toda la información y las instrucciones en un lugar seguro.
3. Siga las instrucciones.
4. Utilice el accesorio únicamente de la manera descrita.



PELIGRO: Mantener fuera del alcance de los niños. ¡Este producto contiene piezas pequeñas y materiales de embalaje que pueden ingerirse accidentalmente! ¡Las bolsas de plástico deben mantenerse fuera del alcance de los niños!

CONTENIDO DEL EMBALAJE

Saque el producto del envase y retire todo el material de embalaje.

Compruebe que la entrega está completa y no presenta daños. En caso contrario, notifique a su distribuidor inmediatamente después de la compra.

Contenido del embalaje:

- Soporte de montaje con espiga de TV de 28 mm
- Barra de agarre en L (montable en ambos lados, con revestimiento de espuma)
- Bandeja de montaje para el controlador CLCONTROL6 DMX
- Controlador CLCONTROL6 DMX con adhesivo «follow-kit»
- Brazo de montaje Gravity GMAVARIARMM38
- Pesos adicionales para equilibrar la luz
- Juego de tornillos

Información de seguridad y cumplimiento (código QR para descargar las instrucciones de montaje)



RECOMENDACIÓN: Desmonte y monte los soportes de montaje con dos personas.

MONTAJE

Primero desconecte la luz de la red eléctrica (extraer el enchufe) y colóquela sobre una superficie plana.

Los pasos siguientes deben realizarse en ambos lados del soporte de montaje:

INSTRUCCIONES DE MONTAJE **CLP6FOLLOWKIT**

JUEGO DE SEGUIMIENTO PARA LA LUZ DE PERFIL CAMEO® **CLP6**

1 Utilice una herramienta adecuada para desenroscar el tornillo de estrella de la tapa. Retire el tornillo y la tapa del soporte de montaje.

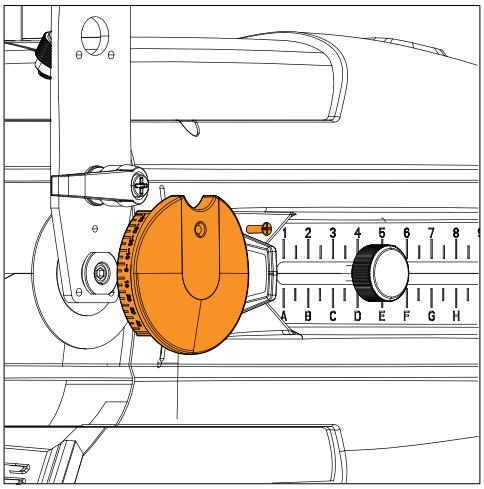

2 Afloje la palanca de bloqueo con rosca interior y retire la palanca y ambas arandelas del perno de carro (por favor, respete la secuencia: el perno de carro solo puede retirarse después de desmontar el soporte de montaje).

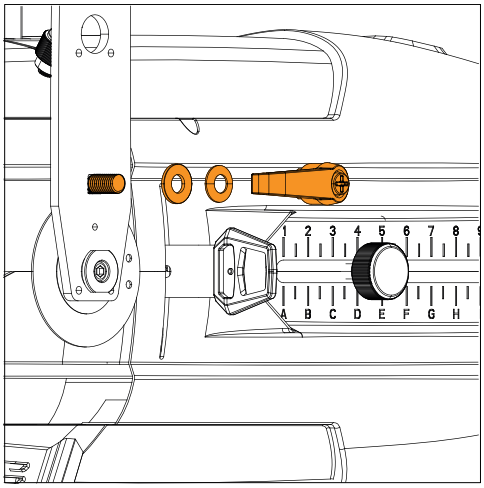

3 Afloje el tornillo Allen y quítelo junto con la arandela elástica. A continuación, afloje el casquillo del tornillo con una llave fija adecuada.

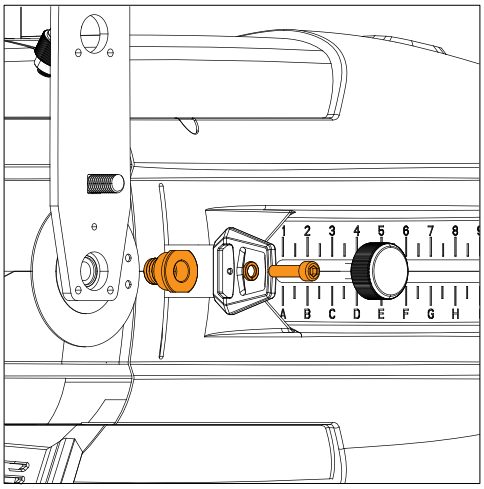

Cameo®
is a registered brand of the Adam Hall Group.

Adam Hall GmbH | Adam-Hall-Str. 1
61267 Neu-Anspach | Germany

Phone: +49 60 81 · 94 19-0
adamhall.com

INSTRUCCIONES DE MONTAJE **CLP6FOLLOWKIT**

JUEGO DE SEGUIMIENTO PARA LA LUZ DE PERFIL CAMEO® **CLP6**

4 Realice los pasos para montar un soporte de montaje en orden inverso. Durante el montaje, asegúrese de que el disco de bloqueo de la luz esté colocado entre la cabeza del perno de carro y el soporte.

Par de apriete del casquillo del tornillo: 2 (±0,3) Nm

Par de apriete del tornillo Allen: 2 (±0,3) Nm

Par de apriete del tornillo de estrella de la tapa: 0,6 (±0,1) Nm

5 Ahora monte la luz en un soporte adecuado (no incluido en el contenido del embalaje), coloque la luz en posición horizontal y apriete las palancas de bloqueo para ajustar la dirección de dispersión.

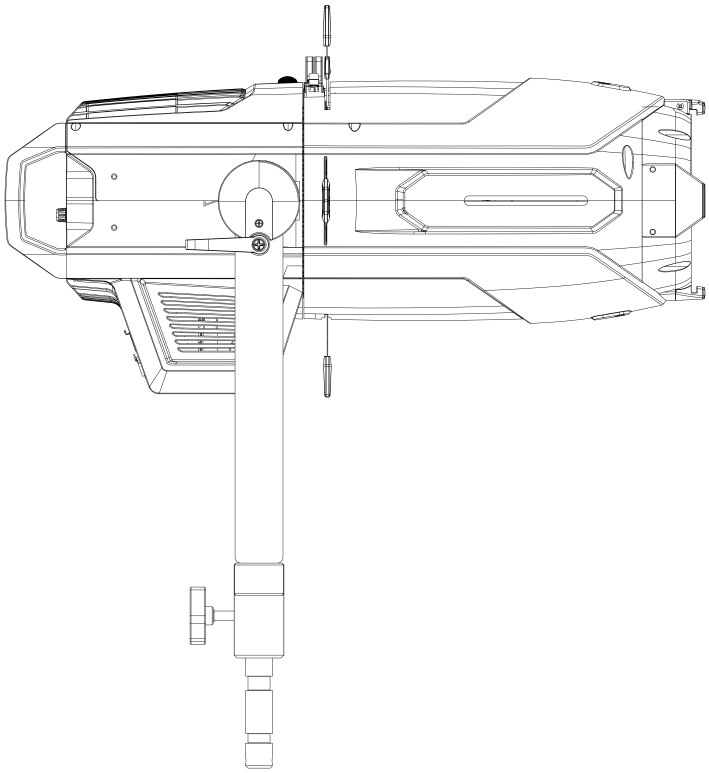

6 Utilice una herramienta adecuada para aflojar el elemento de sujeción del lado corto de la barra de agarre en L.

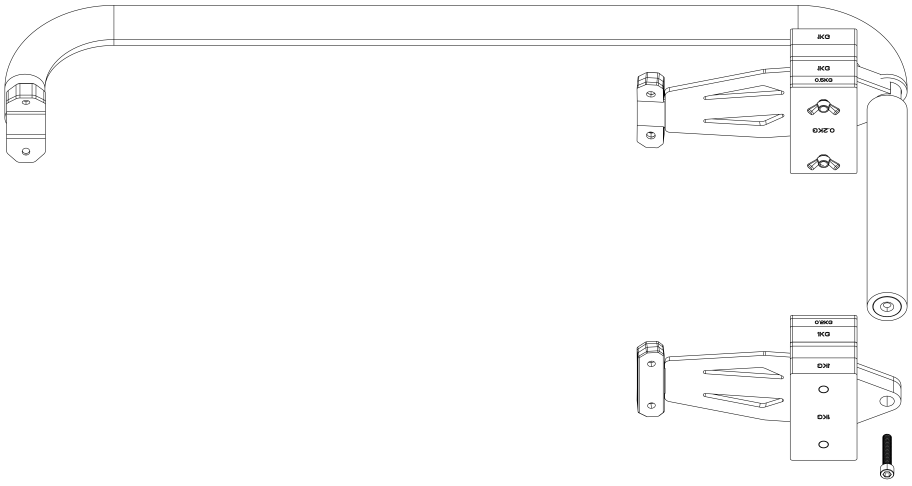

INSTRUCCIONES DE MONTAJE **CLP6FOLLOWKIT**

JUEGO DE SEGUIMIENTO PARA LA LUZ DE PERFIL CAMEO® **CLP6**

7 Atornille la barra de agarre en el lado deseado de la luz utilizando cuatro de los tornillos Allen suministrados y una herramienta adecuada (par de apriete: 2,7 (±0,2) Nm).

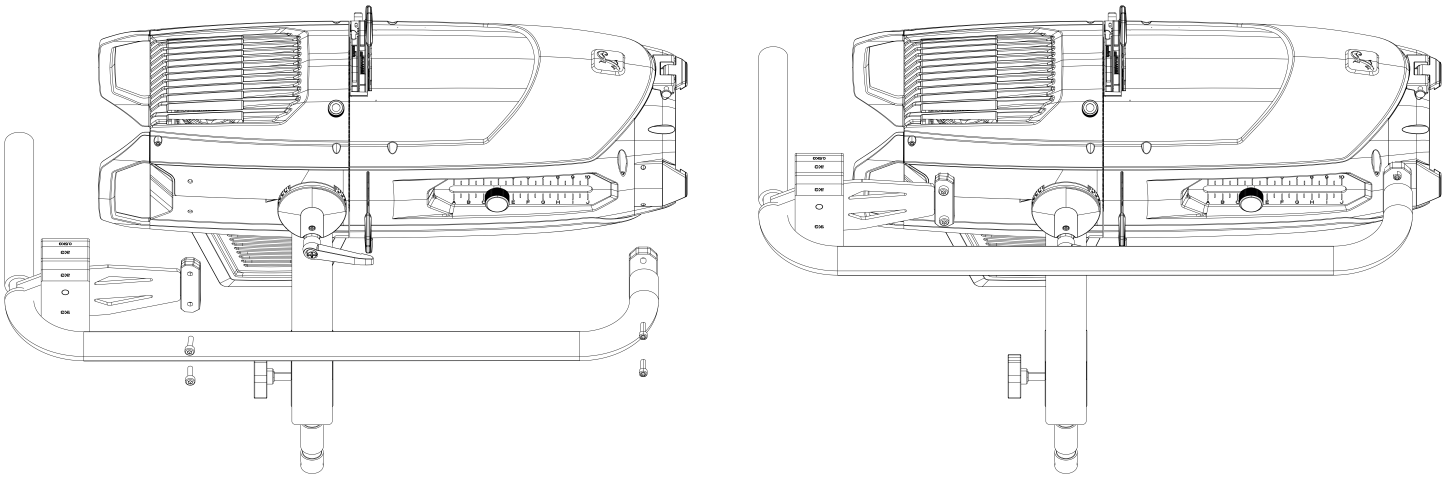

8 Primero atornille el elemento de sujeción previamente aflojado a la barra de agarre utilizando el tornillo correspondiente (par de apriete: 2,7 (±0,2) Nm) y luego apriételo en la luz con dos de los tornillos Allen suministrados (par de apriete: 2,7 (±0,2) Nm).

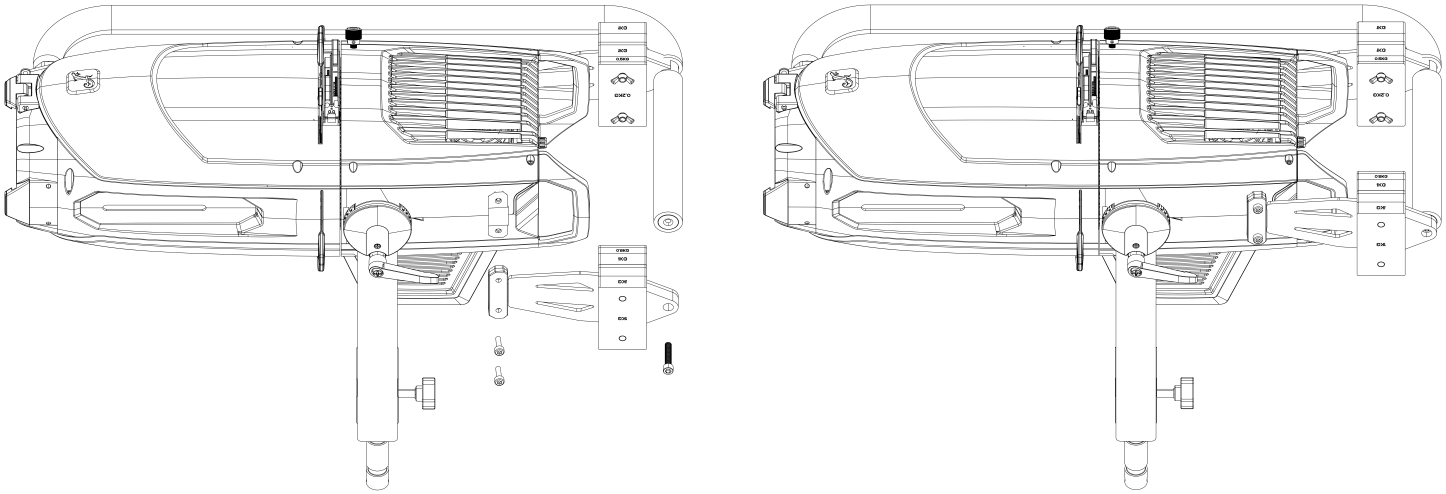

El juego de seguimiento se suministra con un brazo de montaje Gravity y una bandeja de montaje para fijar el controlador DMX (también incluido en el contenido del embalaje) a la barra de agarre.

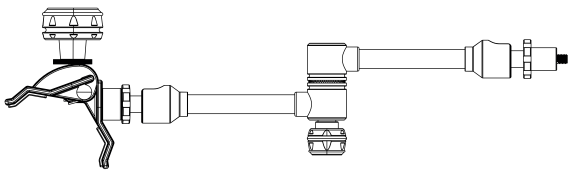

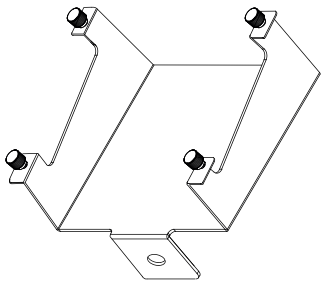

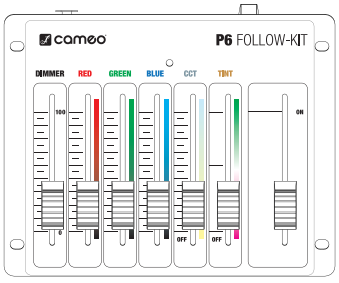

Cameo®
is a registered brand of the Adam Hall Group.

Adam Hall GmbH | Adam-Hall-Str. 1
61267 Neu-Anspach | Germany

Phone: +49 60 81 · 94 19-0
adamhall.com

INSTRUCCIONES DE MONTAJE **CLP6FOLLOWKIT**

JUEGO DE SEGUIMIENTO PARA LA LUZ DE PERFIL CAMEO® **CLP6**

9 Afloje los cuatro tornillos de mariposa de la bandeja de montaje, coloque el controlador DMX en la bandeja de montaje y fíjelo con los cuatro tornillos previamente aflojados.

10 Fije la bandeja de montaje con el controlador DMX al brazo de montaje utilizando la tuerca adjunta con rosca de 3/8“.

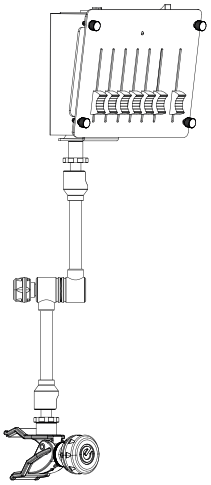

11 Ahora sujete el brazo de retención con la bandeja de montaje y el controlador DMX en la posición deseada en la barra de agarre (mire la flecha para ver la zona) y conecte la salida DMX del controlador a la entrada DMX de la luz con un cable DMX. Para controlar la luz con el controlador de seis canales, active el modo de funcionamiento 6CH Follow Spot DMX en el menú de la luz.

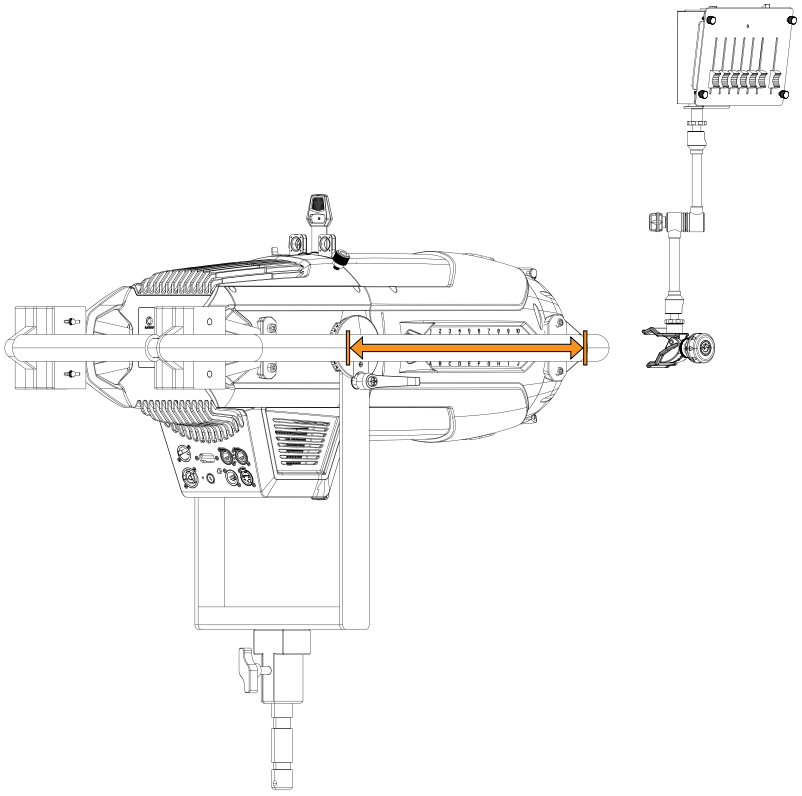

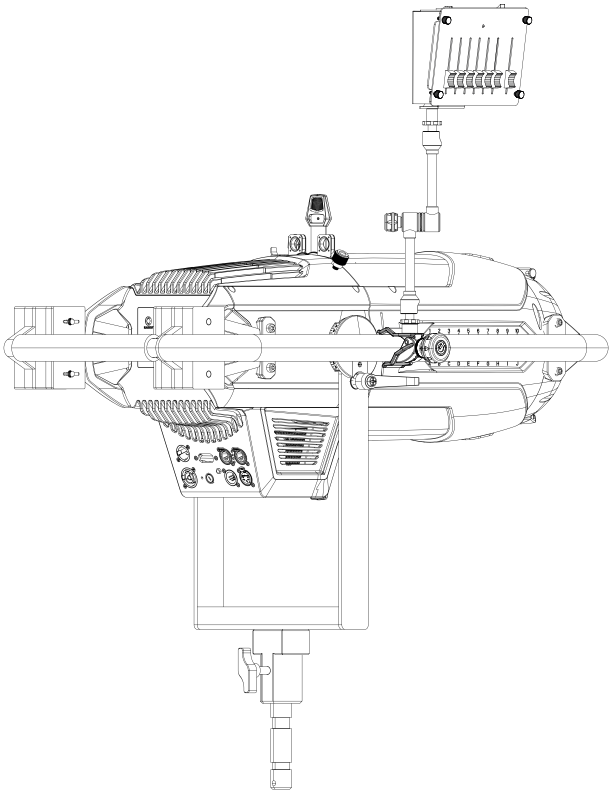

INSTRUCCIONES DE MONTAJE **CLP6FOLLOWKIT**

JUEGO DE SEGUIMIENTO PARA LA LUZ DE PERFIL CAMEO® **CLP6**

Si es necesario, la luz puede equilibrarse con pesos adicionales de diferente magnitud (algunos premontados, otros suministrados por separado). En la parte trasera de la barra de agarre hay pernos roscados con sus correspondientes tuercas de mariposa para fijar los contrapesos.

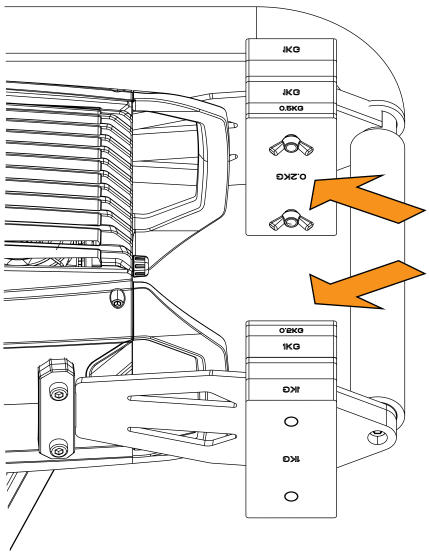

ESPECIFICACIONES TÉCNICAS

Número de artículo	CLP6FOLLOWKIT
Tipo de producto	Juego de seguimiento para la luz Cameo P6
Componentes	- Soporte de montaje con espiga de TV de 28 mm - Barra de agarre en L (montable en ambos lados, con revestimiento de espuma) - Bandeja de montaje para controlador CLCONTROL6 DMX - Controlador CLCONTROL6 DMX con adhesivo «follow-kit» - Brazo de montaje Gravity GMAVARIARMM38 - Pesos adicionales para equilibrar la luz - Juego de tornillos
Material	Acero
Color	Negro
Peso	22,9 kg

RECICLAJE

EMBALAJE:

1. El embalaje puede reciclarse siguiendo canales habituales de eliminación de residuos.
2. Por favor, separe el embalaje de acuerdo con las normas de eliminación de residuos y las normas de reciclaje de su país.

PRODUCTOS SIN ELECTRÓNICA:

Elimine el producto de acuerdo con las normas de eliminación aplicables en su país.

INSTRUCCIONES DE MONTAJE **CLP6FOLLOWKIT**

JUEGO DE SEGUIMIENTO PARA LA LUZ DE PERFIL CAMEO® **CLP6**

PRODUCTOS CON ELECTRÓNICA:

1. Este aparato está sujeto a la Directiva Europea sobre Residuos de Aparatos Eléctricos y Electrónicos en su versión modificada. Directiva RAEE sobre residuos de aparatos eléctricos y electrónicos. Los aparatos electrónicos no deben depositarse en la basura doméstica. Los aparatos desechados deben eliminarse a través de un servicio de eliminación de residuos autorizado o de una empresa municipal de eliminación de residuos. Respete la normativa vigente en su país.
2. Respete todas las leyes de eliminación aplicables en su país.
3. Como cliente particular, puede obtener información sobre las opciones de eliminación respetuosas con el medioambiente en el establecimiento donde ha adquirido el producto o de las autoridades regionales competentes.

DECLARACIÓN DEL FABRICANTE

Garantía del fabricante y limitación de responsabilidad

Adam Hall GmbH, Adam-Hall-Str. 1, D-61267 Neu Anspach/Correo electrónico info@adamhall.com/+49 (0)6081/9419-0

Puede consultar nuestras condiciones de garantía y la limitación de responsabilidad vigentes en:

https://cdn-shop.adamhall.com/media/pdf/Manufacturers-Declarations-CAMEO_DE_EN_ES_FR.pdf

Póngase en contacto con su distribuidor para obtener servicio técnico.

Conformidad CE

Por la presente, Adam Hall GmbH declara que este producto cumple las siguientes directrices (si procede):

Directiva de baja tensión (2014/35/UE)

Directiva EMC (2014/30/UE)

RoHS (2011/65/UE)

RED (2014/53/UE)

Declaración de conformidad EC

Las declaraciones de conformidad de los productos sujetos a las directivas LVD, EMC y RoHS pueden solicitarse a info@adamhall.com

Las declaraciones de conformidad de los productos sujetos a la directiva RED pueden descargarse de www.adamhall.com/compliance/

¡Sujeto a erratas y errores, así como a modificaciones técnicas o de otro tipo!

INSTRUKCJA MONTAŻU **CLP6FOLLOWKIT**

ZESTAW PROWADZĄCY DO REFLEKTORA PROFILOWEGO CAMEO® **CLP6**

PRZEZNACZENIE

Niniejszy element jest akcesorium przeznaczonym wyłącznie do stosowania z reflektorami profilowymi Cameo CLP6.
Niniejsza instrukcja montażu nie zastępuje instrukcji obsługi powiązanego produktu. Zawsze najpierw przeczytać instrukcję obsługi.
To akcesorium nie ma wpływu na przeznaczenie powiązanego produktu.
Przestrzegać instrukcji bezpieczeństwa zawartych w instrukcji obsługi powiązanego produktu!
Dane techniczne zawarte w instrukcji obsługi mogą ulec zmianie w związku z zastosowaniem tego akcesorium.

PRZEZNACZENIE

1. Przeczytać uważnie niniejszą instrukcję.
2. Wszystkie informacje i instrukcje należy przechowywać w bezpiecznym miejscu.
3. Postępować zgodnie z instrukcją.
4. Akcesorium należy używać wyłącznie w zalecany sposób.

ZAGROŻENIE: Przechowywać poza zasięgiem dzieci. Produkt zawiera małe części i materiały opakowaniowe, które mogą zostać połknięte! Plastikowe torby należy przechowywać w miejscu niedostępnym dla dzieci!

ZAWARTOŚĆ OPAKOWANIA

Wyjąć produkt z opakowania i usunąć wszystkie materiały opakowaniowe.

Sprawdzić, czy przesyłka jest kompletna i nienaruszona, a jeśli dostawa jest niekompletna lub uszkodzona, natychmiast powiadomić sprzedawcę.

Zawartość opakowania obejmuje:

- Wspornik montażowy z trzpieniem TV 28 mm
- Uchwyt w kształcie litery L (z możliwością montażu po obu stronach, z osłoną piankową)
- Półka montażowa dla sterownika DMX CLCONTROL6
- Sterownik DMX CLCONTROL6 z naklejką „follow-kit”
- Ramię montażowe Gravity GMAVARIARMM38
- Dodatkowe obciążniki do wyważenia reflektora
- Zestaw śrub

Informacje dotyczące bezpieczeństwa i zgodności (instrukcja montażu do pobrania po zeskanowaniu kodu QR)

ZALECENIE: Zdemontować i zamontować wsporniki montażowe przy udziale dwóch osób.

INSTALACJA

Najpierw odłączyć lampę od zasilania (wyciągnąć wtyczkę) i umieścić ją na płaskiej powierzchni.

Poniższe czynności należy wykonać po obu stronach wspornika montażowego:

INSTRUKCJA MONTAŻU **CLP6FOLLOWKIT**

ZESTAW PROWADZĄCY DO REFLEKTORA PROFILOWEGO CAMEO® **CLP6**

1 Używając odpowiedniego narzędzia, wykręcić śrubę krzyżakową z osłony. Odkręcić śrubę i zdjąć zaślepkę ze wspornika montażowego.

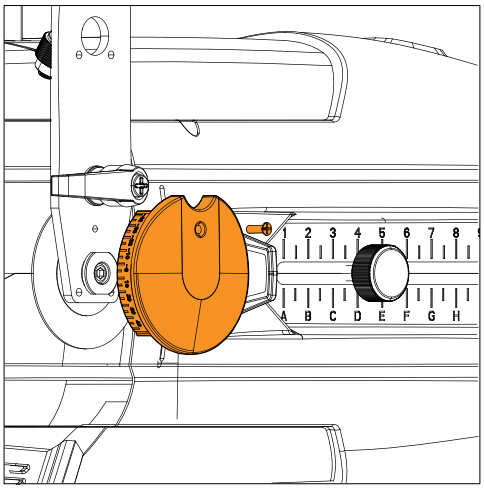

2 Poluzować dźwignię zaciskową z gwintem wewnętrznym, a następnie zdjąć dźwignię oraz obie podkładki ze śruby zamkowej (zachować kolejność: śrubę zamkową wyjąć dopiero po zdemontowaniu wspornika montażowego).

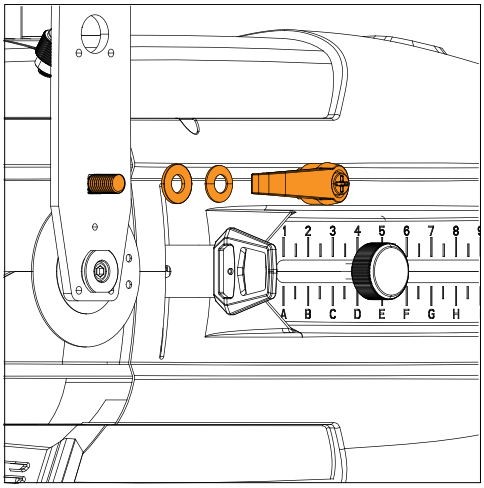

3 Poluzować śrubę imbusową, a następnie wyjąć ją razem z podkładką sprężystą. Poluzować tuleję gwintowaną, używając odpowiedniego klucza płaskiego.

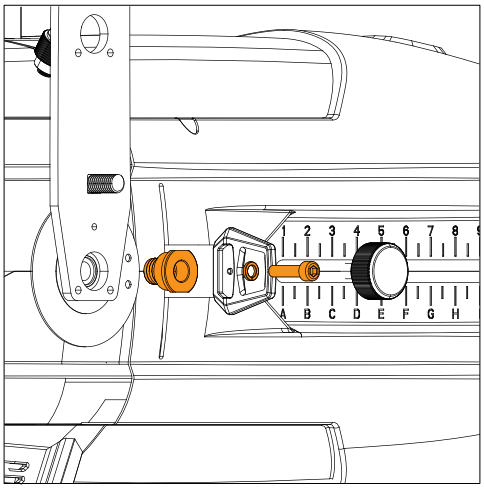

Cameo®
is a registered brand of the Adam Hall Group.

Adam Hall GmbH | Adam-Hall-Str. 1
61267 Neu-Anspach | Germany

Phone: +49 60 81 · 94 19-0
adamhall.com

INSTRUKCJA MONTAŻU **CLP6FOLLOWKIT**

ZESTAW PROWADZĄCY DO REFLEKTORA PROFILOWEGO CAMEO® **CLP6**

4 Wykonać czynności montażu wspornika montażowego w odwrotnej kolejności. Podczas montażu upewnić się, że tarcza blokująca na reflektorze znajduje się pomiędzy łbem śruby zamkowej a wspornikiem.

Moment dokręcania tulei gwintowanej: 2 (±0,3) Nm

Moment dokręcania śruby imbusowej: 2 (±0.3) Nm

Moment dokręcania śruby krzyżakowej osłony: 0.6 (±0.1) Nm

5 Zamontować reflektor na odpowiednim statywie (brak w zestawie), ustawić go w pozycji poziomej i dokręcić dźwignie zaciskowe, aby ustalić kierunek rozproszenia światła.

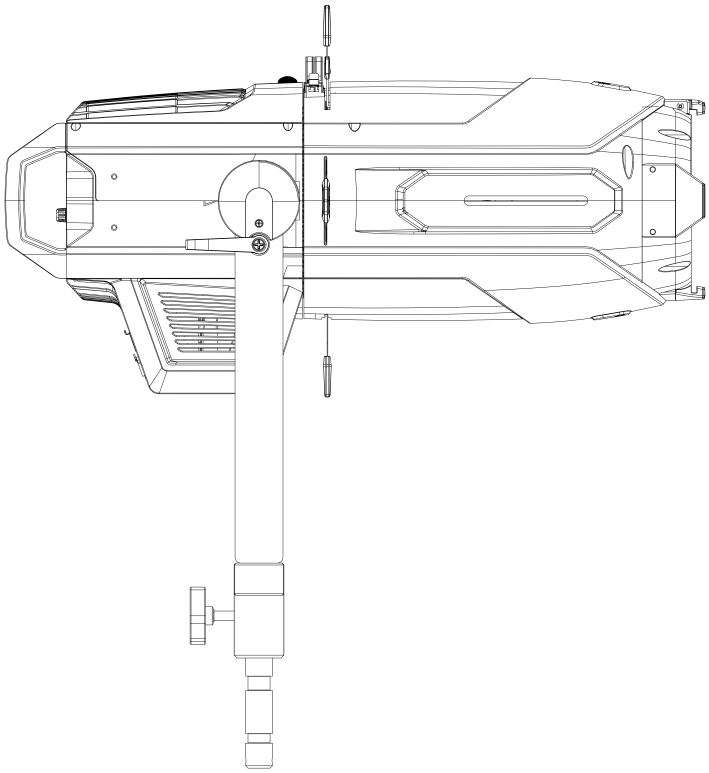

6 Używając odpowiedniego narzędzia, poluzować element mocujący na krótszym boku uchwytu w kształcie litery L.

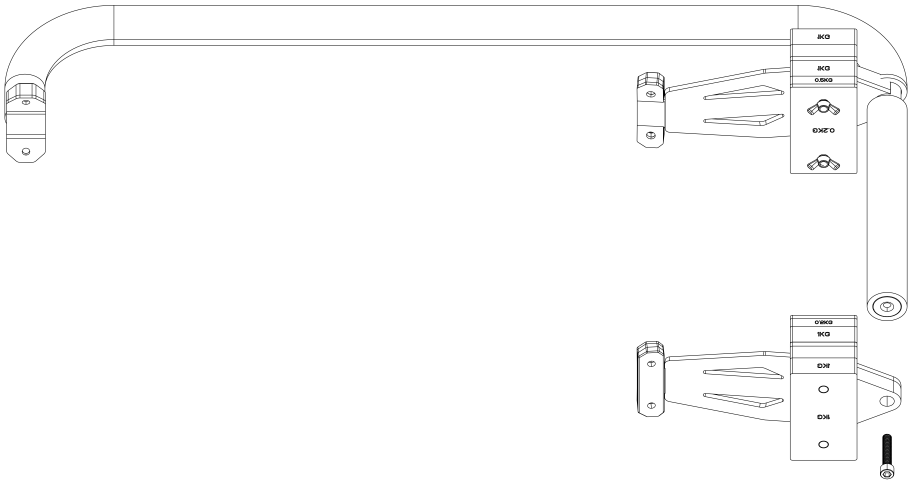

INSTRUKCJA MONTAŻU **CLP6FOLLOWKIT**

ZESTAW PROWADZĄCY DO REFLEKTORA PROFILOWEGO CAMEO® **CLP6**

7 Przykręcić uchwyt do wybranego boku reflektora za pomocą czterech dołączonych śrub imbusowych i odpowiedniego narzędzia (moment dokręcania: 2,7 (±0,2) Nm).

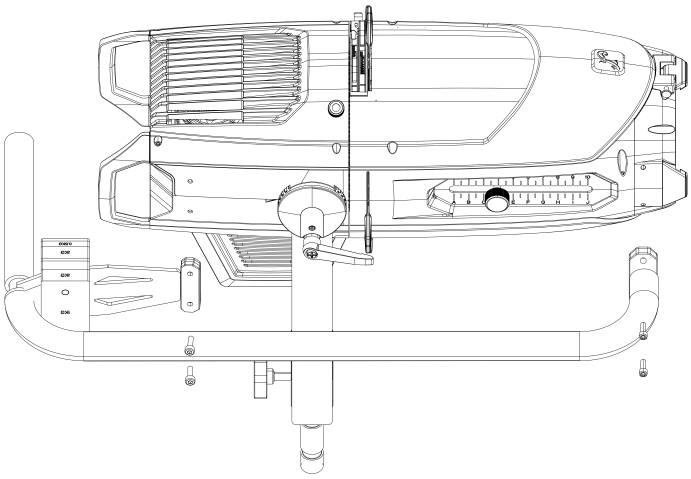

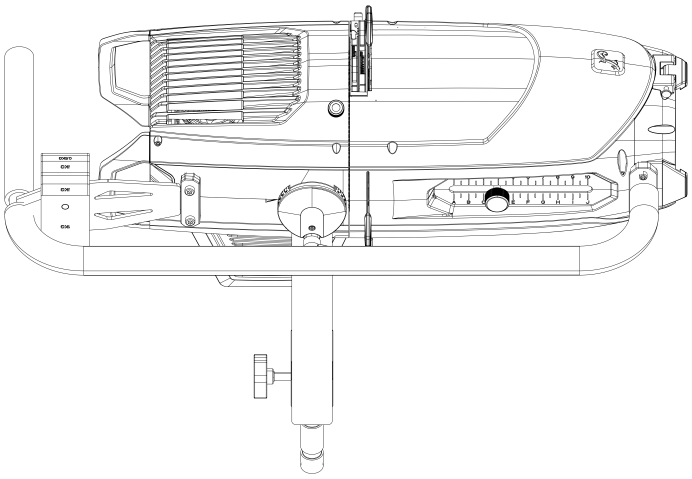

8 Najpierw przykręcić wcześniej poluzowany element mocujący do uchwytu za pomocą odpowiedniej śruby (moment dokręcania: 2,7 (±0,2) Nm), a następnie dokręcić go do reflektora dwiema dołączonymi śrubami imbusowymi (moment dokręcania: 2,7 (±0,2) Nm).

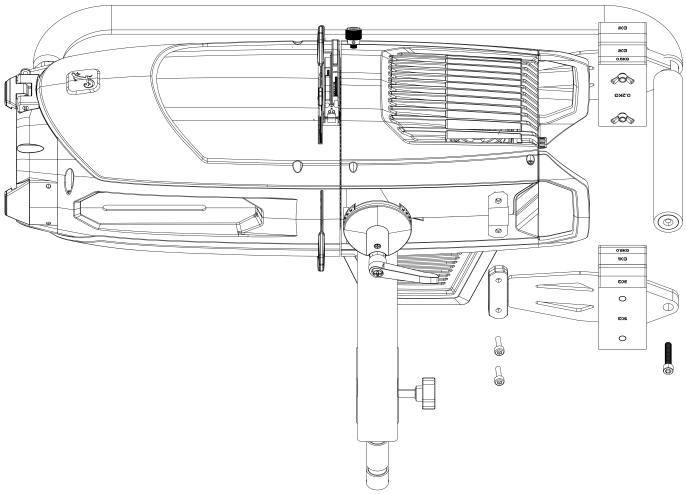

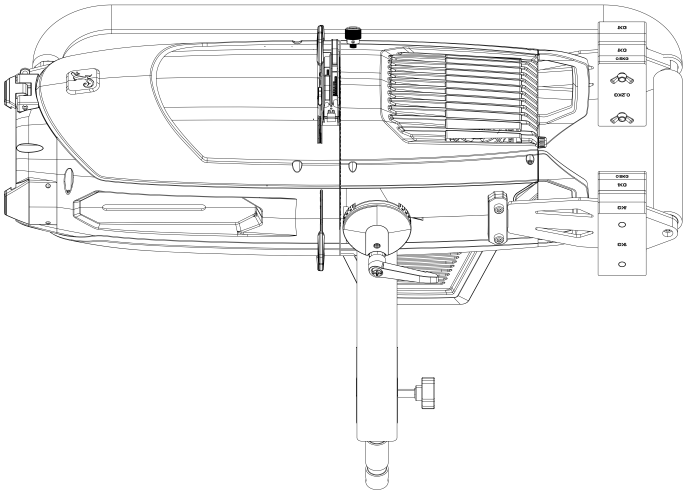

Zestaw prowadzący dostarczany jest z ramieniem montażowym Gravity oraz półką montażową do przymocowania sterownika DMX (również w zestawie) do uchwytu.

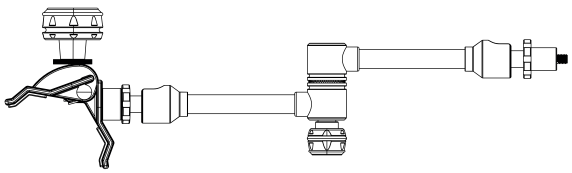

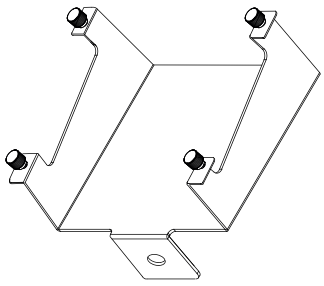

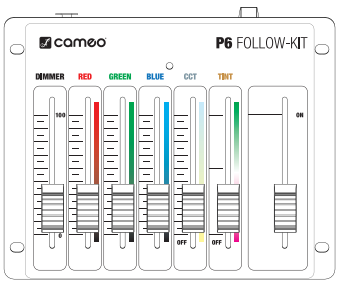

Cameo®
is a registered brand of the Adam Hall Group.

Adam Hall GmbH | Adam-Hall-Str. 1
61267 Neu-Anspach | Germany

Phone: +49 60 81 · 94 19-0
adamhall.com

INSTRUKCJA MONTAŻU **CLP6FOLLOWKIT**

ZESTAW PROWADZĄCY DO REFLEKTORA PROFILOWEGO CAMEO® **CLP6**

9 Odkręcić cztery śruby radełkowane z półki montażowej, umieścić sterownik DMX na półce i zabezpieczyć go za pomocą czterech wcześniej odkręconych śrub.

10 Przymocować półkę montażową wraz ze sterownikiem DMX do ramienia montażowego za pomocą dołączonej nakrętki z gwintem 3/8“.

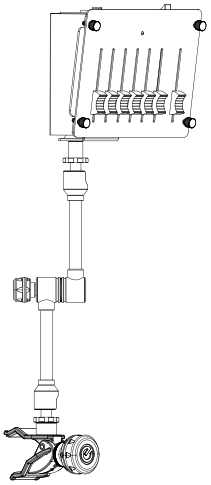

11 Zamocować ramię wraz z półką i sterownikiem DMX w wybranym miejscu na uchwycie (zob. strzałka wskazująca obszar) i połączyć wyjście DMX sterownika z wejściem DMX reflektora za pomocą kabla DMX. Aby sterować reflektorem za pomocą sterownika sześciokanałowego, aktywować tryb pracy 6CH Follow Spot DMX w menu reflektora.

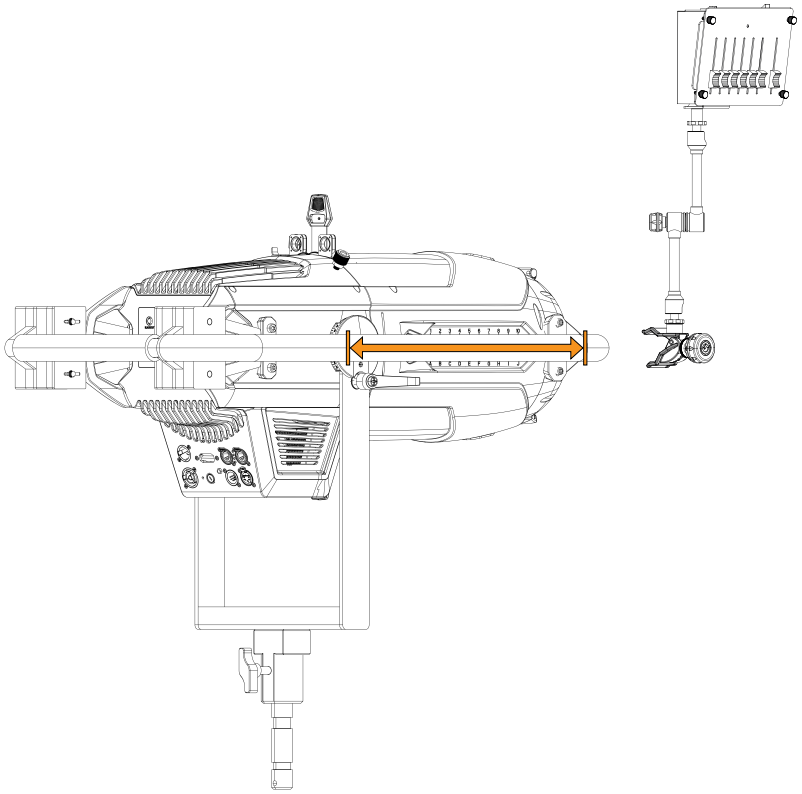

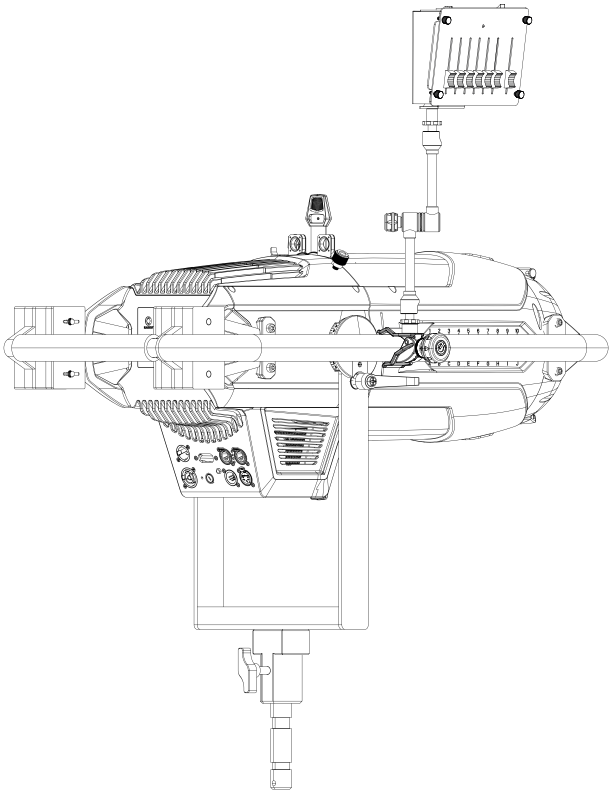

INSTRUKCJA MONTAŻU **CLP6FOLLOWKIT**

ZESTAW PROWADZĄCY DO REFLEKTORA PROFILOWEGO CAMEO® **CLP6**

W razie potrzeby wyważyć reflektor za pomocą dodatkowych obciążników o różnej masie (część zamontowana fabrycznie, część dostarczona osobno). Śruby gwintowane wraz z odpowiednimi nakrętkami motylkowymi do mocowania obciążników znajdują się w tylnej części uchwytu.

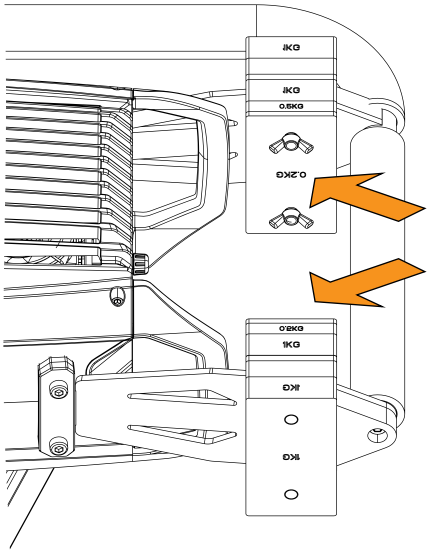

DANE TECHNICZNE

Numer artykułu	CLP6FOLLOWKIT
Typ produktu	Zestaw prowadzący (chaser set) do reflektora Cameo P6
Komponenty	- Wspornik montażowy z trzpieniem TV 28 mm - Uchwyt w kształcie litery L (z możliwością montażu po obu stronach, z osłoną piankową) - Półka montażowa dla sterownika CLCONTROL6 DMX - Sterownik DMX CLCONTROL6 z naklejką „follow-kit” - Ramię montażowe Gravity GMAVARIARMM38 - Dodatkowe obciążniki do wyważenia reflektora - Zestaw śrub
Materiał	Stal
Kolor	Czarny
Masa	22,9 kg

UTYLIZACJA

OPAKOWANIE:

1. Opakowania można wprowadzić do cyklu recyklingu materiałów do ponownego wykorzystania przy użyciu standardowych metod utylizacji.
2. Należy oddzielać opakowania zgodnie z przepisami dotyczącymi utylizacji i recyklingu obowiązującymi w danym kraju.

PRODUKTY BEZ ELEKTRONIKI:

Zutylizować produkt zgodnie z obowiązującymi w danym kraju przepisami dotyczącymi utylizacji.

INSTRUKCJA MONTAŻU **CLP6FOLLOWKIT**

ZESTAW PROWADZĄCY DO REFLEKTORA PROFILOWEGO CAMEO® **CLP6**

PRODUKT Z ELEKTRONIKĄ:

1. Niniejsze urządzenie podlega Europejskiej Dyrektywie w sprawie Zużytego Sprzętu Elektrycznego i Elektronicznego, z późniejszymi zmianami. Dyrektywa WEEE Zużyty Sprzęt Elektryczny i Elektroniczny. Urządzenia elektroniczne nie należą do odpadów domowych. Zużyte urządzenie zutylizować za pośrednictwem autoryzowanej firmy zajmującej się utylizacją odpadów lub zakładu utylizacji odpadów komunalnych. Przestrzegać odpowiednich przepisów obowiązujących w danym kraju.
2. Przestrzegać wszystkich przepisów dotyczących utylizacji obowiązujących w danym kraju.
3. Jako klient prywatny można uzyskać informacje na temat przyjaznych dla środowiska opcji utylizacji od sprzedawcy produktu lub odpowiednich władz regionalnych.

DEKLARACJE PRODUCENTA

Gwarancja producenta i ograniczenie odpowiedzialności

Adam Hall GmbH, Adam-Hall-Str. 1, D-61267 Neu Anspach / E-mail info@adamhall.com / +49 (0)6081 / 9419-0

Nasze aktualne warunki gwarancji i ograniczenia odpowiedzialności są dostępne pod adresem:

https://cdn-shop.adamhall.com/media/pdf/Manufacturers-Declarations-CAMEO_DE_EN_ES_FR.pdf

W sprawie serwisu należy skontaktować się ze sprzedawcą.

Zgodność z CE

Adam Hall GmbH niniejszym potwierdza, że niniejszy produkt spełnia następujące wytyczne (w stosownych przypadkach):

Dyrektywa niskonapięciowa (2014/35/UE)

Dyrektywa EMC (2014/30/UE)

RoHS (2011/65/UE)

RED (2014/53/UE)

Deklaracja zgodności EC

Deklaracje zgodności dla produktów podlegających dyrektywie LVD, EMC, RoHS można zamówić pd adresem info@adamhall.com

Deklaracje zgodności dla produktów podlegających dyrektywie RED można pobrać ze strony www.adamhall.com/compliance/

Zastrzega się możliwość wystąpienia błędów w druku i pomyłek, a także zmian technicznych i innych!

ISTRUZIONI DI INSTALLAZIONE **CLP6FOLLOWKIT**

SET DI INSEGUIMENTO PER IL FARO A PROFILO CAMEO® **CLP6**

USO PREVISTO

Questo articolo è un accessorio di un prodotto specifico e deve essere utilizzato esclusivamente con i fari a profilo Cameo CLP6.
Queste istruzioni di installazione non sostituiscono il manuale di istruzioni del prodotto associato. Leggi sempre prima il manuale di istruzioni.
Questo accessorio non influisce sull'uso previsto del prodotto associato.
Osservare le istruzioni di sicurezza nel manuale di istruzioni del prodotto associato.
I dati tecnici riportati nel manuale di istruzioni potrebbero cambiare in relazione a questo accessorio.

USO PREVISTO

1. Leggi attentamente questo manuale.
2. Conservare tutte le informazioni e le istruzioni in un luogo sicuro.
3. Seguire le istruzioni.
4. Utilizzare il dispositivo solo secondo il modo previsto.

PERICOLO Tenere fuori dalla portata dei bambini. Il prodotto contiene parti piccole e materiali di imballaggio che possono essere ingeriti! I sacchetti di plastica devono essere tenuti fuori dalla portata dei bambini!

CONTENUTO DELL'IMBALLAGGIO

Estrarre il prodotto dalla confezione ed eliminare tutto il materiale di imballaggio.

Controllare che la consegna sia completa e intatta. In caso di materiale non completo o danneggiato, informare immediatamente il partner di distribuzione.

La confezione contiene:

- Staffa di montaggio con perno TV da 28 mm
- Manubrio a L (montabile su entrambi i lati, con rivestimento in schiuma)
- Vassoio di montaggio per il controller CLCONTROL6 DMX
- Controller CLCONTROL6 DMX con adesivo per il follow-kit
- Braccio di montaggio Gravity GMAVARIARMM38
- Pesi aggiuntivi per bilanciare il faro
- Set di viti

Informazioni su conformità e sicurezza (istruzioni di installazione scaricabili con codice QR)

CONSIGLIO: smontare e montare le staffe di montaggio in due persone.

INSTALLAZIONE

Per prima cosa scollegare il faro dalla rete elettrica (estrarre la spina) e posizionarlo su una superficie piana.

I passaggi seguenti devono essere eseguiti su entrambi i lati della staffa di montaggio.

ISTRUZIONI DI INSTALLAZIONE **CLP6FOLLOWKIT**

SET DI INSEGUIMENTO PER IL FARO A PROFILO CAMEO® **CLP6**

1 Usare uno strumento adatto per svitare la vite Phillips dal coperchio. Rimuovere la vite e il coperchio dalla staffa di montaggio.

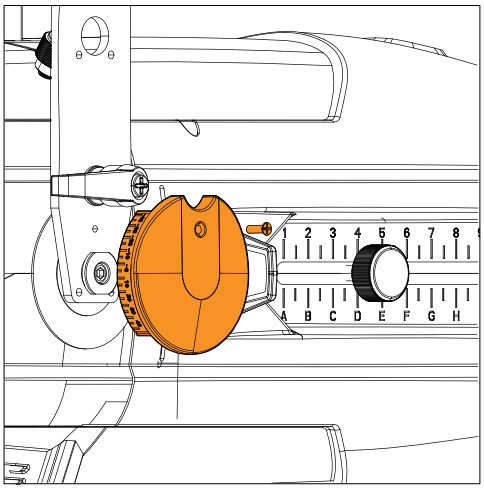

2 Allentare la leva del morsetto con filettatura interna e rimuovere la leva e le due rondelle dal bullone (osservare la sequenza: il bullone può essere rimosso solo dopo aver smontato la staffa di montaggio).

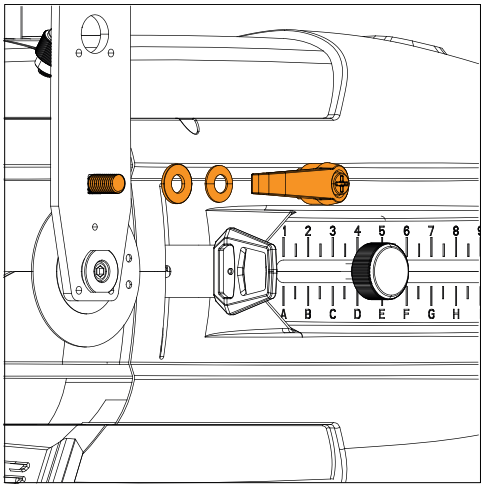

3 Allentare la vite a brugola e rimuoverla insieme alla rondella elastica. Quindi allentare il manicotto a vite con una chiave aperta adatta.

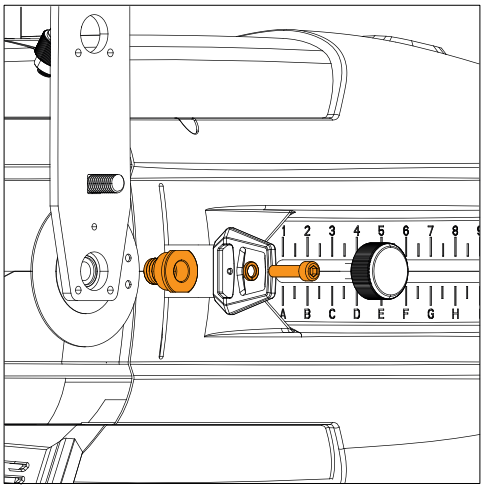

Cameo®
is a registered brand of the Adam Hall Group.

Adam Hall GmbH | Adam-Hall-Str. 1
61267 Neu-Anspach | Germany

Phone: +49 60 81 · 94 19-0
adamhall.com

ISTRUZIONI DI INSTALLAZIONE **CLP6FOLLOWKIT**

SET DI INSEGUIMENTO PER IL FARO A PROFILO CAMEO® **CLP6**

4 Eseguire i passaggi per l'installazione di una staffa di montaggio in ordine inverso. Durante l'installazione, assicurarsi che il disco di bloccaggio del faro sia posizionato tra la testa del bullone e la staffa.

Coppia di serraggio del manicotto a vite: 2 (±0,3) Nm

Coppia di serraggio della vite a brugola: 2 (±0,3) Nm

Coppia di serraggio della vite Phillips per il coperchio: 0,6 (±0,1) Nm

5 Ora montare il faro su un supporto adatto (non incluso nel contenuto dell'imballaggio), posizionare il faro in orizzontale e stringere le leve di fissaggio per regolare la direzione della dispersione.

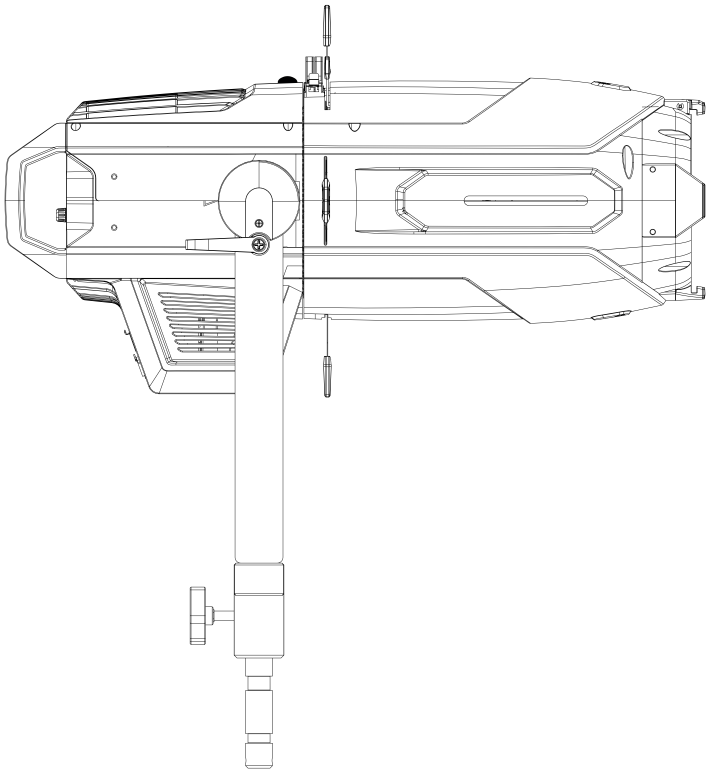

6 Utilizzare un attrezzo adatto per allentare l'elemento di fissaggio sul lato corto del manubrio a L.

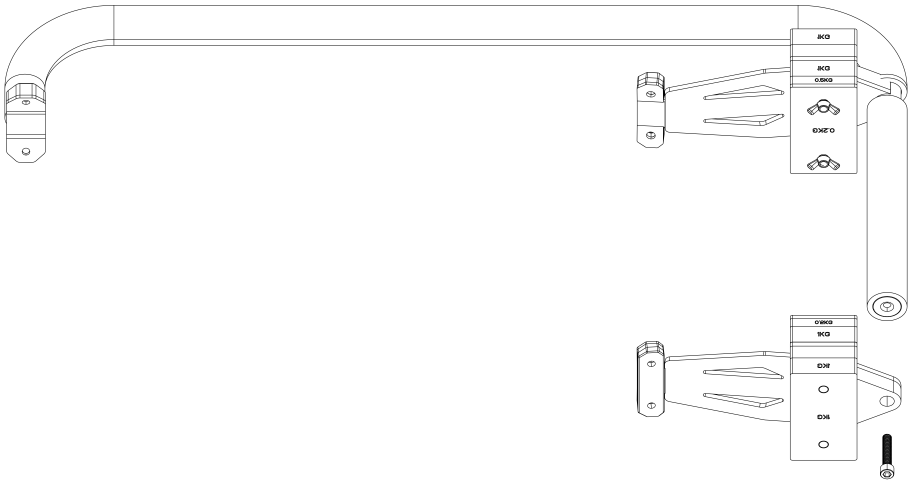

ISTRUZIONI DI INSTALLAZIONE **CLP6FOLLOWKIT**

SET DI INSEGUIMENTO PER IL FARO A PROFILO CAMEO® **CLP6**

7 Avvitare il manubrio al lato desiderato della luce utilizzando quattro viti a brugola in dotazione e un attrezzo adatto (coppia di serraggio: 2,7 (±0,2) Nm).

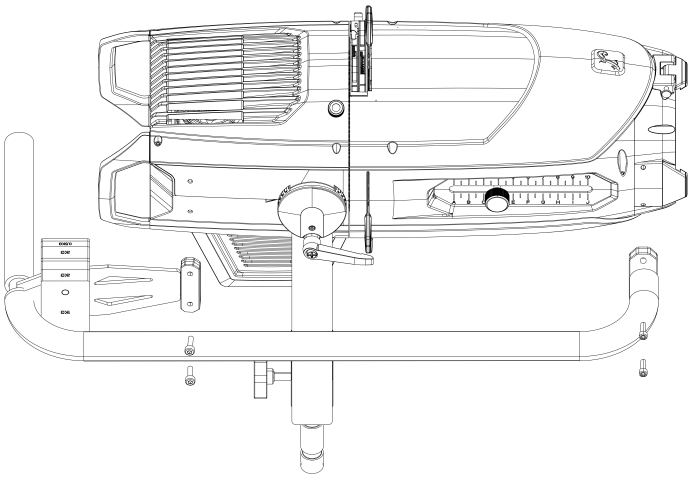

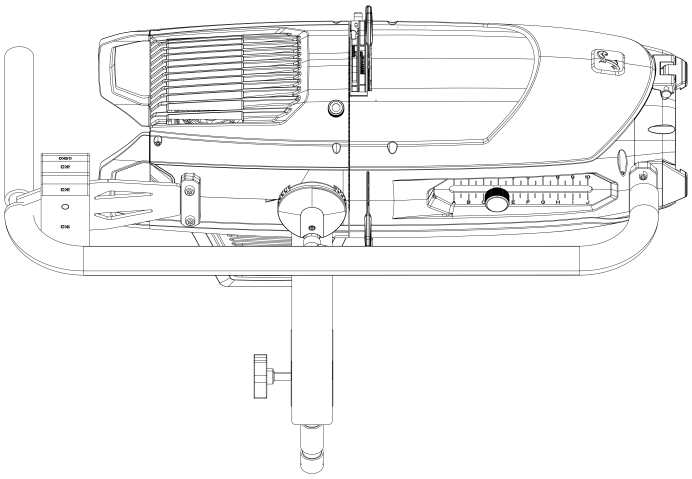

8 Per prima cosa avvitare l'elemento di fissaggio precedentemente allentato al manubrio utilizzando la vite corrispondente (coppia di serraggio: 2,7 (±0,2) Nm) e poi stringere al faro utilizzando due delle viti a brugola in dotazione (coppia di serraggio: 2,7 (±0,2) Nm).

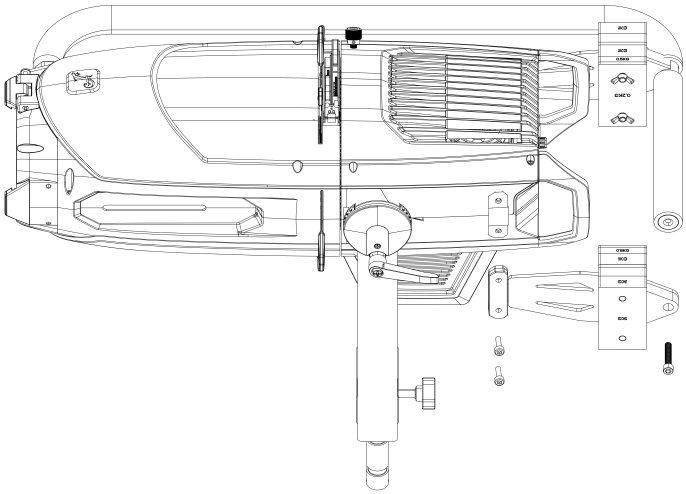

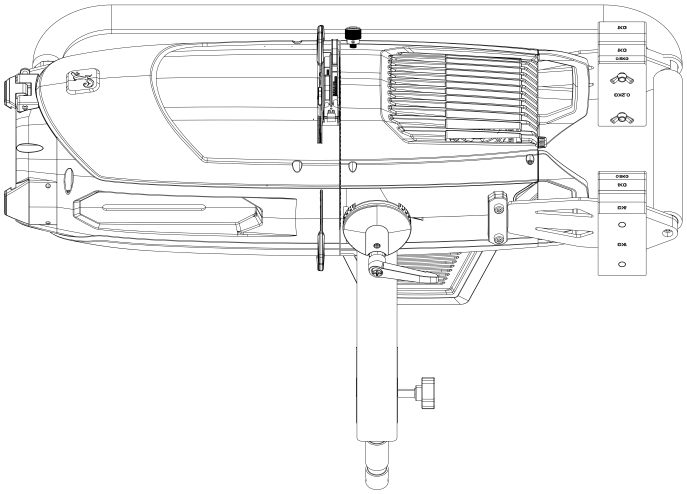

Il set di inseguitori viene fornito con un braccio di montaggio Gravity e un vassoio di montaggio per fissare il controller DMX (anch'esso incluso nel contenuto dell'imballaggio) al manubrio.

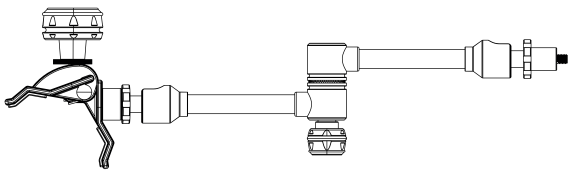

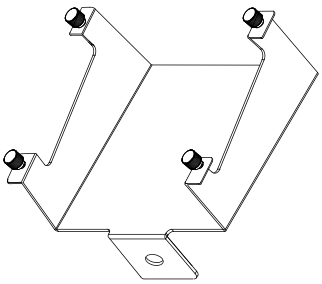

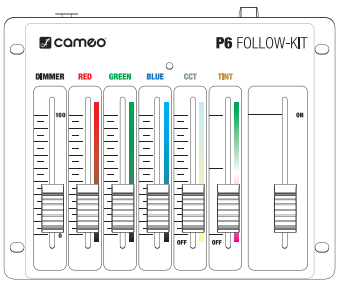

Cameo®
is a registered brand of the Adam Hall Group.

Adam Hall GmbH | Adam-Hall-Str. 1
61267 Neu-Anspach | Germany

Phone: +49 60 81 · 94 19-0
adamhall.com

ISTRUZIONI DI INSTALLAZIONE **CLP6FOLLOWKIT**

SET DI INSEGUIMENTO PER IL FARO A PROFILO CAMEO® **CLP6**

9 Allentare le quattro viti a testa zigrinata del vassoio di montaggio, posizionare il controller DMX nel vassoio di montaggio e fissarlo con le quattro viti allentate in precedenza.

10 Fissare il vassoio di montaggio con il controller DMX al braccio di montaggio utilizzando il dado in dotazione con filettatura da 3/8“.

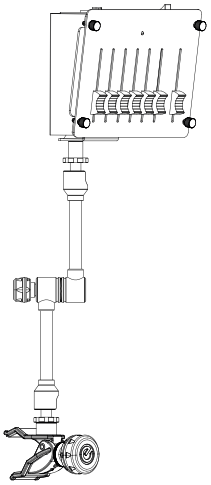

11 Ora fissare il braccio di supporto con il vassoio di montaggio e il controller DMX nella posizione desiderata sul manubrio (vedere la freccia per l'area) e collegare l'uscita DMX del controller all'ingresso DMX del faro con un cavo DMX. Per controllare il faro con il controller a sei canali, attivare la modalità operativa 6CH Follow Spot DMX nel menu del faro.

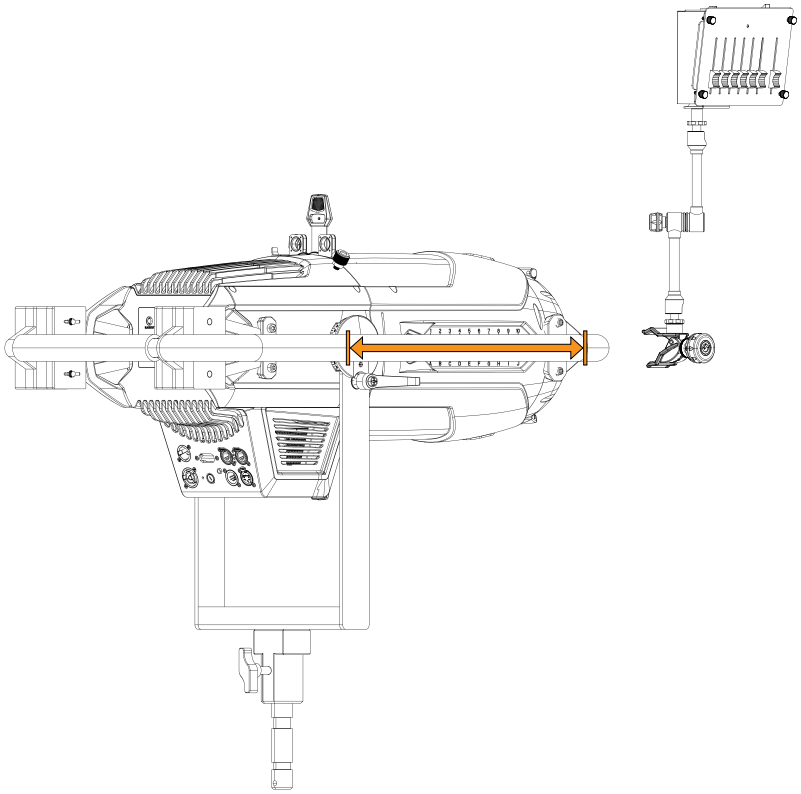

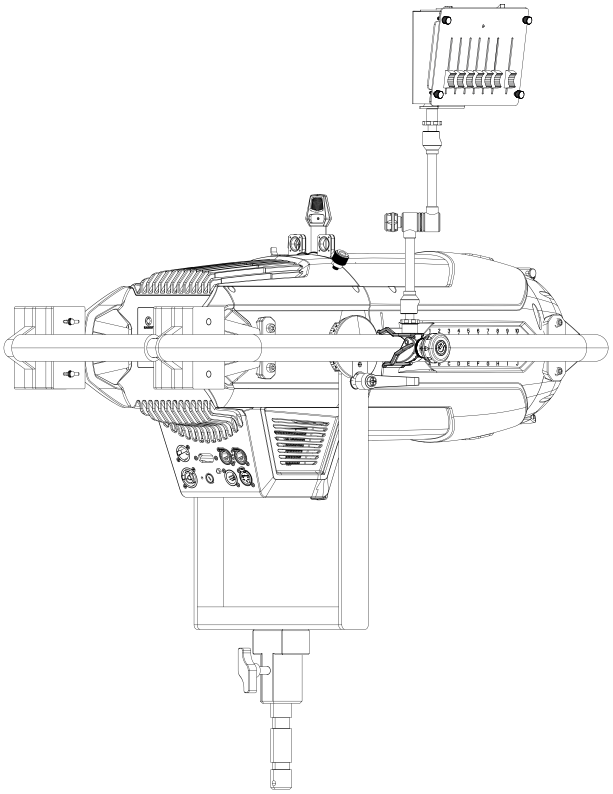

ISTRUZIONI DI INSTALLAZIONE **CLP6FOLLOWKIT**

SET DI INSEGUIMENTO PER IL FARO A PROFILO CAMEO® **CLP6**

Se necessario, il faro può essere bilanciato con pesi aggiuntivi di peso variabile (alcuni preassemblati, altri forniti separatamente). Nella parte posteriore del manubrio sono presenti dei bulloni filettati con relativi dadi ad alette per il fissaggio dei pesi.

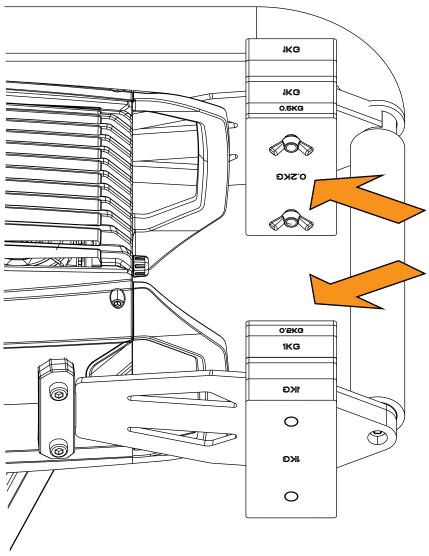

SPECIFICHE TECNICHE

Numero articolo	CLP6FOLLOWKIT
Tipologia di prodotto	Set di inseguimento per il faro Cameo P6
Componenti	- Staffa di montaggio con perno TV da 28 mm - Manubrio a L (montabile su entrambi i lati, con rivestimento in schiuma) - Vassoio di montaggio per il controller CLCONTROL6 DMX - Controller CLCONTROL6 DMX con adesivo kit di inseguimento - Braccio di montaggio Gravity GMAVARIARMM38 - Pesi aggiuntivi per il bilanciamento del faro - Set di viti
Materiale	Acciaio
Colore	Nero
Peso	22,9 kg

SMALTIMENTO

IMBALLAGGIO

1. Gli imballaggi possono essere immessi nel ciclo dei materiali riutilizzabili attraverso i consueti metodi di smaltimento.
2. Separare l'imballaggio in conformità alle norme sullo smaltimento e alle disposizioni sul riciclaggio vigenti nel proprio Paese.

PRODOTTI SENZA COMPONENTI ELETTRONICI

Smaltire il prodotto in conformità alle norme di smaltimento vigenti nel proprio Paese.

ISTRUZIONI DI INSTALLAZIONE **CLP6FOLLOWKIT**

SET DI INSEGUIMENTO PER IL FARO A PROFILO CAMEO® **CLP6**

PRODOTTO CON COMPONENTI ELETTRONICI

1. Questo dispositivo è soggetto alla Direttiva europea sui rifiuti di apparecchiature elettriche ed elettroniche nella versione in vigore. Direttiva RAEE: Rifiuti di apparecchiature elettriche ed elettroniche. I dispositivi elettronici non devono essere gettati nei rifiuti domestici. A fine vita, l'apparecchiatura deve essere smaltita tramite un'azienda autorizzata allo smaltimento dei rifiuti o un impianto di smaltimento dei rifiuti urbani. Rispettare le normative in vigore nel proprio Paese.
2. Rispettare tutte le leggi sullo smaltimento vigenti nel proprio Paese.
3. Come cliente privato, è possibile ottenere informazioni sulle opzioni di smaltimento ecologico dal venditore del prodotto o dalle autorità regionali competenti.

DICHIARAZIONI DEL PRODUTTORE

Garanzia del produttore e limitazione di responsabilità

Adam Hall GmbH, Adam-Hall-Str. 1, 61267 Neu Anspach, Germania / Email info@adamhall.com / +49 (0)6081 / 9419-0

Le nostre attuali condizioni di garanzia e la limitazione di responsabilità sono reperibili all'indirizzo:

https://cdn-shop.adamhall.com/media/pdf/Manufacturers-Declarations-CAMEO_DE_EN_ES_FR.pdf

Per l'assistenza, contattare il proprio partner di distribuzione.

Conformità CE

Adam Hall GmbH conferma che questo prodotto soddisfa le seguenti linee guida (ove applicabili):

Direttiva Bassa Tensione (2014/35/UE)

Direttiva EMC (2014/30/UE)

RoHS (2011/65/UE)

RED (2014/53/UE)

Dichiarazione di conformità EC

Le dichiarazioni di conformità per i prodotti soggetti alle direttive LVD, CEE e RoHS possono essere richieste a info@adamhall.com

Le dichiarazioni di conformità per i prodotti soggetti alla direttiva RED possono essere scaricate dalla pagina www.adamhall.com/compliance/

Soggetto a refusi ed errori, nonché a modifiche tecniche o di altro tipo.