MODE D'EMPLOI

cameo®

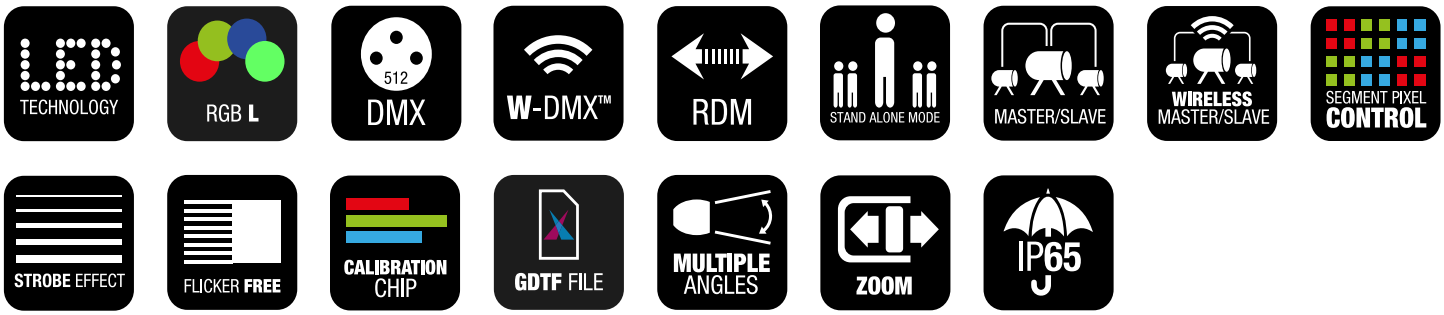



ZIYA® 200 ET 400

PROJECTEUR PAR À LED IP65 AVEC ZOOM

CLZIYA200; CLZIYA400;

fr-FR

TABLE DES MATIÈRES

1 VERSIONS ET RÉVISIONS DU DOCUMENT 6

2 INTRODUCTION 7

2.1 Vous avez fait le bon choix ! 7

2.2 Contacts 7

2.3 Lien vers le centre de téléchargement 7

2.4 Conventions de visualisation dans ce manuel de l'utilisateur 7

3 CONFORMITÉ DES PRODUITS 9

3.1 Déclaration du fabricant 9

3.2 Déclaration de conformité 9

4 CONSIGNES DE SÉCURITÉ 11

4.1 Utilisation prévue 11

4.2 Explication des pictogrammes de sécurité et d'avertissement 11

4.3 Structure des messages d'avertissement 12

4.4 Sécurité générale 12

4.5 Sécurité électrique 13

4.6 Sécurité physique 14

4.7 Sécurité photobiologique 14

4.8 Sécurité thermique 14

4.9 Sécurité sans fil 14

4.10 Sécurité des appareils 15

5 DESCRIPTION DU PRODUIT 16

5.1 Présentation du produit 16

5.2 Accessoires en option 16

5.3 Caractéristiques techniques 17

5.4 Interface d'utilisation 20

6 INFORMATIONS GÉNÉRALES 21

6.1 À propos de la technologie DMX 21

6.1.1 Norme DMX 21

6.1.2 Raccordement DMX 21

6.1.2.1 Raccordement de plusieurs projecteurs 21

6.1.3 Affectation des broches 21

6.1.4 Terminateurs DMX 22

6.1.5 Adaptateurs DMX 22

6.2 Explication de l'indice de protection IP 22
7 PRÉPARATION 24
7.1 Contenu du carton 24
8 INSTALLATION 25
8.1 Présentation du support de fixation en oméga 25
8.2 Fixation d'un support Omega 25
8.3 Utilisation de l'embout TV 27
8.4 Installation du coupe-flux 28
8.5 Fixation à l'aide de câbles de sécurité 29
9 UTILISATION 30
9.1 Alimentation 30
9.1.1 Branchement du câble secteur 30
9.1.2 Déconnexion du câble secteur 30
9.2 Navigation dans l'appareil 31
9.2.1 Utilisation du panneau de commande 31
9.2.2 Activation / désactivation de la fonction de verrouillage automatique 31
9.2.3 Utilisation de l'écran alimenté par batterie 32
9.3 Configuration de l'appareil 32
9.3.1 Réglage de l'adresse DMX de départ 32
9.3.2 Configuration du mode DMX 32
9.3.3 Configuration du mode autonome 33
9.3.4 Configuration de la télécommande EZ 33
9.3.4.1 Commande de l'appareil via CAMEO UNICON® 34
9.3.5 Configuration du mode esclave 34
9.3.6 Mode esclave étendu 34
9.3.6.1 Configuration d'un effet de chenillard 34
9.3.6.2 Configuration d'un effet de chenillard avec synchronisation entre maître et premier esclave 35
9.3.7 Clé d'appairage 35
9.3.8 Appairage d'un récepteur DMX sans fil à un émetteur 35
9.3.9 Déconnexion d'un récepteur DMX sans fil appairé à un émetteur 35
9.4 Présentation de l'écran principal 36
9.5 Sous-menus 36
9.5.1 À propos des sous-menus 36
9.5.2 Menu « Control » 37
9.5.2.1 Niveaux du sous-menu « Stand-Alone » 37
9.5.3 Menu « Settings » 38

9.5.3.1 Niveaux du sous-menu « Wireless » 38
9.5.3.2 Niveaux du sous-menu « Display » 39
9.5.3.3 Niveaux du sous-menu « Dimmer » 40
9.5.3.4 Niveaux du sous-menu « Color Calibration » 41
9.5.3.5 Niveaux du sous-menu « Silent Zoom » 41
9.5.3.6 Niveaux du sous-menu « Fan » 41
9.5.3.7 Niveaux du sous-menu « Signal Fail » 41
9.5.4 Menu « Service » 42
9.5.4.1 Niveaux du sous-menu « Service » 42
9.5.5 Menu « Informations système » 42
9.5.5.1 Niveaux du sous-menu « System Info » 43
10 MISE À JOUR DU MICROLOGICIEL 45
11 MAINTENANCE 46
11.1 Maintenance des produits 46
11.2 Stockage de l'appareil 47
12 RÉPARATION 48
13 MISE AU REBUT 49
13.1 Élimination des emballages 49
13.2 Mise au rebut des appareils 49
14 DMX CONTROL TABLE 50
INDEX 60

1 VERSIONS ET RÉVISIONS DU DOCUMENT

Version	Date	Modifications
v1.0	04/2026	Version originale

2 INTRODUCTION

2.1 VOUS AVEZ FAIT LE BON CHOIX !

Ce produit a été développé et fabriqué selon les normes de qualité les plus strictes afin de garantir un fonctionnement sans problème pendant de nombreuses années. Vous trouverez de plus amples informations sur la Cameo sur notre site web à l'adresse suivante :
www.cameolight.com

2.2 CONTACTS

	Siège social Adam Hall GmbH	Service clientèle
E-mail	info@adamhall.com	customerservice@adamhall.com
Téléphone	+49 60 819 419-0	+49 60 819 419 73-0
Rue	Adam-Hall-Str. 1	Adam-Hall-Str. 1
Code postal / ville	61267 Neu-Anspach	61267 Neu-Anspach
Site web	*www.adamhall.com*	*www.adamhall.com*

2.3 LIEN VERS LE CENTRE DE TÉLÉCHARGEMENT

Le centre de téléchargement vous permet de télécharger diverses informations, telles que des données CAO ou des données techniques. Scannez le code QR ou cliquez sur le lien pour télécharger ces informations :

2.4 CONVENTIONS DE VISUALISATION DANS CE MANUEL DE L'UTILISATEUR

Dans ce manuel, nous utilisons des pictogrammes et des icônes dans certains contextes. Vous trouverez ci-dessous un tableau avec des explications et des cas d'utilisation de ces pictogrammes et icônes.

Icône / Pictogramme	Désignation	Contexte	Explication / Exemple
✓	**Prerequisite**	Tâches	Utilisé dans les rubriques de tâches pour indiquer une condition préalable qui doit être remplie avant de commencer la tâche.
⇨	**Result / Intermediate Result**	Tâches	Utilisé dans les rubriques de tâches pour indiquer un résultat ou un résultat intermédiaire d'une étape d'action.
1 Étape **a)** Sous-étape	**1 Action Step** **a) Substep**	Tâches	Utilisé dans les rubriques de tâches pour indiquer les étapes et sous-étapes de l'action.

Icône / Pictogramme	Désignation	Contexte	Explication / Exemple
1	**Callout**	Graphiques ; tâches	Référence textuelle ou étiquetage de certaines fonctions de l'appareil
[...]	**Value range indicator**	Données techniques ; paragraphes ; listes	Indique la plage de valeurs d'un paramètre, tel que "Taux de compression : **1:1...20:1**". Utilisé principalement dans les tableaux ou les listes d'appel.
*	**Asterisk**	Paragraphes ; tableaux	Indique des informations supplémentaires dans une note de bas de page.
La LED **LIM** s'allume	**General User Interface element**	Paragraphes ; tâches ; tableaux ; listes	Les mots apparaissant ainsi représentent des éléments de l'interface utilisateur graphique sur l'appareil.
Touche **PAGE**	**Key / Button**	Paragraphes ; tâches ; tableaux ; listes	Les mots présentés de cette façon correspondent à des contrôles de l'interface utilisateur sur l'appareil.
`<nom>`	**User input**	Paragraphes ; tâches ; tableaux ; listes	Les mots apparaissant ainsi correspondent à des entrées requises de la part de l'utilisateur.
https://adamhall.com	**Weblink**	Paragraphes ; tableaux ; listes	Lien externe vers un site web

3 CONFORMITÉ DES PRODUITS

3.1 DÉCLARATION DU FABRICANT

Adam Hall offre une garantie volontaire de 2 ans pour l'ensemble de l'Union européenne. La période de garantie légale n'est pas affectée par cette garantie volontaire.
Visitez le portail de services Adam Hall pour accéder à **Download Centre**:
https://portal.adamhall.com/
Dans la section **Service & Regulations**, vous trouverez nos déclarations fabricant, nos conditions de garantie et notre limitation de responsabilité détaillées à jour.
Pour tout recours à la garantie pour un produit, veuillez contacter :
Adam Hall GmbH, Adam-Hall-Str. 1, 61267 Neu-Anspach
customerservice@adamhall.com
0049 (0)6081 / 9419-1000

3.2 DÉCLARATION DE CONFORMITÉ

Cet appareil est conforme à la section 15 des règlements de la FCC. Son fonctionnement est soumis aux deux conditions suivantes :

1. Cet appareil ne doit pas provoquer d'interférences nuisibles.
2. Cet appareil doit accepter toutes les interférences reçues, y compris les interférences qui peuvent causer un fonctionnement indésirable.

⚠ ATTENTION ! Informations sur l'exposition aux radiofréquences : Cet appareil est conforme aux limites d'exposition aux radiations fixées par la FCC pour un environnement non contrôlé. Cet appareil doit être installé et utilisé en respectant une distance minimale de 20 cm entre l'antenne radiante et votre corps.

⚠ ATTENTION ! Tout changement ou modification de cet appareil non explicitement approuvé par le fabricant peut annuler votre autorisation d'utiliser cet équipement.

REMARQUE : Cet appareil a été testé et jugé conforme aux limites d'un appareil numérique de classe B, conformément à la partie 15 des règles de la FCC. Ces limites sont destinées à assurer une protection raisonnable contre les interférences nuisibles dans une installation résidentielle. Cet appareil génère, utilise et peut émettre de l'énergie dans les fréquences radio et, s'il n'est pas installé et utilisé conformément aux instructions, peut provoquer des interférences nuisibles aux communications radio. Toutefois, rien ne garantit l'absence d'interférences dans une installation particulière. Si cet appareil provoque des interférences nuisibles à la réception de la radio ou de la télévision, ce qui peut être déterminé en éteignant et en allumant l'appareil, l'utilisateur est encouragé à essayer de corriger les interférences par une ou plusieurs des mesures suivantes :

- Modifier l'orientation ou l'emplacement de l'antenne réceptrice
- Éloigner l'appareil du récepteur
- Connecter l'appareil à une prise différente de celle dans laquelle est branché le récepteur
- Consulter le fournisseur ou un technicien radio/TV expérimenté, afin d'obtenir une assistance

DÉCLARATION DE CONFORMITÉ DE L'UE

CE

Adam Hall GmbH confirme par la présente que ce produit est conforme aux directives suivantes (le cas échéant) :

- Directive basse tension (2014/35/UE)
- Directive CEM (2014/30/UE)
- RoHS (2011/65/EU)
- RED (2014/53/EU)

Les déclarations de conformité des produits soumis aux directives LVD, EMC et RoHS peuvent être demandées à l'adresse suivante : info@adamhall.com. Les déclarations de conformité des produits soumis à la directive RED peuvent être téléchargées à l'adresse suivante : *http://www.adamhall.com/compliance*.

4 CONSIGNES DE SÉCURITÉ

4.1 UTILISATION PRÉVUE

ZIYA® 200 et **ZIYA® 400** sont destinés à être utilisés comme appareils d'éclairage motorisés pour générer un rendement lumineux et des mouvements contrôlables dans le cadre d'événements et de spectacles.
Ce produit a été développé pour une utilisation professionnelle dans les domaines de l'événementiel, du studio d'enregistrement, de la télévision et de la radio.
Ce produit est destiné à des applications mobiles et non à des installations fixes.
Ce produit est destiné à un usage extérieur temporaire uniquement.
Ce produit n'est pas destiné à un usage domestique.
N'utilisez pas le produit en dehors des conditions de fonctionnement indiquées dans le manuel d'utilisation sous la rubrique Données techniques. Toute responsabilité pour les dommages et les dégâts causés par des tiers aux personnes et aux biens suite à une utilisation inappropriée est exclue.
Ce produit ne convient pas à une utilisation par des personnes (notamment les enfants) ayant des capacités physiques, sensorielles ou mentales limitées ou un manque d'expérience et de connaissances.

4.2 EXPLICATION DES PICTOGRAMMES DE SÉCURITÉ ET D'AVERTISSEMENT

Vous trouverez les pictogrammes de sécurité et d'avertissement suivants sur l'appareil, dans le manuel d'utilisation ou sur l'emballage :


Ce pictogramme indique que vous devez lire l'intégralité du manuel d'utilisation avant d'utiliser le produit.


Ce pictogramme indique une situation globalement dangereuse.


Ce pictogramme indique les dangers qui peuvent causer un choc électrique.


Ce pictogramme indique les dangers occasionnés par les surfaces portées à haute température.


Ce pictogramme indique des risques de trébuchement.


Ce pictogramme indique des risques de pincement.


Ce pictogramme indique les risques liés aux charges en hauteur.



Ce pictogramme indique les dangers liés aux rayonnements optiques


Ce pictogramme indique qu'il faut éviter de regarder ou de fixer la source lumineuse.

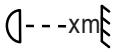

Ce symbole indique la distance minimale en mètres (m) entre le spot/projecteur et la surface éclairée. Vous trouverez la valeur correspondante pour cet appareil sous la rubrique Données techniques dans le manuel d'utilisation complet, et elle est sérigraphiée sur le boîtier de l'appareil.



Ce pictogramme indique que le produit ne convient pas à un usage domestique.



Ce pictogramme indique des conseils utiles ou des informations complémentaires.

4.3 STRUCTURE DES MESSAGES D'AVERTISSEMENT

Dans ce manuel d'utilisation, les messages d'avertissement sont structurés par un symbole de sécurité, un mot indicateur, une description du danger et des instructions sur la manière d'éviter les blessures ou la mort.



DANGER

Indique une situation dangereuse pouvant entraîner la mort ou des blessures graves.



AVERTISSEMENT

Indique une situation dangereuse pouvant entraîner la mort ou des blessures graves



ATTENTION

Indique une situation dangereuse pouvant entraîner des blessures mineures ou modérées.



Avis

Indique des situations ou des conditions susceptibles d'entraîner des dommages aux biens et/ou à l'environnement.

4.4 SÉCURITÉ GÉNÉRALE





- Lisez attentivement ce document.
- Conservez ce document pour pouvoir vous y référer ultérieurement.
- Suivez attentivement les instructions contenues dans ce document.
- Ce document fait partie intégrante du produit. En cas de vente ou de transmission du produit, vous devez inclure ce document.
- Utilisez ce produit uniquement pour l'usage auquel il est destiné.
- Risque de blocage. Tenez les petites pièces hors de portée des enfants et des personnes dont les capacités physiques, sensorielles ou mentales sont réduites.
- Risque d'étouffement. Tenez les sacs en plastique hors de portée des enfants et des personnes dont les capacités physiques, sensorielles ou mentales sont réduites.

- Respectez toutes les consignes de sécurité et tous les messages d'avertissement figurant dans ce document, sur l'appareil et sur l'emballage.
- Nos produits sont susceptibles d'être améliorés en permanence. Si vous constatez des divergences entre ce document et l'étiquetage de l'appareil, les informations figurant sur l'appareil ont toujours la priorité.
- Ne retirez pas les consignes de sécurité ou les messages d'avertissement de l'appareil.
- N'ouvrez pas l'appareil.
- Ne modifiez pas le produit.
- N'utilisez pas le produit s'il présente des signes de détérioration.
- N'utilisez pas le produit avec des couvercles enlevés ou manquants.
- N'exposez pas le produit à la lumière directe du soleil.
- Sauf spécification différente dans la section Caractéristiques techniques du manuel d'utilisation, n'utilisez pas le produit à des températures ambiantes supérieures à 45 °C / 113 °F ou inférieures à -15 °C / 4 °F.
- N'utilisez pas le produit dans un climat tropical.
- N'utilisez pas l'appareil à plus de 2 000 m d'altitude.
- Sauf indication contraire, n'utilisez pas le produit dans des conditions marines.
- Utilisez uniquement les accessoires spécifiés par le fabricant.
- L'entretien et les réparations ne peuvent être effectués que par du personnel de service après-vente autorisé.
- Rangez et transportez le produit dans un environnement sec et sûr.
- Nettoyez régulièrement le produit. Le cas échéant, consultez le manuel d'utilisation pour connaître les intervalles d'entretien.
- Si l'appareil a été exposé à de fortes variations de température, par exemple pendant le transport, ne l'allumez pas immédiatement. Attendez que l'appareil ait atteint la température ambiante.

4.5 SÉCURITÉ ÉLECTRIQUE



- Ce produit est un appareil électrique de classe de protection I. Assurez-vous que le conducteur de protection est relié à la terre électrique. Ne déconnectez pas le conducteur de protection.
- Ne contournez pas le fusible secteur.
- N'utilisez que les fusibles secteur spécifiés par le fabricant.
- N'utilisez pas de câbles d'alimentation pliés ou endommagés de quelque façon que ce soit.
- N'utilisez l'appareil que sur des prises de courant conformes, testées et intactes.
- Assurez-vous que la tension et la fréquence du réseau électrique correspondent aux valeurs spécifiées par le fabricant.
- Prenez des mesures appropriées contre les surtensions, telles que la foudre.
- Pour les appareils dotés d'un connecteur de renvoi d'alimentation secteur, assurez-vous que la consommation totale de tous les appareils connectés ne dépasse pas la valeur spécifiée par le fabricant.
- Cet appareil n'est pas adapté à une tension continue.
- Déconnectez l'appareil de tous les pôles électriques avant toute maintenance, réparation ou avant une longue période de non-utilisation.
- Les câbles d'alimentation captifs ne peuvent être remplacés que par un technicien qualifié.

4.6 SÉCURITÉ PHYSIQUE



- Veillez à ce que toutes les fixations de montage soient correctement dimensionnées. Respectez les directives de sécurité en vigueur dans votre pays lors du montage de l'appareil.



- Assurez-vous que l'appareil et ses accessoires sont bien positionnés. Sécurisez contre les mouvements involontaires.
- Vérifiez régulièrement tous les raccords à vis soumis à contrainte et remplacez-les si nécessaire.



- Vérifiez tous les passages de câbles afin d'éviter tout accident par trébuchement.



- Les composants mobiles, tels que les supports de montage, présentent un risque de blessures par pincement.

4.7 SÉCURITÉ PHOTOBIOLOGIQUE



- Risque de lésions oculaires. Cet appareil est un dispositif de groupe de risque 2. Ne regardez pas directement la sortie du faisceau lumineux. Ne fixez pas le faisceau lumineux lui-même. Ne regardez pas directement la lampe avec un instrument optique, tel qu'une loupe ou des jumelles.



- Risque de crises d'épilepsie. Les effets stroboscopiques peuvent provoquer des crises d'épilepsie chez les personnes sensibles.

4.8 SÉCURITÉ THERMIQUE



- N'installez pas l'appareil à proximité de sources de chaleur, par exemple un radiateur ou un four.
- N'obstruez pas les ouvertures de ventilation.
- Sauf indication contraire, maintenez un espace libre d'au moins 20 centimètres tout autour de l'appareil.
- Sauf indication contraire, maintenez les matériaux inflammables, tels que le papier ou le bois, à une distance d'au moins 50 centimètres de l'appareil
- Risque de brûlure. Le boîtier de l'appareil peut devenir très chaud en fonctionnement normal. Veillez à ce que le boîtier ne puisse pas être touché accidentellement. Laissez l'appareil refroidir suffisamment avant de le démonter, de l'entretenir, de le transporter ou de le recharger.
- Respectez toujours la distance minimale par rapport à la surface éclairée, dont la valeur est indiquée sur l'appareil.

4.9 SÉCURITÉ SANS FIL



Risque de blessure et de détérioration des appareils. N'utilisez pas les transmissions W-DMX™ pour des applications importantes pour la sécurité, telles que des moteurs contrôlés par DMX, des systèmes hydrauliques contrôlés par DMX ou des composants mobiles comparables. N'utilisez pas les transmissions W-DMX™ pour des dispositifs pyrotechniques, des effets de gaz ou de liquides. Cela comprend les canons à CO2, les lanceurs de confettis et autres effets similaires.

L'utilisation d'un émetteur radio est soumise à des réglementations officielles. Veillez à respecter les directives régionales avant la mise en service.

L'utilisation d'un émetteur radio est susceptible de générer des effets potentiellement dangereux. N'utilisez pas cet appareil dans des zones sensibles telles que :

- Hôpitaux, centres de santé ou autres établissements de soins de santé assurant des traitements à des patients avec du personnel et des équipements qualifiés.

- Atmosphères explosives, notamment :
  - Zones ATEX (zones 0, 1, 2, 20, 21, 22) (UE)
  - Zones à risque de classes I, II et III (États-Unis/Canada)
- Zones d'accès restreint
- Installations militaires
- Endroits où l'utilisation des téléphones portables est interdite, avions par exemple.

La qualité et la performance des transmissions de signaux sans fil dépendent des conditions environnementales. Toutes les valeurs de portée se réfèrent à une application en champ libre avec un contact visuel et sans interférence. La portée et la stabilité du signal peuvent être influencées par :

- Objets absorbant les ondes (par exemple, maçonnerie, structures métalliques de bâtiments, eau).
- Interférences
- Spectre de fréquences radio encombré (par exemple, réseaux W-LAN puissants)
- Rayonnement électromagnétique (par exemple, murs vidéo à LED, gradateurs lumineux)

4.10 SÉCURITÉ DES APPAREILS

- N’allumez pas et n’éteignez pas l’appareil en succession rapide, car cela raccourcirait la durée de vie de l’appareil.
- N'exposez pas l'appareil à la lumière directe du soleil, aux rayons laser et aux faisceaux lumineux d'autres projecteurs afin d'éviter d'endommager le boîtier et les composants internes.

5 DESCRIPTION DU PRODUIT

5.1 PRÉSENTATION DU PRODUIT

CARACTÉRISTIQUES :

- Plage de zoom : 5° … 32°
- IRC : 83 (3 200 K) / 80 (5 600 K)
- CCT : 2 400 K … 10 000 K
- Zoom motorisé silencieux sans vibration
- 15 préréglages de couleurs
- Différents modes de ventilation
- Boîtier certifié IP65 pour les applications extérieures et itinérantes
- Technologie brevetée **SPIN16®** avec embout TV intégré de 16 mm
- Conception robuste et options d'installation flexibles

ZIYA® 200 :

- 4 LED RGBL de 60 W
- Rendement lumineux : 3 200 lm

ZIYA® 400 :

- 7 LED RGBL de 60 W
- Rendement lumineux : 6 180 lm

5.2 ACCESSOIRES EN OPTION

Vous trouverez divers accessoires pour votre produit dans la boutique Adam Hall :
https://www.adamhall.com/shop

Accessoire	Référence
OMEGA BRACKET 3 Support Omega avec fente de fixation	CLOMEGABRACKET3 Vous trouverez plus d'informations et les options de commande ici : *OMEGA BRACKET 3*
ZIYA® 200 BARNDOOR Coupe-flux avec porte-filtre pour **ZIYA® 200** et **ZIYA® 200 COB**	CLZIYA200BARNDOOR Vous trouverez plus d'informations et les options de commande ici : *lien du produit bientôt disponible*
ZIYA® 400 BARNDOOR Coupe-flux avec porte-filtre pour **ZIYA® 400** et **ZIYA® 400 COB**	CLZIYA400BARNDOOR Vous trouverez plus d'informations et les options de commande ici : *lien du produit bientôt disponible*

5.3 CARACTÉRISTIQUES TECHNIQUES

VALEURS PHOTOMÉTRIQUES

Paramètre	ZIYA® 200	ZIYA® 400
Type de source lumineuse	LED	LED
Puissance de la source lumineuse	4 × 60 W	7 × 60 W
Flux lumineux	3 200 lm	6 180 lm
Diamètre de la lentille avant	139 mm	166 mm
Angle de champ	7,3° … 48,6°	8,1° … 57,1°
Angle de faisceau	4,8° … 35°	4,8° … 40°
Type de mise au point	Manuellle	Manuellle
Fréquence MLI des LED	650 Hz, 1 530 Hz, 3 600 Hz, 12 kHz, 18,9 kHz, 25 kHz	650 Hz, 1 530 Hz, 3 600 Hz, 12 kHz, 18,9 kHz, 25 kHz
Résolution du gradateur	16 bits	16 bits
Courbes de gradation	Linéaire, exponentielle, logarithmique, sigmoïde	Linéaire, exponentielle, logarithmique, sigmoïde

COULEURS

Paramètre	ZIYA® 200	ZIYA® 400
Fonctions de mélange des couleurs	Direct LED, CCT, Tint, Préréglages de couleur, HSI, X/Y	Direct LED, CCT, Tint, Préréglages de couleur, HSI, X/Y
Couleurs des LED	Rouge, vert, bleu, citron vert	Rouge, vert, bleu, citron vert
Température de couleur corrélée (CCT)	2 400 K … 10 000 K	2 400 K … 10 000 K
Simulation halogène (redshift/ DTW)	Oui	Oui
Étalonnage	Oui	Oui
Indice de rendu des couleurs (IRC)	83 à 3 200 K / 80 à 5 600 K	83 à 3 200 K / 80 à 5 600 K

MOUVEMENT

Paramètre	ZIYA® 200	ZIYA® 400
Inclinaison	360° (manuelle)	360° (manuelle)

EFFETS

Paramètre	ZIYA® 200	ZIYA® 400
Stroboscope	0 Hz … 20 Hz	0 Hz … 20 Hz

COMMANDE

Paramètre	ZIYA® 200	ZIYA® 400
Protocoles de commande	DMX, RDM, WDMX par TimoFX	DMX, RDM, WDMX par TimoFX
Nombre de modes de commande DMX	11	11
Modes de fonctionnement autonomes :	Maître/Esclave, Zoom, Direct LED, CCT, Préréglages de couleur, HSI, Coordonnées chromatiques, Boucle	Maître/Esclave, Zoom, Direct LED, CCT, Préréglages de couleur, HSI, Coordonnées chromatiques, Boucle
Entrée	XLR mâle 5 points	XLR mâle 5 points, Ethernet
Sortie	XLR femelle 5 points	XLR femelle 5 points, Ethernet

FONCTIONNEMENT SUR SECTEUR

Paramètre	ZIYA® 200	ZIYA® 400
Tension secteur	100 V CA … 240 V CA ; 50 Hz … 60 Hz	100 V CA … 240 V CA ; 50 Hz … 60 Hz
Puissance admissible	210 W	320 W
Facteur de puissance cos φ minimal (230 V)	0,99	0,99
Courant nominal	1,8 A à 100 V / 0,9 A à 230 V	3,1 A à 100 V / 1,4 A à 230 V
Connecteur secteur	Seetronic TR1	Seetronic TR1
Sortie d'alimentation	Seetronic TR1	Seetronic TR1
Fusible secteur	6,3 A	6,3 A
Remplacement des fusibles	Accès à l'intérieur	Accès à l'intérieur
Intensité de sortie max.	9 A	7 A

BOÎTIER

Paramètre	ZIYA® 200	ZIYA® 400
Matériau du coffret	Aluminium moulé sous pression	Aluminium moulé sous pression
Couleur	Noir	Noir

REFROIDISSEMENT

Paramètre	ZIYA® 200	ZIYA® 400
Système de refroidissement	Refroidissement par ventilateur thermocontrôlé	Refroidissement par ventilateur thermocontrôlé
Modes de refroidissement	Off ; Auto ; Constant Low ; Constant Mid ; Constant High	Off ; Auto ; Constant Low ; Constant Mid ; Constant High

ENVIRONNEMENT

Paramètre	ZIYA® 200	ZIYA® 400
Classe de protection	IP65	IP65
Groupe de risque	2	2
Température ambiante	-15 °C … 45 °C	-15 °C … 45 °C
Humidité maximale de l'air (sans condensation)	< 85 %	< 85 %

DIMENSIONS ET POIDS

Paramètre	ZIYA® 200	ZIYA® 400
Largeur	213 mm	245 mm
Hauteur	202 mm	231 mm
Profondeur	312 mm	329 mm
Poids	7,3 kg	9,2 kg
Dimensions du produit	315 mm × 315 mm × 500 mm	355 mm × 355 mm × 530 mm

5.4 INTERFACE D'UTILISATION

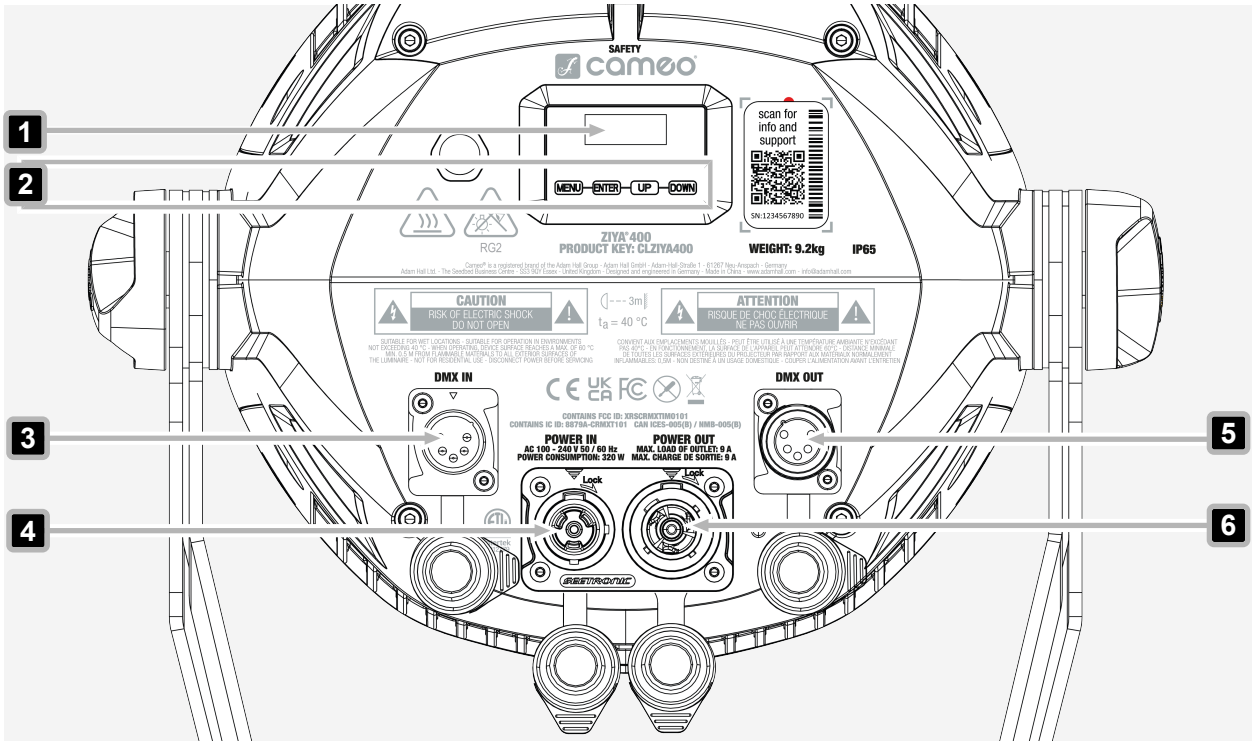

1 **Écran à cristaux liquides** : écran principal avec interface graphique

2 **Commandes tactiles** : ouvre le menu pour naviguer entre les fonctions de l'appareil.

3 **DMX IN** : embase XLR mâle à 5 broches IP65 pour le raccordement d'un appareil de commande DMX. Lorsqu'elle n'est pas utilisée, fermez-la à l'aide du capuchon d'étanchéité en caoutchouc.

4 **POWER IN** : embase secteur IP65. Lorsqu'elle n'est pas utilisée, fermez-la à l'aide du capuchon d'étanchéité en caoutchouc.

5 **DMX OUT** : embase XLR femelle à 5 broches IP65 pour le renvoi du signal de commande DMX. Lorsqu'elle n'est pas utilisée, fermez-la à l'aide du capuchon d'étanchéité en caoutchouc.

6 **POWER OUT** : embase de sortie d'alimentation secteur IP65. Permet d'alimenter d'autres appareils **CAMEO**. Assurez-vous que la consommation totale de tous les équipements connectés ne dépasse pas la valeur indiquée sur l'appareil. Lorsqu'elle n'est pas utilisée, fermez-la à l'aide du capuchon d'étanchéité en caoutchouc.

6 INFORMATIONS GÉNÉRALES

6.1 À PROPOS DE LA TECHNOLOGIE DMX

6.1.1 NORME DMX

DMX (Digital Multiplex, ou multiplex numérique) est un protocole de transmission universel permettant d'envoyer un flux de données série depuis des contrôleurs vers des projecteurs. DMX est le « langage » commun utilisé pour commander un grand nombre de types et modèles de projecteurs de différents fabricants. Les appareils peuvent être connectés entre eux et commandés via un contrôleur central.

6.1.2 RACCORDEMENT DMX

Le flux de données DMX est transmis d'un appareil connecté à l'autre au moyen des connecteurs d'entrée et de sortie DMX (XLR à 3 ou 5 broches). Le nombre maximal d'appareils dans la chaîne ne doit pas dépasser 32 unités. Le dernier projecteur de la chaîne doit être équipé d'une résistance de terminaison (terminateur).

Pour une transmission optimale des données, il est nécessaire de veiller à ce que les câbles de raccordement entre les différents appareils soient aussi courts que possible. L'ordre dans lequel les appareils sont intégrés au réseau DMX n'a aucune incidence sur les adresses.

6.1.2.1 RACCORDEMENT DE PLUSIEURS PROJECTEURS

1. Branchez le connecteur XLR mâle (à 3 ou 5 broches) du câble DMX à la sortie DMX (embase XLR femelle) du contrôleur DMX.
2. Branchez le connecteur XLR femelle (à 3 ou 5 broches) du câble DMX à l'entrée DMX (embase XLR mâle) du premier projecteur.
3. Connectez tous les autres projecteurs en série de la même manière, en reliant la sortie DMX (embase XLR femelle) à l'entrée DMX (embase XLR mâle) de l'appareil suivant.

> Le nombre maximal d'appareils dans la chaîne ne doit pas dépasser 32 unités.

6.1.3 AFFECTATION DES BROCHES

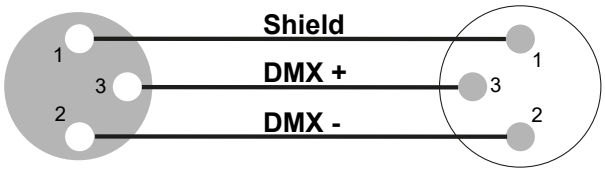

Câble DMX avec connecteurs XLR à 3 broches

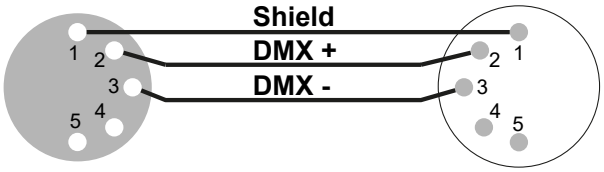

Câble DMX avec connecteurs XLR à 5 broches (les broches 4 et 5 ne sont pas utilisées)

6.1.4 TERMINATEURS DMX

Le dernier appareil d'une chaîne DMX doit être équipé d'une résistance de terminaison (120 Ω, 0,25 W) afin d'éviter toute erreur du système.

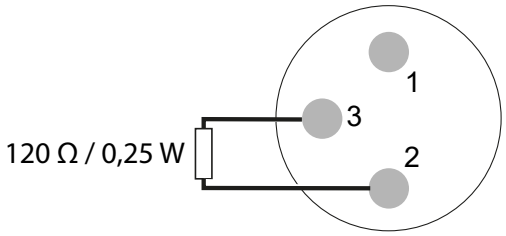

Terminateur DMX à 3 broches

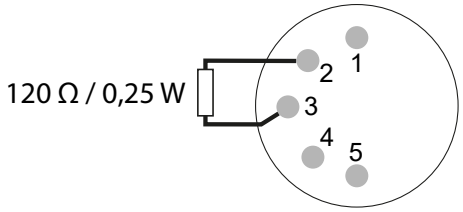

Terminateur DMX à 5 broches

6.1.5 ADAPTATEURS DMX

Il est possible de combiner des appareils DMX à 3 broches et des appareils DMX à 5 broches au sein d'une chaîne DMX à l'aide d'adaptateurs adéquats.

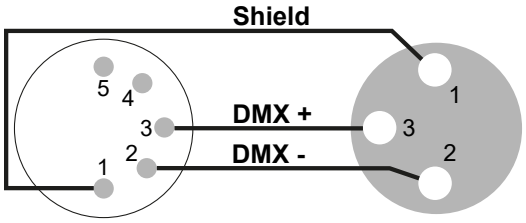

Adaptateur DMX XLR mâle à 5 broches vers XLR femelle à 3 broches

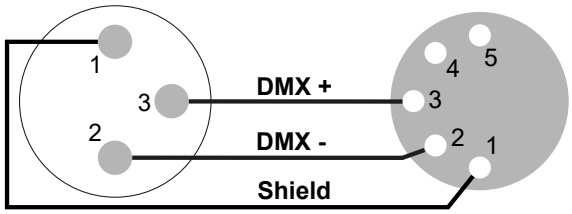

Adaptateur DMX XLR mâle à 3 broches vers XLR femelle à 5 broches

6.2 EXPLICATION DE L'INDICE DE PROTECTION IP

L'indice de protection IP (*ingress protection code*) indique le niveau de protection d'un appareil contre l'eau, la poussière, les corps étrangers solides et le contact avec des pièces dangereuses.

L'indice IP ne rend pas compte de la résistance générale aux intempéries.

Le premier chiffre d'identification indique le niveau de protection contre la pénétration de poussière, de corps étrangers solides ainsi que contre le contact avec des pièces dangereuses :

IP2X	Protection contre les corps étrangers solides de diamètre ≥ 12,5 mm
IP3X	Protection contre les corps étrangers solides de diamètre ≥ 2,5 mm
IP4X	Protection contre les corps étrangers solides de diamètre ≥ 1,0 mm
IP5X	Protection contre la poussière en quantités dangereuses et protection complète contre le contact
IP6X	Étanchéité à la poussière et protection complète contre le contact avec des corps étrangers solides

Tab. 1: Indice de protection IP – premier chiffre d'identification

Le deuxième chiffre d'identification indique le niveau de protection contre l'infiltration de l'eau :

IPX0	Pas de protection
IPX1	Protection contre les gouttes d'eau
IPX2	Protection contre les gouttes d'eau lorsque l'appareil est incliné jusqu'à 15°
IPX3	Protection contre les projections d'eau pulvérisée jusqu'à 60° par rapport à la verticale
IPX4	Protection contre les projections d'eau sur tous les côtés
IPX5	Protection contre les jets d'eau (buse) sous tous les angles
IPX6	Protection contre les jets d'eau puissants
IPX7	Protection contre l'immersion temporaire et l'infiltration d'eau en quantité nuisible

Tab. 2: Indice de protection IP – deuxième chiffre d'identification

7 PRÉPARATION

7.1 CONTENU DU CARTON

Description des éléments	Quantité
Appareil	1
Câble secteur	1
Informations sur le respect de la sécurité	1

8 INSTALLATION

8.1 PRÉSENTATION DU SUPPORT DE FIXATION EN OMÉGA



1 **Manette de serrage**

2 **Boulon de fixation**

3 **Saillie**

8.2 FIXATION D'UN SUPPORT OMEGA

AVERTISSEMENT

Chute d'objet

Risque de blessures graves

a. Respectez toutes les règles de sécurité régionales concernant les charges suspendues.
b. Assurez-vous que l'enceinte est bien fixée.
c. Assurez-vous que le support ou la barre de couplage supporte le poids de l'enceinte.
d. Avant tout montage, vérifiez que tous les éléments du support de montage sont complets, qu'ils ne sont pas endommagés et qu'ils fonctionnent correctement.

ATTENTION

Risque de pincement

Risque de blessures graves

a. Faites preuve de prudence lors de la fixation des supports. Manipulez-les avec précaution pour éviter toute blessure.

✓ L'appareil est hors tension.

1 Placez l'appareil sur le côté.

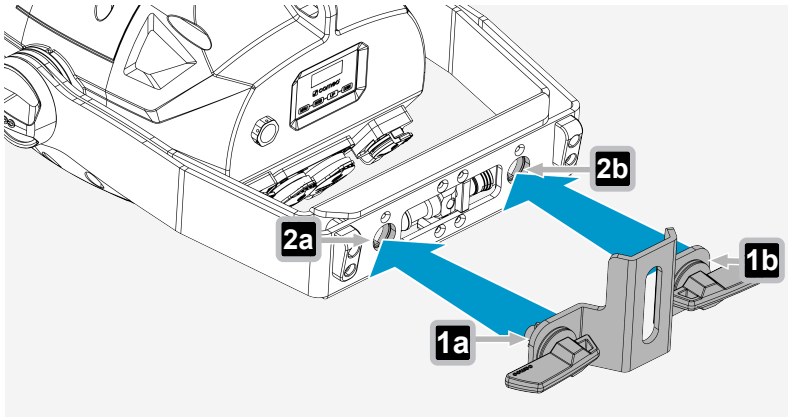

2 Alignez les boulons de fixation **1** du support Omega avec les 2 points de fixation **2** situés en dessous de l'appareil.

ⓘ Assurez-vous que les saillies des boulons **1** s'engagent dans les rainures des points de fixation **2**.

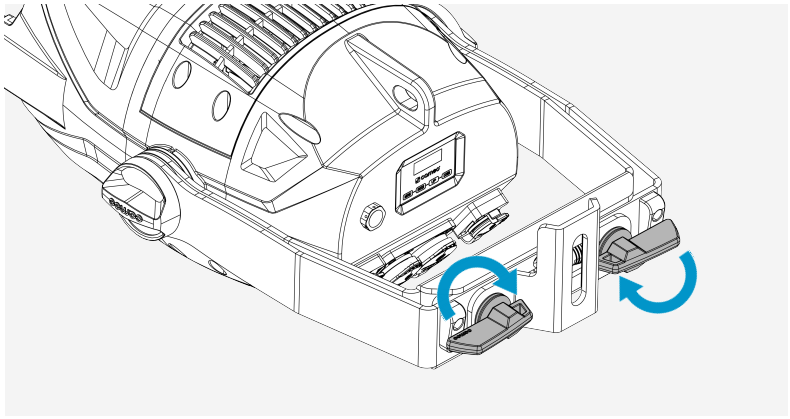

3 Tournez la manette de serrage dans le sens des aiguilles d'une montre jusqu'à ce qu'elle soit bien serrée.

ⓘ Les colliers de serrage appropriés pour structures métalliques sont vendus séparément.

Voir aussi:
Accessoires en option [〉 16]

8.3 UTILISATION DE L'EMBOUT TV

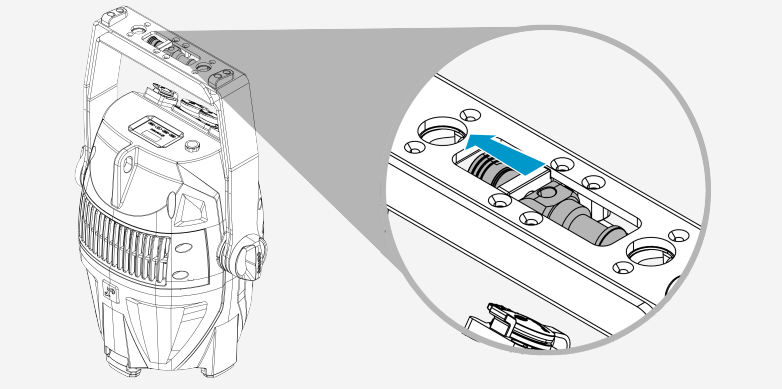

1 Déverrouillez le mécanisme de verrouillage pour dégager l'embout TV de son logement.

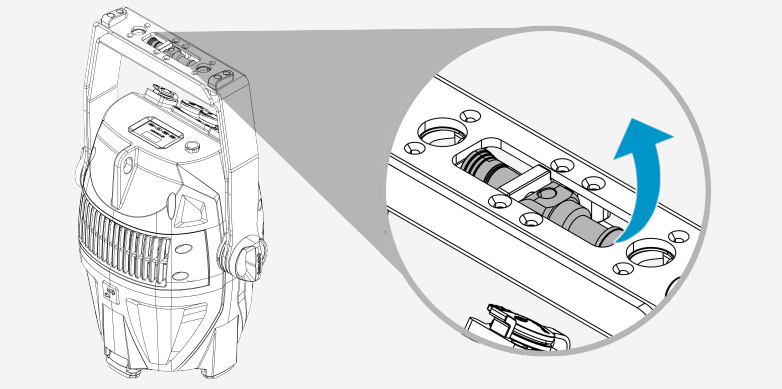

2 Tournez l'embout à 90° pour le mettre en position fonctionnelle.

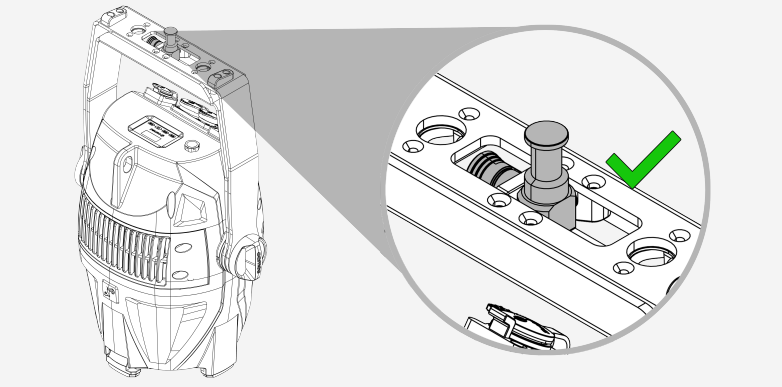

⇨ Le mécanisme de verrouillage s'enclenche et maintient l'embout TV en position fonctionnelle.

8.4 INSTALLATION DU COUPE-FLUX

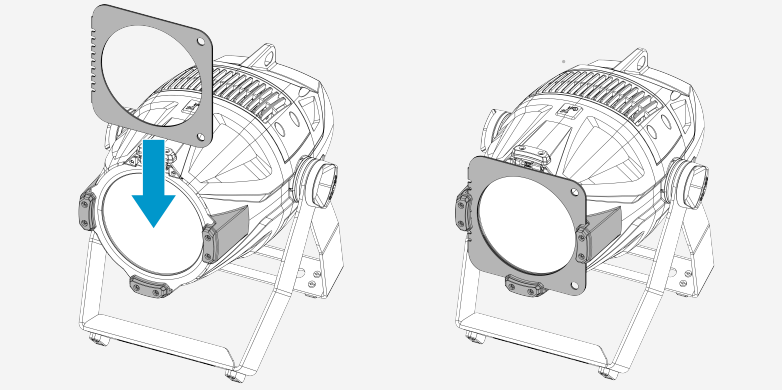

1 Glissez le porte-filtre dans les rainures de guidage prévues à cet effet au niveau de la sortie du faisceau lumineux.

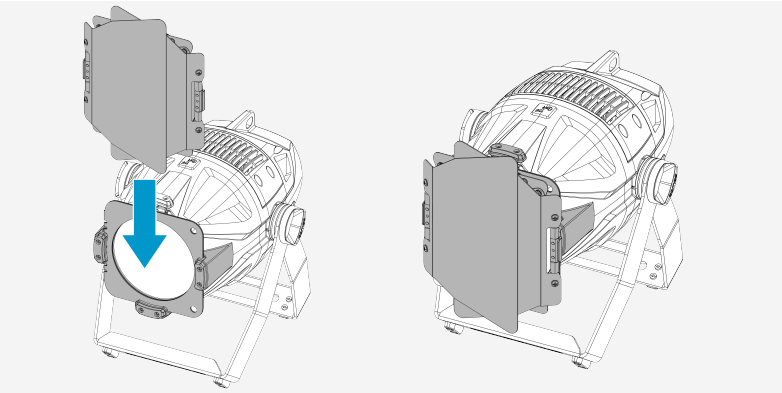

2 Glissez le coupe-flux dans les mêmes rainures de guidage que celles utilisées pour le porte-filtre.

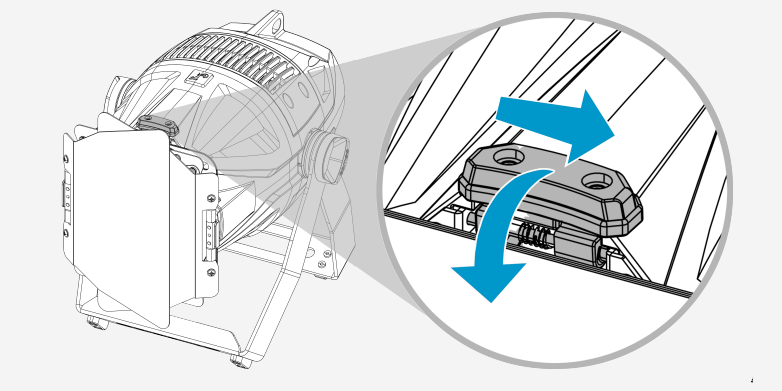

3 Faites glisser le guide supérieur vers la droite pour débloquer le mécanisme de verrouillage.

4 Rabattez le guide supérieur vers l'avant.

⇨ Le porte-filtre et le coupe-flux sont solidement fixés.

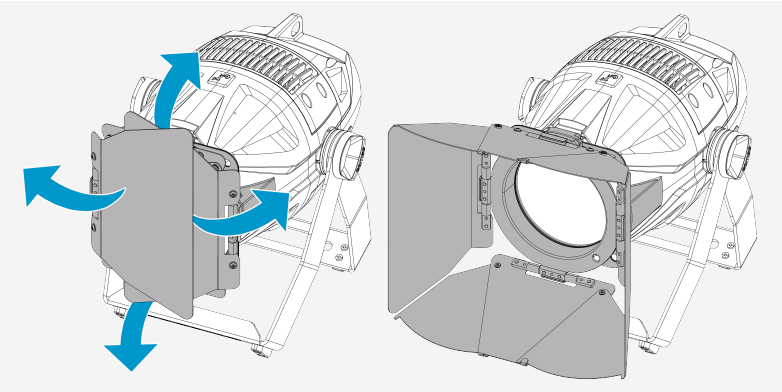

5 Réglez le coupe-flux dans la position souhaitée.

Voir aussi:
Accessoires en option [〉 16]

8.5 FIXATION À L'AIDE DE CÂBLES DE SÉCURITÉ

AVERTISSEMENT

Chute d'objet

Risque de blessures graves

a. Respectez toutes les règles de sécurité locales concernant les charges suspendues.
b. Assurez-vous que l'appareil est bien fixé.
c. Fixez le projecteur 1 ainsi que chaque composant supplémentaire non solidaire susceptible de tomber, tel que le porte-filtre 2 et le coupe-flux 3, à l'aidede câbles de sécurité individuels.
d. Assurez-vous que tous les câbles de sécurité et accessoires de fixation sont adaptés à la charge correspondante.

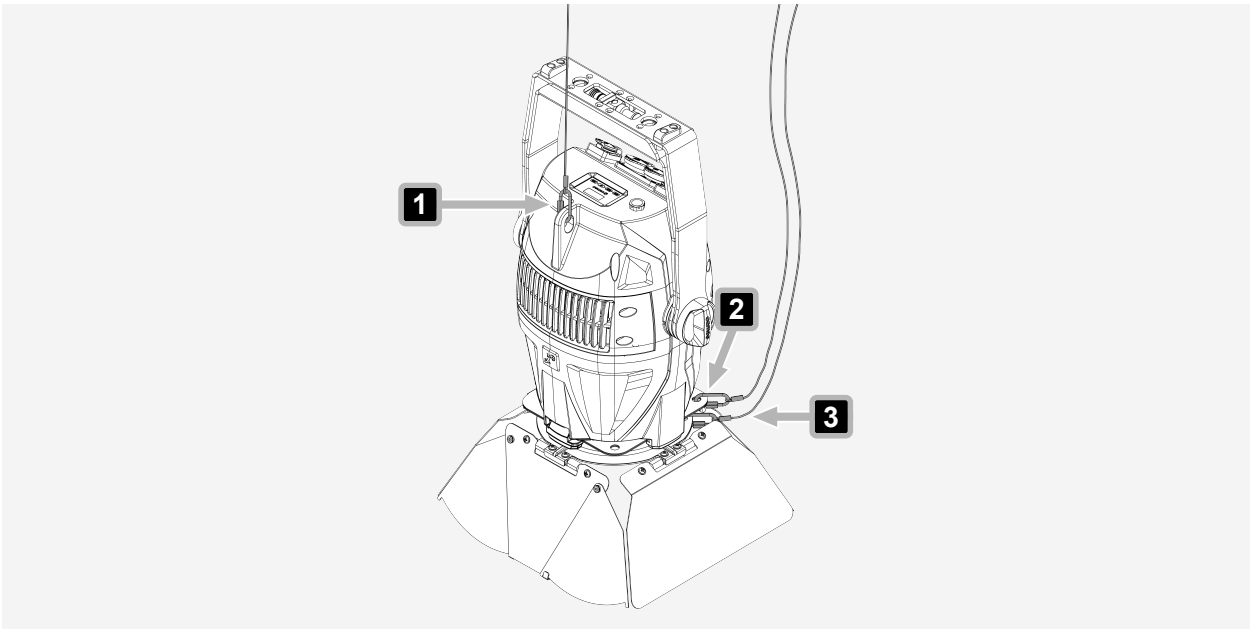

Si le projecteur est utilisé sans porte-filtre ni coupe-flux, un seul câble de sécurité suffit.

9 UTILISATION

9.1 ALIMENTATION

9.1.1 BRANCHEMENT DU CÂBLE SECTEUR

AVERTISSEMENT

Tension secteur

Risque de choc électrique

a. N'utilisez pas de câbles secteur pliés ou endommagés de quelque façon que ce soit.

Avis

Dommages au caisson de basses

a. Assurez-vous que la tension secteur correspond à celle de l'appareil.

b. Utilisez uniquement les câbles secteur fournis ou des câbles originaux Neutrik powerCON® TRUE1. Par ailleurs, il ne faut pas brancher ou débrancher l'appareil sous charge.

1 Branchez le connecteur d'alimentation sur l'enceinte. Assurez-vous que le connecteur à baïonnette est positionné correctement.

2 Tournez le connecteur à baïonnette dans le sens des aiguilles d'une montre pour le verrouiller.

3 Branchez la fiche secteur à la prise de courant.

9.1.2 DÉCONNEXION DU CÂBLE SECTEUR

Avis

Dommages au caisson de basses

a. Assurez-vous que la tension secteur correspond à celle de l'appareil.

b. Utilisez uniquement les câbles secteur fournis ou des câbles originaux Neutrik powerCON® TRUE1. Par ailleurs, il ne faut pas brancher ou débrancher l'appareil sous charge.

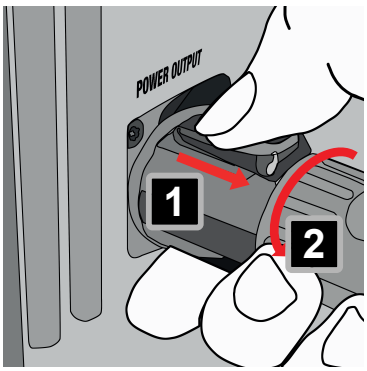

1 Débranchez la fiche du câble secteur de la prise de courant.

2 Tirez le levier de verrouillage du connecteur à baïonnette vers l'arrière et maintenez-le. 1

3 Tournez le connecteur à baïonnette dans le sens inverse des aiguilles d'une montre. 2

4 Retirez le connecteur à baïonnette de l'embase secteur de l'appareil.

9.2 NAVIGATION DANS L'APPAREIL

9.2.1 UTILISATION DU PANNEAU DE COMMANDE

Avis

Panneau de commande sale ou humide

Fonctionnalité altérée

a. Assurez-vous que le panneau de commande est sec et propre.

b. Une fois l'appareil configuré, activez la fonction de **verrouillage automatique** dans les paramètres.

UTILISATION DE L'APPAREIL AVEC LA FONCTION DE VERROUILLAGE AUTOMATIQUE ACTIVÉE

Appuyez simultanément sur les boutons **UP** et **DOWN** en les maintenant enfoncés pendant environ 5 secondes pour utiliser l'appareil.

1 Appuyez sur **MENU** pour accéder au menu principal.
2 Appuyez sur **UP** ou **DOWN** pour parcourir les éléments de menu.
3 Appuyez sur **ENTER** pour accéder à un sous-menu ou modifier la valeur d'un élément de menu.
4 Appuyez sur **UP** ou **DOWN** pour modifier la valeur d'un élément de menu.
5 Appuyez sur **MENU** pour revenir au niveau de menu supérieur ou à l'écran principal.

L'élément de menu sélectionné apparaît en en-tête du nouvel affichage, comme le montre cet exemple.

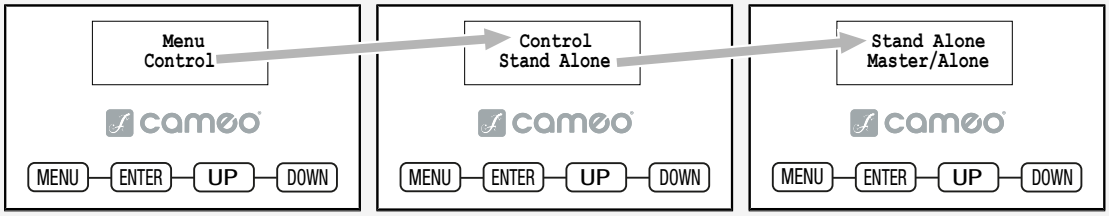

9.2.2 ACTIVATION / DÉSACTIVATION DE LA FONCTION DE VERROUILLAGE AUTOMATIQUE

La fonction de **verrouillage automatique** empêche les dysfonctionnements causés par l'humidité ou la saleté sur le panneau de commande. Vous trouverez ci-dessous les instructions pour l'activer.

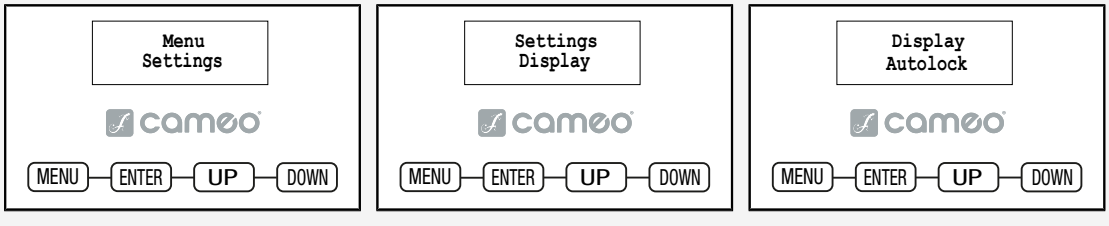

1 Dans le menu principal, sélectionnez **Settings** > **Display** > **Autolock**.
2 Utilisez le panneau de commande pour régler les paramètres.
   a) Sélectionnez **On after 60s** pour verrouiller automatiquement les commandes en cas d'inactivité pendant 60 secondes.
   b) Sélectionnez **Off** pour désactiver la fonction **Autolock**.
3 Appuyez sur **ENTER** pour confirmer.

9.2.3 UTILISATION DE L'ÉCRAN ALIMENTÉ PAR BATTERIE

L'appareil est équipé d'un écran alimenté par batterie. L'écran alimenté par batterie permet d'accéder aux paramètres et de les modifier sans avoir besoin d'une source d'alimentation.

> Lorsque vous utilisez l'écran alimenté par batterie, toutes les commandes externes de l'appareil sont désactivées. L'écran principal indique qu'il n'y a pas de signal de commande.

1 Appuyez sur la touche **MENU** et maintenez-la enfoncée pendant environ 10 secondes.
⇨ L'écran s'allume.
2 Effectuez les réglages nécessaires.

9.3 CONFIGURATION DE L'APPAREIL

9.3.1 RÉGLAGE DE L'ADRESSE DMX DE DÉPART

⚠ **AVERTISSEMENT !** Risque de lésions oculaires. Dès que l'adresse DMX de départ est saisie, l'appareil peut s'allumer immédiatement si un signal DMX est présent, ce qui peut provoquer un éblouissement.

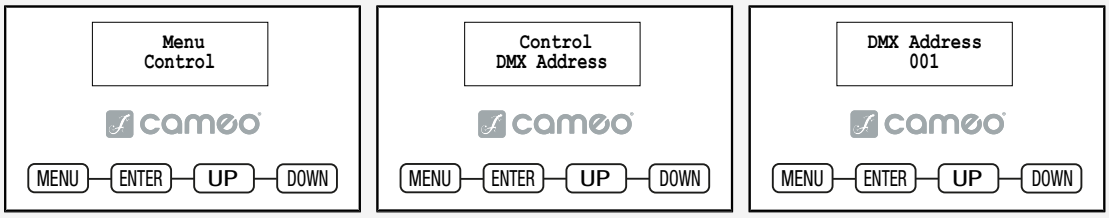

1 Dans le menu principal, sélectionnez **Control** > **DMX Address**.
2 Utilisez le panneau de commande pour régler l'adresse DMX de départ souhaitée.
3 Appuyez sur **ENTER** pour confirmer.

9.3.2 CONFIGURATION DU MODE DMX

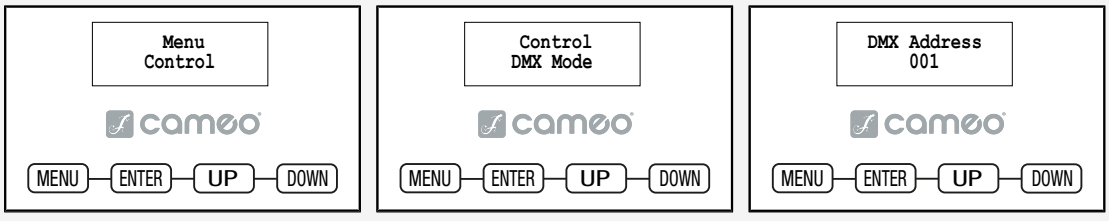

1 Dans le menu principal, sélectionnez **Control** > **DMX Mode**.
2 Utilisez le panneau de commande pour régler les paramètres.
3 Appuyez sur **ENTER** pour confirmer.

> Vous trouverez les tableaux DMX avec l'affectation des canaux dans la section CONTRÔLE DMX de ce manuel d'utilisation.

9.3.3 CONFIGURATION DU MODE AUTONOME

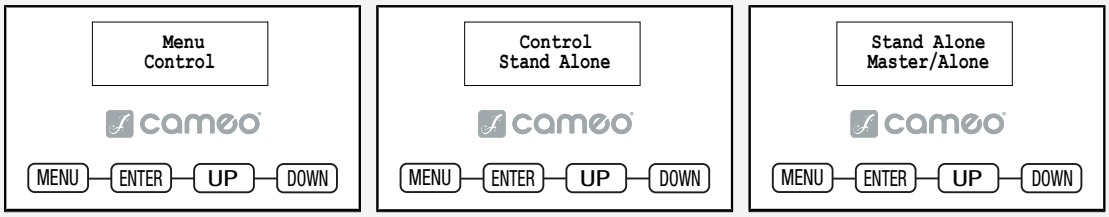

1 Dans le menu principal, sélectionnez **Control** > **Stand Alone**.
2 Utilisez le panneau de commande pour régler les paramètres.
   a) Sélectionnez **Master/Alone** > **Master** pour transmettre le signal de commande aux projecteurs esclaves via XLR.
   b) Sélectionnez **Master/Alone** > **Alone** pour désactiver la sortie du signal de commande.
   c) Sélectionnez **Zoom** pour régler le zoom.
   d) Sélectionnez **Direct LED** pour créer une scène personnalisée sans contrôleur DMX supplémentaire.
   e) Sélectionnez **CCT** pour régler la température de couleur, la dominante, la luminosité et le filtre frost.
   f) Sélectionnez **Color Preset** pour choisir un préréglage de couleur.
   g) Sélectionnez **HSI** pour régler la teinte, la saturation, l'intensité » et le filtre frost.
   h) Sélectionnez **Color Coordinates** > **By User** pour régler la luminosité et définir la couleur à l'aide des coordonnées x et y.
   i) Sélectionnez **Color Coordinates** > **By UNISENS** pour contrôler la couleur à l'aide d'une interface **UNISENS®** connectée et régler la luminosité.
   j) Sélectionnez **Play Loop** pour activer l'une des huit boucles disponibles (boucle 1 à 8).
   k) Sélectionnez **Edit User Color** pour personnaliser les préréglages de couleur.
   l) Sélectionnez **Edit Loop** pour personnaliser une boucle préprogrammée.
   m) Sélectionnez **Timer** pour régler et activer une minuterie.
3 Appuyez sur **ENTER** pour confirmer.

9.3.4 CONFIGURATION DE LA TÉLÉCOMMANDE EZ

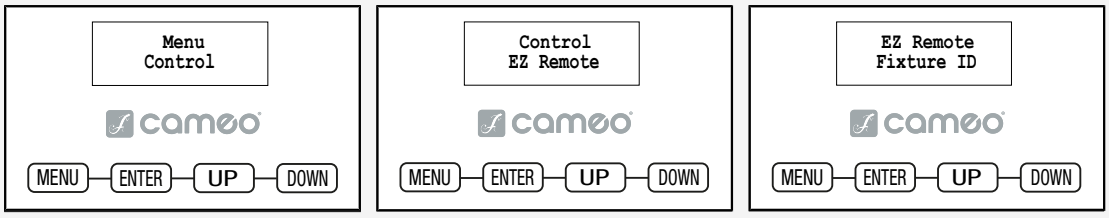

1 Dans le menu principal, sélectionnez **Control** > **EZ Remote**.
2 Utilisez le panneau de commande pour définir le paramètre **Fixture ID** (identifiant du projecteur).
3 Appuyez sur **ENTER** pour confirmer.

9.3.4.1 COMMANDE DE L'APPAREIL VIA CAMEO UNICON®

✓ Vous avez défini un **Fixture ID** (identifiant du projecteur) sur l'appareil.

1 Connectez l'appareil et le contrôleur **UNICON®** à l'aide d'un câble DMX.
2 Dans le menu du contrôleur **UNICON®**, sélectionnez **DMX Control** > **EZ Remote**.
3 Définissez le même identifiant que celui défini sur l'appareil.
⇨ Avec le contrôleur **UNICON®**, vous pouvez commander jusqu'à 8 appareils ou groupes d'appareils dotés de différents identifiants avec les modes RGB, GEL, CCT ou HSI.

9.3.5 CONFIGURATION DU MODE ESCLAVE

✓ Vous devez d'abord activer la sortie du signal de commande sur le projecteur maître comme suit : **Control** > **Stand Alone** > **Master/Alone** > **Master**.

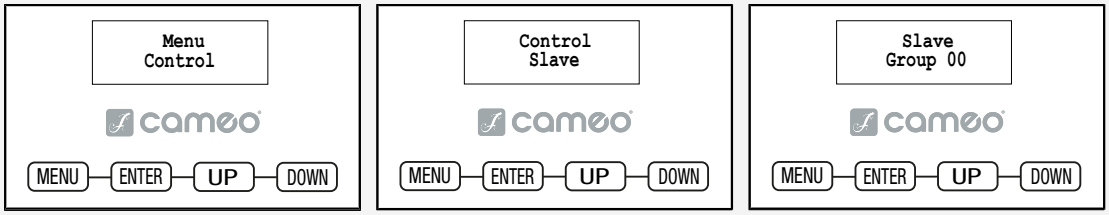

1 Dans le menu principal, sélectionnez **Control**>**Slave**.
2 Appuyez sur **ENTER** pour confirmer.

9.3.6 MODE ESCLAVE ÉTENDU

9.3.6.1 CONFIGURATION D'UN EFFET DE CHENILLARD



9.3.6.2 CONFIGURATION D'UN EFFET DE CHENILLARD AVEC SYNCHRONISATION ENTRE MAÎTRE ET PREMIER ESCLAVE



9.3.7 CLÉ D'APPAIRAGE

Une **clé d'appairage** (*linking key*) est un code numérique à huit chiffres utilisé pour appairer des émetteurs et récepteurs DMX sans fil de projecteurs. La clé comporte toujours exactement huit caractères et les huit positions doivent toutes être renseignées. Chaque chiffre peut être compris entre 0 et 9.

9.3.8 APPAIRAGE D'UN RÉCEPTEUR DMX SANS FIL À UN ÉMETTEUR

✓ L'émetteur et le récepteur doivent se trouver dans la même zone de couverture sans fil.

1 Dans le menu du récepteur, sélectionnez **Settings** > **Wireless** > **Operation mode** > **Receive**.
2 Dans le menu du récepteur, sélectionnez **Settings** > **Wireless** > **Linking** > **Receive Reset**.
⇨ Le récepteur est maintenant prêt pour l'appariage et attend une demande.
3 Dans le menu de l'émetteur, sélectionnez **Settings** > **Wireless** > **Operation mode** > **Transmit CRMX/G4/G3**.
4 Dans le menu de l'émetteur, sélectionnez **Settings** > **Wireless** > **Linking** > **Link**.
⇨ Le récepteur et l'émetteur s'appaireront automatiquement.
⇨ La liaison DMX sans fil entre les projecteurs reste active jusqu'à ce qu'elle soit déconnectée manuellement.

Répétez les étapes 1 et 2 pour chaque récepteur que vous souhaitez connecter à un seul émetteur.

9.3.9 DÉCONNEXION D'UN RÉCEPTEUR DMX SANS FIL APPAIRÉ À UN ÉMETTEUR

Il existe deux façons de déconnecter la liaison DMX sans fil :

DÉCONNECTER LE RÉCEPTEUR

1 Sur l'appareil configuré comme récepteur, sélectionnez **Reset** pour supprimer l'appairage existant.
⇨ Le récepteur est désormais déconnecté et prêt à être appairé à nouveau si nécessaire.

DÉCONNECTER L'ÉMETTEUR

2 Sur l'appareil configuré comme émetteur, sélectionnez **Unlink** pour déconnecter tous les récepteurs appairés à l'émetteur.

Une fois l'une ou l'autre de ces opérations effectuée, la connexion DMX sans fil est complètement interrompue. Les appareils ne se reconnecteront pas automatiquement à moins d'être à nouveau appairés.

9.4 PRÉSENTATION DE L'ÉCRAN PRINCIPAL

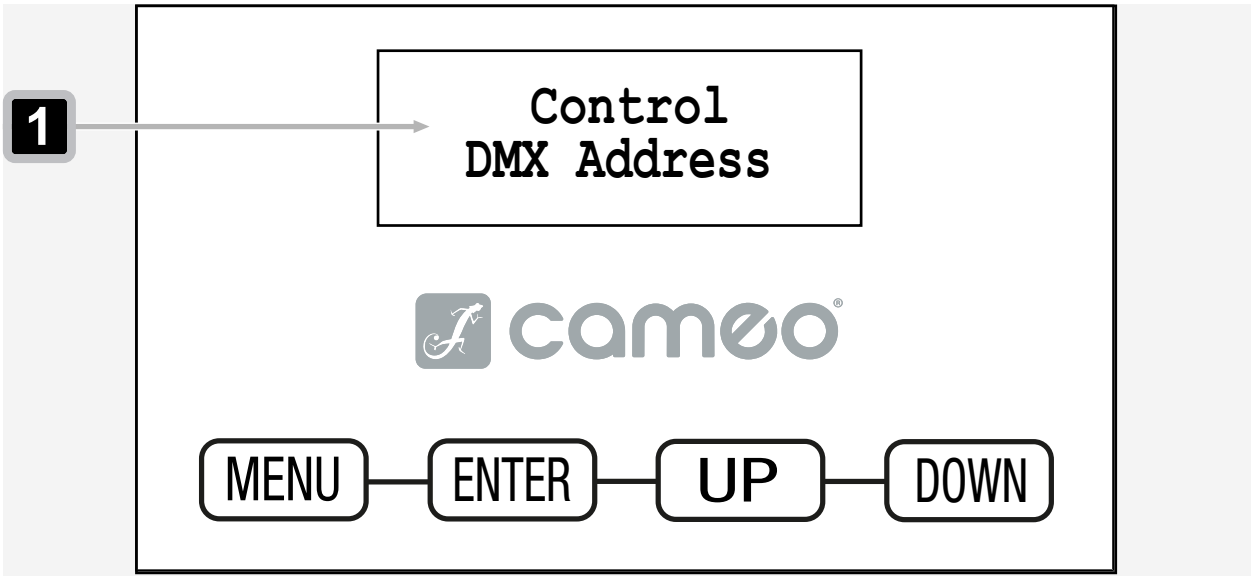

1 Indique la position actuelle dans l'arborescence du menu.

9.5 SOUS-MENUS

9.5.1 À PROPOS DES SOUS-MENUS

Vous trouverez des explications détaillées sur tous les niveaux des sous-menus dans le guide visuel correspondant. Chaque section commence par une illustration indiquant sa position exacte dans la structure du menu, suivi de tableaux répertoriant les éléments de sous-menu disponibles.

- *Le fonctionnement des différents éléments du menu est décrit en italique* **1** .
  (S'applique au dernier élément de menu sélectionnable de chaque niveau.)
- Les réglages d'usine sont indiqués en **gras** **2** .

Exemple :

Niveau 3	Niveau 4	Description de la fonction
State	On	*Active le module sans fil* **1**
	Off **2**	*Désactive le module sans fil* **1**

9.5.2 MENU « CONTROL »

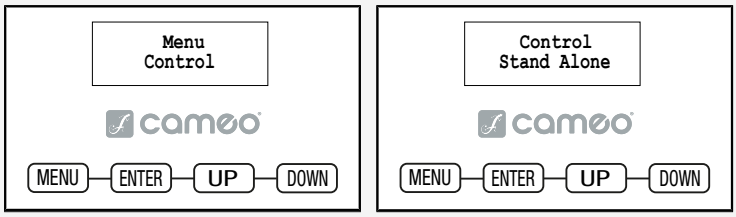

9.5.2.1 NIVEAUX DU SOUS-MENU « STAND-ALONE »

Niveau 3	Niveau 4	Niveau 5 / Niveau 6 / *Description de la fonction*	
Master/Alone	Master	*Transmet le signal de commande via* DMX OUT *(sortie DMX)*	
	Alone	*Ne transmet pas le signal de commande*	
Zoom		*Configure le zoom*	
Direct LED	Dimmer	*Configure la luminosité*	
	Red Green Blue …	*Configure la couleur. Le nombre et le type de couleurs sont déterminés par le système de mélange de couleurs du projecteur.*	
CCT	Dimmer	*Configure la luminosité*	
	CCT	*Configure la température de couleur*	
	Tint	*Configure la teinte*	
Color Preset	Dimmer	*Configure l'un des trois préréglages de couleur prédéfinis. La luminosité (*Dimmer*) est réglée à un niveau plus élevé.*	
	Preset		
	GEL		
	User Color		
HSI	Dimmer	*Configure la luminosité*	
	Hue	*Configure la teinte*	
	Saturation	*Configure la saturation*	
Color Coordinates	By User	Dimmer	*Configure la luminosité*
		x Coordinate	*Configure la couleur en fonction de la coordonnée x*
		y Coordinate	*Configure la couleur en fonction de la coordonnée y*
	By UNISENS	Dimmer	*Configure la luminosité. Les coordonnées chromatiques sont gérées via* **UNISENS®***.*
Play Loop		*Sélectionne et active la boucle souhaitée*	

Niveau 3	Niveau 4	Niveau 5 / Niveau 6 / *Description de la fonction*	
Edit User Color	User Color 1 … User Color 8	Set via Direct	*Configure les préréglages de couleurs de l'utilisateur conformément aux instructions du mode concerné*
		Set via CCT	
		Set via Preset	
		Set via HSI	
		Set via Coordinates	
Edit Loop	Loop 1 … Loop X	Step	*Sélectionne le pas 1 à 8*
		t-Step	*Configure la durée du pas*
		t-Fade	*Configure la durée de fondu*
		Zoom	*Configure le zoom*
		User Color	*Sélectionne une couleur personnalisée (1 à 8), le mode noir (blackout) ou saute le pas à partir du pas 3*
Timer	Timer	On	*Active ou désactive la minuterie*
		Off	
	Fade In	*Configure la durée du fondu entrant*	
	Dwell Time	*Configure la durée de maintien*	
	Fade Out	*Configure la durée de fondu sortant*	

9.5.3 MENU « SETTINGS »

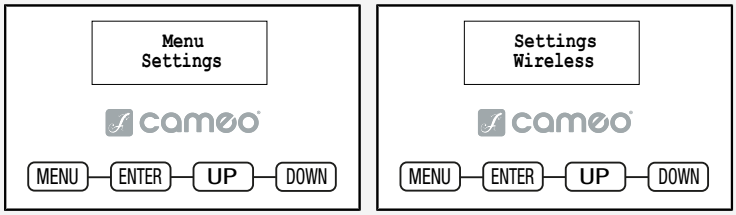

9.5.3.1 NIVEAUX DU SOUS-MENU « WIRELESS »

Niveau 3	Niveau 4	Niveau 5 / *Description de la fonction*
State	On	*Active le module sans fil*
	Off	*Désactive le module sans fil*
Operation mode	**Receive**	*Module sans fil = récepteur*
	Transmit CRMX	*Module sans fil = émetteur conforme à la norme* CRMX
	Transmit G4s	*Module sans fil = émetteur conforme à la norme* G4s
	Transmit G3	*Module sans fil = émetteur conforme à la norme* G3

Niveau 3	Niveau 4	Niveau 5 / *Description de la fonction*	
Linking	Mode Receive: Receive Reset	*Réinitialise le récepteur et le met en mode d'attente d'appairage*	
	Mode Transmit: Link	*Appaire avec des appareils sans fil compatibles et prêts à être appairés*	
	Mode Transmit: Unlink	*Désactive les connexions* DMX *sans fil et met le projecteur en mode d'attente d'appairage*	
Linking Key	Linking Key	*Configure la clé d'appairage*	
	CRMX Mode (disponible uniquement avec le mode de fonctionnement « Receive »)	**CRMX**	*Norme récepteur* = CRMX
		CRMX2	*Norme récepteur* = CRMX2
	CRMX Universe (disponible uniquement avec le mode de fonctionnement « Receive »)	**A** … H	*Sélectionne l'univers* CRMX *A à H*
Universe Metadata	RGB Color Code	Red Orange Yellow Green Cyan Blue Purple White	*Code* RGB *(RVB) pour l'affichage des couleurs de l'univers*
	Universe Name	*Chaîne de 16 caractères avec un nom personnalisable pour identifier l'univers*	
Signal Routing	**Send to XLR**	*Envoie le signal entrant vers le connecteur* XLR	
	Backup by XLR	*Utilise le signal entrant provenant du connecteur* XLR *en cas de perte du signal sans fil*	
	Receive only	*Pas de connexion entre le signal sans fil et les connecteurs* XLR	

9.5.3.2 NIVEAUX DU SOUS-MENU « DISPLAY »

Niveau 3	Niveau 4	*Description de la fonction*
Reverse	On	*Rotation de l'affichage de 180° (par exemple, pour une installation en hauteur)*
	Off	*Pas de rotation de l'affichage*
Off Timer	Always On	*Allumé en permanence*
	Off after 20s	*Se désactive après environ 20 secondes d'inactivité*

Niveau 3	Niveau 4	*Description de la fonction*
Autolock	On after 60s	*Les commandes sont verrouillées après environ 60 secondes sans saisie (*LOCKED*). Pour déverrouiller, appuyez simultanément sur* UP *et* DOWN *pendant environ 5 secondes.*
	Off	*Désactive le* verrouillage automatique

9.5.3.3 NIVEAUX DU SOUS-MENU « DIMMER »

Niveau 3	Niveau 4	*Description de la fonction*
Curve (courbe de gradation)	**Linear**	*L'intensité lumineuse augmente linéairement avec la valeur* DMX
	Exponential	*Règle l'intensité lumineuse avec précision à des valeurs* DMX *faibles et de manière plus approximative à des valeurs* DMX *élevées*
	Logarithmic	*Règle l'intensité lumineuse de manière approximative à des valeurs* DMX *faibles et avec plus de précision à des valeurs* DMX *élevées*
	S-Curve	*Règle l'intensité lumineuse avec précision à des valeurs* DMX *faibles et élevées et de manière plus approximative à des valeurs* DMX *moyennes*
PMW Frequency	650Hz **1530Hz** 3600Hz 12kHz 18.9kHz 25kHz	*Sélectionne la fréquence* MLI des LED
Response	**LED**	*Le projecteur réagit immédiatement aux changements de la valeur* DMX
	Halogen	*Le projecteur se comporte de la même manière qu'un projecteur halogène, avec des changements progressifs de luminosité*
Redshift	Dim to Warm	*Reproduit la dérive des couleurs lors de la gradation d'un projecteur halogène. Lors de la gradation du projecteur, la température de couleur passe automatiquement à des tons blancs de plus en plus chauds jusqu'à l'ambre (et inversement).*
	Off	*Désactive la fonction*

9.5.3.4 NIVEAUX DU SOUS-MENU « COLOR CALIBRATION »

Niveau 3	Niveau 4	*Description de la fonction*
RAW	*Commande directement toutes les couleurs, sans étalonnage*	
User	Red	*Étalonnage personnalisé des couleurs. Configure la luminosité du rouge, du vert, du bleu et du citron vert avec des valeurs comprises entre 0 et 255*
	Green	
	Blue	
	…	
Factory	*Mélange de couleurs étalonné pour toutes les couleurs*	
Smart	*Pas d'étalonnage pour les couleurs individuelles ; l'étalonnage s'active lors du mélange des couleurs*	

9.5.3.5 NIVEAUX DU SOUS-MENU « SILENT ZOOM »

Niveau 3	*Description de la fonction*
On	*Réduit les bruits de fonctionnement*
Off	*Désactive la fonction*

9.5.3.6 NIVEAUX DU SOUS-MENU « FAN »

Niveau 3	*Description de la fonction*
Auto	*Commande automatique des ventilateurs (en fonction de la valeur du gradateur et de la température de l'appareil)*
Off	*Désactive les ventilateurs*
Constant Low	*Vitesse du ventilateur constante et faible, avec luminosité réduite si nécessaire*
Constant Mid	*Vitesse du ventilateur constante et moyenne, avec luminosité réduite si nécessaire*
Constant High	*Vitesse du ventilateur élevée et constante*

9.5.3.7 NIVEAUX DU SOUS-MENU « SIGNAL FAIL »

Niveau 3	*Description de la fonction*
Hold	*Continue d'appliquer la dernière commande*
Last Stand Alone	*Active le dernier mode de fonctionnement autonome sélectionné*
Fade to Black (10s)	*Fondu au noir de 10 secondes*
Blackout	*Active le noir (blackout)*
Full	*Passe en pleine puissance en cas de perte du signal*

9.5.4 MENU « SERVICE »

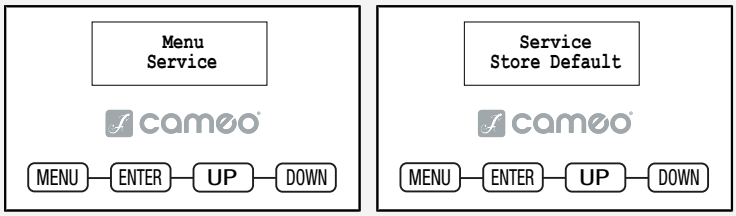

9.5.4.1 NIVEAUX DU SOUS-MENU « SERVICE »

Niveau 2	Niveau 3	Niveau 4	Niveau 5 / *Description de la fonction*
Store Default	User A		*Enregistre tous les réglages actuels comme préréglage de l'utilisateur A*
	User B		*Enregistre tous les réglages actuels comme préréglage de l'utilisateur B*
	User C		*Enregistre tous les réglages actuels comme préréglage de l'utilisateur C*
Load Default	Factory		*Rétablit les réglages d'usine*
	User A		*Rétablit les réglages de l'utilisateur A*
	User B		*Rétablit les réglages de l'utilisateur B*
	User C		*Rétablit les réglages de l'utilisateur C*
Reset	Zoom		*Rétablit le zoom*
Test	Test Sequence		*Séquence préprogrammée pour tester tous les composants*
	Stress Test		*Séquence préprogrammée pour tester tous les composants en charge maximale*
Reset Service Timer	No		*Ne réinitialise pas la durée de fonctionnement depuis la dernière maintenance*
	Oui	Reset Now	*Réinitialise la durée de fonctionnement depuis la dernière maintenance*
Password	*Pour technicien de maintenance uniquement.*		

9.5.5 MENU « INFORMATIONS SYSTÈME »

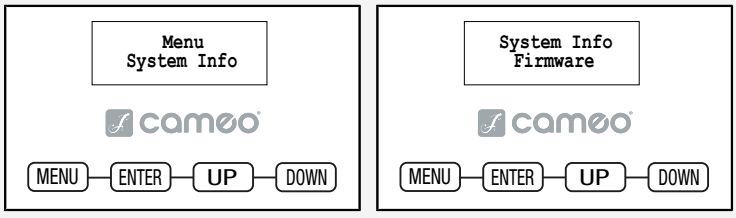

9.5.5.1 NIVEAUX DU SOUS-MENU « SYSTEM INFO »

Niveau 2	Niveau 3 / Niveau 4 / *Description de la fonction*			
Firmware	DISP	vx.x.x	*Affiche la version du micrologiciel du composant correspondant*	
	NET	vx.x.x		
	DRV	vx.x.x		
	…			
Wireless	Module		*Affiche le modèle du module sans fil*	
	Device Name		*Affiche le nom de l'appareil*	
	Version		Hardware	*Numéro de version du matériel*
			Software	*Numéro de version du logiciel*
	Link Quality		%	*Qualité de la connexion en pourcentage*
	Data Source		None	*Informations sur la source des données*
			DMX	
			Wireless Link	
			SPI	
			BLE	
	Status		Operational	*Informations sur l'état de la connexion*
			DMX Data	
			RDM Identify	
			RF Link	
			Link State	
Temperature	LED		*Affiche la température du composant correspondant*	
	Base			
	…			
	Temperature unit		°C	*Définit l'unité de température*
			°F	
Fan Speed	Fan X		*Affiche la vitesse des ventilateurs correspondants*	
	Fan Y			
	…			
Humidity	Head		*Affiche l'humidité relative en pourcentage*	
	Base			
Runtime	Total		*Durée totale de fonctionnement*	
	Operation		*Durée d'utilisation*	
	LED		Total	*Durée de fonctionnement de la source lumineuse*
			Red	
			Green	
			Blue	

Niveau 2	Niveau 3 / Niveau 4 / *Description de la fonction*		
		…	
	Service	*Durée de fonctionnement après réinitialisation de la durée de fonctionnement depuis la dernière maintenance*	
RDM UID	Identifiant unique en mode RDM		
Error Info	*Affiche un message d'erreur en cas de dysfonctionnement*		

10 MISE À JOUR DU MICROLOGICIEL



Mettez à jour le micrologiciel de votre appareil à l'aide d'un programme de mise à jour dédié.

Le processus de mise à jour nécessite :

- CLIREMOTE

> L'appareil est livré avec des instructions détaillées et le câble nécessaire pour effectuer la mise à jour logicielle.

Vous trouverez ici de plus amples informations ainsi que les modalités de commande :
UNICON® – Télécommande pour appareils DMX

11 MAINTENANCE

11.1 MAINTENANCE DES PRODUITS



ATTENTION

Tension secteur

Risque de choc électrique

a. Avant d'effectuer des travaux d'entretien sur l'appareil, déconnectez-le sur tous ses contacts électriques.



Avis

Dommages à l'appareil et annulation de la garantie.

a. Pour le nettoyage, ne pas utiliser de produits nettoyants, de désinfectants, d'alcool ou d'agents ayant un effet abrasif.

Effectuez régulièrement les mesures d'entretien énumérées ci-dessous. La fréquence de nettoyage dépend de l'environnement dans lequel vous utilisez le produit. Les environnements humides ou sales peuvent entraîner une augmentation de l'encrassement et de l'usure.

INSPECTION VISUELLE

Vérifiez les points suivants avant d'utiliser l'appareil.

- ⚠ **AVERTISSEMENT ! Risque d'électrocution.** Vérifiez que les câbles d'alimentation ne sont pas endommagés ou que le matériau n'est pas fatigué.
- Vérifiez que toutes les entrées et sorties d'air ne sont pas endommagées et qu'il n'y a pas de dépôts de poussière ou de saleté.
- Vérifiez que toutes les vis et tous les couvercles extérieurs ne sont pas corrodés, endommagés ou excessivement usés.
- Vérifiez que tous les connecteurs et les capuchons d'étanchéité en caoutchouc ne sont pas endommagés et qu'il n'y a pas de poussière ou de dépôts de saleté.
- ⚠ **AVERTISSEMENT ! Risque de chute d'objets.** Vérifiez que toutes les vis, fixations et points d'ancrage sont bien serrés.

NETTOYAGE

- Nettoyez la surface du boîtier avec un chiffon en coton non pelucheux propre et humide. Essuyez l'excès d'humidité.
- **AVIS ! N'utilisez pas d'air comprimé.** Nettoyez les entrées et sorties d'air des dépôts de poussière et de saleté à l'aide d'un chiffon en coton non pelucheux, propre et humide.
- Nettoyez tous les contacts des prises et embases de la poussière et de la saleté à l'aide d'un chiffon de coton sec.
- Nettoyez votre enceinte tous les mois à l'aide d'un chiffon en coton non pelucheux, propre et humide, imbibé d'une solution à parts égales d'eau et de détergent doux. N'utilisez pas d'alcool, de solvants ou de produits abrasifs.

REMPLACEMENT DES GOBOS

⚠ **ATTENTION ! Les gobos ne peuvent être remplacés que par du personnel qualifié.**

11.2 STOCKAGE DE L'APPAREIL

Rangez l'enceinte uniquement dans un environnement sec et propre. Si vous stockez l'appareil démonté, utilisez des housses, des sacs et des étuis de protection spéciaux. Vous trouverez divers accessoires pour votre produit dans la boutique Adam Hall (https://www.adamhall.com/shop).

12 RÉPARATION



ATTENTION

N'essayez pas de réparer l'appareil vous-même.

a. Les travaux de réparation ne doivent être effectués que par du personnel spécialisé autorisé par le fabricant.

b. Si votre appareil est endommagé ou nécessite une réparation, contactez le service clientèle d'Adam Hall.

13 MISE AU REBUT

13.1 ÉLIMINATION DES EMBALLAGES



1. Les matériaux d'emballage peuvent être recyclés selon les méthodes d'élimination habituelles.
2. Veillez à trier les emballages conformément aux lois sur la mise au rebut et aux réglementations sur le recyclage en vigueur dans votre pays.

13.2 MISE AU REBUT DES APPAREILS



1. Cet appareil relève de la directive européenne sur les déchets d'équipements électriques et électroniques, telle que modifiée. Directive DEEE relative aux déchets d'équipements électriques et électroniques. Ne mettez pas les appareils usagés au rebut avec les ordures ménagères. L'appareil usagé doit être éliminé par une entreprise de traitement agréée ou une déchetterie municipale. Respectez la réglementation en vigueur dans votre pays.
2. Respectez toute la législation relative à l'élimination des déchets applicable dans votre pays.
3. Les particuliers peuvent obtenir des informations sur les options d'élimination respectueuses de l'environnement auprès du vendeur du produit ou des autorités régionales compétentes.
4. Les revendeurs sont souvent légalement tenus de reprendre gratuitement les articles.
5. Les appareils usagés contenant des substances nocives sont signalés par une étiquette avec le symbole d'une poubelle barrée.
6. Vous trouverez des informations à jour relatives au taux de collecte sur le site web suivant : *https://environment.ec.europa.eu/* Recherchez le terme suivant : waste-electrical-and-electronic-equipment-weee.

ZIYA® 200 & 400

IP65 LED ZOOM PAR
DMX CONTROL TABLE



EN: After the adjustments have been made, set the value to 000 to avoid disturbance by endless function call.

DE: Nachdem die Einstellungen vorgenommen wurden, stellen Sie den Wert auf 000 ein, um Störungen durch endlosen Funktionsaufruf zu vermeiden.

FR: Une fois les ajustements effectués, réglez la valeur sur 000 pour éviter les perturbations par appel de fonction sans fin.

ES: Después de realizar los ajustes, establezca el valor en 000 para evitar perturbaciones mediante una llamada de función sin fin.

PL: Po dokonaniu ustawień ustaw wartość na 000, aby uniknąć zakłóceń przez niekończące się wywołanie funkcji.

IT: Dopo aver effettuato le regolazioni, impostare il valore su 000 per evitare disturbi causati da una chiamata a funzione infinita.

5CH CCT	10CH RGB-CCT	11CH Direct CCT			
Channel	**Channel**	**Channel**	**Function**	**Values**	
1	1	1	Dimmer	000 - 255	0 % ... 100 %
2	2	2	Dimmer fine	000 - 255	
				000 - 005	Open
				006 - 010	Closed
				011 - 022	Ramp up/down slow to fast
				023 - 033	Ramp up/down random slow to fast
				034 - 045	Ramp up slow to fast
				046 - 056	Ramp up random slow to fast
	3	3	Strobe Functions	057 - 068	Ramp down slow to fast
				069 - 079	Ramp down random slow to fast
				080 - 102	Random strobe effect slow to fast
				103 - 127	Strobe break effect 5 s ... 1 s (short burst with break)
				128 - 250	Strobe slow to fast (< 1 Hz ... 20 Hz)
				251 - 255	Open
	4	4	Red	000 - 255	0 % ... 100 %
	5	5	Green	000 - 255	0 % ... 100 %
	6	6	Blue	000 - 255	0 % ... 100 %
		7	Lime	000 - 255	0 % ... 100 %
				000 - 005	Off
				006 - 006	Warm White
				007 - 046	Warm White to 2700 K
3	7	8	Color Temperature (affects Color Mixing)	047 - 047	Bulb White (2700 K)
				048 - 087	2700 K ... 3200 K
				088 - 088	Halogen White (3200 K)

ZIYA® 200 & 400

IP65 LED ZOOM PAR
DMX CONTROL TABLE

				089	-	128	3200 K ... 4000 K
				129	-	129	Neutral White (4000 K)
				130	-	169	4000 K ... 5600 K
				170	-	170	Studio White (5600 K)
				171	-	210	5600 K ... 6500 K
				211	-	211	Daylight White (6500 K)
				212	-	251	6500 K to Cold White
				252	-	255	Cold White
4	**8**	**9**	Tint (affects Color Temperature)	000	-	000	Off
				001	-	127	Magenta -> neutral
				128	-	128	Neutral
				129	-	255	Neutral -> green
5	**9**	**10**	Zoom	000	-	255	Narrow to wide
	10	**11**	Device settings (hold value for 3 seconds)	000	-	024	No function
				025	-	025	Record user colour 1
				026	-	026	Record user colour 2
				027	-	027	Record user colour 3
				028	-	028	Record user colour 4
				029	-	029	Record user colour 5
				030	-	030	Record user colour 6
				031	-	031	Record user colour 7
				032	-	032	Record user colour 8
				033	-	073	No function
				074	-	075	Dimmer response LED
				076	-	077	Dimmer response halogen
				078	-	081	No function
				082	-	083	DTW (redshift) on
				084	-	085	DTW (redshift) off
				086	-	093	No function
				094	-	095	Silent movement on
				096	-	097	Silent movement off
				098	-	099	Fan auto
				100	-	101	Fan off
				102	-	103	Fan constant low
				104	-	105	Fan constant medium
				106	-	107	Fan constant high
				108	-	119	No function
				120	-	121	PWM 1 (650 Hz)
				122	-	123	PWM 2 (1530 Hz)
				124	-	125	PWM 3 (3600 Hz)
				126	-	127	PWM 4 (12000 Hz)
				128	-	129	PWM 5 (18900 Hz)
				130	-	131	PWM 6 (25000 Hz)
				132	-	133	RAW
				134	-	135	Factory calibration

				136	-	137	User calibration
				138	-	139	Smart calibration
				140	-	141	Display always on
				142	-	143	Display off after 20 s
				144	-	163	No function
				164	-	165	Dimmer curve linear
				166	-	167	Dimmer curve exponential
				168	-	169	Dimmer curve logarithmic
				170	-	171	Dimmer curve S-curve
				172	-	235	No function
				236	-	237	Reset all
				238	-	239	No function
				240	-	241	Load factory defaults
				242	-	243	No function
				244	-	245	Load user default A
				246	-	247	Load user default B
				248	-	249	Load user default C
				250	-	255	No function

4CH Preset Channel	D5CH Preset Channel	Function	Values			
1	1	Dimmer	000	-	255	0 % ... 100 %
2	2	Strobe Functions	000	-	005	Open
			006	-	010	Closed
			011	-	022	Ramp up/down slow to fast
			023	-	033	Ramp up/down random slow to fast
			034	-	045	Ramp up slow to fast
			046	-	056	Ramp up random slow to fast
			057	-	068	Ramp down slow to fast
			069	-	079	Ramp down random slow to fast
			080	-	102	Random strobe effect slow to fast
			103	-	127	Strobe break effect 5 s ... 1 s (short burst with break)
			128	-	250	Strobe slow to fast (< 1 Hz ... 20 Hz)
			251	-	255	Open
			000	-	005	No function
			006	-	013	Red
			014	-	021	Amber
			022	-	029	Yellow warm
			030	-	037	Yellow
			038	-	045	Green
			046	-	053	Turquoise
			054	-	061	Cyan
			062	-	069	Blue

ZIYA® 200 & 400

IP65 LED ZOOM PAR
DMX CONTROL TABLE

3	3	Color Presets (override Color Mixing & Color Temperature)	070	-	077	Lavender
			078	-	085	Mauve
			086	-	093	Magenta
			094	-	101	Pink
			102	-	109	Warm White
			110	-	117	White
			118	-	125	Cold White
			126	-	156	Colour presets speed fast to slow (chase)
			157	-	157	Colour presets speed stop
			158	-	188	Colour presets speed slow to fast (chase) (backwards)
			189	-	219	Colour presets speed fast to slow (fade)
			220	-	220	Colour presets speed stop
			221	-	251	Colour presets speed slow to fast (fade) (backwards)
			252	-	255	No function
4	4	Zoom	000	-	255	Narrow to wide
	5	DMX Delay	000	-	005	Off (no delay)
			006	-	255	0.1 s ... 2.0 s

4CH RGB	D5CH RGB					
Channel	**Channel**	**Function**	**Values**			
1	1	Red	000	-	255	0 % ... 100 %
2	2	Green	000	-	255	0 % ... 100 %
3	3	Blue	000	-	255	0 % ... 100 %
4	4	Zoom	000	-	255	Narrow to wide
	5	DMX Delay	000	-	005	Off (no delay)
			006	-	255	0.1 s ... 2.0 s

5CH Direct	9CH Direct 16Bit					
Channel	**Channel**	**Function**	**Values**			
1	1	Red	000	-	255	0 % ... 100 %
	2	Red fine	000	-	255	
2	3	Green	000	-	255	0 % ... 100 %
	4	Green fine	000	-	255	
3	5	Blue	000	-	255	0 % ... 100 %
	6	Blue fine	000	-	255	
4	7	Lime	000	-	255	0 % ... 100 %
	8	Lime fine	000	-	255	
5	9	Zoom	000	-	255	Narrow to wide

ZIYA® 200 & 400

IP65 LED ZOOM PAR

DMX CONTROL TABLE

16CH Full					
Channel	**Function**	**Values**			
1	Dimmer	000	-	255	0 % ... 100 %
2	Dimmer fine	000	-	255	
3	Strobe Functions	000	-	005	Open
		006	-	010	Closed
		011	-	022	Ramp up/down slow to fast
		023	-	033	Ramp up/down random slow to fast
		034	-	045	Ramp up slow to fast
		046	-	056	Ramp up random slow to fast
		057	-	068	Ramp down slow to fast
		069	-	079	Ramp down random slow to fast
		080	-	102	Random strobe effect slow to fast
		103	-	127	Strobe break effect 5 s to 1 s (short burst with break)
		128	-	250	Strobe slow to fast (< 1 Hz to 20 Hz)
		251	-	255	Open
4	Red	000	-	255	0 % ... 100 %
5	Red fine	000	-	255	
6	Green	000	-	255	0 % ... 100 %
7	Green fine	000	-	255	
8	Blue	000	-	255	0 % ... 100 %
9	Blue fine	000	-	255	
10	Lime	000	-	255	0 % ... 100 %
11	Lime fine	000	-	255	
12	Color Temperature (affects Color Mixing)	000	-	005	Off
		006	-	006	Warm White
		007	-	046	Warm White to 2700 K
		047	-	047	Bulb White (2700 K)
		048	-	087	2700 K ... 3200 K
		088	-	088	Halogen White (3200 K)
		089	-	128	3200 K ... 4000K
		129	-	129	Neutral White (4000 K)
		130	-	169	4000 K ... 5600K
		170	-	170	Studio White (5600 K)
		171	-	210	5600 K ... 6500 K
		211	-	211	Daylight White (6500 K)
		212	-	251	6500 K to Cold white
		252	-	255	Cold White
13	Tint (affects Color Temperature)	000	-	000	Off
		001	-	127	Magenta -> neutral
		128	-	128	Neutral
		129	-	255	Neutral -> green
		000	-	005	No function

ZIYA® 200 & 400

IP65 LED ZOOM PAR

DMX CONTROL TABLE

14	Color Presets (override Color Mixing & Color Temperature)	006 - 013	Red
		014 - 021	Amber
		022 - 029	Yellow warm
		030 - 037	Yellow
		038 - 045	Green
		046 - 053	Turquoise
		054 - 061	Cyan
		062 - 069	Blue
		070 - 077	Lavender
		078 - 085	Mauve
		086 - 093	Magenta
		094 - 101	Pink
		102 - 109	Warm White
		110 - 117	White
		118 - 125	Cold White
		126 - 156	Colour presets speed fast to slow (chase)
		157 - 157	Colour presets speed stop
		158 - 188	Colour presets speed slow to fast (chase) (backwards)
		189 - 219	Colour presets speed fast to slow (fade)
		220 - 220	Colour presets speed stop
		221 - 251	Colour presets speed slow to fast (fade) (backwards)
		252 - 255	No function
15	Zoom	000 - 255	Narrow to wide
		000 - 024	No function
		025 - 025	Record user colour 1
		026 - 026	Record user colour 2
		027 - 027	Record user colour 3
		028 - 028	Record user colour 4
		029 - 029	Record user colour 5
		030 - 030	Record user colour 6
		031 - 031	Record user colour 7
		032 - 032	Record user colour 8
		033 - 073	No function
		074 - 075	Dimmer response LED
		076 - 077	Dimmer response halogen
		078 - 081	No function
		082 - 083	DTW (redshift) on
		084 - 085	DTW (redshift) off
		086 - 093	No function
		094 - 095	Silent movement on
		096 - 097	Silent movement off
		098 - 099	Fan auto
		100 - 101	Fan off

16	Device settings (hold value for 3 seconds)	102	-	103	Fan constant low
		104	-	105	Fan constant medium
		106	-	107	Fan constant high
		108	-	119	No function
		120	-	121	PWM 1 (650 Hz)
		122	-	123	PWM 2 (1530 Hz)
		124	-	125	PWM 3 (3600 Hz)
		126	-	127	PWM 4 (12000 Hz)
		128	-	129	PWM 5 (18900 Hz)
		130	-	131	PWM 6 (25000 Hz)
		132	-	133	RAW
		134	-	135	Factory calibration
		136	-	137	User calibration
		138	-	139	Smart calibration
		140	-	141	Display always on
		142	-	143	Display off after 20 s
		144	-	163	No function
		164	-	165	Dimmer curve linear
		166	-	167	Dimmer curve exponential
		168	-	169	Dimmer curve logarithmic
		170	-	171	Dimmer curve S-curve
		172	-	235	No function
		236	-	237	Reset all
		238	-	239	No function
		240	-	241	Load factory defaults
		242	-	243	No function
		244	-	245	Load user default A
		246	-	247	Load user default B
		248	-	249	Load user default C
		250	-	255	No function

3CH UNI-SENS

Channel	Function	Values			
1	Dimmer	000	-	255	0 % ... 100 %
2	Dimmer fine	000	-	255	
3	Zoom	000	-	255	Narrow to wide

ZIYA® 200 & 400

IP65 LED ZOOM PAR
DMX CONTROL TABLE

ZIYA 400 only:

13CH Segment	23CH Segment Full			
Channel	**Channel**	**Function**	**Values**	
1	1	Dimmer	000 - 255	0 % ... 100 %
2	2	Dimmer fine	000 - 255	
3	3	Strobe Functions	000 - 005	Open
			006 - 010	Closed
			011 - 022	Ramp up/down slow to fast
			023 - 033	Ramp up/down random slow to fast
			034 - 045	Ramp up slow to fast
			046 - 056	Ramp up random slow to fast
			057 - 068	Ramp down slow to fast
			069 - 079	Ramp down random slow to fast
			080 - 102	Random strobe effect slow to fast
			103 - 127	Strobe break effect 5 s ... 1 s (short burst with break)
			128 - 250	Strobe slow to fast (< 1 Hz ... 20 Hz)
			251 - 255	Open
	4	Red	000 - 255	0 % ... 100 %
	5	Red fine	000 - 255	
	6	Green	000 - 255	0 % ... 100 %
	7	Green fine	000 - 255	
	8	Blue	000 - 255	0 % ... 100 %
	9	Blue fine	000 - 255	
	10	Lime	000 - 255	0 % ... 100 %
	11	Lime fine	000 - 255	
	12	Color Temperature (affects Color Mixing)	000 - 005	Off
			006 - 006	Warm white
			007 - 046	Warm white to 2700 K
			047 - 047	Bulb White (2700 K)
			048 - 087	2700 K ... 3200 K
			088 - 088	Halogen White (3200 K)
			089 - 128	3200 K ... 4000 K
			129 - 129	Neutral White (4000 K)
			130 - 169	4000 K ... 5600 K
			170 - 170	Studio White (5600 K)
			171 - 210	5600 K ... 6500 K
			211 - 211	Daylight White (6500 K)
			212 - 251	6500 K to Cold White
			252 - 255	Cold White

ZIYA® 200 & 400

IP65 LED ZOOM PAR
DMX CONTROL TABLE

	13	Tint (affects Color Temperature)	000	-	000	Off
			001	-	127	Magenta -> neutral
			128	-	128	Neutral
			129	-	255	Neutral -> green
4	14	Zoom	000	-	255	Narrow to wide
5	15	Device settings (hold value for 3 seconds)	000	-	024	No function
			025	-	025	Record user colour 1
			026	-	026	Record user colour 2
			027	-	027	Record user colour 3
			028	-	028	Record user colour 4
			029	-	029	Record user colour 5
			030	-	030	Record user colour 6
			031	-	031	Record user colour 7
			032	-	032	Record user colour 8
			033	-	073	No function
			074	-	075	Dimmer response LED
			076	-	077	Dimmer response halogen
			078	-	081	No function
			082	-	083	DTW (redshift) on
			084	-	085	DTW (redshift) off
			086	-	093	No function
			094	-	095	Silent movement on
			096	-	097	Silent movement off
			098	-	099	Fan auto
			100	-	101	Fan off
			102	-	103	Fan constant low
			104	-	105	Fan constant medium
			106	-	107	Fan constant high
			108	-	119	No function
			120	-	121	PWM 1 (650 Hz)
			122	-	123	PWM 2 (1530 Hz)
			124	-	125	PWM 3 (3600 Hz)
			126	-	127	PWM 4 (12000 Hz)
			128	-	129	PWM 5 (18900 Hz)
			130	-	131	PWM 6 (25000 Hz)
			132	-	133	RAW
			134	-	135	Factory calibration
			136	-	137	User calibration
			138	-	139	Smart calibration
			140	-	141	Display always oOn
			142	-	143	Display off after 20 s
			144	-	163	No function
			164	-	165	Dimmer curve linear
			166	-	167	Dimmer curve exponential
			168	-	169	Dimmer curve logarithmic

			170	-	171	Dimmer curve S-curve
			172	-	235	No function
			236	-	237	Reset all
			238	-	239	No function
			240	-	241	Load factory defaults
			242	-	243	No function
			244	-	245	Load user default A
			246	-	247	Load user default B
			248	-	249	Load user default C
			250	-	255	No function
6	**16**	Red 1	000	-	255	0 % ... 100 %
7	**17**	Green 1	000	-	255	0 % ... 100 %
8	**18**	Blue 1	000	-	255	0 % ... 100 %
9	**19**	Lime 1	000	-	255	0 % ... 100 %
10	**20**	Red 2	000	-	255	0 % ... 100 %
11	**21**	Green 2	000	-	255	0 % ... 100 %
12	**22**	Blue 2	000	-	255	0 % ... 100 %
13	**23**	Lime 2	000	-	255	0 % ... 100 %

INDEX

A

Accessoires 16
Accessoires en option 16
Alimentation 30
Assemblage
  Coupe-flux 28
  Embout TV 27
  Support Omega 26

C

Câble de sécurité 29
Câble secteur 30
Caractéristiques techniques 17
Connexion
  Alimentation 30
Contenu du carton 24
Coupe-flux 28
Customer Service 7

D

Déconnexion du secteur 30
DMX
  Adresse de départ 32
  Technologie 21

E

Embout TV 27

I

Interface d'utilisation 20

M

Mode autonome 33
Mode esclave 34

N

Navigation 31
Nettoyage 46

P

powerCON® 30
Présentation
  Écran principal 36
  Interface d'utilisation 20
  Produit 16

S

Sécurisation 29
Sous-menu
  Color calibration 41
  Dimmer 40
  Display 39
  Fan 41
  Signal Fail 41
  Silent zoom 41
  Wireless 38
Stockage 47
Support en oméga 25

cameo