ISTRUZIONI PER L'USO

cameo®

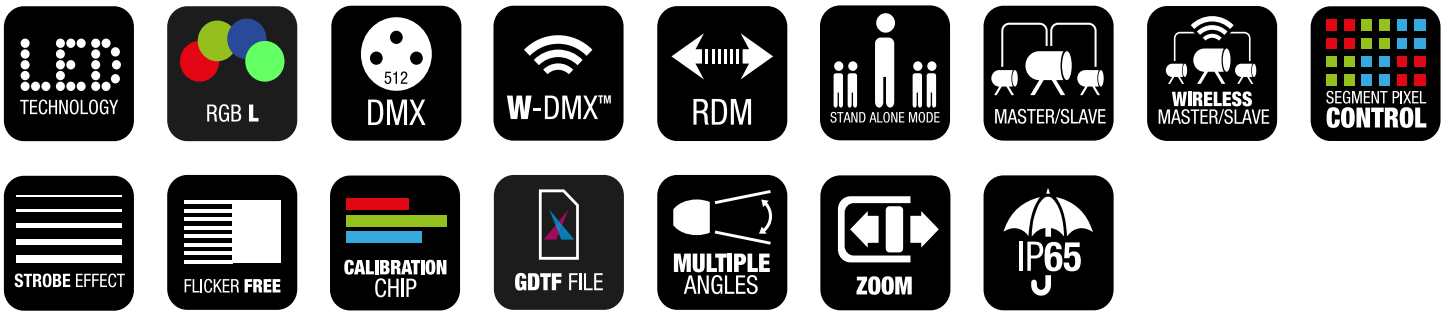



ZIYA® 200 E 400

FARO PAR LED IP65 CON ZOOM

CLZIYA200; CLZIYA400;

it-IT

INDICE

1 VERSIONE E REVISIONI DEL DOCUMENTO 6

2 INTRODUZIONE 7

2.1 Ottima scelta! 7

2.2 Contatti 7

2.3 Link al centro di download 7

2.4 Convenzioni di visualizzazione in questo manuale d'istruzioni 7

3 CONFORMITÀ DEL PRODOTTO 9

3.1 Dichiarazione del produttore 9

3.2 Dichiarazione di conformità 9

4 ISTRUZIONI DI SICUREZZA 10

4.1 Uso previsto 10

4.2 Spiegazione dei simboli di sicurezza e di avvertenza 10

4.3 Struttura dei messaggi di avvertenza 11

4.4 Sicurezza generale 11

4.5 Sicurezza elettrica 12

4.6 Sicurezza fisica 12

4.7 Sicurezza fotobiologica 13

4.8 Sicurezza termica 13

4.9 Sicurezza wireless 13

4.10 Sicurezza del dispositivo 14

5 DESCRIZIONE DEL PRODOTTO 15

5.1 Panoramica del prodotto 15

5.2 Accessori opzionali 15

5.3 Dati tecnici 16

5.4 Interfaccia utente 18

6 INFORMAZIONI GENERALI 19

6.1 Tecnologia DMX 19

6.1.1 Standard DMX 19

6.1.2 Collegamento DMX 19

6.1.2.1 Collegamento di più proiettori 19

6.1.3 Assegnazione dei pin 19

6.1.4 Terminatori DMX 20

6.1.5 Adattatori DMX 20

6.2 Spiegazione della classificazione IP 20
7 PREPARAZIONE 22
7.1 Materiale fornito in dotazione 22
8 INSTALLAZIONE 23
8.1 Panoramica sul meccanismo di montaggio a staffa Omega 23
8.2 Fissaggio della staffa Omega Bracket 23
8.3 Utilizzo del perno TV 25
8.4 Montaggio dell'aletta frangiluce 26
8.5 Fissaggio con cavi di sicurezza 27
9 FUNZIONAMENTO 28
9.1 Alimentatore 28
9.1.1 Collegamento di un cavo di alimentazione di rete 28
9.1.2 Scollegamento di un cavo di alimentazione di rete 28
9.2 Navigazione nel dispositivo 29
9.2.1 Utilizzo del pannello di controllo 29
9.2.2 Attivazione / disattivazione del blocco automatico 29
9.2.3 Utilizzo del display a batteria 30
9.3 Configurazione del dispositivo 30
9.3.1 Impostazione dell'indirizzo iniziale DMX 30
9.3.2 Impostazione della modalità DMX 30
9.3.3 Impostazione della modalità Stand-Alone 31
9.3.4 Configurazione di EZ Remote 31
9.3.4.1 Controllo del dispositivo tramite CAMEO UNICON® 32
9.3.5 Impostazione della modalità Slave 32
9.3.6 Modalità SLAVE estesa 32
9.3.6.1 Configurazione per un effetto di luci in movimento 32
9.3.6.2 Configurazione per un effetto di luci in movimento con il master e il primo slave sincronizzati 33
9.3.7 Informazioni sul codice di collegamento (Linking Key) 33
9.3.8 Accoppiamento di un ricevitore DMX wireless a un trasmettitore 33
9.3.9 Scollegamento di un ricevitore DMX wireless da un trasmettitore 33
9.4 Panoramica del display principale 34
9.5 Sottomenu 34
9.5.1 I sottomenu 34
9.5.2 Menu Control 35
9.5.2.1 Livelli di sottomenu Stand-alone 35
9.5.3 Menu Settings 36

9.5.3.1 Livelli del sottomenu Wireless 36
9.5.3.2 Livelli del sottomenu Display 37
9.5.3.3 Livelli del sottomenu Dimmer 38
9.5.3.4 Livelli del sottomenu Colour Calibration (Calibrazione del colore) 38
9.5.3.5 Livelli del sottomenu Silent Zoom 39
9.5.3.6 Livelli del sottomenu Fan (Ventola) 39
9.5.3.7 Livelli del sottomenu Signal Fail (Errore di segnale) 39
9.5.4 Menu Service (Servizio) 39
9.5.4.1 Livelli del sottomenu Service 39
9.5.5 Menu System Info (Informazioni di sistema) 40
9.5.5.1 Livelli del sottomenu System Info (Informazioni di sistema) 40
10 AGGIORNAMENTO DEL FIRMWARE 42
11 MANUTENZIONE 43
11.1 Manutenzione del prodotto 43
11.2 Conservazione del dispositivo 44
12 RIPARAZIONE 45
13 SMALTIMENTO 46
13.1 Smaltimento degli imballaggi 46
13.2 Smaltimento del dispositivo 46
14 DMX CONTROL TABLE 47
INDICE 57

1 VERSIONE E REVISIONI DEL DOCUMENTO

Versione	Data	Modifiche implementate
v1.0	04/2026	Versione originale

2 INTRODUZIONE

2.1 OTTIMA SCELTA!

Questo prodotto è stato sviluppato e realizzato secondo i più alti standard di qualità, per garantire molti anni di funzionamento senza problemi. Ulteriori informazioni sul Cameo è disponibile sul nostro sito web: www.cameolight.com

2.2 CONTATTI

	Sede centrale di Adam Hall GmbH	Servizio clienti
E-mail	info@adamhall.com	customerservice@adamhall.com
Telefono	+49 6081 9419-0	+49 6081 941973-0
Via	Adam-Hall-Str. 1	Adam-Hall-Str. 1
CAP / Città	61267 Neu-Anspach	61267 Neu-Anspach
Sito web	*www.adamhall.com*	*www.adamhall.com*

2.3 LINK AL CENTRO DI DOWNLOAD

Alcune informazioni, come i dati CAD o i dati tecnici, possono essere scaricate dal centro di download. Scansionare il codice QR o fare clic sul link per scaricare queste informazioni:

2.4 CONVENZIONI DI VISUALIZZAZIONE IN QUESTO MANUALE D'ISTRUZIONI

In questo manuale, in alcuni contesti vengono utilizzati simboli grafici e icone. Di seguito è riportata una tabella con le spiegazioni e i casi d'uso dei simboli grafici e delle icone.

Icona / Simbolo	Designazione	Contesto	Spiegazione / Esempio
↙	**Prerequisite**	Attività	Si utilizza nelle attività per indicare un prerequisito che deve essere soddisfatto prima di iniziare l'attività.
⇨	**Result / Intermediate Result**	Attività	Si utilizza nelle attività per indicare un risultato o un risultato intermedio di una fase in un'azione.
1 Fase **a)** Sottofase	**1 Action Step** **a) Substep**	Attività	Si utilizza nelle attività per indicare le fasi e le sottofasi di un'azione.
1	**Callout**	Grafica; attività	Riferimento testo-immagine o etichettatura di alcune funzioni sul dispositivo

Icona / Simbolo	Designazione	Contesto	Spiegazione / Esempio
[...]	**Value range indicator**	Dati tecnici; paragrafi; elenchi	Indica l'intervallo di un valore, per es. "Rapporto di compressione **1:1...20:1**". Si utilizza soprattutto in tabelle o richiami.
*	**Asterisk**	Paragrafi; tabelle	Rimanda a informazioni aggiuntive in una nota a piè di pagina.
Il LED **LIM** si accende	**General User Interface element**	Paragrafi; attività; tabelle; elenchi	Le parole in questo formato rappresentano elementi grafici dell'interfaccia utente sul dispositivo.
Pulsante **PAGE**	**Key / Button**	Paragrafi; attività; tabelle; elenchi	Le parole in questo formato rappresentano i comandi sul dispositivo.
`<nome>`	**User input**	Paragrafi; attività; tabelle; elenchi	Le parole in questo formato rappresentano input utente obbligatori.
https://adamhall.com	**Weblink**	Paragrafi; tabelle; elenchi	Link esterno a un sito web

3 CONFORMITÀ DEL PRODOTTO

3.1 DICHIARAZIONE DEL PRODUTTORE

Adam Hall offre una garanzia del produttore volontaria, “convenzionale”, della durata di due anni e valevole in tutta Europa. Il periodo di garanzia legale non è influenzato dalla garanzia convenzionale.
Dalla pagina Service Portal di Adam Hall si accede al **Download Centre**:
https://portal.adamhall.com/
Le nostre attuali condizioni di garanzia dettagliate e la limitazione di responsabilità sono riportate nella sezione **Service & Regulations**.
Per richiedere la garanzia di un prodotto, rivolgersi a:
Adam Hall GmbH, Adam-Hall-Str. 1, 61267 Neu-Anspach
customerservice@adamhall.com
0049 (0)6081 / 9419-1000

3.2 DICHIARAZIONE DI CONFORMITÀ

DICHIARAZIONE DI CONFORMITÀ UE

CE

Adam Hall GmbH conferma che questo prodotto soddisfa le seguenti linee guida (ove applicabili):

- Direttiva LVD (bassa tensione, 2014/35/UE)
- Direttiva EMC (2014/30/UE)
- RoHS (2011/65/UE)
- RED (2014/53/UE)

Le dichiarazioni di conformità per i prodotti soggetti alle direttive LVD, EMC, RoHS possono essere richieste a info@adamhall.com. Le dichiarazioni di conformità per i prodotti soggetti alla direttiva RED possono essere scaricate dalla pagina *http://www.adamhall.com/compliance*.

4 ISTRUZIONI DI SICUREZZA

4.1 USO PREVISTO

ZIYA® 200 e **ZIYA® 400** sono dispositivi di illuminazione motorizzati, progettati per generare un effetti luminosi e movimenti regolabili durante eventi e spettacoli.
Il dispositivo è progettato per l'uso professionale nei campi della tecnologia degli eventi, degli studi, della TV e della radiotrasmissione.
Il dispositivo è concepito per applicazioni mobili, non per installazioni fisse.
Il dispositivo è destinato solo all'uso temporaneo in esterni.
Non è adatto all'uso domestico.
Non utilizzare il prodotto in condizioni di esercizio diverse da quelle indicate nel manuale d'istruzioni alla sezione Dati tecnici. È esclusa la responsabilità per danni a persone e cose causati da uso improprio.
Questo prodotto non è adatto a bambini e persone con ridotte capacità fisiche, sensoriali o mentali o con mancanza di esperienza e conoscenza.

4.2 SPIEGAZIONE DEI SIMBOLI DI SICUREZZA E DI AVVERTENZA

I seguenti simboli di sicurezza e di avvertenza sono riportati sul dispositivo, sul manuale d'uso o sulla confezione:


Questo simbolo indica che è necessario leggere il manuale d'uso completo prima di utilizzare il prodotto.


Questo simbolo indica una situazione di pericolo generale.


Questo simbolo indica pericoli che possono causare scosse elettriche.


Questo simbolo indica pericoli causati da superfici calde.


Questo simbolo indica pericolo di inciampo.


Questo simbolo indica il pericolo di schiacciamento.


Questo simbolo indica pericoli dovuti a carichi sospesi.



Questo simbolo indica pericoli dovuti a radiazioni ottiche.


Questo simbolo indica che non si deve guardare o fissare la sorgente luminosa.

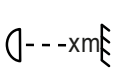

Questo simbolo indica la distanza minima in metri (m) tra il corpo luminoso e la superficie illuminata. Il valore relativo a questo dispositivo è reperibile alla voce Dati tecnici nel manuale d'istruzioni completo ed è impresso sull'alloggiamento del dispositivo stesso.


Questo simbolo indica che il prodotto non è adatto all'uso domestico.

Questo simbolo indica suggerimenti utili o informazioni aggiuntive.

4.3 STRUTTURA DEI MESSAGGI DI AVVERTENZA

In questo manuale d'istruzioni, la struttura dei messaggi di avvertenza consiste in: un simbolo di sicurezza, una parola di segnalazione, una descrizione del pericolo e istruzioni su come evitare lesioni o morte.



PERICOLO

Indica una situazione di pericolo che causa morte o lesioni gravi.



AVVERTENZA

Indica una situazione di pericolo che potrebbe causare morte o lesioni gravi



ATTENZIONE

Indica una situazione di pericolo che potrebbe causare lesioni lievi o moderate.



NOTA

Indica situazioni o condizioni che potrebbero causare danni alla proprietà e/o all'ambiente.

4.4 SICUREZZA GENERALE





- Leggere attentamente questo documento.
- Conservare questo documento per successiva consultazione.
- Seguire attentamente le istruzioni contenute in questo documento.
- Questo documento è parte integrante del prodotto. Se si vende o si cede il prodotto, è necessario accludere anche questo documento.
- Utilizzare questo prodotto solo in base all'uso previsto.
- Rischio di soffocamento. Le parti minute devono essere tenute lontano dalla portata dei bambini e delle persone con capacità fisiche, sensoriali o mentali ridotte.
- Rischio di soffocamento. Tenere i sacchetti in plastica lontano dalla portata dei bambini e dalle persone con capacità fisiche, sensoriali o mentali ridotte.
- Attenersi a tutte le istruzioni di sicurezza e ai messaggi di avvertenza contenuti in questo documento, sul dispositivo e sulla confezione.
- I prodotti sono soggetti a continuo perfezionamento. In caso di discrepanza tra questo documento e l'etichettatura sul prodotto, hanno sempre la priorità le informazioni apposte sul prodotto.
- Non rimuovere dal prodotto le istruzioni di sicurezza o i messaggi di avvertenza.
- Non aprire il dispositivo.
- Non modificare il prodotto.
- Non usare il prodotto se presenta segni di danno.
- Non azionare il prodotto se i coperchi sono smontati o mancanti.

- Non esporre il prodotto alla luce solare diretta.
- Se non diversamente specificato nel manuale d'istruzioni alla sezione Dati tecnici, non utilizzare il prodotto a temperature ambiente superiori a 45 °C / 113 °F o inferiori a -15 °C / 4 °F
- Non utilizzare il prodotto in climi tropicali.
- Non utilizzare il prodotto sopra i 2000 metri di altitudine.
- Se non diversamente indicato, non utilizzare il prodotto in ambiente marino.
- Utilizzare solo gli accessori specificati dal produttore.
- La manutenzione e la riparazione devono essere eseguiti unicamente da personale di assistenza specializzato.
- Conservare e trasportare il prodotto in un ambiente asciutto e sicuro.
- Pulire il prodotto con regolarità. Se applicabile, per gli intervalli di manutenzione consultare il manuale d'istruzioni.
- Non accendere il dispositivo subito dopo l'esposizione a forti sbalzi di temperatura, ad esempio quelli che si verificano durante il trasporto. Attendere che il dispositivo raggiunga la temperatura ambiente.

4.5 SICUREZZA ELETTRICA



- Questo è un dispositivo elettrico con classe di protezione I. Verificare che il conduttore di protezione sia collegato alla messa a terra. Non scollegare il conduttore di protezione.
- Non bypassare il fusibile di rete.
- Utilizzare solo i fusibili di rete indicati dal produttore.
- Non utilizzare cavi di alimentazione attorcigliati o altrimenti danneggiati.
- Utilizzare il dispositivo solo con prese di corrente conformi, testate e intatte.
- Verificare che la tensione e la frequenza dell'alimentazione di rete corrispondano ai valori indicati dal produttore.
- Adottare provvedimenti adatti contro le sovratensioni, come i fulmini.
- Per i dispositivi dotati di connettore di uscita, assicurarsi che il consumo totale di corrente di tutti i dispositivi collegati non superi il valore specificato.
- Questo dispositivo non è adatto alla corrente continua.
- Scollegare il dispositivo da tutti i poli prima di interventi di manutenzione, riparazione o periodi di non utilizzo prolungati.
- I cavi di alimentazione fissi possono essere sostituiti solo da un tecnico dell'assistenza qualificato.

4.6 SICUREZZA FISICA









- Accertarsi che tutti i collegamenti di montaggio siano adeguatamente dimensionati. Durante il montaggio del dispositivo, seguire le linee guida di sicurezza regionali pertinenti.
- Posizionare dispositivo e tutti gli accessori in modo sicuro. Fissarli per evitare spostamenti accidentali.
- Controllare regolarmente tutti i collegamenti a vite portanti e sostituirli se necessario.
- Controllare tutti i percorsi dei cavi per evitare incidenti da inciampo.
- I componenti mobili, come le staffe di montaggio, comportano rischi di lesioni da schiacciamento.

4.7 SICUREZZA FOTOBIOLOGICA





- Rischio di danni agli occhi. Questo è un dispositivo del gruppo di rischio 2. Non guardare direttamente nell'uscita della luce. Non fissare il fascio di luce. Non guardare direttamente nella lampada con strumenti ottici, come lenti d'ingrandimento o binocoli.
- Rischio di crisi epilettiche. In persone sensibili, gli effetti stroboscopici possono causare crisi epilettiche.

4.8 SICUREZZA TERMICA



- Non installare il dispositivo vicino a fonti di calore, come radiatori o forni.
- Non bloccare le aperture di ventilazione.
- Se non diversamente indicato, assicurare una distanza minima di almeno 20 centimetri dal dispositivo.
- Se non diversamente indicato, tenere i materiali infiammabili, come carta o legno, ad almeno 50 centimetri di distanza dal dispositivo.
- Rischio di ustione. L'alloggiamento del dispositivo può diventare molto caldo durante il normale funzionamento. Fare in modo che l'alloggiamento non possa essere toccato accidentalmente. Lasciare raffreddare a sufficienza il dispositivo prima di smontarlo, eseguirne la manutenzione, trasportarlo o metterlo in carica.
- Rispettare sempre la distanza minima dalla superficie illuminata indicata sul dispositivo.

4.9 SICUREZZA WIRELESS



Rischio di lesioni e di danni ai dispositivi. Non utilizzare le trasmissioni W-DMX™ per applicazioni rilevanti per la sicurezza, come motori controllati da DMX, sistemi idraulici controllati da DMX o componenti mobili analoghi. Non utilizzare le trasmissioni W-DMX™ per dispositivi pirotecnici, né per effetti gas o liquidi, tra cui cannoni CO2, sparacoriandoli e altri effetti simili.

Il funzionamento dei trasmettitori radio è soggetto alle normative ufficiali. Prima della messa in funzione, verificare che siano rispettate le linee guida regionali.

L'utilizzo con radiocomando può generare effetti pericolosi. Non utilizzare questo dispositivo in aree sensibili, quali:

- Ospedali, centri sanitari o altre strutture sanitarie che forniscono trattamenti ai pazienti con personale e attrezzature qualificate
- Atmosfere esplosive, tra cui:
  - Zone ATEX (Zona 0, 1, 2, 20, 21, 22) (EU)
  - Ambienti pericolosi di Classe I, II e III (USA/Canada)
- Zone ad accesso ristretto
- Strutture militari
- Aree in cui è vietato l'uso dei telefoni cellulari, per esempio sugli aerei.

La qualità e la performance della trasmissione di segnali wireless dipendono dalle condizioni ambientali. Tutte le specifiche della portata si riferiscono ad applicazioni in campo libero con contatto visivo senza interferenze. La portata e la stabilità del segnale possono essere condizionate da:

- Schermature come opere murarie, edifici in metallo o acqua
- Interferenza
- Traffico radio elevato, per esempio robuste reti W-LAN
- Radiazioni elettromagnetiche, come videowall o dimmer a LED

4.10 SICUREZZA DEL DISPOSITIVO

- Non accendere e spegnere il dispositivo in rapida successione perché si accorcerebbe la sua vita utile.
- Non esporre il dispositivo alla luce solare diretta, alle radiazioni laser e ai fasci di luce di altri faretti per evitare danni all'alloggiamento e ai componenti interni.

5 DESCRIZIONE DEL PRODOTTO

5.1 PANORAMICA DEL PRODOTTO

CARATTERISTICHE:

- Intervallo zoom: 5° … 32°
- IRC: 83 (3.200 K) / 80 (5.600 K)
- CCT: 2.400 K … 10.000 K
- Zoom motorizzato e silenzioso; non emette vibrazioni quando è in funzione
- 15 preset colore
- Varie modalità di ventilazione
- Alloggiamento IP65 per impieghi all'aperto e in viaggio
- Tecnologia **SPIN16®** brevettata, con perno TV da 16 mm integrato
- Design robusto, versatili opzioni di installazione

ZIYA® 200:

- 4 LED RGBL da 60 W
- Potenza luminosa: 3.200 lm

ZIYA® 400:

- 7 LED RGBL da 60 W
- Potenza luminosa: 6.180 lm

5.2 ACCESSORI OPZIONALI

Vari accessori per i prodotti sono disponibili nel negozio online Adam Hall Shop:
https://www.adamhall.com/shop

Accessorio	Codice articolo
OMEGA BRACKET 3 Staffa Omega con scanalatura di sostegno	CLOMEGABRACKET3 Ulteriori informazioni e opzioni di ordinazione sono disponibili qui: *OMEGA BRACKET 3*
ZIYA® 200 BARNDOOR Aletta frangiluce con portafiltro per **ZIYA® 200** e **ZIYA® 200 COB**	CLZIYA200BARNDOOR Ulteriori informazioni e opzioni di acquisto sono disponibili qui: *Il link al prodotto sarà disponibile a breve*
ZIYA® 400 BARNDOOR Aletta frangiluce con portafiltro per **ZIYA® 400** e **ZIYA® 400 COB**	CLZIYA400BARNDOOR Ulteriori informazioni e opzioni di acquisto sono disponibili qui: *Il link al prodotto sarà disponibile a breve*

5.3 DATI TECNICI

VALORI FOTOMETRICI

Parametro	ZIYA® 200	ZIYA® 400
Tipo di illuminante	LED	LED
Potenza dell'illuminante	4 da 60 W	7 da 60 W
Flusso luminoso	3200 lm	6180 lm
Diametro della lente frontale	139 mm	166 mm
Angolo di campo	7,3° … 48,6°	8,1° … 57,1°
Angolo del fascio	4,8° … 35°	4,8° … 40°
Tipo di messa a fuoco	Manuale	Manuale
Frequenza PWM LED	650 Hz, 1.530 Hz, 3.600 Hz, 12 kHz, 18,9 kHz, 25 kHz	650 Hz, 1.530 Hz, 3.600 Hz, 12 kHz, 18,9 kHz, 25 kHz
Risoluzione dimmer	16 bit	16 bit
Curve dimmer	Lineare, esponenziale, logaritmica, a S	Lineare, esponenziale, logaritmica, a S

COLORI

Parametro	ZIYA® 200	ZIYA® 400
Funzioni di miscelazione dei colori	Direct LED, CCT, Tint, Colour Presets, HSI, X/Y	Direct LED, CCT, Tint, Colour Presets, HSI, X/Y
Colori LED	Rosso, verde, blu, lima	Rosso, verde, blu, lima
Temperatura di colore correlata (CCT)	2400 K … 10.000 K	2400 K … 10.000 K
Simulazione alogena Redshift/ DTW	Sì	Sì
Calibrazione	Sì	Sì
Indice di resa cromatica (IRC)	83 K a 3.200 K / 80 K a 5.600 K	83 K a 3.200 K / 80 K a 5.600 K

MOVIMENTO

Parametro	ZIYA® 200	ZIYA® 400
Tilt	A 360° (a mano)	A 360° (a mano)

EFFETTI

Parametro	ZIYA® 200	ZIYA® 400
Strobo	0 Hz … 20 Hz	0 Hz … 20 Hz

COMANDO

Parametro	ZIYA® 200	ZIYA® 400
Protocolli del controller	DMX, RDM, WDMX di TimoFX	DMX, RDM, WDMX di TimoFX

Parametro	ZIYA® 200	ZIYA® 400
Numero di modalità di comando DMX	11	11
Modalità operative stand-alone	Master/Slave, Zoom, Direct LED, CCT, Color Presets, HSI, Color Coordinates, Loop	Master/Slave, Zoom, Direct LED, CCT, Color Presets, HSI, Color Coordinates, Loop
Dati nel connettore	XLR maschio a 5 poli	XLR maschio a 5 poli, Ethernet
Connettore uscita dati	XLR femmina a 5 poli	XLR femmina a 5 poli, Ethernet

ALIMENTAZIONE DI RETE

Parametro	ZIYA® 200	ZIYA® 400
Tensione di esercizio	100-240 V CA, 50-60 Hz	100-240 V CA, 50-60 Hz
Potenza nominale	210 W	320 W
Fattore di potenza minimo cos φ (230 V)	0,99	0,99
Corrente nominale	1,8 A a 100 V / 0,9 A a 230 V	3,1 A a 100 V / 1,4 A a 230 V
Connettore di rete	Seetronic TR1	Seetronic TR1
Connettore di alimentazione	Seetronic TR1	Seetronic TR1
Fusibile di rete	6,3 A	6,3 A
Sostituzione dei fusibili	Accesso interno	Accesso interno
Max corrente di uscita	9 A	7 A

ALLOGGIAMENTO

Parametro	ZIYA® 200	ZIYA® 400
Materiale alloggiamento	Alluminio pressofuso	Alluminio pressofuso
Colore	Nero	Nero

RAFFREDDAMENTO

Parametro	ZIYA® 200	ZIYA® 400
Sistema di raffreddamento	Raffreddamento a ventola termocontrollato	Raffreddamento a ventola termocontrollato
Modalità di raffreddamento	Off, Auto, Constant Low, Constant Mid, Constant High	Off, Auto, Constant Low, Constant Mid, Constant High

CONDIZIONI AMBIENTALI

Parametro	ZIYA® 200	ZIYA® 400
Classe di protezione	IP65	IP65
Gruppo di rischio	2	2
Temperatura ambiente	-15 °C … 45 °C	-15 °C … 45 °C
Max umidità dell'aria (senza formazione di condensa)	< 85 %	< 85 %

DIMENSIONI E PESO

Parametro	ZIYA® 200	ZIYA® 400
Larghezza	213 mm	245 mm
Altezza	202 mm	231 mm
Profondità	312 mm	329 mm
Peso	7,3 kg	9,2 kg
Dimensioni del prodotto	315 mm × 315 mm × 500 mm	355 mm × 355 mm × 530 mm

5.4 INTERFACCIA UTENTE

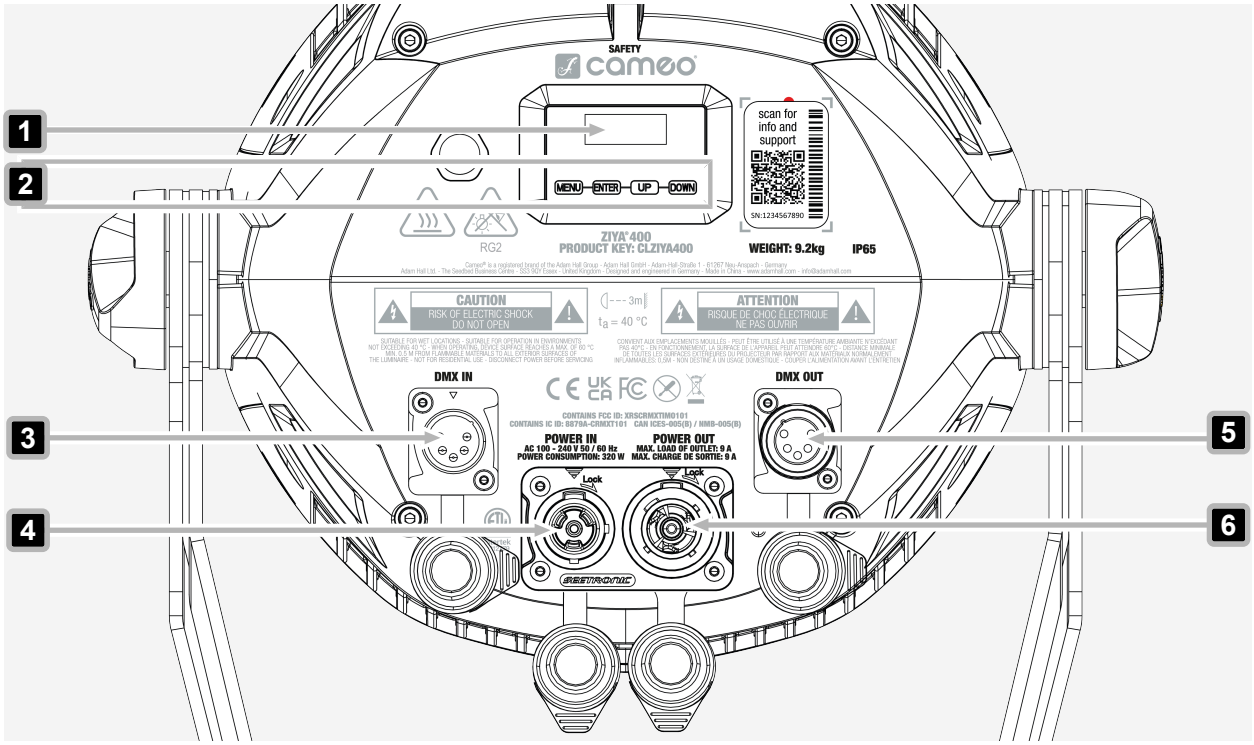

1 **Display LCD**: display grafico principale

2 **Comandi a sfioramento**: apre la struttura del menu e consente di navigare nel dispositivo

3 **DMX IN**: presa XLR maschio IP65 a 5 poli per il collegamento di un dispositivo di comando DMX. Chiudere sempre con il tappo ermetico in gomma quando non si usa.

4 **POWER IN**: presa di rete IP65. Chiudere sempre con il tappo ermetico in gomma quando non si usa.

5 **DMX OUT**: presa XLR femmina IP65 a 5 poli per l'invio del segnale di comando DMX. Chiudere sempre con il tappo ermetico in gomma quando non si usa.

6 **POWER OUT**: presa di uscita di rete IP65. Consente l'alimentazione di altri dispositivi **Cameo**. Verificare che il consumo totale di corrente di tutti i dispositivi collegati non superi il valore riportato sul dispositivo. Chiudere sempre con il tappo ermetico in gomma quando non si usa.

6 INFORMAZIONI GENERALI

6.1 TECNOLOGIA DMX

6.1.1 STANDARD DMX

Il DMX (Digital Multiplex) è un protocollo di trasmissione universale utilizzato per inviare un flusso di dati seriale dai controller ai proiettori. Il DMX è il linguaggio comunemente utilizzato per controllare un'ampia gamma di tipi e modelli di apparecchi di illuminazione di diversi produttori. I proiettori possono essere collegati tra loro e controllati tramite un controller centrale.

6.1.2 COLLEGAMENTO DMX

Il flusso di dati DMX viene trasmesso da un proiettore collegato al seguente tramite i connettori di ingresso DMX e uscita DMX (XLR a 3 poli o XLR a 5 poli). Il numero massimo di proiettori collegati a margherita non deve superare le 32 unità. L'ultimo dispositivo della serie deve essere dotato di una resistenza di terminazione (terminatore).

Per garantire una trasmissione ottimale dei dati, è necessario che i cavi di collegamento tra i singoli apparecchi siano il più possibile corti. L'ordine in cui i dispositivi sono integrati nella rete DMX non influisce sugli indirizzi.

6.1.2.1 COLLEGAMENTO DI PIÙ PROIETTORI

1. Collegare il connettore XLR maschio (a 3 o 5 poli) del cavo DMX all'uscita DMX (presa XLR femmina) del controller DMX.
2. Collegare il connettore XLR femmina (a 3 o 5 poli) del cavo DMX all'ingresso DMX (presa XLR maschio) del primo proiettore.
3. Collegare a margherita tutti gli altri proiettori allo stesso modo, collegando l'uscita DMX (presa XLR femmina) all'ingresso DMX (presa XLR maschio) del proiettore successivo.

Il numero massimo di proiettori collegati a margherita non deve superare le 32 unità.

6.1.3 ASSEGNAZIONE DEI PIN

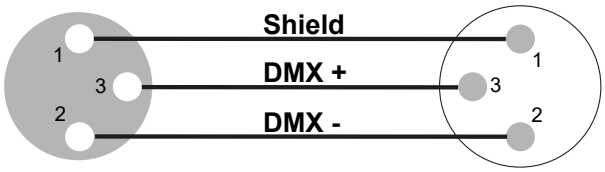

Cavo DMX con connettori XLR a 3 poli

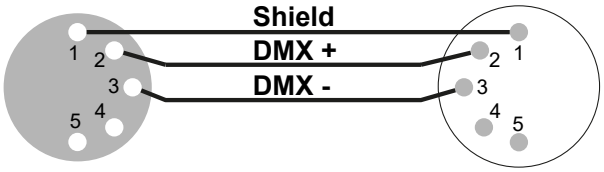

Cavo DMX con connettori XLR a 5 poli (i poli 4 e 5 non vengono utilizzati)

6.1.4 TERMINATORI DMX

L'ultimo proiettore di una sequenza DMX deve essere dotato di una resistenza di terminazione (120 Ω, 0,25 W) per evitare errori di sistema.

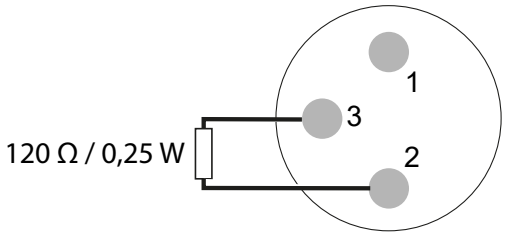

Terminatore DMX a 3 poli

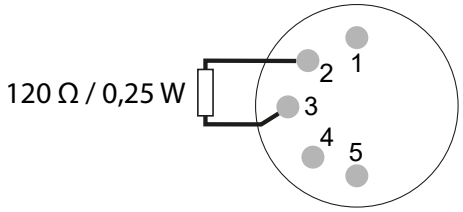

Terminatore DMX a 5 poli

6.1.5 ADATTATORI DMX

Utilizzando appositi adattatori, è possibile collegare proiettori DMX con connettori a 3 poli e proiettori DMX con connettori a 5 poli in una catena DMX.

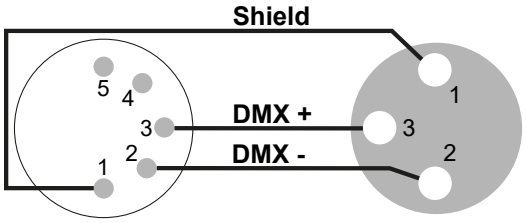

Adattatore DMX maschio a 5 poli verso XLR femmina 3 poli

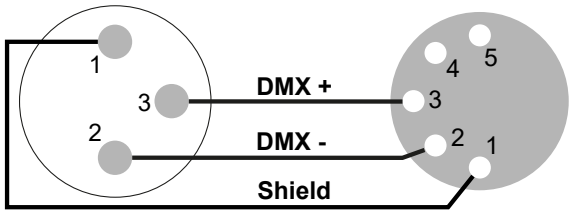

Adattatore DMX maschio a 3 poli verso XLR femmina 5 poli

6.2 SPIEGAZIONE DELLA CLASSIFICAZIONE IP

La classificazione IP, o codice di protezione contro le infiltrazioni, indica il livello di protezione di un dispositivo contro acqua, polvere, corpi estranei solidi e contatto con parti pericolose.

La classificazione IP non indica la resistenza generale alle intemperie.

La prima cifra di identificazione indica il livello di protezione contro la penetrazione di polvere, corpi estranei solidi e il contatto con parti pericolose:

IP2X	Protezione contro corpi estranei solidi con diametro ≥ 12,5 mm
IP3X	Protezione contro corpi estranei solidi con diametro ≥ 2,5 mm
IP4X	Protezione contro corpi estranei solidi con diametro ≥ 1,0 mm
IP5X	Protezione contro la polvere in quantità nocive e protezione completa contro il contatto
IP6X	A tenuta di polvere e completamente protetto dal contatto con corpi estranei solidi

Tabella 1: Classificazione IP – Prima cifra identificativa

La seconda cifra di identificazione indica il livello di protezione contro la penetrazione di acqua:

IPX0	Nessuna protezione
IPX1	Protezione contro gocce d'acqua
IPX2	Protezione contro gocciolamento d'acqua con inclinazione del dispositivo fino a 15°
IPX3	Protezione contro la caduta di acqua nebulizzata fino a 60° rispetto alla verticale
IPX4	Protezione da spruzzi d'acqua su tutti i lati
IPX5	Protezione contro i getti d'acqua (ugello) da qualsiasi angolo
IPX6	Protezione contro forti getti d'acqua
IPX7	Protezione contro l'immersione temporanea e la penetrazione di acqua in quantità dannosa

Tabella 2: Classificazione IP – Seconda cifra di identificazione

7 PREPARAZIONE

7.1 MATERIALE FORNITO IN DOTAZIONE

Descrizione dei componenti	Quantità
Dispositivo	1
Cavo di alimentazione di rete	1
Informazioni sulla conformità alla sicurezza	1

8 INSTALLAZIONE

8.1 PANORAMICA SUL MECCANISMO DI MONTAGGIO A STAFFA OMEGA



1 **Leva del bullone di fissaggio**

2 **Bullone di fissaggio**

3 **Protrusione**

8.2 FISSAGGIO DELLA STAFFA OMEGA BRACKET

AVVERTENZA

Oggetto in caduta

Rischio di lesioni gravi

a. Seguire tutte le normative di sicurezza locali relative ai carichi sospesi.
b. Verificare che il dispositivo sia montato in modo sicuro.
c. Verificare che l'accessorio di montaggio sostenga il peso del dispositivo.
d. Prima di qualsiasi montaggio, verificare che tutti i componenti della staffa di montaggio siano completi, non danneggiati e funzionino correttamente.

ATTENZIONE

Pericolo di schiacciamento

Rischio di lesione

a. Prestare attenzione quando si fissano le staffe. Maneggiare con cura per evitare lesioni.

✓ Il dispositivo è spento.

1 Posizionare il dispositivo su un lato.

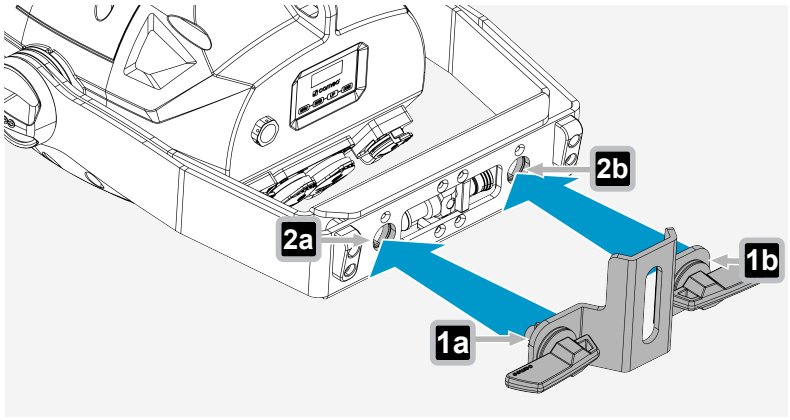

2 Allineare i bulloni di fissaggio **1** della staffa Omega con i due punti di fissaggio **2** situati nella parte inferiore del dispositivo.

ⓘ Verificare che le sporgenze dei bulloni **1** si inseriscano nelle cavità dei punti di fissaggio **2**.

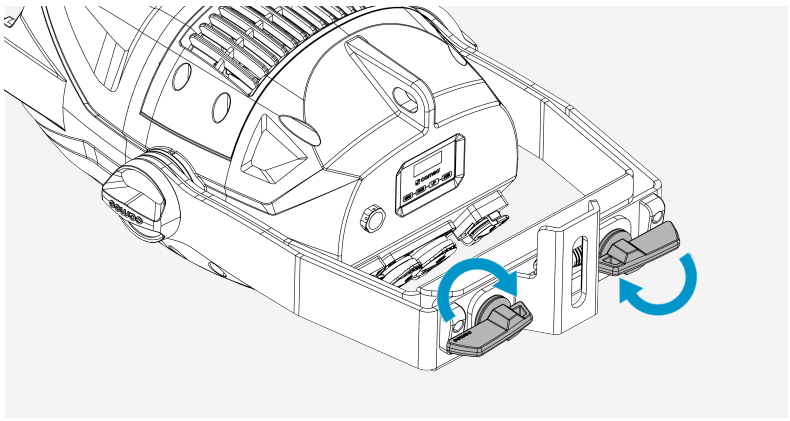

3 Ruotare in senso orario le leve dei bulloni di fissaggio fino a serrarle.

ⓘ I morsetti adatti per le traverse sono venduti separatamente.

Vedi anche:
Accessori opzionali [〉 15]

8.3 UTILIZZO DEL PERNO TV

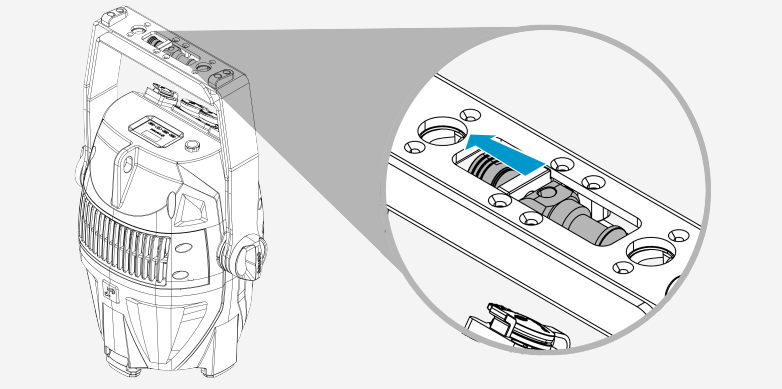

1 Rilasciare il meccanismo di bloccaggio per sganciare il perno TV dalla posizione di riposo.

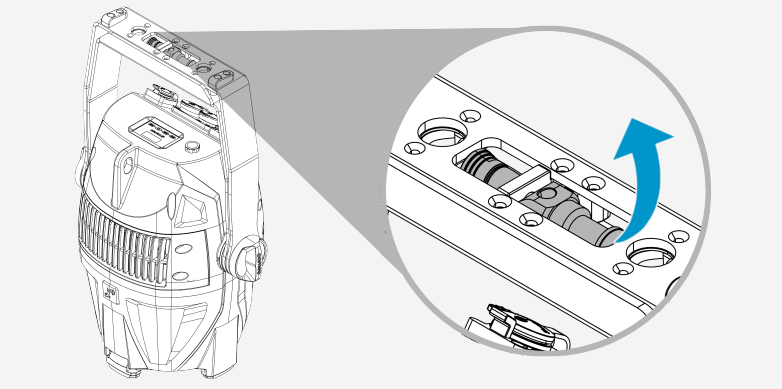

2 Ruotare il perno di 90° portandolo in posizione operativa.

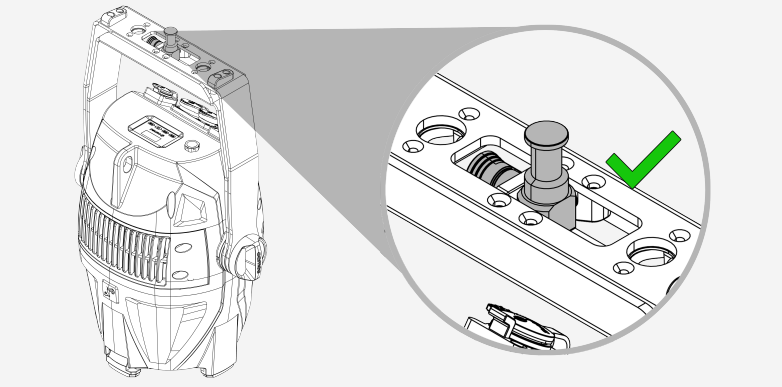

⇨ Il meccanismo di bloccaggio si innesta e fissa il perno TV in posizione operativa.

8.4 MONTAGGIO DELL'ALETTA FRANGILUCE

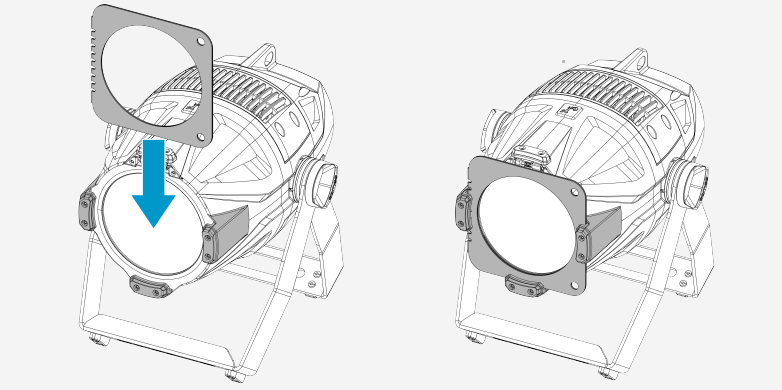

1 Inserire il portafiltro nelle apposite guide presenti sull'uscita della luce.

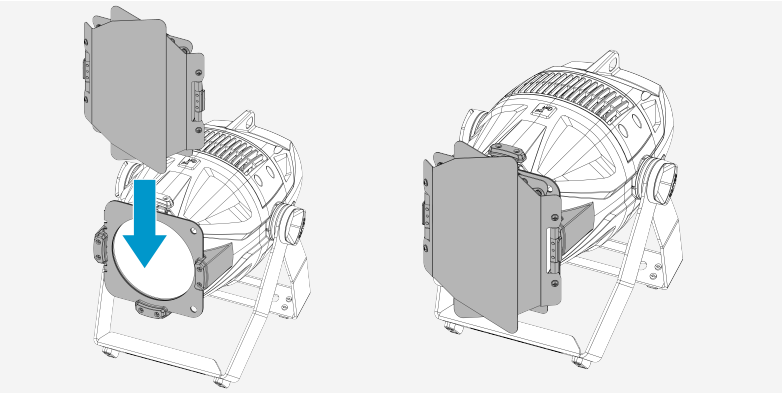

2 Inserire l'aletta frangiluce nelle stesse guide utilizzate per il portafiltro.

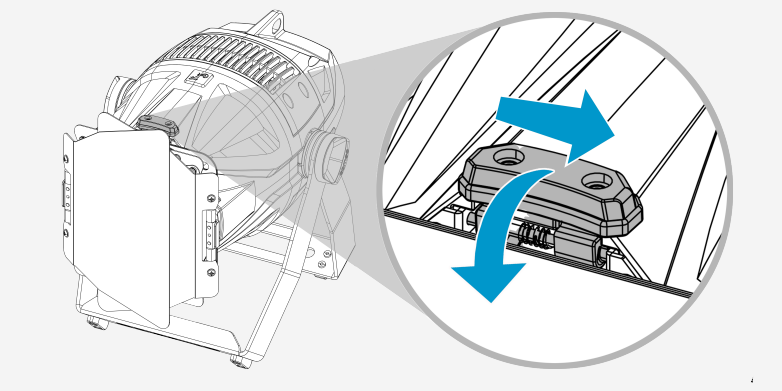

3 Far scorrere la guida superiore verso destra per sbloccare il meccanismo di bloccaggio.

4 Piegare in avanti la guida superiore.

⇨ Il portafiltro e l'aletta frangiluce sono fissati saldamente in posizione.

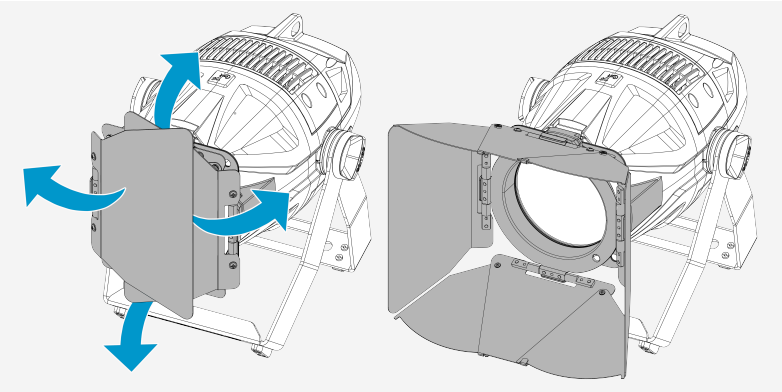

5 Regolare le alette del frangiluce nella posizione desiderata.

Vedi anche:
Accessori opzionali [〉 15]

8.5 FISSAGGIO CON CAVI DI SICUREZZA

AVVERTENZA

Oggetto in caduta

Rischio di lesioni gravi

a. Seguire tutte le normative di sicurezza locali relative ai carichi sospesi.
b. Verificare che il dispositivo sia montato in modo sicuro.
c. Fissare il faro 1 e tutti i componenti che potrebbero staccarsi, come il portafiltro 2 e l'aletta frangiluce 3, utilizzando cavi di sicurezza indipendenti.
d. Verificare che tutti i cavi di sicurezza e gli accessori di montaggio siano omologati per il carico corrispondente.

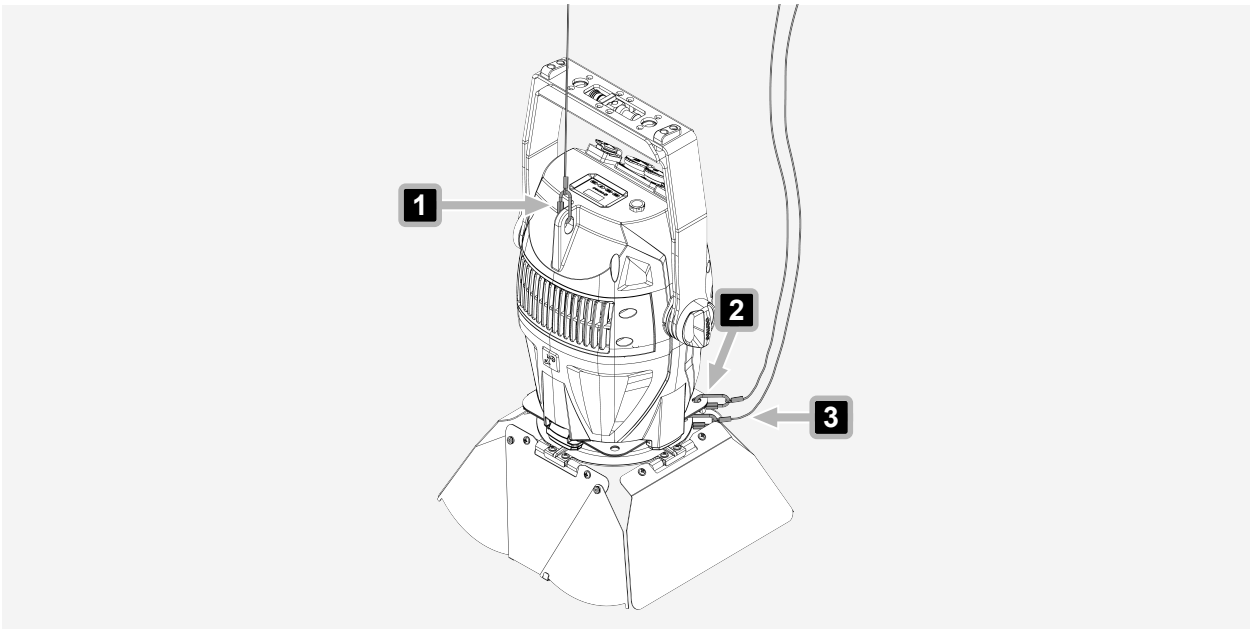

Se il faro viene utilizzato senza portafiltro e senza aletta frangiluce, basta solo un cavo di sicurezza (per il faro stesso).

9 FUNZIONAMENTO

9.1 ALIMENTATORE

9.1.1 COLLEGAMENTO DI UN CAVO DI ALIMENTAZIONE DI RETE

AVVERTENZA

Tensione di rete

Rischio di scosse elettriche

a. Non utilizzare cavi di alimentazione attorcigliati o danneggiati.

NOTA

Danni al dispositivo

a. Verificare che la tensione della presa di rete corrisponda alla tensione di esercizio del dispositivo.
b. Utilizzare solo i cavi di alimentazione in dotazione o cavi originali Neutrik powerCON® TRUE1. In caso contrario, non collegare o scollegare il dispositivo sotto carica.

1 Inserire il connettore di alimentazione nel dispositivo. Verificare che il connettore a baionetta sia posizionato correttamente.
2 Ruotare il connettore a baionetta in senso orario per bloccarlo.
3 Inserire il connettore di alimentazione nella presa di rete.

9.1.2 SCOLLEGAMENTO DI UN CAVO DI ALIMENTAZIONE DI RETE

NOTA

Danni al dispositivo

a. Verificare che la tensione della presa di rete corrisponda alla tensione di esercizio del dispositivo.
b. Utilizzare solo i cavi di alimentazione in dotazione o cavi originali Neutrik powerCON® TRUE1. In caso contrario, non collegare o scollegare il dispositivo sotto carica.

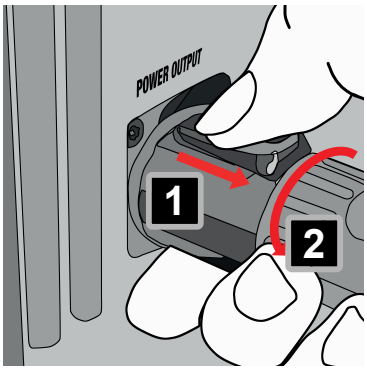

1 Staccare dalla presa di rete il connettore del cavo di alimentazione.
2 Tirare all'indietro la leva di bloccaggio del connettore a baionetta e tenerla premuta. 1
3 Ruotare il connettore a baionetta in senso antiorario. 2
4 Estrarre il connettore a baionetta dalla presa.

9.2 NAVIGAZIONE NEL DISPOSITIVO

9.2.1 UTILIZZO DEL PANNELLO DI CONTROLLO

NOTA

Pannello di controllo sporco o umido

Funzionalità compromessa

a. Verificare che il pannello di controllo sia asciutto e pulito.

b. Dopo aver configurato il dispositivo, attivare la funzione di **blocco automatico** nelle impostazioni.

FUNZIONAMENTO CON LA FUNZIONE DI BLOCCO AUTOMATICO ATTIVATA

Toccare e tenere premuti contemporaneamente i tasti **UP** e **DOWN** per circa 5 secondi per avviare il dispositivo.

1 Toccare **MENU** per accedere al menu principale.
2 Toccare **UP** o **DOWN** per scorrere le voci di menu.
3 Toccare **ENTER** per accedere a un sottomenu o per modificare il valore di una voce di menu.
4 Toccare **UP** o **DOWN** per modificare il valore di una voce di menu.
5 Toccare **MENU** per tornare al livello di menu superiore o al display principale.

La voce di menu selezionata viene visualizzata come intestazione della nuova vista, come si vede in questo esempio.

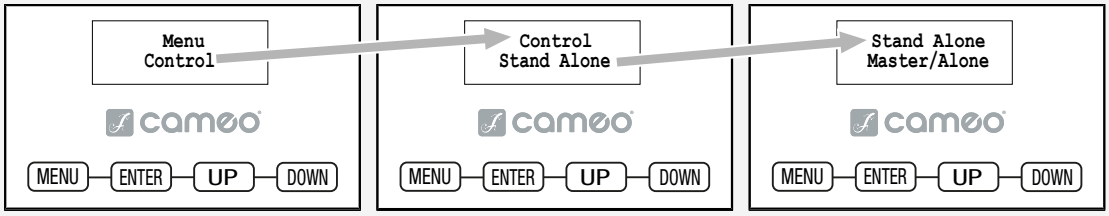

9.2.2 ATTIVAZIONE / DISATTIVAZIONE DEL BLOCCO AUTOMATICO

La funzione di **blocco automatico** previene i malfunzionamenti causati dall'umidità o dallo sporco presenti sul pannello di controllo. Di seguito sono riportate le istruzioni per attivare la funzione **Autolock**.

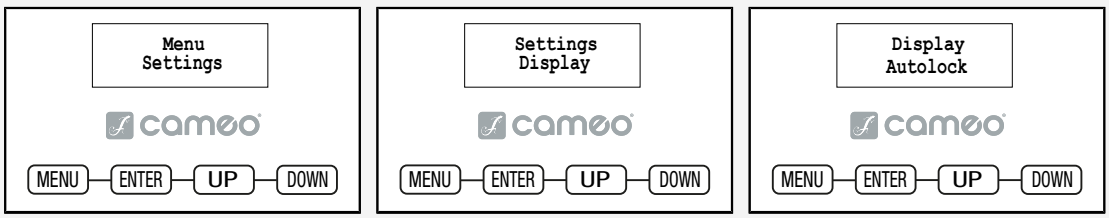

1 Nel menu principale, selezionare **Settings**>**Display**>**Autolock**.
2 Utilizzare il pannello di controllo per regolare le impostazioni.
   a) Selezionare **On after 60s** (Attivare dopo 60 sec) per bloccare automaticamente i comandi in assenza di input per 60 secondi.
   b) Selezionare **Off** per disattivare la funzione **Autolock**.
3 Toccare **ENTER** per confermare.

9.2.3 UTILIZZO DEL DISPLAY A BATTERIA

Il dispositivo è dotato di un display a batteria. Il display a batteria consente di accedere alle impostazioni e modificarle senza bisogno di un cavo di alimentazione.

Quando si utilizza il display a batteria, tutti i comandi esterni del dispositivo vengono disattivati. Il display principale indica che non è presente alcun segnale di controllo.

1 Toccare e tenere premuto **MENU** per circa 10 secondi.
   ⇨ Il display si accende.
2 Effettuare le impostazioni necessarie.

9.3 CONFIGURAZIONE DEL DISPOSITIVO

9.3.1 IMPOSTAZIONE DELL'INDIRIZZO INIZIALE DMX

⚠ **AVVERTENZA!** Rischio di danni agli occhi. Non appena viene inserito l'indirizzo DMX iniziale, il dispositivo potrebbe attivarsi immediatamente se è presente un segnale DMX e causare abbagliamento.

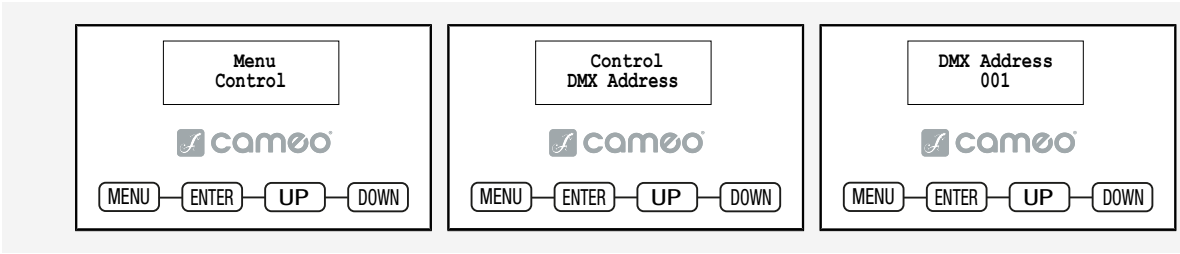

1 In Main Menu, selezionare **Control**>**DMX Address**.
2 Utilizzare il pannello di controllo per impostare l'indirizzo DMX iniziale desiderato.
3 Toccare **ENTER** per confermare.

9.3.2 IMPOSTAZIONE DELLA MODALITÀ DMX

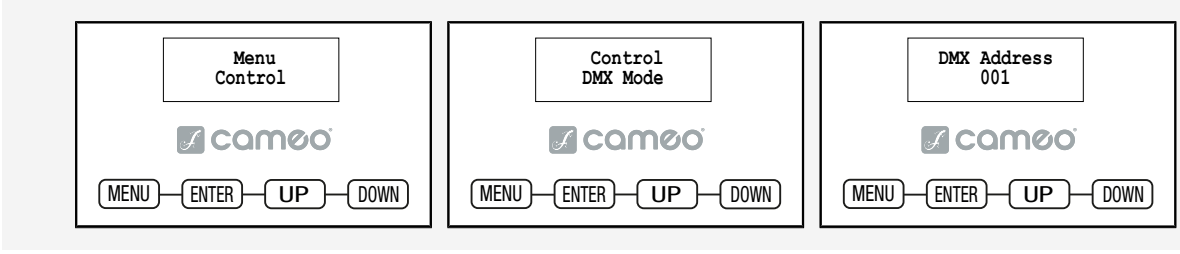

1 Nel menu principale, selezionare **Control**>**DMX Mode**.
2 Utilizzare il pannello di controllo per regolare le impostazioni.
3 Toccare **ENTER** per confermare.

Le tabelle DMX con le assegnazioni dei canali si trovano nella sezione COMANDO DMX di questo manuale d'istruzioni.

9.3.3 IMPOSTAZIONE DELLA MODALITÀ STAND-ALONE

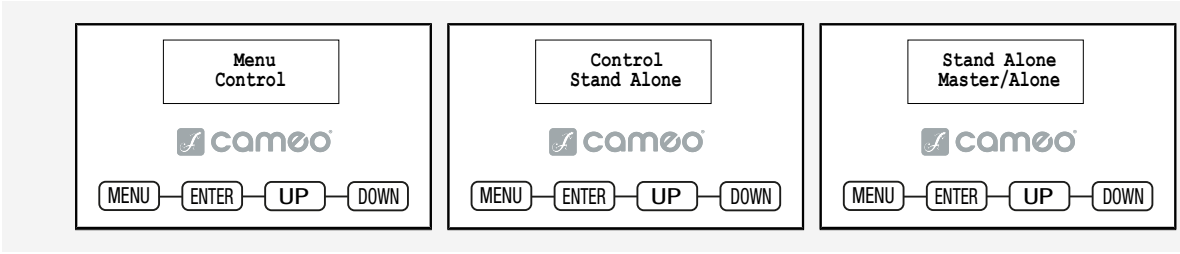

1 Nel menu principale, selezionare **Control**>**Stand Alone**.
2 Utilizzare il pannello di controllo per regolare le impostazioni.
   a) Selezionare **Master/Alone**>**Master** per trasmettere il segnale di comando ai proiettori slave tramite XLR.
   b) Selezionare **Master/Alone**>**Alone** per disattivare l'uscita del segnale di comando.
   c) Selezionare **Zoom** per regolare lo zoom.
   d) Selezionare **Direct LED** per creare una scena personalizzata senza un controller DMX aggiuntivo.
   e) Selezionare **CCT** per regolare la temperatura di colore, la tinta, la luminosità e il filtro frost.
   f) Selezionare **Color Preset** per selezionare un preset colore.
   g) Selezionare **HSI** per regolare la tonalità, la saturazione, l'intensità e il filtro frost.
   h) Selezionare **Color Coordinates**>**By User** per regolare la luminosità e impostare il colore tramite le coordinate x e y.
   i) Selezionare **Color Coordinates**>**By UNISENS** per regolare il colore tramite un dispositivo **UNISENS®** collegato e impostare la luminosità.
   j) Selezionare **Play Loop** er attivare una delle otto loop disponibili (Loop 1-8).
   k) Selezionare **Edit User Color** per personalizzare i preset colore.
   l) Selezionare **Edit Loop** per personalizzare un ciclo pre-programmato.
   m) Selezionare **Timer** per attivare e impostare un timer.
3 Toccare **ENTER** per confermare.

9.3.4 CONFIGURAZIONE DI EZ REMOTE

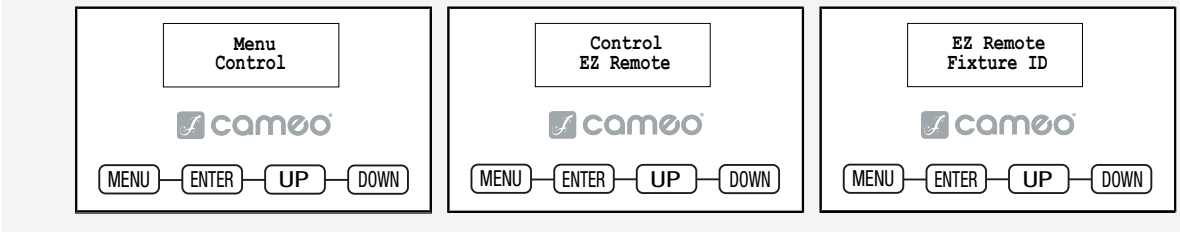

1 Nel menu principale, selezionare **Control**>**EZ Remote**.
2 Utilizzare il pannello di controllo per impostare **Fixture ID**.
3 Toccare **ENTER** per confermare.

9.3.4.1 CONTROLLO DEL DISPOSITIVO TRAMITE CAMEO UNICON®

✓ Sul dispositivo è stato impostato un **Fixture ID**.

1 Collegare il dispositivo e **UNICON®** con un cavo DMX.
2 Nel menu di **UNICON®**, selezionare **DMX Control**>**EZ Remote**.
3 Impostare lo stesso ID del dispositivo.
⇨ **UNICON®** consente di controllare fino a 8 dispositivi o gruppi di dispositivi con ID diverso tramite RGB, GEL, CCT o HSI.

9.3.5 IMPOSTAZIONE DELLA MODALITÀ SLAVE

✓ L'uscita del segnale di controllo nell'unità master si è attivata accedendo a: **Control**>**Stand Alone**>**Master/Alone**>**Master**.

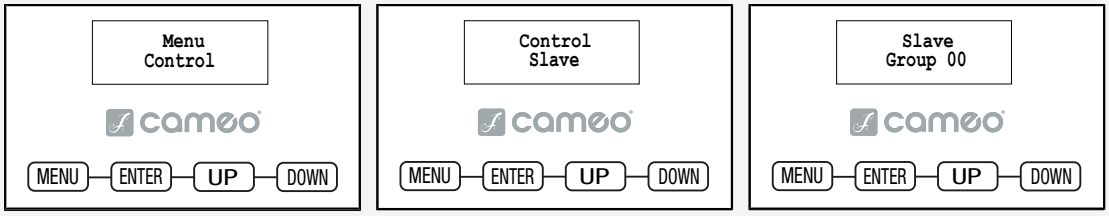

1 In Main Menu, selezionare **Control**>**Slave**.
2 Toccare **ENTER** per confermare.

9.3.6 MODALITÀ SLAVE ESTESA

9.3.6.1 CONFIGURAZIONE PER UN EFFETTO DI LUCI IN MOVIMENTO



9.3.6.2 CONFIGURAZIONE PER UN EFFETTO DI LUCI IN MOVIMENTO CON IL MASTER E IL PRIMO SLAVE SINCRONIZZATI



9.3.7 INFORMAZIONI SUL CODICE DI COLLEGAMENTO (LINKING KEY)

Un **codice di collegamento** è un codice numerico di otto cifre utilizzato per l'accoppiamento di trasmettitori e ricevitori DMX wireless negli apparecchi di illuminazione. Il codice è composto sempre da otto caratteri; tutte e otto le posizioni devono essere compilate. Ogni cifra può contenere un numero compreso tra 0 e 9.

9.3.8 ACCOPPIAMENTO DI UN RICEVITORE DMX WIRELESS A UN TRASMETTITORE

✓ Il trasmettitore e il ricevitore si trovano all'interno dello stesso raggio d'azione wireless.

1 Nel menu del ricevitore, selezionare **Settings**>**Wireless**>**Operation mode**>**Receive**.
2 Nel menu del ricevitore, selezionare **Settings**>**Wireless**>**Linking**>**Receive Reset**.
⇨ Il ricevitore ora è pronto per l'accoppiamento e attende la richiesta di accoppiamento.
3 Nel menu del trasmettitore, selezionare **Settings**>**Wireless**>**Operation mode**>**Transmit CRMX/G4/G3**.
4 Nel menu del trasmettitore, selezionare **Settings**>**Wireless**>**Linking**>**Link**.
⇨ Il ricevitore e il trasmettitore si accoppieranno automaticamente.
⇨ Il collegamento DMX wireless tra i proiettori rimane attivo finché non viene disattivato manualmente.

Ripetere i passaggi 1 e 2 per ciascun ricevitore che si desidera collegare a un unico trasmettitore.

9.3.9 SCOLLEGAMENTO DI UN RICEVITORE DMX WIRELESS DA UN TRASMETTITORE

Esistono due modi per disattivare il collegamento DMX wireless:

DISCONNETTERE DAL RICEVITORE

1 Sul dispositivo configurato come ricevitore, selezionare **Reset** per eliminare l'accoppiamento esistente.
⇨ Il ricevitore ora è scollegato e pronto per un nuovo accoppiamento, se necessario.

DISCONNETTERE DAL TRASMETTITORE

2 Sul dispositivo configurato come trasmettitore, selezionare **Unlink** per disconnettere tutti i ricevitori accoppiati dal trasmettitore.

Una volta eseguita una delle due operazioni, la connessione DMX wireless si interrompe completamente. I dispositivi non si ricollegheranno automaticamente a meno che non vengano accoppiati di nuovo.

9.4 PANORAMICA DEL DISPLAY PRINCIPALE

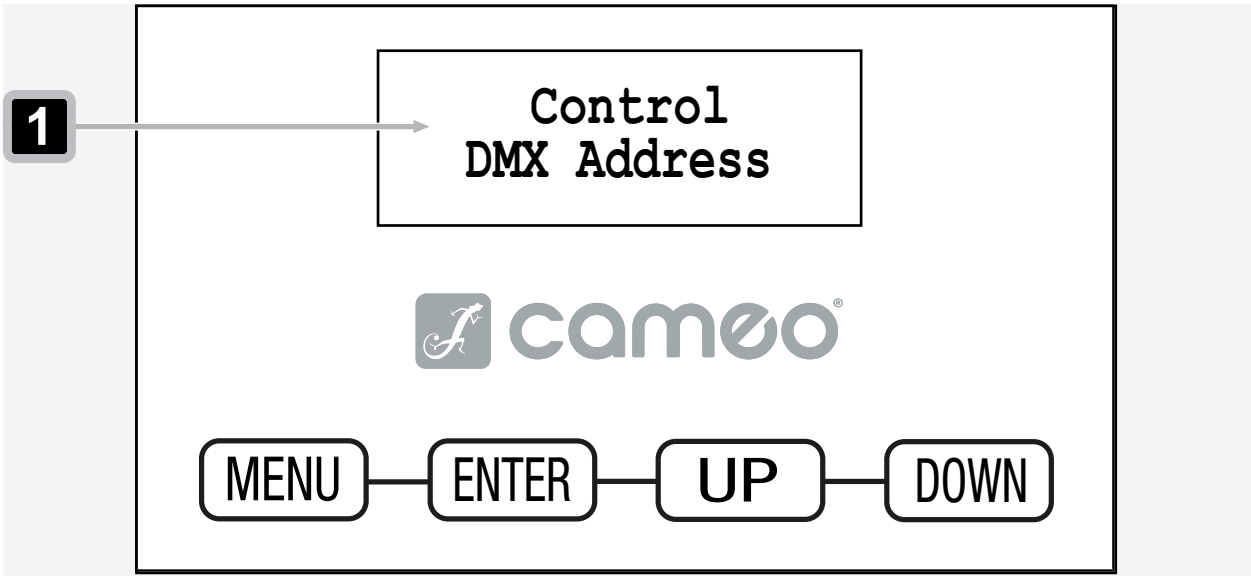

1 Indica la posizione corrente nella struttura del menu.

9.5 SOTTOMENU

9.5.1 I SOTTOMENU

Nella guida visiva del sottomenu sono riportate le spiegazioni dettagliate per tutti i livelli del sottomenu. Ogni sezione inizia con un'immagine che illustra la posizione esatta all'interno della struttura del menu, seguita da tabelle che elencano le voci disponibili nei sottomenu.

- *Le descrizioni funzionali delle voci di menu sono in corsivo* **1** .
  (Ciò vale per l'ultima voce di menu selezionabile in ogni livello.)
- Le impostazioni di fabbrica sono evidenziate in **grassetto** **2** .

Esempio:

Livello 3	Livello 4	Descrizione della funzione
State	On	*Attiva il modulo wireless* **1**
	Off **2**	*Disattiva il modulo wireless* **1**

9.5.2 MENU CONTROL

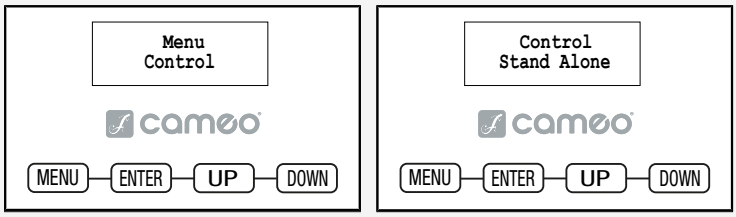

9.5.2.1 LIVELLI DI SOTTOMENU STAND-ALONE

Livello 3	Livello 4	Livello 5 / Livello 6 / *Descrizione delle funzioni*	
Master/Alone	Master	*Reinvio del segnale di comando tramite* DMX OUT	
	Alone	*Non trasmette il segnale di comando*	
Zoom		*Imposta lo zoom*	
Direct LED	Dimmer	*Imposta la luminosità*	
	Red Green Blue …	*Imposta il colore. Il numero e il tipo di colore sono determinati dal sistema di miscelazione dei colori del proiettore.*	
CCT	Dimmer	*Imposta la luminosità*	
	CCT	*Imposta la temperatura del colore*	
	Tint	*Imposta la tonalità*	
Color Preset	Dimmer	*Imposta uno dei tre preset colore predefiniti. La luminosità (*Dimmer*) è impostata a un livello più alto.*	
	Preset		
	GEL		
	User Color		
HSI	Dimmer	*Imposta la luminosità*	
	Hue	*Imposta la tonalità*	
	Saturation	*Imposta la saturazione*	
Color Coordinates	By User	Dimmer	*Imposta la luminosità*
		x Coordinate	*Imposta il colore in base alla coordinata x*
		y Coordinate	*Imposta il colore tramite la coordinata y*
	By UNISENS	Dimmer	*Imposta la luminosità. Le coordinate del colore vengono regolate tramite* **UNISENS®**.
Play Loop		*Selezione e attivazione del loop desiderato*	
Edit User Color	User Color 1 … User Color 8	Set via Direct	*Imposta i preset colore dell'utente secondo le istruzioni della modalità corrispondente*
		Set via CCT	

Livello 3	Livello 4	Livello 5 / Livello 6 / *Descrizione delle funzioni*	
		Set via Preset	
		Set via HSI	
		Set via Coordinates	
Edit Loop	Loop 1 … Loop X	Step	*Seleziona passo 1 … 8*
		t-Step	*Imposta la durata del passo*
		t-Fade	*Imposta il tempo di dissolvenza*
		Zoom	*Imposta lo zoom*
		User Color	*Seleziona il colore utente 1 … 8, l'oscuramento o salta il passaggio a partire dal passo 3*
Timer	Timer	On	*Attiva o disattiva il timer*
		Off	
	Fade In	*Imposta il tempo di dissolvenza ad aprire*	
	Dwell Time	*Imposta il tempo di permanenza*	
	Fade Out	*Imposta il tempo di dissolvenza a chiudere*	

9.5.3 MENU SETTINGS

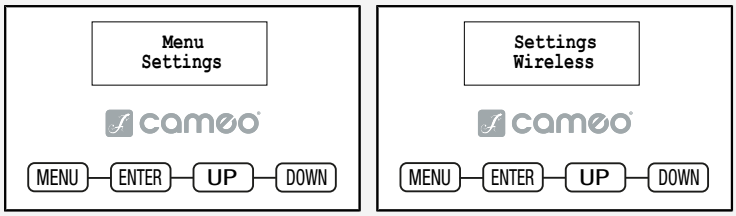

9.5.3.1 LIVELLI DEL SOTTOMENU WIRELESS

Livello 3	Livello 4	Livello 5 / *Descrizione delle funzioni*
State	On	*Attiva il modulo wireless*
	Off	*Disattiva il modulo wireless*
Operation mode	**Receive**	*Modulo wireless = ricevitore*
	Transmit CRMX	*Modulo wireless = trasmettitore con trasmettitore standard* CRMX
	Transmit G4s	*Modulo wireless = trasmettitore con trasmettitore* G4s *standard*
	Transmit G3	*Modulo wireless = trasmettitore con trasmettitore* G3 *standard*
Collegamento	Mode Receive: Receive Reset	*Ripristina il ricevitore e lo mette in modalità standby "In attesa di accoppiamento"*

Livello 3	Livello 4	Livello 5 / *Descrizione delle funzioni*	
	Mode Transmit: Link	*Accoppiamento con dispositivi wireless compatibili e pronti per l'accoppiamento*	
	Mode Transmit: Unlink	*Scollega le connessioni* DMX *wireless e le mette in modalità standby "In attesa di accoppiamento"*	
Linking Key	Linking Key	*Imposta il codice di collegamento*	
	CRMX Mode (disponibile solo con modalità operativa "Receive")	**CRMX**	*Standard del ricevitore:* CRMX
		CRMX2	*Standard del ricevitore:* CRMX2
	CRMX Universe (disponibile solo con modalità operativa "Receive")	**A** … H	*Selezione* dell'universo CRMX *da A a H*
Universe Metadata	RGB Color Code	Red Orange Yellow Green Cyan Blue Purple White	Codice RGB *per la visualizzazione dei colori dell'universo*
	Universe Name	*Stringa di 16 caratteri con nome personalizzabile che identifica l'universo*	
Signal Routing	**Send to XLR**	*Invia il segnale in ingresso al connettore* XLR	
	Backup by XLR	*Utilizza il segnale in ingresso proveniente dal connettore* XLR *in caso di perdita del segnale wireless*	
	Receive only	*Nessun collegamento tra segnale wireless e connettori* XLR	

9.5.3.2 LIVELLI DEL SOTTOMENU DISPLAY

Livello 3	Livello 4	*Descrizione della funzione*
Reverse	On	*Rotazione del display di 180° (per esempio, per installazione a soffitto)*
	Off	*Senza rotazione del display*
Off Timer	Always On	*Sempre acceso*
	Off after 20s	*Si disattiva dopo circa 20 secondi di inattività*
Autolock	On after 60s	*I controlli si bloccano dopo circa 60 secondi senza input (*LOCKED*). Per sbloccare, toccare* UP *e* DOWN *contemporaneamente per circa 5 secondi.*
	Off	*Disattiva* Autolock

9.5.3.3 LIVELLI DEL SOTTOMENU DIMMER

Livello 3	Livello 4	*Descrizione della funzione*
Curve (Dimmer Curve)	**Linear**	*L'intensità della luce aumenta in modo lineare con il valore* DMX
	Exponential	*Regola l'intensità della luce con precisione sui valori* DMX *inferiori e in modo approssimativo sui valori* DMX *superiori*
	Logarithmic	*Regola l'intensità della luce in modo approssimativo sui valori* DMX *inferiori e in con precisione sui valori* DMX *superiori*
	S-curve	*Regola l'intensità della luce con precisione sui valori* DMX *inferiori e superiori e in modo approssimativo sui valori* DMX *medi*
PMW Frequency	650Hz **1530Hz** 3600Hz 12kHz 18.9kHz 25kHz	*Selezione della frequenza* LED PWM
Risposta	**LED**	*Il dispositivo risponde immediatamente alle variazioni del valore* DMX
	Halogen	*Il faro si comporta come una lampada alogena, con variazioni graduali della luminosità*
Redshift	Dim to Warm	*Simula la transizione del colore che si ottiene quando si attenua una lampada alogena. Con il dimming del faro, la temperatura del colore vira automaticamente verso tonalità bianche più calde e ambrate (e viceversa).*
	Off	*Disattiva la funzione*

9.5.3.4 LIVELLI DEL SOTTOMENU COLOUR CALIBRATION (CALIBRAZIONE DEL COLORE)

Livello 3	Livello 4	*Descrizione della funzione*
RAW	*Controlla direttamente tutti i colori, senza calibrazione*	
User	Red	*Calibrazione del colore personalizzata. Impostazione della luminosità dei colori rosso, verde, blu e lima su valori compresi tra 0 e 255*
	Green	
	Blue	
	...	
Factory	*Miscelazione dei colori calibrata per tutti i colori*	
Smart	*Nessuna calibrazione dei singoli colori; attiva la calibrazione quando miscela i colori*	

9.5.3.5 LIVELLI DEL SOTTOMENU SILENT ZOOM

Livello 3	*Descrizione della funzione*
On	*Riduce il rumore dovuto al movimento*
Off	*Disattiva la funzione*

9.5.3.6 LIVELLI DEL SOTTOMENU FAN (VENTOLA)

Livello 3	*Descrizione della funzione*
Auto	*Controllo automatico delle ventole (regola la velocità delle ventole in base al valore del dimmer e alla temperatura del dispositivo)*
Off	*Disattiva le ventole*
Constant Low	*Se necessario, bassa velocità costante della ventola con luminosità ridotta*
Constant Mid	*Se necessario, media velocità costante della ventola con luminosità ridotta*
Constant High	*Alta velocità costante della ventola*

9.5.3.7 LIVELLI DEL SOTTOMENU SIGNAL FAIL (ERRORE DI SEGNALE)

Livello 3	*Descrizione della funzione*
Hold	*Memorizza l'ultimo comando*
Last Stand Alone	*Attiva l'ultima modalità operativa stand-alone selezionata*
Fade to Black (10s)	*Dissolvenza di 10 secondi fino all'oscuramento*
Blackout	*Attiva l'oscuramento*
Full	*Passa alla potenza massima in caso di perdita del segnale*

9.5.4 MENU SERVICE (SERVIZIO)

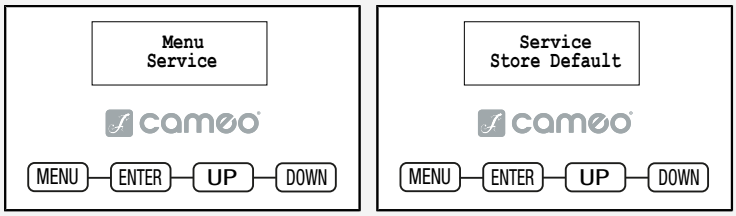

9.5.4.1 LIVELLI DEL SOTTOMENU SERVICE

Livello 2	Livello 3	Livello 4	Livello 5 / *Descrizione delle funzioni*
Store Default	User A		*Salva tutte le attuali impostazioni come preset utente A*
	User B		*Salva tutte le attuali impostazioni come preset utente B*
	User C		*Salva tutte le attuali impostazioni come preset utente C*

Livello 2	Livello 3	Livello 4	Livello 5 / *Descrizione delle funzioni*
Load Default	Factory		*Ripristino delle impostazioni di fabbrica*
	User A		*Ripristino dei valori utente A*
	User B		*Ripristino dei valori utente B*
	User C		*Ripristino dei valori utente C*
Reset	Zoom		*Ripristina lo zoom*
Test	Test Sequence		*Sequenza pre-programmata per testare tutti i componenti*
	Stress Test		*Sequenza pre-programmata per testare tutti i componenti sotto il carico massimo*
Reset Service Timer	No		*Non azzera il tempo di funzionamento del servizio*
	Sì	Reset Now	*Resetta il tempo di funzionamento del servizio*
Password	*Solo per l'assistenza.*		

9.5.5 MENU SYSTEM INFO (INFORMAZIONI DI SISTEMA)

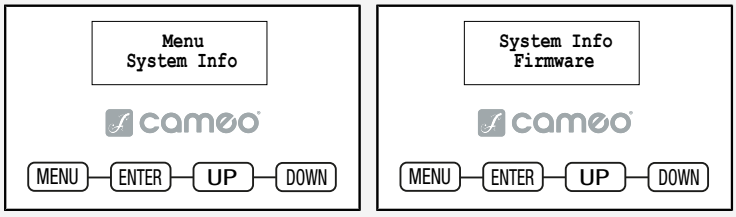

9.5.5.1 LIVELLI DEL SOTTOMENU SYSTEM INFO (INFORMAZIONI DI SISTEMA)

Livello 2	Livello 3 / Livello 4 / *Descrizione delle funzioni*			
Firmware	DISP	vx.x.x	*Mostra la versione del firmware del componente in questione*	
	NET	vx.x.x		
	DRV	vx.x.x		
	...			
Wireless	Module		*Mostra il modello del modulo wireless*	
	Device Name		*Mostra il nome del dispositivo*	
	Versione		Hardware	*Numero di versione dell'hardware*
			Software	*Numero di versione del software*
	Link Quality		%	*Qualità della connessione in percentuale*
	Data Source		None	*Informazioni sulla fonte dei dati*
			DMX	
			Wireless Link	
			SPI	
			BLE	

Livello 2	**Livello 3 / Livello 4 /** ***Descrizione delle funzioni***		
	Status	Operational	*Informazioni sullo stato*
		DMX Data	
		RDM Identify	
		RF Link	
		Link State	
Temperature	LED	*Visualizza la temperatura del componente in questione*	
	Base		
	...		
	Temperature Unit	°C	*Imposta l'unità di temperatura*
		°F	
Fan Speed	Fan X	*Visualizza la velocità delle ventole corrispondenti*	
	Fan Y		
	...		
Humidity	Head	*Mostra l'umidità relativa in percentuale*	
	Base		
Runtime	Total	*Tempo di funzionamento totale*	
	Operation	*Tempo di utilizzo*	
	LED	Total	*Tempo di funzionamento della lampada*
		Red	
		Green	
		Blue	
		…	
	Service	*Tempo di funzionamento dopo il ripristino del tempo di funzionamento del servizio*	
RDM UID	Identificatore unico RDM		
Error Info	*Visualizza un messaggio di errore in caso di malfunzionamento*		

10 AGGIORNAMENTO DEL FIRMWARE



Aggiornare il firmware del dispositivo utilizzando un programma di aggiornamento dedicato.

Il processo di aggiornamento richiede:

- CLIREMOTE

Tutte le istruzioni dettagliate e il cavo necessario per eseguire l'aggiornamento del software sono forniti in dotazione con il dispositivo.

Ulteriori informazioni e modalità di ordinazione sono disponibili qui: *UNICON® (Telecomando per proiettori DMX)*

11 MANUTENZIONE

11.1 MANUTENZIONE DEL PRODOTTO



ATTENZIONE

Tensione di rete

Rischio di scosse elettriche

a. Prima di eseguire interventi di manutenzione sul dispositivo, staccarlo da tutte le aste.



NOTA

Danni al dispositivo e invalidità della garanzia

a. Per la pulizia non utilizzare detergenti, disinfettanti, alcol o agenti con effetto abrasivo.

Eseguire regolarmente le misure di manutenzione elencate di seguito. La frequenza della pulizia dipende dall'ambiente in cui il prodotto viene utilizzato. Ambienti umidi o sporchi possono causare un aumento dello sporco e dell'usura.

ISPEZIONE VISIVA

Controllare i seguenti punti prima di utilizzare il dispositivo.

- ⚠ **AVVERTENZA! Rischio di scosse elettriche.** Controllare che i cavi di alimentazione non siano danneggiati o deteriorati.
- Controllare tutti gli ingressi e le uscite dell'aria per verificare che non ci siano danni, polvere o depositi di sporco.
- Controllare tutte le viti e le coperture esterne per verificare l'assenza di corrosione, danni o usura eccessiva.
- Controllare tutti i connettori e i tappi in gomma per verificare che non siano danneggiati e che non ci siano depositi di polvere o di sporco.
- ⚠ **AVVERTENZA! Rischio di caduta di oggetti.** Verificare che tutte le viti, i fermi e i punti di fissaggio siano saldamente serrati.

PULIZIA

- Pulire la superficie con un panno di cotone pulito e umido che non lasci pelucchi. Eliminare l'umidità in eccesso.
- ❗ **AVVISO! Non utilizzare aria compressa.** Pulire gli ingressi e le uscite dell'aria dai depositi di polvere e sporcizia con un panno di cotone pulito e umido che non lasci pelucchi.
- Pulire dalla polvere e dallo sporco tutti i contatti della spina con un panno di cotone asciutto che non lasci pelucchi.
- Pulire mensilmente il vetro frontale del dispositivo Cameo Light con un panno di cotone pulito e umido, che non lasci pelucchi, inumidito con una soluzione 1:1 di acqua e detergente delicato. Non usare alcol, solventi o abrasivi.

SOSTITUZIONE DEI GOBO

⚠ **ATTENZIONE! I gobo possono essere sostituiti solo da personale qualificato.**

11.2 CONSERVAZIONE DEL DISPOSITIVO

Conservare il dispositivo in ambiente asciutto e pulito. Per riporre individualmente i componenti del dispositivo, utilizzare le apposite copertura di protezione, borse e custodie. Gli accessori adatti al prodotto sono disponibili nell'Adam Hall Shop (https://www.adamhall.com/shop).

12 RIPARAZIONE



ATTENZIONE

Non riparare il dispositivo.

a. Gli interventi di riparazione devono essere eseguiti unicamente da personale specializzato autorizzato dal produttore.

b. Se il dispositivo è danneggiato o necessita di assistenza, contattare il servizio clienti Adam Hall.

13 SMALTIMENTO

13.1 SMALTIMENTO DEGLI IMBALLAGGI



1. Gli imballaggi possono essere immessi nel ciclo dei materiali riutilizzabili attraverso i consueti metodi di smaltimento.
2. Separare l'imballaggio in conformità alle norme sullo smaltimento e alle disposizioni sul riciclaggio vigenti nel proprio Paese

13.2 SMALTIMENTO DEL DISPOSITIVO



1. Questo dispositivo è soggetto alla Direttiva europea sui rifiuti di apparecchiature elettriche ed elettroniche nella versione in vigore. Direttiva RAEE sui rifiuti di apparecchiature elettriche ed elettroniche. I vecchi apparecchi non devono essere gettati nei rifiuti domestici. Un dispositivo vecchio deve essere smaltito tramite un'azienda di smaltimento approvata o un impianto di smaltimento urbano. Osservare le normative in vigore nel proprio Paese.
2. Rispettare tutte le leggi sullo smaltimento vigenti nel proprio Paese.
3. Come cliente privato, è possibile ottenere informazioni sulle opzioni di smaltimento ecologico dal venditore del prodotto o dalle autorità regionali competenti.
4. I rivenditori sono spesso obbligati per legge a riprendersi gratuitamente gli articoli.
5. I vecchi apparecchi che contengono sostanze nocive sono contrassegnati dal simbolo di un bidone della spazzatura barrato.
6. Informazioni aggiornate sul tasso di raccolta sono disponibili sul seguente sito web: *https://environment.ec.europa.eu/*. Cerca il seguente termine: waste-electrical-and-electronic-equipment-weee.

ZIYA® 200 & 400

IP65 LED ZOOM PAR
DMX CONTROL TABLE



EN: After the adjustments have been made, set the value to 000 to avoid disturbance by endless function call.

DE: Nachdem die Einstellungen vorgenommen wurden, stellen Sie den Wert auf 000 ein, um Störungen durch endlosen Funktionsaufruf zu vermeiden.

FR: Une fois les ajustements effectués, réglez la valeur sur 000 pour éviter les perturbations par appel de fonction sans fin.

ES: Después de realizar los ajustes, establezca el valor en 000 para evitar perturbaciones mediante una llamada de función sin fin.

PL: Po dokonaniu ustawień ustaw wartość na 000, aby uniknąć zakłóceń przez niekończące się wywołanie funkcji.

IT: Dopo aver effettuato le regolazioni, impostare il valore su 000 per evitare disturbi causati da una chiamata a funzione infinita.

5CH CCT	10CH RGB-CCT	11CH Direct CCT			
Channel	**Channel**	**Channel**	**Function**	**Values**	
1	1	1	Dimmer	000 - 255	0 % ... 100 %
2	2	2	Dimmer fine	000 - 255	
				000 - 005	Open
				006 - 010	Closed
				011 - 022	Ramp up/down slow to fast
				023 - 033	Ramp up/down random slow to fast
				034 - 045	Ramp up slow to fast
				046 - 056	Ramp up random slow to fast
	3	3	Strobe Functions	057 - 068	Ramp down slow to fast
				069 - 079	Ramp down random slow to fast
				080 - 102	Random strobe effect slow to fast
				103 - 127	Strobe break effect 5 s ... 1 s (short burst with break)
				128 - 250	Strobe slow to fast (< 1 Hz ... 20 Hz)
				251 - 255	Open
	4	4	Red	000 - 255	0 % ... 100 %
	5	5	Green	000 - 255	0 % ... 100 %
	6	6	Blue	000 - 255	0 % ... 100 %
		7	Lime	000 - 255	0 % ... 100 %
				000 - 005	Off
				006 - 006	Warm White
				007 - 046	Warm White to 2700 K
3	7	8	Color Temperature (affects Color Mixing)	047 - 047	Bulb White (2700 K)
				048 - 087	2700 K ... 3200 K
				088 - 088	Halogen White (3200 K)

ZIYA® 200 & 400

IP65 LED ZOOM PAR
DMX CONTROL TABLE

				089	-	128	3200 K ... 4000 K
				129	-	129	Neutral White (4000 K)
				130	-	169	4000 K ... 5600 K
				170	-	170	Studio White (5600 K)
				171	-	210	5600 K ... 6500 K
				211	-	211	Daylight White (6500 K)
				212	-	251	6500 K to Cold White
				252	-	255	Cold White
4	**8**	**9**	Tint (affects Color Temperature)	000	-	000	Off
				001	-	127	Magenta -> neutral
				128	-	128	Neutral
				129	-	255	Neutral -> green
5	**9**	**10**	Zoom	000	-	255	Narrow to wide
	10	**11**	Device settings (hold value for 3 seconds)	000	-	024	No function
				025	-	025	Record user colour 1
				026	-	026	Record user colour 2
				027	-	027	Record user colour 3
				028	-	028	Record user colour 4
				029	-	029	Record user colour 5
				030	-	030	Record user colour 6
				031	-	031	Record user colour 7
				032	-	032	Record user colour 8
				033	-	073	No function
				074	-	075	Dimmer response LED
				076	-	077	Dimmer response halogen
				078	-	081	No function
				082	-	083	DTW (redshift) on
				084	-	085	DTW (redshift) off
				086	-	093	No function
				094	-	095	Silent movement on
				096	-	097	Silent movement off
				098	-	099	Fan auto
				100	-	101	Fan off
				102	-	103	Fan constant low
				104	-	105	Fan constant medium
				106	-	107	Fan constant high
				108	-	119	No function
				120	-	121	PWM 1 (650 Hz)
				122	-	123	PWM 2 (1530 Hz)
				124	-	125	PWM 3 (3600 Hz)
				126	-	127	PWM 4 (12000 Hz)
				128	-	129	PWM 5 (18900 Hz)
				130	-	131	PWM 6 (25000 Hz)
				132	-	133	RAW
				134	-	135	Factory calibration

				136	-	137	User calibration
				138	-	139	Smart calibration
				140	-	141	Display always on
				142	-	143	Display off after 20 s
				144	-	163	No function
				164	-	165	Dimmer curve linear
				166	-	167	Dimmer curve exponential
				168	-	169	Dimmer curve logarithmic
				170	-	171	Dimmer curve S-curve
				172	-	235	No function
				236	-	237	Reset all
				238	-	239	No function
				240	-	241	Load factory defaults
				242	-	243	No function
				244	-	245	Load user default A
				246	-	247	Load user default B
				248	-	249	Load user default C
				250	-	255	No function

4CH Preset Channel	D5CH Preset Channel	Function	Values			
1	1	Dimmer	000	-	255	0 % ... 100 %
2	2	Strobe Functions	000	-	005	Open
			006	-	010	Closed
			011	-	022	Ramp up/down slow to fast
			023	-	033	Ramp up/down random slow to fast
			034	-	045	Ramp up slow to fast
			046	-	056	Ramp up random slow to fast
			057	-	068	Ramp down slow to fast
			069	-	079	Ramp down random slow to fast
			080	-	102	Random strobe effect slow to fast
			103	-	127	Strobe break effect 5 s ... 1 s (short burst with break)
			128	-	250	Strobe slow to fast (< 1 Hz ... 20 Hz)
			251	-	255	Open
			000	-	005	No function
			006	-	013	Red
			014	-	021	Amber
			022	-	029	Yellow warm
			030	-	037	Yellow
			038	-	045	Green
			046	-	053	Turquoise
			054	-	061	Cyan
			062	-	069	Blue

ZIYA® 200 & 400

IP65 LED ZOOM PAR
DMX CONTROL TABLE

3	3	Color Presets (override Color Mixing & Color Temperature)	070	-	077	Lavender
			078	-	085	Mauve
			086	-	093	Magenta
			094	-	101	Pink
			102	-	109	Warm White
			110	-	117	White
			118	-	125	Cold White
			126	-	156	Colour presets speed fast to slow (chase)
			157	-	157	Colour presets speed stop
			158	-	188	Colour presets speed slow to fast (chase) (backwards)
			189	-	219	Colour presets speed fast to slow (fade)
			220	-	220	Colour presets speed stop
			221	-	251	Colour presets speed slow to fast (fade) (backwards)
			252	-	255	No function
4	4	Zoom	000	-	255	Narrow to wide
	5	DMX Delay	000	-	005	Off (no delay)
			006	-	255	0.1 s ... 2.0 s

4CH RGB	D5CH RGB					
Channel	**Channel**	**Function**	**Values**			
1	1	Red	000	-	255	0 % ... 100 %
2	2	Green	000	-	255	0 % ... 100 %
3	3	Blue	000	-	255	0 % ... 100 %
4	4	Zoom	000	-	255	Narrow to wide
	5	DMX Delay	000	-	005	Off (no delay)
			006	-	255	0.1 s ... 2.0 s

5CH Direct	9CH Direct 16Bit					
Channel	**Channel**	**Function**	**Values**			
1	1	Red	000	-	255	0 % ... 100 %
	2	Red fine	000	-	255	
2	3	Green	000	-	255	0 % ... 100 %
	4	Green fine	000	-	255	
3	5	Blue	000	-	255	0 % ... 100 %
	6	Blue fine	000	-	255	
4	7	Lime	000	-	255	0 % ... 100 %
	8	Lime fine	000	-	255	
5	9	Zoom	000	-	255	Narrow to wide

ZIYA® 200 & 400

IP65 LED ZOOM PAR

DMX CONTROL TABLE

16CH Full					
Channel	**Function**	**Values**			
1	Dimmer	000	-	255	0 % ... 100 %
2	Dimmer fine	000	-	255	
3	Strobe Functions	000	-	005	Open
		006	-	010	Closed
		011	-	022	Ramp up/down slow to fast
		023	-	033	Ramp up/down random slow to fast
		034	-	045	Ramp up slow to fast
		046	-	056	Ramp up random slow to fast
		057	-	068	Ramp down slow to fast
		069	-	079	Ramp down random slow to fast
		080	-	102	Random strobe effect slow to fast
		103	-	127	Strobe break effect 5 s to 1 s (short burst with break)
		128	-	250	Strobe slow to fast (< 1 Hz to 20 Hz)
		251	-	255	Open
4	Red	000	-	255	0 % ... 100 %
5	Red fine	000	-	255	
6	Green	000	-	255	0 % ... 100 %
7	Green fine	000	-	255	
8	Blue	000	-	255	0 % ... 100 %
9	Blue fine	000	-	255	
10	Lime	000	-	255	0 % ... 100 %
11	Lime fine	000	-	255	
12	Color Temperature (affects Color Mixing)	000	-	005	Off
		006	-	006	Warm White
		007	-	046	Warm White to 2700 K
		047	-	047	Bulb White (2700 K)
		048	-	087	2700 K ... 3200 K
		088	-	088	Halogen White (3200 K)
		089	-	128	3200 K ... 4000K
		129	-	129	Neutral White (4000 K)
		130	-	169	4000 K ... 5600K
		170	-	170	Studio White (5600 K)
		171	-	210	5600 K ... 6500 K
		211	-	211	Daylight White (6500 K)
		212	-	251	6500 K to Cold white
		252	-	255	Cold White
13	Tint (affects Color Temperature)	000	-	000	Off
		001	-	127	Magenta -> neutral
		128	-	128	Neutral
		129	-	255	Neutral -> green
		000	-	005	No function

ZIYA® 200 & 400

IP65 LED ZOOM PAR

DMX CONTROL TABLE

14	Color Presets (override Color Mixing & Color Temperature)	006 - 013	Red
		014 - 021	Amber
		022 - 029	Yellow warm
		030 - 037	Yellow
		038 - 045	Green
		046 - 053	Turquoise
		054 - 061	Cyan
		062 - 069	Blue
		070 - 077	Lavender
		078 - 085	Mauve
		086 - 093	Magenta
		094 - 101	Pink
		102 - 109	Warm White
		110 - 117	White
		118 - 125	Cold White
		126 - 156	Colour presets speed fast to slow (chase)
		157 - 157	Colour presets speed stop
		158 - 188	Colour presets speed slow to fast (chase) (backwards)
		189 - 219	Colour presets speed fast to slow (fade)
		220 - 220	Colour presets speed stop
		221 - 251	Colour presets speed slow to fast (fade) (backwards)
		252 - 255	No function
15	Zoom	000 - 255	Narrow to wide
		000 - 024	No function
		025 - 025	Record user colour 1
		026 - 026	Record user colour 2
		027 - 027	Record user colour 3
		028 - 028	Record user colour 4
		029 - 029	Record user colour 5
		030 - 030	Record user colour 6
		031 - 031	Record user colour 7
		032 - 032	Record user colour 8
		033 - 073	No function
		074 - 075	Dimmer response LED
		076 - 077	Dimmer response halogen
		078 - 081	No function
		082 - 083	DTW (redshift) on
		084 - 085	DTW (redshift) off
		086 - 093	No function
		094 - 095	Silent movement on
		096 - 097	Silent movement off
		098 - 099	Fan auto
		100 - 101	Fan off

16	Device settings (hold value for 3 seconds)	102	-	103	Fan constant low
		104	-	105	Fan constant medium
		106	-	107	Fan constant high
		108	-	119	No function
		120	-	121	PWM 1 (650 Hz)
		122	-	123	PWM 2 (1530 Hz)
		124	-	125	PWM 3 (3600 Hz)
		126	-	127	PWM 4 (12000 Hz)
		128	-	129	PWM 5 (18900 Hz)
		130	-	131	PWM 6 (25000 Hz)
		132	-	133	RAW
		134	-	135	Factory calibration
		136	-	137	User calibration
		138	-	139	Smart calibration
		140	-	141	Display always on
		142	-	143	Display off after 20 s
		144	-	163	No function
		164	-	165	Dimmer curve linear
		166	-	167	Dimmer curve exponential
		168	-	169	Dimmer curve logarithmic
		170	-	171	Dimmer curve S-curve
		172	-	235	No function
		236	-	237	Reset all
		238	-	239	No function
		240	-	241	Load factory defaults
		242	-	243	No function
		244	-	245	Load user default A
		246	-	247	Load user default B
		248	-	249	Load user default C
		250	-	255	No function

3CH UNI-SENS

Channel	Function	Values			
1	Dimmer	000	-	255	0 % ... 100 %
2	Dimmer fine	000	-	255	
3	Zoom	000	-	255	Narrow to wide

ZIYA® 200 & 400

IP65 LED ZOOM PAR
DMX CONTROL TABLE

ZIYA 400 only:

13CH Segment	23CH Segment Full			
Channel	**Channel**	**Function**	**Values**	
1	1	Dimmer	000 - 255	0 % ... 100 %
2	2	Dimmer fine	000 - 255	
3	3	Strobe Functions	000 - 005	Open
			006 - 010	Closed
			011 - 022	Ramp up/down slow to fast
			023 - 033	Ramp up/down random slow to fast
			034 - 045	Ramp up slow to fast
			046 - 056	Ramp up random slow to fast
			057 - 068	Ramp down slow to fast
			069 - 079	Ramp down random slow to fast
			080 - 102	Random strobe effect slow to fast
			103 - 127	Strobe break effect 5 s ... 1 s (short burst with break)
			128 - 250	Strobe slow to fast (< 1 Hz ... 20 Hz)
			251 - 255	Open
	4	Red	000 - 255	0 % ... 100 %
	5	Red fine	000 - 255	
	6	Green	000 - 255	0 % ... 100 %
	7	Green fine	000 - 255	
	8	Blue	000 - 255	0 % ... 100 %
	9	Blue fine	000 - 255	
	10	Lime	000 - 255	0 % ... 100 %
	11	Lime fine	000 - 255	
	12	Color Temperature (affects Color Mixing)	000 - 005	Off
			006 - 006	Warm white
			007 - 046	Warm white to 2700 K
			047 - 047	Bulb White (2700 K)
			048 - 087	2700 K ... 3200 K
			088 - 088	Halogen White (3200 K)
			089 - 128	3200 K ... 4000 K
			129 - 129	Neutral White (4000 K)
			130 - 169	4000 K ... 5600 K
			170 - 170	Studio White (5600 K)
			171 - 210	5600 K ... 6500 K
			211 - 211	Daylight White (6500 K)
			212 - 251	6500 K to Cold White
			252 - 255	Cold White

ZIYA® 200 & 400

IP65 LED ZOOM PAR
DMX CONTROL TABLE

	13	Tint (affects Color Temperature)	000	-	000	Off
			001	-	127	Magenta -> neutral
			128	-	128	Neutral
			129	-	255	Neutral -> green
4	14	Zoom	000	-	255	Narrow to wide
5	15	Device settings (hold value for 3 seconds)	000	-	024	No function
			025	-	025	Record user colour 1
			026	-	026	Record user colour 2
			027	-	027	Record user colour 3
			028	-	028	Record user colour 4
			029	-	029	Record user colour 5
			030	-	030	Record user colour 6
			031	-	031	Record user colour 7
			032	-	032	Record user colour 8
			033	-	073	No function
			074	-	075	Dimmer response LED
			076	-	077	Dimmer response halogen
			078	-	081	No function
			082	-	083	DTW (redshift) on
			084	-	085	DTW (redshift) off
			086	-	093	No function
			094	-	095	Silent movement on
			096	-	097	Silent movement off
			098	-	099	Fan auto
			100	-	101	Fan off
			102	-	103	Fan constant low
			104	-	105	Fan constant medium
			106	-	107	Fan constant high
			108	-	119	No function
			120	-	121	PWM 1 (650 Hz)
			122	-	123	PWM 2 (1530 Hz)
			124	-	125	PWM 3 (3600 Hz)
			126	-	127	PWM 4 (12000 Hz)
			128	-	129	PWM 5 (18900 Hz)
			130	-	131	PWM 6 (25000 Hz)
			132	-	133	RAW
			134	-	135	Factory calibration
			136	-	137	User calibration
			138	-	139	Smart calibration
			140	-	141	Display always oOn
			142	-	143	Display off after 20 s
			144	-	163	No function
			164	-	165	Dimmer curve linear
			166	-	167	Dimmer curve exponential
			168	-	169	Dimmer curve logarithmic

			170	-	171	Dimmer curve S-curve
			172	-	235	No function
			236	-	237	Reset all
			238	-	239	No function
			240	-	241	Load factory defaults
			242	-	243	No function
			244	-	245	Load user default A
			246	-	247	Load user default B
			248	-	249	Load user default C
			250	-	255	No function
6	**16**	Red 1	000	-	255	0 % ... 100 %
7	**17**	Green 1	000	-	255	0 % ... 100 %
8	**18**	Blue 1	000	-	255	0 % ... 100 %
9	**19**	Lime 1	000	-	255	0 % ... 100 %
10	**20**	Red 2	000	-	255	0 % ... 100 %
11	**21**	Green 2	000	-	255	0 % ... 100 %
12	**22**	Blue 2	000	-	255	0 % ... 100 %
13	**23**	Lime 2	000	-	255	0 % ... 100 %

INDICE

A

Accessori 15
Accessori opzionali 15
Aletta frangiluce 26
Alimentazione 28

C

Cavo di alimentazione di rete 28
Cavo di sicurezza 27
Collegamento
  Alimentazione 28
Conservazione 44
Customer Service 7

D

Dati tecnici 16
DMX
  Indirizzo iniziale 30
  Tecnologia 19

F

Fissaggio 27

I

Interfaccia utente 18

M

Materiale fornito in dotazione 22
Modalità Slave 32
Modalità stand-alone 31
Montaggio
  Aletta frangiluce 26
  Perno TV 25
  Staffa Omega 24

N

Navigazione 29

P

Panoramica
  Interfaccia utente 18
  Prodotto 15
  Schermata principale 34
Perno TV 25
powerCON® 28
Pulizia 43

S

Sottomenu
  Calibrazione del colore 38
  Dimmer 38
  Display 37
  Signal Fail 39
  Ventola 39
  Wireless 36
  Zoom silenzioso 39
Staccare l'alimentazione 28
Staffa Omega 23

cameo