MANUAL DE USUARIO

cameo®





ZIYA® 200 COB / 400 COB

LÁMPARA PAR LED COB CON ZOOM, IP65

CLZIYA200COB; CLZIYA400COB;

es-ES

ÍNDICE

1 VERSIÓN Y REVISIONES DEL DOCUMENTO 6

2 INTRODUCCIÓN 7

2.1 Ha tomado la decisión correcta 7

2.2 Contactos 7

2.3 Enlace al Centro de descargas 7

2.4 Convenciones utilizadas en este manual de usuario 8

3 CONFORMIDAD DEL PRODUCTO 9

3.1 Declaración del fabricante 9

3.2 Declaración de conformidad 9

4 INSTRUCCIONES DE SEGURIDAD 10

4.1 Uso previsto 10

4.2 Explicación de los símbolos de seguridad y advertencia 10

4.3 Estructura de los mensajes de advertencia 11

4.4 Seguridad general 11

4.5 Seguridad eléctrica 12

4.6 Seguridad física 12

4.7 Seguridad fotobiológica 13

4.8 Seguridad térmica 13

4.9 Seguridad inalámbrica 13

4.10 Seguridad del equipo 14

5 DESCRIPCIÓN 15

5.1 Resumen del producto 15

5.2 Accesorios opcionales 15

5.3 Características técnicas 16

5.4 Interfaz de usuario 19

6 INFORMACIÓN GENERAL 20

6.1 Tecnología DMX 20

6.1.1 Estándar DMX 20

6.1.2 Conexión DMX 20

6.1.2.1 Conexión de varios equipos 20

6.1.3 Asignación de pines 20

6.1.4 Terminadores DMX 21

6.1.5 Adaptadores DMX 21

6.2 Explicación de la clasificación IP ... 21
7 PREPARACIÓN ... 23
7.1 Contenido suministrado ... 23
8 INSTALACIÓN ... 24
8.1 Mecanismo de montaje con soportes en omega ... 24
8.2 Fijación de un soporte en omega ... 24
8.3 Cómo utilizar el adaptador de mástil ... 26
8.4 Montaje de la visera ... 27
8.5 Asegurar con cables de seguridad ... 28
9 FUNCIONAMIENTO ... 29
9.1 Alimentación eléctrica ... 29
9.1.1 Conexión de un cable eléctrico ... 29
9.1.2 Desconexión del cable eléctrico ... 29
9.2 Navegación por el equipo ... 30
9.2.1 Uso del panel de control ... 30
9.2.2 Activación/desactivación del bloqueo automático ... 30
9.2.3 Uso de la pantalla alimentada por batería ... 31
9.3 Configuración del equipo ... 31
9.3.1 Ajuste de la dirección de inicio DMX ... 31
9.3.2 Ajuste del modo DMX ... 31
9.3.3 Configuración del modo autónomo ... 32
9.3.4 Ajuste de EZ Remote ... 32
9.3.4.1 Control del equipo mediante CAMEO UNICON® ... 33
9.3.5 Configuración del modo esclavo ... 33
9.3.6 Modo Esclavo ampliado ... 33
9.3.6.1 Configuración de un efecto de luces en movimiento ... 33
9.3.6.2 Configuración de un efecto de luces en movimiento con el maestro y el primer esclavo sincronizados ... 34
9.3.7 Clave de emparejamiento (Linking Key) ... 34
9.3.8 Cómo emparejar un receptor DMX inalámbrico con un transmisor ... 34
9.3.9 Desvincular un receptor DMX inalámbrico de un transmisor ... 34
9.4 Pantalla principal ... 35
9.5 Submenús ... 35
9.5.1 Acerca de los submenús ... 35
9.5.2 Menú Control ... 36
9.5.2.1 Capas del submenú Stand-Alone ... 36
9.5.3 Menú Settings ... 37

9.5.3.1 Capas del submenú Wireless 37
9.5.3.2 Capas del submenú Display 38
9.5.3.3 Capas del submenú Dimmer 39
9.5.3.4 Capas del submenú Colour Calibration 39
9.5.3.5 Capas del submenú Silent Zoom 40
9.5.3.6 Capas del submenú Fan 40
9.5.3.7 Capas del submenú Signal Fail 40
9.5.4 Menú Service 40
9.5.4.1 Capas del submenú Service 41
9.5.5 Menú System Info 41
9.5.5.1 Capas del submenú System Info 41
10 ACTUALIZACIÓN DE FIRMWARE 43
11 MANTENIMIENTO 44
11.1 Mantenimiento del producto 44
11.2 Cómo almacenar el equipo 45
12 REPARACIÓN 46
13 RECICLAJE 47
13.1 Eliminación de embalajes 47
13.2 Eliminación de dispositivos 47
14 DMX CONTROL TABLE 48
ÍNDICE 56

1 VERSIÓN Y REVISIONES DEL DOCUMENTO

Versión	Fecha	Cambios aplicados
v1.0	04/2026	Versión original

2 INTRODUCCIÓN

2.1 HA TOMADO LA DECISIÓN CORRECTA

Este producto ha sido desarrollado y fabricado siguiendo las normas de calidad más exigentes para garantizarle muchos años de funcionamiento sin problemas. Encontrará más información sobre Cameo en nuestro sitio web:
www.cameolight.com

2.2 CONTACTOS

	Sede de Adam Hall GmbH	Atención al cliente
Correo electrónico	info@adamhall.com	customerservice@adamhall.com
Teléfono	+49 6081 9419-0	+49 6081 941973-0
Dirección	Adam-Hall-Str. 1	Adam-Hall-Str. 1
Código postal y ciudad	61267 Neu-Anspach	61267 Neu-Anspach
Sitio web	*www.adamhall.com*	*www.adamhall.com*

2.3 ENLACE AL CENTRO DE DESCARGAS

Desde el Centro de descargas podrá descargar información, como archivos CAD o las características técnicas. Escanee el código QR o haga clic en el enlace para descargar esta información:

2.4 CONVENCIONES UTILIZADAS EN ESTE MANUAL DE USUARIO

En este manual del usuario se utilizan símbolos e iconos en determinados contextos. A continuación encontrará una tabla con explicaciones y casos de uso de los símbolos e iconos.

Icono/símbolo	Designación	Contexto	Explicación/ejemplo
✓	**Prerequisite**	Tareas	Se utiliza en tareas para indicar un requisito previo que debe cumplirse antes de comenzar la tarea.
⇨	**Result / Intermediate Result**	Tareas	Se utiliza en tareas para indicar un resultado o resultado intermedio de un paso.
1 Paso **a)** Paso intermedio	**1 Action Step** **a) Substep**	Tareas	Se utiliza en tareas para indicar los pasos y pasos intermedios de la acción.
1	**Callout**	Gráficos, tareas	Imagen de texto de referencia o etiquetado de determinadas funciones del equipo
[...]	**Value range indicator**	Datos técnicos, párrafos, listas	Indica el rango de un valor, como «Relación del compresor: **1:1...20:1**». Se utiliza sobre todo en tablas y llamadas.
*	**Asterisk**	Párrafos, tablas	Indica información adicional en una nota a pie de página.
El LED **LIM** se ilumina	**General User Interface element**	Párrafos, tareas, tablas, listas	Las palabras en este formato representan elementos gráficos de la interfaz de usuario en el equipo.
Botón **PAGE**	**Key / Button**	Párrafos, tareas, tablas, listas	Las palabras en este formato representan controles de la interfaz de usuario en el equipo.
`<nombre>`	**User input**	Párrafos, tareas, tablas, listas	Las palabras en este formato representan las entradas requeridas por el usuario.
https://adamhall.com	**Weblink**	Párrafos, tablas, listas	Enlace externo a una web

3 CONFORMIDAD DEL PRODUCTO

3.1 DECLARACIÓN DEL FABRICANTE

Adam Hall ofrece una garantía voluntaria del fabricante de 2 años en toda la UE. El periodo de garantía legal no se verá afectado por esta garantía voluntaria.
Visite Service Portal de Adam Hall para acceder a **Download Centre**:
https://portal.adamhall.com/
En la sección **Service & Regulations** encontrará nuestras declaraciones detalladas del fabricante, condiciones de garantía y limitación de responsabilidad vigentes.
Para solicitar la garantía de un producto, póngase en contacto con:
Adam Hall GmbH, Adam-Hall-Str. 1, 61267 Neu-Anspach
customerservice@adamhall.com
0049 (0)6081 / 9419-1000

3.2 DECLARACIÓN DE CONFORMIDAD

DECLARACIÓN DE CONFORMIDAD UE

CE

Por la presente, Adam Hall GmbH declara que este producto cumple las siguientes directrices (si procede):

- Directiva de baja tensión (2014/35/UE)
- Directiva EMC (2014/30/UE)
- RoHS (2011/65/UE)
- RED (2014/53/UE)

Las declaraciones de conformidad de los productos sujetos a las directivas LVD (baja tensión), EMC y RoHS pueden solicitarse a info@adamhall.com. Las declaraciones de conformidad de los productos sujetos a la directiva RED pueden descargarse de *http://www.adamhall.com/compliance*.

4 INSTRUCCIONES DE SEGURIDAD

4.1 USO PREVISTO

ZIYA® 200 y **ZIYA® 400** son equipos de iluminación motorizados diseñados para generar una salida luminosa y un movimiento controlables en eventos y espectáculos.
Este producto ha sido desarrollado para el uso profesional en eventos, estudios, televisión y broadcast.
Este producto está destinado a aplicaciones móviles y no a instalaciones fijas.
Este producto está destinado a un uso temporal únicamente en exteriores.
Este producto no es apto para uso doméstico.
No utilice el producto en unas condiciones de funcionamiento distintas a las indicadas en el manual de usuario bajo el apartado «Características técnicas». El uso inadecuado de este producto exime de toda responsabilidad por daños personales y materiales, incluso de terceros.
Este producto no es adecuado para niños ni personas con capacidades físicas, sensoriales o mentales reducidas o con falta de experiencia y conocimientos.

4.2 EXPLICACIÓN DE LOS SÍMBOLOS DE SEGURIDAD Y ADVERTENCIA

En el equipo, en el manual de usuario o en el embalaje encontrará los siguientes símbolos de seguridad y advertencia:


Este símbolo indica que debe leer el manual del usuario completo antes de utilizar el producto.


Este símbolo indica una situación general de peligro.


Este símbolo indica peligro de descarga eléctrica.


Este símbolo indica peligro por superficie a alta temperatura.


Este símbolo indica peligro de tropiezo.


Este símbolo indica peligro de pinzamiento.


Este símbolo indica peligro debido a cargas suspendidas.



Este símbolo indica peligro por radiación óptica


Este símbolo indica que debe evitarse mirar o fijar la vista en la fuente de luz.

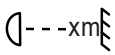

Este símbolo indica la distancia mínima en metros (m) entre el cabezal de iluminación y la superficie iluminada. Encontrará el valor correspondiente para este equipo en el apartado de Características técnicas del manual de usuario y también impreso en la carcasa del equipo.


Este símbolo indica que el producto no es adecuado para su uso en los hogares.

Este símbolo indica consejos útiles o información complementaria.

4.3 ESTRUCTURA DE LOS MENSAJES DE ADVERTENCIA

En este manual de usuario, los mensajes de advertencia se presentan estructurados con un símbolo de seguridad, una palabra de advertencia, una descripción del peligro y unas instrucciones sobre cómo evitar lesiones o la muerte.



PELIGRO

Indica una situación peligrosa para la vida y la integridad física.



ADVERTENCIA

Indica una situación potencialmente peligrosa para la vida y la integridad física.



PRECAUCIÓN

Indica una situación peligrosa que puede provocar lesiones leves o moderadas.



AVISO

Indica situaciones o condiciones que pueden provocar daños a la propiedad y/o al medio ambiente.

4.4 SEGURIDAD GENERAL





- Lea atentamente este documento.
- Guarde este documento para consultarlo más adelante.
- Siga atentamente las instrucciones de este documento.
- Este documento forma parte integrante del producto. Si vende o cede el producto, debe incluir este documento.
- Utilice este producto únicamente conforme al uso previsto.
- Riesgo de ahogamiento. Mantenga las piezas pequeñas fuera del alcance de los niños y de las personas con capacidades físicas, sensoriales o mentales disminuidas.
- Riesgo de asfixia. Mantenga las bolsas de plástico fuera del alcance de los niños y de las personas con capacidades físicas, sensoriales o mentales disminuidas.
- Respete todas las instrucciones de seguridad y los mensajes de advertencia que figuran en este documento, en el equipo y en el embalaje.
- Los productos pueden ser objeto de cambios continuos de diseño. Si encuentra discrepancias entre este documento y el etiquetado del producto, la información del producto siempre tiene prioridad.
- No retire el etiquetado con instrucciones de seguridad y mensajes de advertencia que figura en el producto.
- No abra el equipo.
- No modifique el producto.

- Si el producto muestra algún signo de deterioro, no lo utilice.
- No utilice el producto si las tapas se han retirado o le faltan.
- No exponga el producto a la luz solar directa.
- Si no se especifica lo contrario en el manual de usuario, bajo el apartado Características técnicas, no utilice el producto a una temperatura ambiente superior a 45 °C / 113 °F o inferior a-15 °C / 4 °F
- No utilice el producto en climas tropicales.
- No utilice el producto por encima de los 2.000 metros de altitud.
- A menos que se indique explícitamente, el producto no es adecuado para su uso en entornos marinos.
- Utilice únicamente los accesorios recomendados por el fabricante.
- Los trabajos de mantenimiento y reparación solo podrán ser realizados por personal de servicio autorizado.
- Guarde y transporte el producto en un entorno seco y seguro.
- Limpie el producto con regularidad. Si es necesario, consulte la periodicidad del mantenimiento en el manual de usuario.
- Si el equipo ha estado expuesto a fuertes fluctuaciones de temperatura, como durante el transporte, no lo encienda inmediatamente. Espere hasta que el equipo haya alcanzado la temperatura ambiente.

4.5 SEGURIDAD ELÉCTRICA



- Este equipo es un dispositivo eléctrico de clase I. Asegúrese de que el conductor de protección está conectado a la tierra eléctrica. No desconecte el conductor de protección.
- No puentee el fusible eléctrico.
- Utilice únicamente los fusible eléctricos recomendados por el fabricante.
- No utilice cables eléctricos que estén pinzados o dañados.
- Enchufe el equipo únicamente a tomas de corriente homologadas, comprobadas y que no presenten daños.
- Asegúrese de que la tensión y la frecuencia de la red eléctrica coinciden con los valores indicados por el fabricante.
- Asegúrese de que se han tomado las medidas necesarias contra las sobretensiones (por ejemplo, si cae un rayo).
- En el caso de los equipos con enchufe de salida de tensión, asegúrese de que el consumo total de corriente de todos los equipos conectados no supere el valor especificado por el fabricante.
- Este equipo no es adecuado para funcionar con tensión continua.
- Desenchufe el equipo totalmente de la red eléctrica antes de proceder a su mantenimiento, reparación o cuando no se utilice durante largos periodos.
- Los cables eléctricos fijos solo deben ser sustituidos por un técnico de mantenimiento cualificado.

4.6 SEGURIDAD FÍSICA



- Asegúrese de que todas las conexiones de montaje tienen las dimensiones adecuadas. Al montar el equipo, respete las directrices de seguridad vigentes en su región.



- Asegúrese de que el equipo y todos los accesorios están bien colocados. Fíjelo para evitar posibles movimientos involuntarios.
- Compruebe periódicamente todas las uniones atornilladas de carga y sustitúyalas si es necesario.



- Compruebe todas las rutas de los cables para evitar accidentes por tropiezos.



- Los componentes móviles, como los soportes de montaje, presentan riesgo de lesiones por pinzamiento.

4.7 SEGURIDAD FOTOBIOLÓGICA



- Riesgo de lesiones oculares. Este equipo pertenece al grupo de riesgo 2. No mire directamente a la salida de luz. No se quede mirando al haz de luz. No mire directamente a la lámpara utilizando instrumentos ópticos como una lupa o unos prismáticos.



- Riesgo de convulsiones. ¡Los efectos estroboscópicos pueden provocar ataques epilépticos en personas susceptibles!

4.8 SEGURIDAD TÉRMICA



- No instale el equipo cerca de fuentes de calor, como radiadores y estufas.
- No tape las rejillas de ventilación.
- A menos que se indique específicamente, mantenga un espacio libre mínimo de al menos 20 centímetros alrededor del equipo.
- A menos que se indique específicamente, mantenga los materiales inflamables, como el papel o la madera, alejados a una distancia mínima de 50 centímetros del equipo.
- Riesgo de quemaduras. La carcasa del equipo puede calentarse mucho durante el funcionamiento normal. Asegúrese de que no se pueda tocar la carcasa accidentalmente. Deje que el equipo se enfríe lo suficiente antes de desmontarlo, de realizar trabajos de mantenimiento, de transportarlo o de cargarlo.
- Respete siempre la distancia mínima a la superficie iluminada, como se indica en el equipo.

4.9 SEGURIDAD INALÁMBRICA



Riesgo de lesiones y daños en los equipos. No utilice transmisiones por W-DMX™ para aplicaciones relevantes para la seguridad, como los motores controlados por DMX, los sistemas hidráulicos controlados por DMX o componentes móviles similares. No utilice las transmisiones por W-DMX™ para dispositivos pirotécnicos, efectos de gas o efectos líquidos. Estos incluyen los cañones de CO2, los lanzadores de confeti y efectos similares.

El funcionamiento de los radiotransmisores está sujeto a la normativa oficial. Antes de la puesta en marcha, asegúrese de cumplir las directrices vigentes en su región.

El funcionamiento de la radio puede provocar efectos potencialmente peligrosos. No utilice este dispositivo en zonas sensibles como:

- Hospitales, centros de salud u otros centros de atención sanitaria que prestan atención al paciente con personal y equipos especializados.
- Ambientes explosivos, entre los que se incluyen:
  - Zonas ATEX (Zona 0, 1, 2, 20, 21, 22) (UE)
  - Zonas peligrosas de clase I, II y III (EE. UU./Canadá)
- Zonas restringidas.
- Instalaciones militares.
- Zonas en las que está prohibido el uso de teléfonos móviles, como en aviones.

La calidad y las prestaciones de las transmisiones de señales inalámbricas dependen de las condiciones ambientales. Todas las especificaciones sobre el alcance se refieren a la operación en campo libre con línea directa visual sin interferencias. El alcance y la estabilidad de la señal pueden verse influidos por:

- Apantallamiento (como muros, edificios metálicos o agua).
- Interferencias
- Saturación del espectro de radio (como las redes inalámbricas potentes).
- Radiación electromagnética (como videowalls LED o reguladores de intensidad de luces).

4.10 SEGURIDAD DEL EQUIPO

- No encienda y apague el equipo en rápida sucesión, porque acortará la vida útil del equipo.
- No exponga el equipo a la luz solar directa, a la radiación láser ni a los haces de luz concentrados de otros focos para evitar daños en la carcasa y en los componentes internos.

5 DESCRIPCIÓN

5.1 RESUMEN DEL PRODUCTO

CARACTERÍSTICAS:

- LED COB RGBALC
- Zoom: 13 ° … 35 °.
- CCT: 2.400 K … 10.000 K.
- Zoom silencioso motorizado sin vibraciones.
- 15 preajustes de color.
- Varios modos de ventilación.
- Lente Fresnel para una distribución homogénea de la luz sin puntos calientes
- Carcasa IP65 para aplicaciones en exteriores y en giras.
- Tecnología patentada **SPIN16®** con adaptador de mástil de 16 mm.
- Diseño robusto y opciones versátiles de instalación.

ZIYA® 200 COB:

- IRC: 97 (3.200 K) / 96 (5.600 K).
- Potencia luminosa: 5.600 lm

ZIYA® 400 COB:

- IRC: 92 (3.200 K) / 97 (5.600 K).
- Potencia luminosa: 9.800 lm

5.2 ACCESORIOS OPCIONALES

En la tienda de Adam Hall encontrará los accesorios disponibles para su producto:
https://www.adamhall.com/shop

Accesorio	Referencia
OMEGA BRACKET 3 Soporte en omega con ranura de sujeción	CLOMEGABRACKET3 Más información y opciones de pedido en: *OMEGA BRACKET 3*
ZIYA® 200 BARNDOOR Visera con marco de filtros para **ZIYA® 200** y **ZIYA® 200 COB**	CLZIYA200BARNDOOR Más información y opciones de pedido en: *El enlace al producto estará disponible en breve*
ZIYA® 400 BARNDOOR Visera con marco de filtros para **ZIYA® 400** y **ZIYA® 400 COB**	CLZIYA400BARNDOOR Más información y opciones de pedido en: *El enlace al producto estará disponible en breve*

5.3 CARACTERÍSTICAS TÉCNICAS

FOTOMETRÍA

Parámetro	ZIYA® 200 COB	ZIYA® 400 COB
Tipo de luminaria	LED COB	LED COB
Potencia luminosa	200 W	400 W
Flujo luminoso	5600 lm	9800 lm
Diámetro de la lente frontal	139 mm	166 mm
Ángulo de campo	21,9 ° … 48,8 °	22,4 ° … 53,7 °
Ángulo de haz	13 ° … 35 °	13,6 ° … 38,5 °
Tipo de enfoque	Manual	Manual
Frecuencia PWM del LED	650 Hz, 1530 Hz, 3600 Hz, 12 kHz, 18,9 kHz, 25 kHz	650 Hz, 1530 Hz, 3600 Hz, 12 kHz, 18,9 kHz, 25 kHz
Resolución del atenuador	16 bits	16 bits
Curvas de atenuación	Lineal, exponencial, logarítmica, curva en S	Lineal, exponencial, logarítmica, curva en S

COLORES

Parámetro	ZIYA® 200 COB	ZIYA® 400 COB
Funciones de mezcla de colores	Direct LED, CCT, Tint, Colour Presets, HSI, X/Y	Direct LED, CCT, Tint, Colour Presets, HSI, X/Y
Colores LED	Rojo, verde, azul, ámbar, lima, cian	Rojo, azul, verde, ámbar, lima, cian
Temperatura de color correlacionada (CCT)	2400 K … 10.000 K	2400 K … 10.000 K
Simulación halógena con corrimiento al rojo/DTW	Sí	Sí
Calibración	Sí	Sí
Índice de reproducción cromática (IRC)	97 (3200 K) / 96 (5600 K).	92 (3200 K) / 97 (5600 K).

MOVIMIENTO

Parámetro	ZIYA® 200 COB	ZIYA® 400 COB
Inclinación	360° (a mano)	360° (a mano)

EFECTOS

Parámetro	ZIYA® 200 COB	ZIYA® 400 COB
Estrobo	0 Hz … 20 Hz	0 Hz … 20 Hz

CONTROL

Parámetro	ZIYA® 200 COB	ZIYA® 400 COB
Protocolos de control	DMX, RDM, WDMX de TimoFX	DMX, RDM, WDMX de TimoFX
N.º de modos de control DMX	11	11
Modos operativos Autónomo	Master/Slave, Zoom, Direct LED, CCT, Color Presets, HSI, Color Coordinates, Loop	Master/Slave, Zoom, Direct LED, CCT, Color Presets, HSI, Color Coordinates, Loop
Conector de entrada	XLR macho de 5 pines, Ethernet	XLR macho de 5 pines, Ethernet
Conector de salida de datos	Conector XLR hembra de 5 polos, Ethernet	XLR hembra de 5 pines, Ethernet

ALIMENTACIÓN ELÉCTRICA

Parámetro	ZIYA® 200 COB	ZIYA® 400 COB
Tensión operativa	100-240 Vca, 50 Hz-60 Hz	100-240 Vca, 50 Hz-60 Hz
Potencia nominal	200 W	360 W
Factor de potencia mínimo cos φ (230 V)	0,99	0,99
Corriente nominal	1,8 A a 100 V, 0,9 A a 230 V	3,8 A a 100 V, 1,6 A a 230 V
Toma eléctrica	Seetronic TR1	Seetronic TR1
Conector de salida de alimentación	Seetronic TR1	Seetronic TR1
Fusible	6,3 A	6,3 A
Sustitución de fusibles	Acceso interno	Acceso interno
Corriente de salida máx.	9 A	7 A

CARCASA

Parámetro	ZIYA® 200 COB	ZIYA® 400 COB
Material de la caja	Aluminio de fundición a presión	Aluminio de fundición a presión
Color	Negro	Negro

REFRIGERACIÓN

Parámetro	ZIYA® 200 COB	ZIYA® 400 COB
Refrigeración del sistema	Refrigeración por ventilador controlado por temperatura	Refrigeración por ventilador controlado por temperatura
Modos de refrigeración	Off, Auto, Constant Low, Constant Mid, Constant High	Off, Auto, Constant Low, Constant Mid, Constant High

CONDICIONES AMBIENTALES

Parámetro	ZIYA® 200 COB	ZIYA® 400 COB
Clase de protección	IP65	IP65
Grupo de riesgo	2	2
Temperatura ambiente	-15 °C … 45 °C	-15 °C … 45 °C
Humedad máxima (sin condensación)	< 85 %	< 85 %

DIMENSIONES Y PESO

Parámetro	ZIYA® 200 COB	ZIYA® 400 COB
Ancho	213 mm	245 mm
Alto	202 mm	231 mm
Fondo	312 mm	329 mm
Peso	7,0 kg	8,7 kg
Dimensiones del producto	315 mm × 315 mm × 500 mm	355 mm × 355 mm × 530 mm

5.4 INTERFAZ DE USUARIO

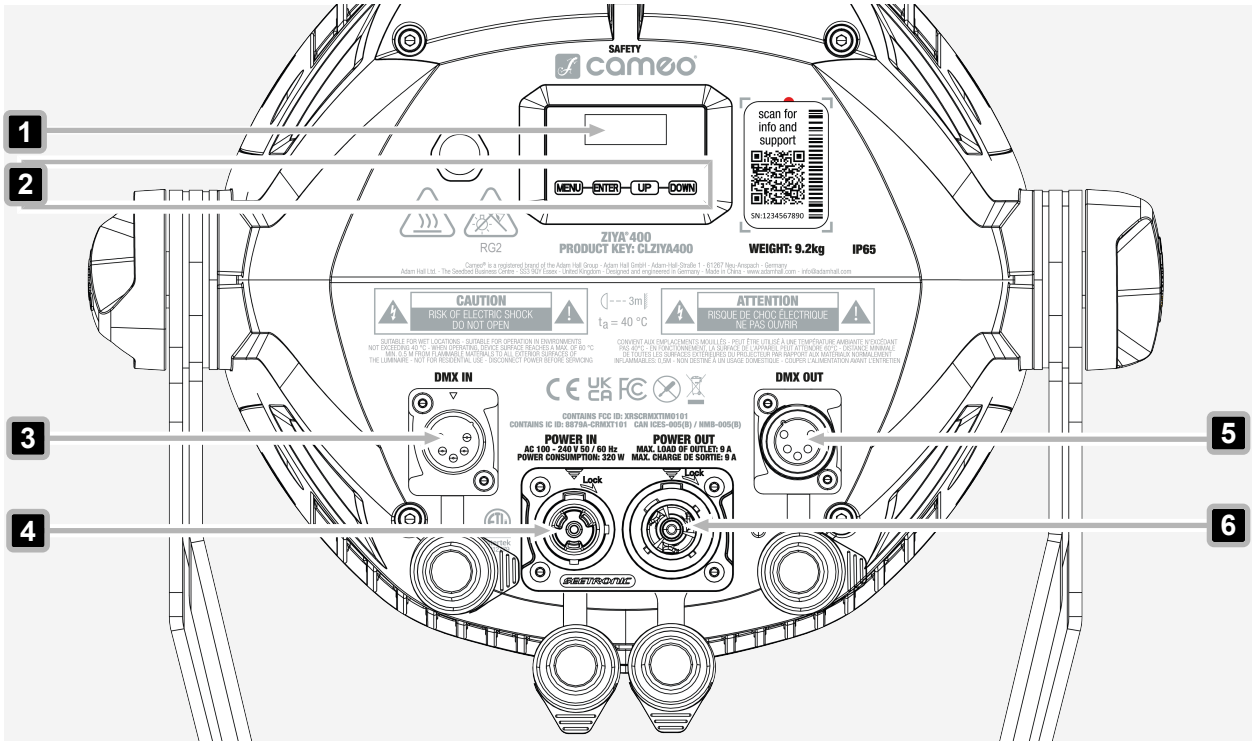

1 **Pantalla LCD**: Pantalla principal

2 **Controles táctiles**: Abre el menú y permite navegar por el menú del equipo.

3 **DMX IN**: Conector XLR macho de 5 pines con protección IP65 para conectar un controlador DMX. Cuando no se utilice, ciérrelo con su tapón de goma.

4 **POWER IN**: Toma eléctrica de entrada IP65. Cuando no se utilice, ciérrela con su tapón de goma.

5 **DMX OUT**: XLR hembra de 5 pines con protección IP65 para enviar la señal de control DMX. Cuando no se utilice, ciérrelo con su tapón de goma.

6 **POWER OUT**: Toma eléctrica de salida con protección IP65. Permite la alimentación de otros equipos **Cameo**. Asegúrese de que el consumo total de corriente de todos los equipos conectados no supera el valor especificado en el equipo. Cuando no se utilice, ciérrelo con su tapón de goma.

6 INFORMACIÓN GENERAL

6.1 TECNOLOGÍA DMX

6.1.1 ESTÁNDAR DMX

DMX (digital multiplex) es un protocolo de transmisión universal para enviar en serie una señal de datos desde los controladores a los focos. DMX es el «lenguaje» estándar que se utiliza para controlar muchos tipos y modelos de focos de distintos fabricantes. Los equipos se pueden conectar entre sí y se controlan mediante un controlador centralizado.

6.1.2 CONEXIÓN DMX

La señal de datos DMX se transmite de un equipo conectado al siguiente por los conectores de entrada y salida DMX (XLR de 3 pines o XLR de 5 pines). El número máximo de equipos en la cadena no debe superar los 32. El último elemento de la cadena debe estar provisto de una resistencia de terminación (terminador).

Para garantizar una transmisión óptima de los datos, es necesario que los cables de conexión entre los distintos equipos sean lo más cortos posible. El orden en que se integran los dispositivos en la red DMX no influye en las direcciones.

6.1.2.1 CONEXIÓN DE VARIOS EQUIPOS

1. Conecte el conector XLR macho (de 3 o 5 pines) del cable DMX a la salida DMX (toma XLR hembra) del controlador DMX.
2. Conecte el conector XLR hembra (de 3 o 5 pines) del cable DMX a la entrada DMX (toma XLR macho) del primer equipo.
3. Conecte en cadena todos los demás equipos de la misma manera, conectando la salida DMX (conector XLR hembra) a la entrada DMX (conector XLR macho) del equipo siguiente.

> El número máximo de equipos en la cadena no debe superar los 32.

6.1.3 ASIGNACIÓN DE PINES

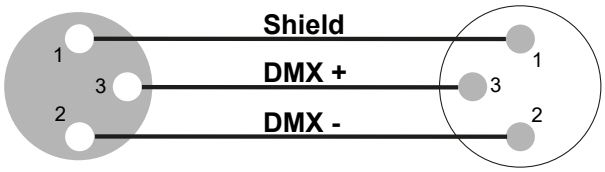

Cable DMX con conectores XLR de 3 pines

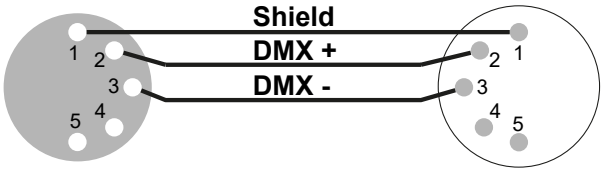

Cable DMX con conectores XLR de 5 pines (los pines 4 y 5 no se utilizan)

6.1.4 TERMINADORES DMX

El último equipo de una cadena DMX debe tener una resistencia de terminación (120 Ω, 0,25 W) para evitar errores en el sistema.

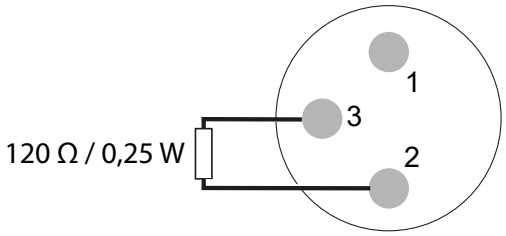

Terminador DMX de 3 pines

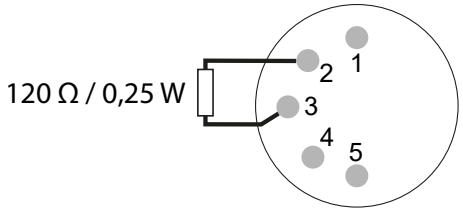

Terminador DMX de 5 pines

6.1.5 ADAPTADORES DMX

En una cadena DMX es posible combinar equipos DMX con conectores de 3 pines y equipos DMX con conectores de 5 pines utilizando los adaptadores adecuados.

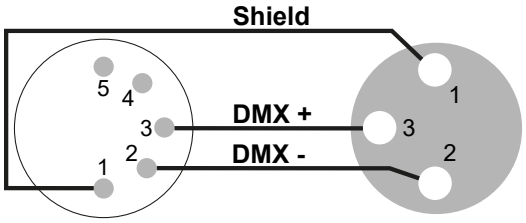

Adaptador DMX de XLR macho de 5 pines a XLR hembra de 3 pines

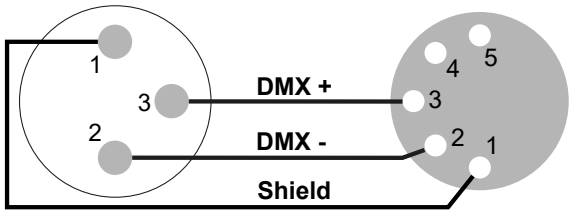

Adaptador DMX de XLR macho de 3 pines a XLR hembra de 5 pines

6.2 EXPLICACIÓN DE LA CLASIFICACIÓN IP

La clasificación o el código de protección IP indica el grado de protección de un equipo frente a la entrada de agua, polvo, objetos sólidos extraños y al contacto con partes peligrosas.

La clasificación IP no indica la resistencia general a las inclemencias meteorológicas.

El primer dígito indica el nivel de protección contra la entrada de polvo, cuerpos extraños sólidos y el contacto con partes peligrosas:

IP2X	Protección contra cuerpos extraños sólidos ≥ 12,5 mm de diámetro
IP3X	Protección contra cuerpos extraños sólidos ≥ 2,5 mm de diámetro
IP4X	Protección contra cuerpos extraños sólidos ≥ 1,0 mm de diámetro
IP5X	Protección contra la entrada de polvo en cantidades dañinas y completamente protegido contra el contacto
IP6X	A prueba de polvo y totalmente protegido contra el contacto con cuerpos sólidos extraños

Tabla 1: Clasificación IP: primer dígito

El segundo dígito indica el nivel de protección contra la entrada de agua:

IPX0	Sin protección
IPX1	Protección contra el goteo de agua
IPX2	Protección contra el goteo de agua cuando el equipo se inclina hasta 15°
IPX3	Protección contra agua pulverizada cuando se aplica en un ángulo de hasta 60° de la vertical
IPX4	Protección contra salpicaduras de agua en todos los lados
IPX5	Protección contra chorros de agua (boquilla) desde cualquier ángulo
IPX6	Protección contra fuertes chorros de agua
IPX7	Protección contra la inmersión temporal y la entrada de agua en cantidades perjudiciales

Tabla 2: Clasificación IP: segundo dígito

7 PREPARACIÓN

7.1 CONTENIDO SUMINISTRADO

Descripción del elemento	Cantidad
Equipo	1
Cable eléctrico	1
Información de seguridad y cumplimiento	1

8 INSTALACIÓN

8.1 MECANISMO DE MONTAJE CON SOPORTES EN OMEGA



1 **Palanca del tornillo de fijación**

2 **Tornillo de fijación**

3 **Protrusión**

8.2 FIJACIÓN DE UN SOPORTE EN OMEGA

ADVERTENCIA

Peligro por caída de equipos

Riesgo de lesiones graves

a. Respete todas las normas de seguridad vigentes en su región relativas a las cargas suspendidas.
b. Asegúrese de que el equipo está montado de forma segura.
c. Asegúrese de que el accesorio de montaje soporta el peso del equipo.
d. Antes de cualquier montaje, compruebe que todos dispone de todos los componentes del soporte de montaje, no presentan daños y funcionan correctamente.

PRECAUCIÓN

Peligro de pinzamiento

Riesgo de lesiones

a. Tenga cuidado al montar los soportes. Manipúlelos con cuidado para evitar lesiones.

✓ El equipo está apagado.

1 Coloque el equipo de lado.

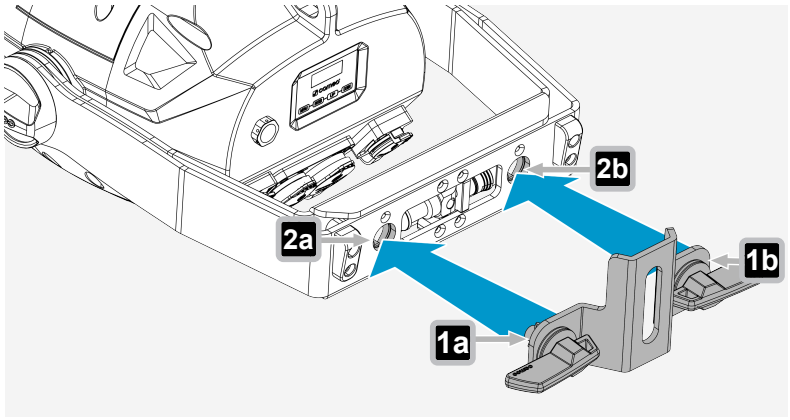

2 Alinee los tornillos de fijación **1** del soporte en omega con los 2 puntos de fijación **2** situados en la parte inferior del equipo.

ⓘ Asegúrese de que las protuberancias de los tornillos **1** encajen en los huecos de los puntos de fijación **2**.

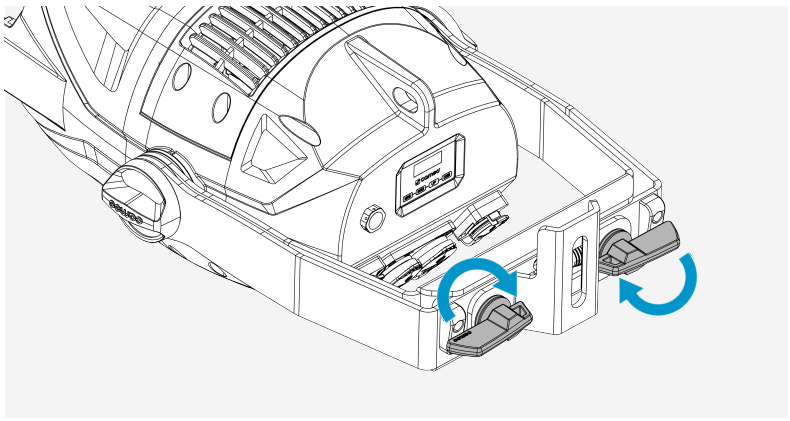

3 Gire las palancas de los tornillos de fijación en el sentido horario hasta que queden bien apretadas.

ⓘ Las abrazaderas especiales para truss se venden por separado.

8.3 CÓMO UTILIZAR EL ADAPTADOR DE MÁSTIL

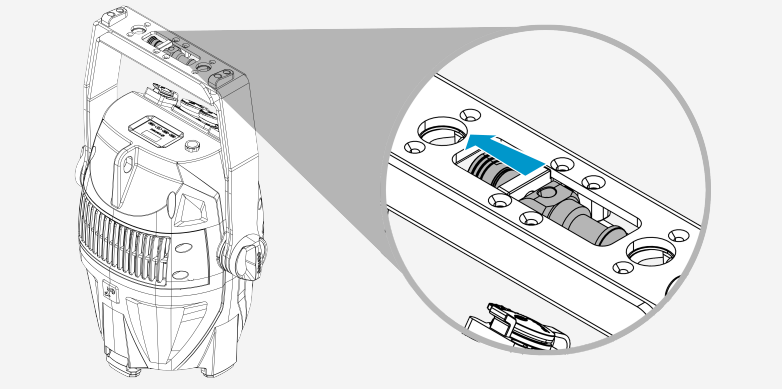

1 Suelte el mecanismo de bloqueo para desbloquear el adaptador de mástil de su posición plegada.

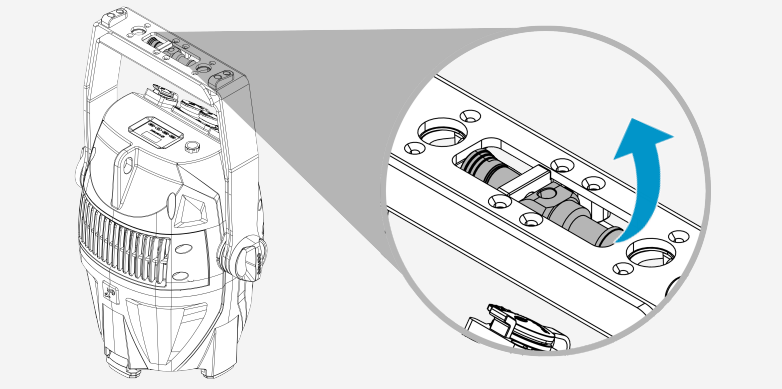

2 Gire 90° el adaptador hasta la posición operativa.

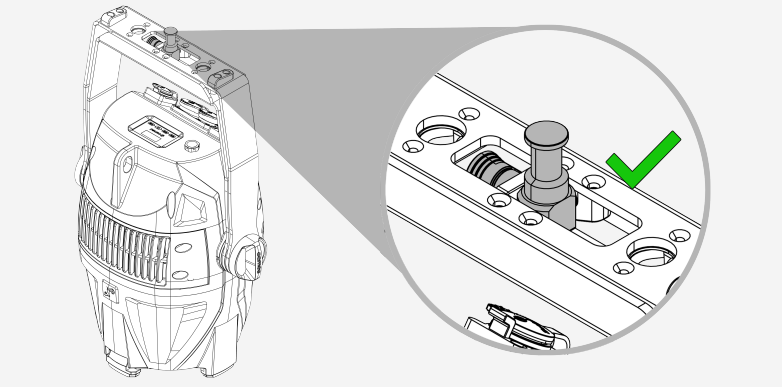

⇨ Se activa el mecanismo de bloqueo y enclava el adaptador de mástil en su posición operativa.

8.4 MONTAJE DE LA VISERA

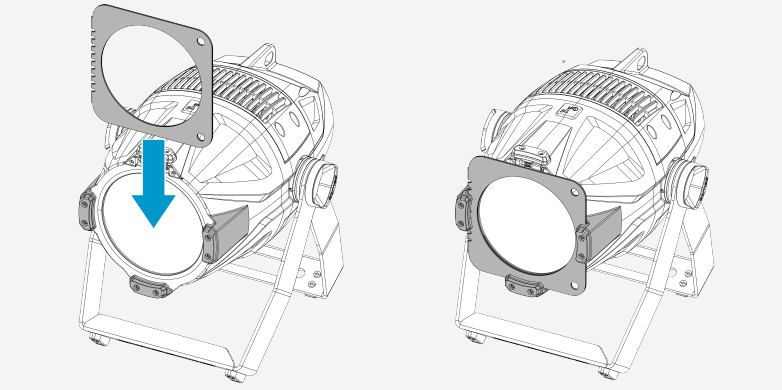

1 Deslice el marco de filtros en las ranuras previstas para ello en la salida de luz.

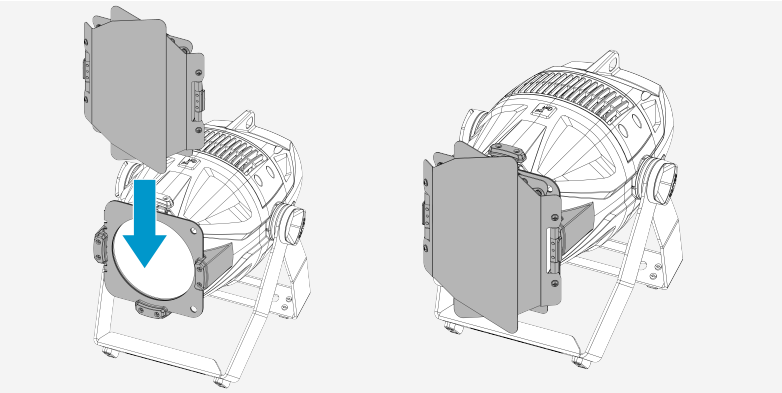

2 Deslice la visera por las mismas ranuras que se utilizan para el marco de filtros.

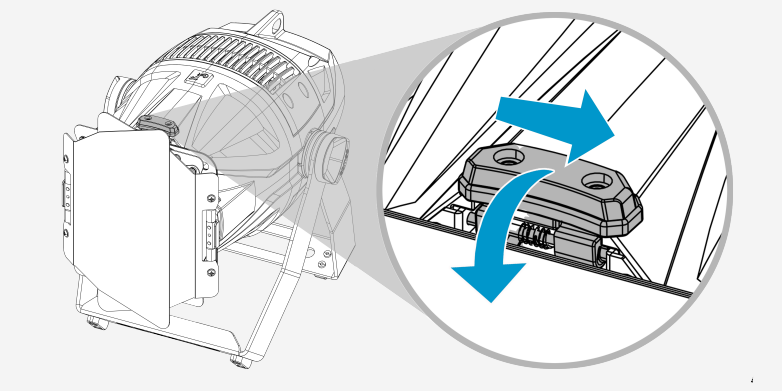

3 Deslice la ranura superior hacia la derecha para liberar el mecanismo de bloqueo.

4 Gire hacia delante la ranura superior.

⇨ El marco de filtros y la visera están fijados en su sitio.

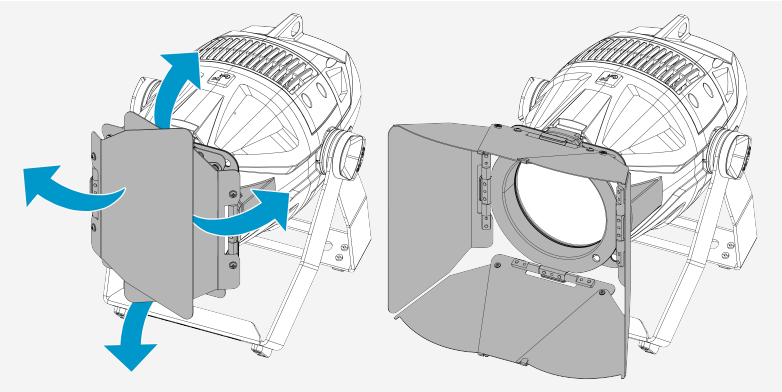

5 Coloque las hojas de la visera en la posición deseada.

8.5 ASEGURAR CON CABLES DE SEGURIDAD

ADVERTENCIA

Objeto que se puede caer

Riesgo de lesiones graves

a. Respete todas las normas de seguridad vigentes en su región relativas a las cargas suspendidas.
b. Asegúrese de que el equipo está montado de forma segura.
c. Asegure el foco 1 y cada uno de los componentes individuales que puedan caerse, como el marco de filtros 2 y la visera 3, con cables de seguridadindependientes.
d. Asegúrese de que todos los cables de seguridad y los accesorios soporten la carga correspondiente.

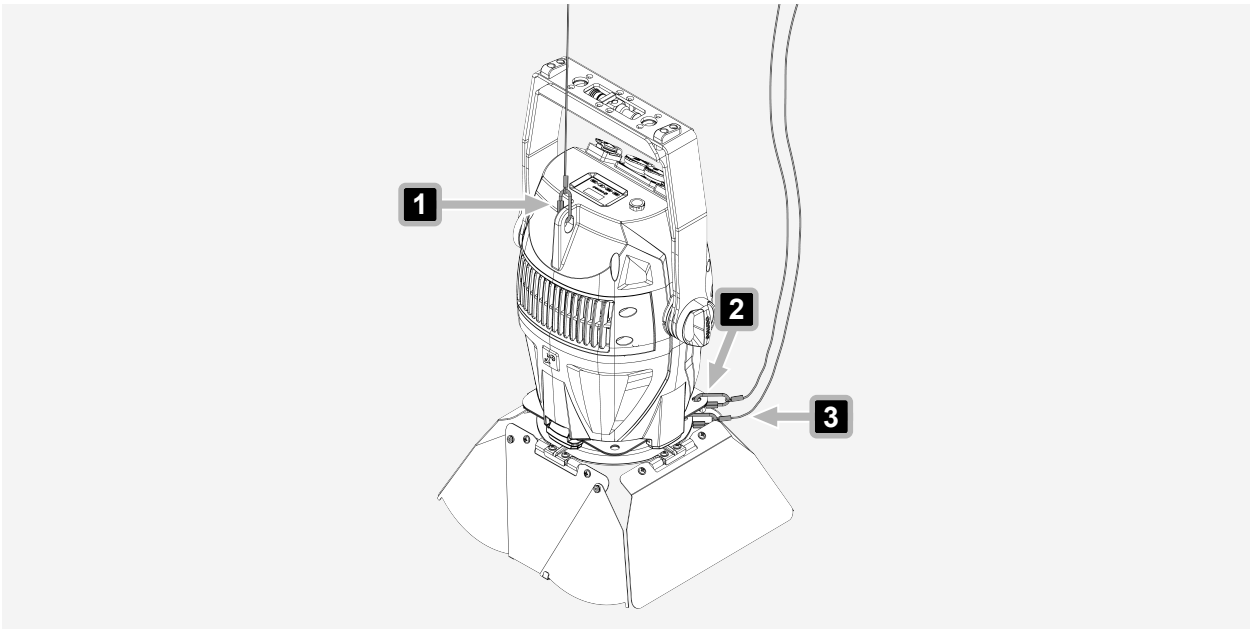

Si se utiliza el foco sin marco de filtros ni visera, es suficiente con un solo cable de seguridad para el foco.

9 FUNCIONAMIENTO

9.1 ALIMENTACIÓN ELÉCTRICA

9.1.1 CONEXIÓN DE UN CABLE ELÉCTRICO

ADVERTENCIA

Tensión de red eléctrica

Riesgo de descarga eléctrica

a. No utilice cables eléctricos que estén pinzados o dañados.

AVISO

Daños en el aparato

a. Asegúrese de que la tensión de la toma de corriente coincide con la tensión de funcionamiento del aparato.

b. Utilice únicamente los cables eléctricos suministrados o cables originales Neutrik powerCON® TRUE1. De lo contrario, no debe enchufar ni desenchufar el aparato bajo carga.

1 Enchufe el conector eléctrico en el aparato. Asegúrese de que el conector de bayoneta está colocado correctamente.

2 Gire el conector de bayoneta en sentido horario para bloquearlo.

3 Enchufe el conector eléctrico a la toma de corriente.

9.1.2 DESCONEXIÓN DEL CABLE ELÉCTRICO

AVISO

Daños en el aparato

a. Asegúrese de que la tensión de la toma de corriente coincide con la tensión de funcionamiento del aparato.

b. Utilice únicamente los cables eléctricos suministrados o cables originales Neutrik powerCON® TRUE1. De lo contrario, no debe enchufar ni desenchufar el aparato bajo carga.

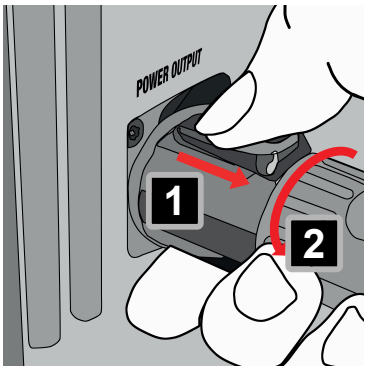

1 Desconecte primero el conector del cable eléctrico de la toma de corriente.

2 Tire de la palanca de bloqueo del conector de bayoneta hacia atrás y sujétela. 1

3 Gire el conector de bayoneta en sentido antihorario. 2

4 Extraiga el conector de bayoneta de la toma.

9.2 NAVEGACIÓN POR EL EQUIPO

9.2.1 USO DEL PANEL DE CONTROL

AVISO

El panel de control está sucio o húmedo
Funcionamiento defectuoso
a. Asegúrese de que el panel de control esté seco y limpio.
b. Una vez configurado el equipo, active la función **Auto Lock** en los ajustes.

FUNCIONAMIENTO CON LA FUNCIÓN AUTO LOCK ACTIVADA

Mantenga pulsados simultáneamente los botones **UP** y **DOWN** durante unos 5 segundos para poner en marcha el equipo.

1 Pulse **MENU** para entrar en el menú principal.
2 Pulse **UP** o **DOWN** para desplazarse por las opciones del menú.
3 Pulse **ENTER** para entrar a un submenú o para cambiar el valor de una opción del menú.
4 Pulse **UP** o **DOWN** para cambiar el valor de una opción del menú.
5 Pulse **MENU** para volver al nivel de menú superior o a la pantalla principal.

El elemento de menú seleccionado se muestra como el encabezado de la nueva vista, por ejemplo:

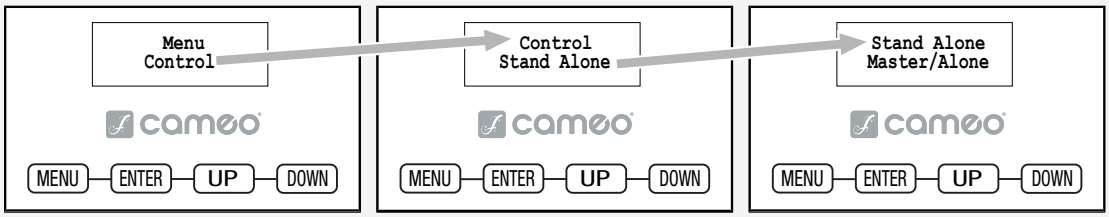

9.2.2 ACTIVACIÓN/DESACTIVACIÓN DEL BLOQUEO AUTOMÁTICO

La función **Auto Lock** evita los fallos de funcionamiento provocados por la humedad o la suciedad en el panel de control. Procedimiento para activar la función **Autolock**:

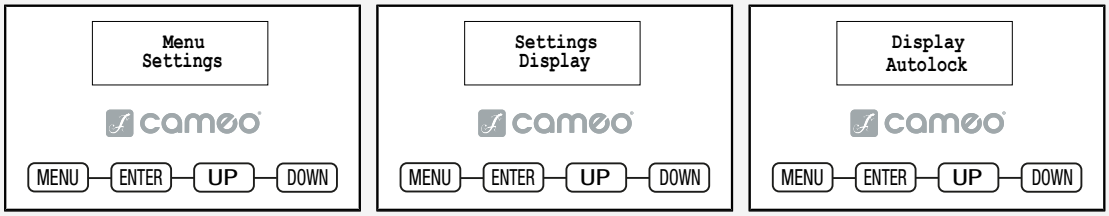

1 En el menú principal, seleccione **Settings** > **Display** > **Autolock**.
2 Utilice el panel de control para cambiar el ajuste.
   a) Seleccione **On after 60s** para bloquear automáticamente los controles si no se utilizan durante 60 segundos.
   b) Seleccione **Off** para desactivar la función **Autolock**.
3 Pulse **ENTER** para confirmar.

9.2.3 USO DE LA PANTALLA ALIMENTADA POR BATERÍA

El equipo cuenta con una pantalla que funciona con baterías. La pantalla alimentada por baterías permite acceder a los ajustes y modificarlos sin necesidad de suministro eléctrico.

Cuando se utiliza la pantalla alimentada por baterías, se desactivan todos los controles externos del equipo. La pantalla principal indica que no hay señal de control.

1 Mantenga pulsado **MENU** durante unos 10 segundos.
   ⇨ La pantalla se enciende.
2 Realice los ajustes necesarios.

9.3 CONFIGURACIÓN DEL EQUIPO

9.3.1 AJUSTE DE LA DIRECCIÓN DE INICIO DMX

⚠ **¡ADVERTENCIA!** Riesgo de lesiones oculares. Nada más introducir la dirección de inicio DMX, el equipo podría activarse inmediatamente si hubiera una señal DMX, lo que podría provocar deslumbramientos.

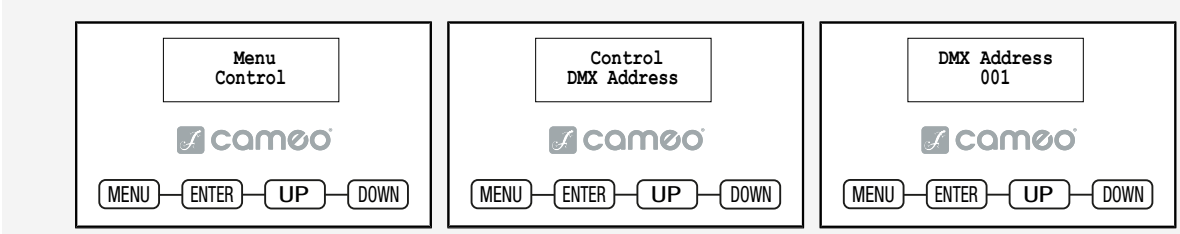

1 En el menú principal, seleccione **Control** > **DMX Address**.
2 Utilice el panel de control para cambiar la dirección de inicio DMX.
3 Pulse **ENTER** para confirmar.

9.3.2 AJUSTE DEL MODO DMX

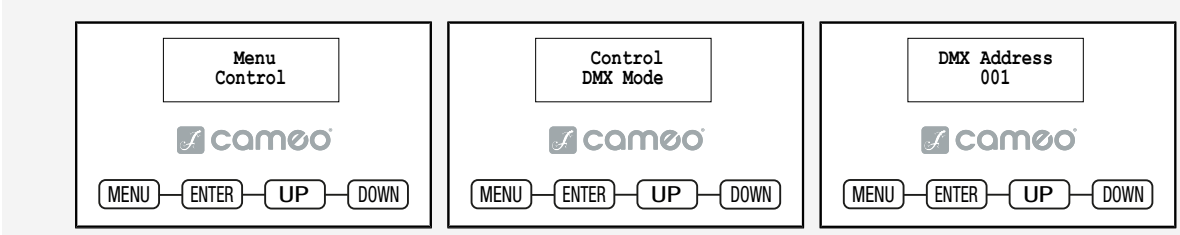

1 En el menú principal, seleccione **Control** > **DMX Mode**.
2 Utilice el panel de control para cambiar el ajuste.
3 Pulse **ENTER** para confirmar.

Consulte las tablas DMX con las asignaciones de los canales que se encuentran en la sección CONTROL DMX de este manual de usuario.

9.3.3 CONFIGURACIÓN DEL MODO AUTÓNOMO

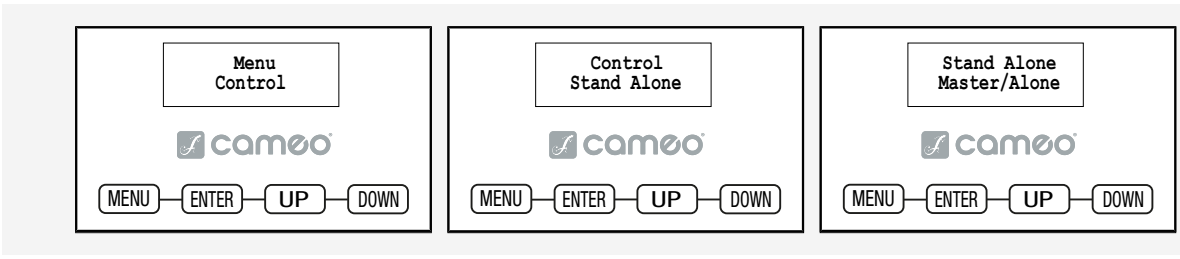

1 En el menú principal, seleccione **Control** > **Stand Alone**.
2 Utilice el panel de control para cambiar el ajuste.
   a) Seleccione **Master/Alone** > **Master** para enviar por el conector XLR la señal de control a los equipos esclavos.
   b) Seleccione **Master/Alone** > **Alone** para desactivar la salida de la señal de control.
   c) Seleccione **Zoom** para ajustar el zoom.
   d) Seleccione **Direct LED** para crear una escena personalizada sin necesidad de un controlador DMX adicional.
   e) Seleccione **CCT** para ajustar la temperatura de color, el tono, el brillo y el filtro difusor.
   f) Seleccione **Color Preset** para elegir un preajuste de color.
   g) Seleccione **HSI** para ajustar el tono, la saturación, la intensidad y el filtro difusor.
   h) Seleccione **Color Coordinates** > **By User** para ajustar el brillo y establecer el color mediante las coordenadas x e y.
   i) Seleccione **Color Coordinates** > **By UNISENS** para controlar el color mediante un equipo **UNISENS®** conectado y ajustar el brillo.
   j) Seleccione **Play Loop** para activar uno de los ocho bucles disponibles (Loop 1-8).
   k) Seleccione **Edit User Color** para personalizar los ajustes de color predefinidos.
   l) Seleccione **Edit Loop** para personalizar un bucle preprogramado.
   m) Seleccione **Timer** para activar y configurar un temporizador.
3 Pulse **ENTER** para confirmar.

9.3.4 AJUSTE DE EZ REMOTE

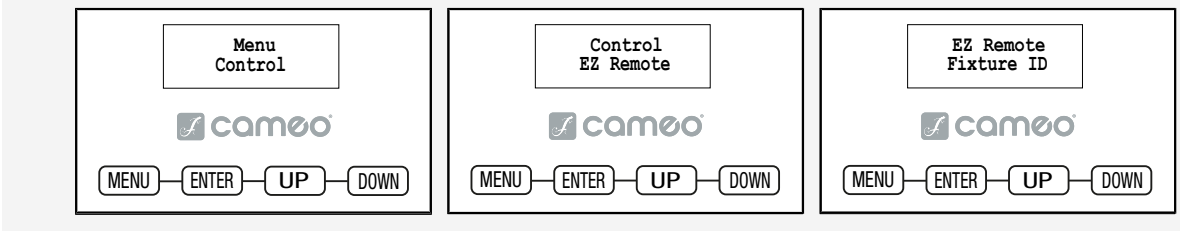

1 En el menú principal, seleccione **Control** > **EZ Remote**.
2 Utilice el panel de control para establecer **Fixture ID**.
3 Pulse **ENTER** para confirmar.

9.3.4.1 CONTROL DEL EQUIPO MEDIANTE CAMEO UNICON®

✓ Ha configurado **Fixture ID** en el equipo.

1 Conecte el equipo y el control remoto **UNICON®** por un cable DMX.
2 En el menú del control remoto **UNICON®** seleccione **DMX Control** > **EZ Remote**.
3 Establezca el mismo ID que en el equipo.
⇨ Con el control remoto **UNICON®**, podrá controlar hasta 8 equipos o grupos de equipos con diferentes ID mediante RGB, GEL, CCT o HSI.

9.3.5 CONFIGURACIÓN DEL MODO ESCLAVO

✓ Ha activado la salida de la señal de control en el equipo principal accediendo a: **Control** > **Stand Alone** > **Master/Alone** > **Master**.

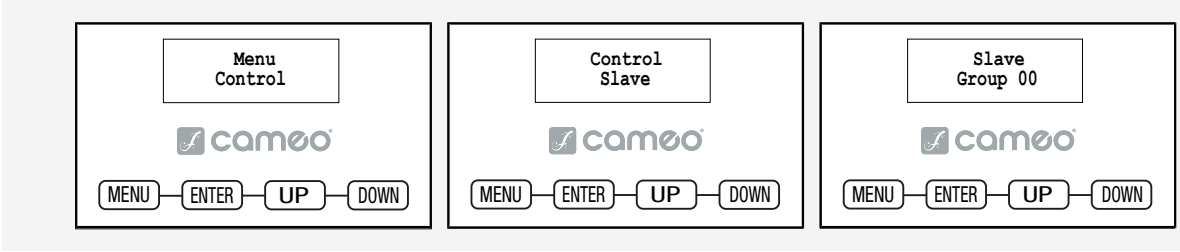

1 En el menú principal, seleccione **Control** > **Slave**.
2 Pulse **ENTER** para confirmar.

9.3.6 MODO ESCLAVO AMPLIADO

9.3.6.1 CONFIGURACIÓN DE UN EFECTO DE LUCES EN MOVIMIENTO



9.3.6.2 CONFIGURACIÓN DE UN EFECTO DE LUCES EN MOVIMIENTO CON EL MAESTRO Y EL PRIMER ESCLAVO SINCRONIZADOS



9.3.7 CLAVE DE EMPAREJAMIENTO (LINKING KEY)

Una **clave de emparejamiento** es una clave numérica de ocho dígitos que se utiliza para emparejar transmisores y receptores DMX inalámbricos en equipos de iluminación. La clave siempre consta exactamente de ocho caracteres, y deben rellenarse las ocho posiciones. Cada posición puede contener un dígito del 0 al 9.

9.3.8 CÓMO EMPAREJAR UN RECEPTOR DMX INALÁMBRICO CON UN TRANSMISOR

✓ El transmisor y el receptor se encuentran dentro del alcance de radio.

1 En el menú del receptor, seleccione **Settings** > **Wireless** > **Operation mode** > **Receive**.
2 En el menú del receptor, seleccione **Settings** > **Wireless** > **Linking** > **Receive Reset**.
⇨ El receptor está ahora listo para emparejarse y espera a recibir una solicitud de emparejamiento.
3 En el menú del transmisor, seleccione **Settings** > **Wireless** > **Operation mode** > **Transmit CRMX/G4/G3**.
4 En el menú del transmisor, seleccione **Settings** > **Wireless** > **Linking** > **Link**.
⇨ El receptor y el transmisor se emparejarán automáticamente.
⇨ La conexión DMX inalámbrica entre los equipos permanece activa hasta que se desconecta manualmente.

Repita los pasos 1 y 2 para cada receptor que desee conectar a un único transmisor.

9.3.9 DESVINCULAR UN RECEPTOR DMX INALÁMBRICO DE UN TRANSMISOR

Hay dos formas de desconectar el vínculo DMX inalámbrico:

DESVINCULAR EL RECEPTOR

1 En el equipo configurado como receptor, seleccione **Reset** para quitar el emparejamiento existente.
⇨ El receptor ya está desvinculado y listo para un nuevo emparejamiento si fuera necesario.

DESVINCULAR EL TRANSMISOR

2 En el equipo configurado como transmisor, seleccione **Unlink** para desconectar del transmisor todos los receptores emparejados.

Una vez realizada cualquiera de las dos opciones, la conexión DMX inalámbrica queda completamente desconectada. Los equipos no se volverán a conectar automáticamente a menos que se vuelvan a emparejar.

9.4 PANTALLA PRINCIPAL

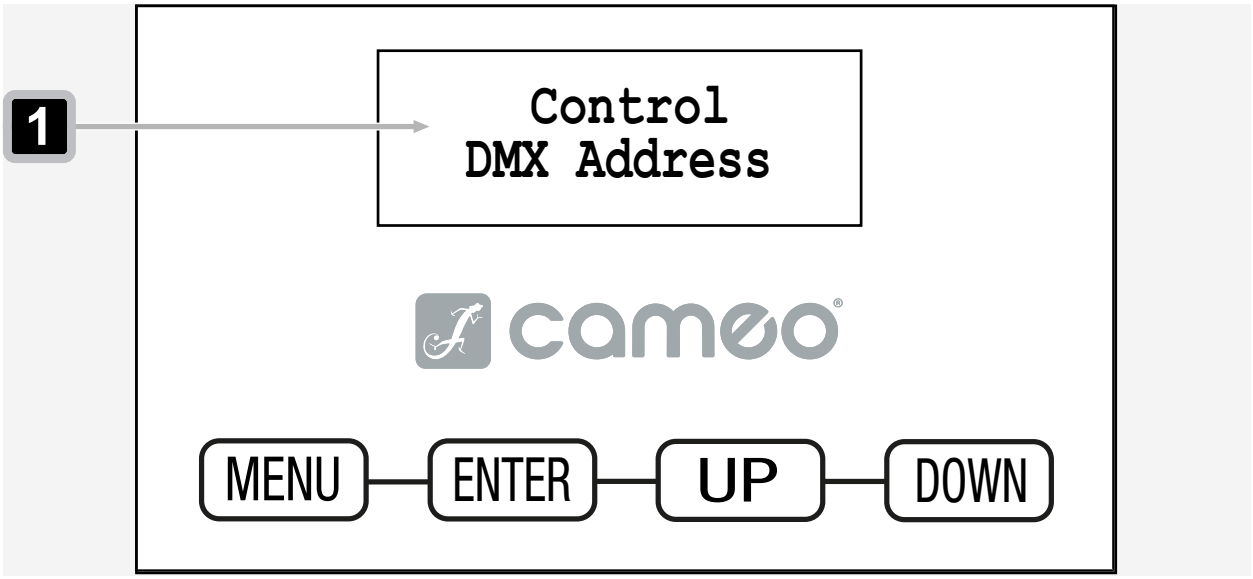

1 Indica la posición actual en la estructura del menú.

9.5 SUBMENÚS

9.5.1 ACERCA DE LOS SUBMENÚS

Encontrará explicaciones detalladas de cada capa del submenú en la guía visual de submenús. Cada sección comienza con un gráfico que muestra su ubicación exacta dentro de la estructura de menús, seguido de tablas en las que se enumeran las opciones de submenú disponibles.

- *Las descripciones funcionales de las opciones del menú aparecen en cursiva* **1** .
  (Esto se aplica a la última opción seleccionable del menú de cada capa).
- Los ajustes de fábrica aparecen resaltados en **negrita** **2** .

Ejemplo:

Capa 3	Capa 4	Descripción de la función
Estado	On	*Activa el módulo inalámbrico* **1**
	Off **2**	*Desactiva el módulo inalámbrico* **1**

9.5.2 MENÚ CONTROL

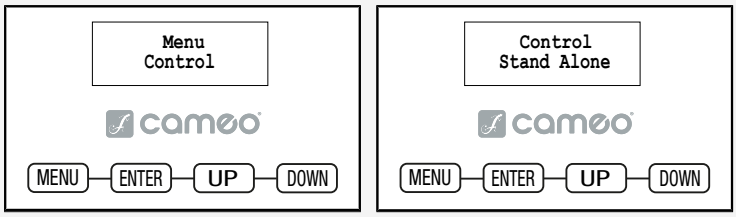

9.5.2.1 CAPAS DEL SUBMENÚ STAND-ALONE

Capa 3	Capa 4	Capa 5 / Capa 6 / *Descripción de la función*	
Master/Alone	Master	*Reenvía la señal de control por la salida* DMX OUT	
	Alone	*No reenvía la señal de control*	
Zoom		*Ajusta el zoom*	
Direct LED	Dimmer	*Ajusta la intensidad*	
	Red Green Blue …	*Ajusta el color. El número y el tipo de colores vienen determinados por el sistema de mezcla de colores del foco.*	
CCT	Dimmer	*Ajusta la intensidad*	
	CCT	*Ajusta la temperatura de color*	
	Tint	*Ajusta el tono*	
Color Preset	Dimmer	*Establece uno de los tres preajustes de color. La intensidad (*Dimmer *) se ajusta en un nivel más alto.*	
	Preset		
	GEL		
	User Color		
HSI	Dimmer	*Ajusta la intensidad*	
	Hue	*Ajusta el tono*	
	Saturation	*Ajusta la saturación*	
Color Coordinates	By User	Dimmer	*Ajusta la intensidad*
		x Coordinate	*Ajusta el color mediante la coordenada x*
		y Coordinate	*Ajusta el color mediante la coordenada y*
	By UNISENS	Dimmer	*Ajusta la intensidad.* **UNISENS®** *controla las coordenadas del color.*
Play Loop		*Selecciona y activa el bucle*	

Capa 3	Capa 4	Capa 5 / Capa 6 / *Descripción de la función*	
Edit User Color	User Color 1 … User Color 8	Set via Direct	*Configura los preajustes de color del usuario siguiendo las instrucciones de cada modo*
		Set via CCT	
		Set via Preset	
		Set via HSI	
		Set via Coordinates	
Edit Loop	Loop 1 … Loop X	Step	*Selecciona el paso 1-8*
		t-Step	*Establece la duración de paso*
		t-Fade	*Establece el tiempo de fundido*
		Zoom	*Ajusta el zoom*
		User Color	*Selecciona el color de usuario 1 … 8, el oscurecimiento o se salta el paso a partir del paso 3*
Timer	Timer	On	*Activa o desactiva el temporizador*
		Off	
	Fade In	*Ajusta el tiempo de fundido*	
	Dwell Time	*Ajusta el tiempo de mantenimiento*	
	Fade Out	*Ajusta el tiempo de fundido de salida*	

9.5.3 MENÚ SETTINGS

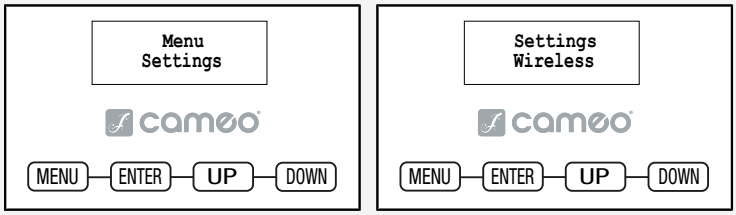

9.5.3.1 CAPAS DEL SUBMENÚ WIRELESS

Capa 3	Capa 4	Capa 5 / *Descripción de la función*
State	On	*Activa el módulo inalámbrico*
	Off	*Desactiva el módulo inalámbrico*
Operation mode	**Receive**	*Módulo inalámbrico = receptor*
	Transmit CRMX	*Módulo inalámbrico = transmisor con estándar* CRMX
	Transmit G4s	*Módulo inalámbrico = transmisor con estándar* G4s
	Transmit G3	*Módulo inalámbrico = transmisor con estándar* G3

Capa 3	Capa 4	Capa 5 / *Descripción de la función*	
Linking	Mode Receive: Receive Reset	*Reinicia el receptor y lo pone en modo Emparejamiento*	
	Mode Transmit: Link	*Empareja con dispositivos inalámbricos compatibles y listos para emparejarse*	
	Mode Transmit: Unlink	*Cierra las conexiones* DMX *inalámbricas y las pone en modo Emparejamiento*	
Linking Key	Linking Key	*Establece la clave de conexión*	
	CRMX Mode (disponible únicamente con el modo operativo = Receive)	**CRMX**	*Estándar del receptor* = CRMX
		CRMX2	*Estándar del receptor* = CRMX2
	CRMX Universe (disponible únicamente con el modo operativo = Receive)	**A** … H	*Selecciona el universo* CRMX *A a H*
Universe Metadata	RGB Color Code	Red Orange Yellow Green Cyan Blue Purple White	*Código* RGB *del color del universo*
	Universe Name	*Cadena de 16 caracteres con nombre personalizable que identifica el universo*	
Signal Routing	**Send to XLR**	*Envía la señal de entrada al conector* XLR	
	Backup by XLR	*Utiliza la señal de entrada del conector* XLR *si se pierde la señal inalámbrica*	
	Receive only	*Sin conexión entre la señal inalámbrica y los conectores* XLR	

9.5.3.2 CAPAS DEL SUBMENÚ DISPLAY

Capa 3	Capa 4	*Descripción de la función*
Reverse	On	*Gira 180° la pantalla (p. ej., para instalación suspendida)*
	Off	*No gira la pantalla*
Off Timer	Always On	*Siempre encendido*
	Off after 20s	*Desactivación al cabo de unos 20 segundos de inactividad*
Autolock	On after 60s	*Controles bloqueados después de unos 60 segundos sin entrada (* LOCKED *). Desbloquear: Pulse a la vez* UP *y* DOWN *durante unos 5 segundos.*

Capa 3	Capa 4	*Descripción de la función*
	Off	*Desactiva el* bloqueo automático

9.5.3.3 CAPAS DEL SUBMENÚ DIMMER

Capa 3	Capa 4	*Descripción de la función*
Curve (Curva de atenuación)	**Linear**	*La intensidad luminosa aumenta de forma lineal con el valor* DMX
	Exponential	*Ajusta la intensidad de la luz con precisión a valores* DMX *bajos y de forma aproximada a valores* DMX *altos*
	Logarithmic	*Ajusta la intensidad de la luz de forma aproximada con valores* DMX *más bajos y de forma precisa con valores* DMX *más altos*
	S-Curve	*Ajusta la intensidad de la luz con precisión en los valores* DMX *bajos y altos y de forma aproximada en los valores* DMX *intermedios*
PMW Frequency	650Hz **1530Hz** 3600Hz 12kHz 18.9kHz 25kHz	*Selecciona la frecuencia* PWM *del* LED
Response	**LED**	*El foco responde de forma instantánea a los cambios del valor* DMX
	Halogen	*El foco reacciona como una lámpara halógena, con suaves cambios de intensidad*
Redshift	Dim to Warm	*Simula la transición de color que ocurre al atenuar un foco halógeno. Al atenuar el foco, la temperatura de color cambia de forma gradual y automática a un blanco cada vez más cálido y ámbar (y viceversa).*
	Off	*Desactiva la función*

9.5.3.4 CAPAS DEL SUBMENÚ COLOUR CALIBRATION

Capa 3	Capa 4	*Descripción de la función*
RAW	*Controla directamente todos los colores, sin calibración*	
Usuario	Red	*Calibración personalizada de color. Establece el brillo del rojo, verde, azul y lima de 0 a 255*
	Green	
	Blue	
	...	

Capa 3	Capa 4	*Descripción de la función*
Factory	*Mezcla de colores calibrada de todos los colores*	
Smart	*No hay calibración de cada color; la calibración se activa al mezclar colores*	

9.5.3.5 CAPAS DEL SUBMENÚ SILENT ZOOM

Capa 3	*Descripción de la función*
On	*Reduce el ruido debido al movimiento*
Off	*Desactiva la función*

9.5.3.6 CAPAS DEL SUBMENÚ FAN

Capa 3	*Descripción de la función*
Auto	*Control automático de los ventiladores (regula los ventiladores en función del valor de la intensidad y de la temperatura del equipo)*
Off	*Desactiva los ventiladores*
Constant Low	*Velocidad baja y constante del ventilador con brillo reducido, si fuese necesario*
Constant Mid	*Velocidad intermedia y constante del ventilador con brillo reducido, si fuese necesario*
Constant High	*Velocidad alta y constante del ventilador*

9.5.3.7 CAPAS DEL SUBMENÚ SIGNAL FAIL

Capa 3	*Descripción de la función*
Hold	*Mantiene el último comando*
Last Stand Alone	*Activa el último modo operativo autónomo seleccionado*
Fade to Black (10s)	*Desvanecimiento de 10 segundos hasta oscurecimiento*
Blackout	*Activa el oscurecimiento*
Full	*Pasa a potencia máxima si se pierde la señal*

9.5.4 MENÚ SERVICE

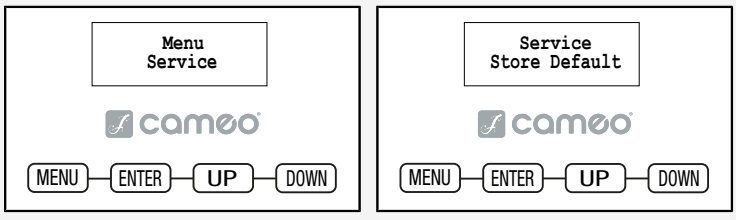

9.5.4.1 CAPAS DEL SUBMENÚ SERVICE

Capa 2	Capa 3	Capa 4	Capa 5 / *Descripción de la función*
Store Default	User A		*Guarda todos los ajustes actuales como preajuste de usuario A*
	User B		*Guarda todos los ajustes actuales como preajuste de usuario B*
	User C		*Guarda todos los ajustes actuales como preajuste de usuario C*
Load Default	Factory		*Restablece los ajustes de fábrica*
	User A		*Restablece a valores del usuario A*
	User B		*Restablece a valores del usuario B*
	User C		*Restablece a valores del usuario C*
Restablecimiento (Reset)	Zoom		*Restablece el zoom*
Test	Test Sequence		*Secuencia preprogramada para probar todos los componentes*
	Stress Test		*Secuencia preprogramada para probar todos los componentes con carga máxima*
Reset Service Timer	No		*No restablece el tiempo de funcionamiento*
	Yes	Reset Now	*Restablece las horas de funcionamiento*
Password	*Solo para fines de mantenimiento.*		

9.5.5 MENÚ SYSTEM INFO

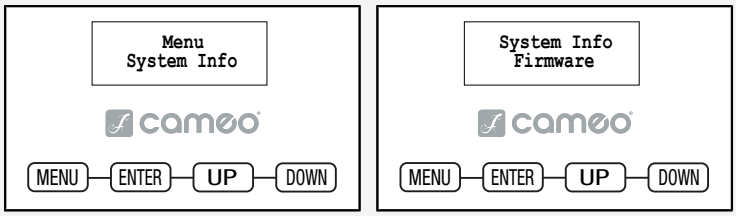

9.5.5.1 CAPAS DEL SUBMENÚ SYSTEM INFO

Capa 2	Capa 3 / Capa 4 / *Descripción de la función*		
Firmware	DISP	vx.x.x	*Muestra la versión de firmware de cada componente*
	NET	vx.x.x	
	DRV	vx.x.x	
	...		
Wireless	Module		*Muestra el modelo del módulo inalámbrico*
	Device Name		*Muestra el nombre del equipo*

Capa 2	Capa 3 / Capa 4 / *Descripción de la función*		
	Versión	Hardware	*Número de versión del hardware*
		Software	*Número de versión del software*
	Link Quality	%	*Calidad de la conexión (en porcentaje)*
	Data Source	None	*Información sobre la fuente de datos*
		DMX	
		Wireless Link	
		SPI	
		BLE	
	Status	Operational	*Información de estado*
		DMX Data	
		RDM Identify	
		RF Link	
		Link State	
Temperature	LED	*Muestra la temperatura de cada componente*	
	Base		
	...		
	Temperature Unit	°C	*Establece la unidad de temperatura*
		°F	
Fan Speed	Fan X	*Muestra la velocidad de los ventiladores*	
	Fan Y		
	...		
Humidity	Head	*Muestra la humedad relativa (en porcentaje)*	
	Base		
Runtime	Total	*Horas totales de funcionamiento*	
	Operation	*Tiempo operativo útil*	
	LED	Total	*Tiempo de funcionamiento de la lámpara*
		Red	
		Green	
		Blue	
		…	
	Service	*Horas de funcionamiento tras restablecer el temporizador de mantenimiento*	
RDM UID	RDM Unique Identifier		
Error Info	*Muestra un mensaje de error en caso de avería*		

10 ACTUALIZACIÓN DE FIRMWARE



Para actualizar el firmware de su equipo utilice un equipamiento específico de actualización.

El proceso de actualización requiere:

- CLIREMOTE

> El equipo se suministra con instrucciones detalladas y el cable necesario para actualizar el software.

Aquí encontrará más información y opciones de compra: *UNICON® (mando a distancia para focos DMX)*

11 MANTENIMIENTO

11.1 MANTENIMIENTO DEL PRODUCTO



PRECAUCIÓN

Tensión de red eléctrica

Riesgo de descarga eléctrica

a. Desenchufe el equipo totalmente de la red eléctrica antes de proceder a su mantenimiento.



AVISO

Daños en el equipo y anulación de la garantía

a. Para la limpieza no utilice agentes de limpieza, desinfectantes, alcohol ni agentes con efecto abrasivo.

Lleve a cabo periódicamente las medidas de mantenimiento que se indican a continuación. La frecuencia de limpieza depende del entorno en el que se utilice el equipo. Los ambientes húmedos o sucios provocan más suciedad y deterioro.

INSPECCIÓN VISUAL

Compruebe los siguientes puntos antes de poner en marcha el equipo.

- ⚠ **¡ADVERTENCIA! Riesgo de descarga eléctrica.** Compruebe si los cables eléctricos presentan daños o algún deterioro en el material.
- Compruebe todas las entradas y salidas de aire para detectar posibles daños, polvo o restos de suciedad.
- Compruebe todos los tornillos y tapas exteriores para detectar signos de corrosión, daños o desgaste excesivo.
- Compruebe que todos los conectores y las tapas protectoras de goma no presentan daños, polvo o restos de suciedad.
- ⚠ **¡ADVERTENCIA! Riesgo de caída de objetos.** Compruebe que todos los tornillos, fijaciones y puntos de anclaje estén bien apretados.

LIMPIEZA

- Limpie la superficie de la carcasa con un paño de algodón limpio y húmedo que no suelte pelusa. Limpie todo el exceso de humedad.
- **¡AVISO! No utilice aire comprimido.** Limpie las entradas y salidas de aire con un paño de algodón húmedo y limpio que no suelte pelusa para eliminar los restos de polvo y suciedad.
- Limpie el polvo y la suciedad de todos los contactos del enchufe utilizando un paño de algodón seco que no suelte pelusa.
- Limpie mensualmente el cristal frontal de su equipo Cameo Light con un paño de algodón limpio que no suelte pelusa humedecido en una solución 1:1 de agua y detergente suave. No utilice alcohol, disolventes ni productos abrasivos.

SUSTITUCIÓN DE GOBOS

⚠ **¡PRECAUCIÓN! Los gobos solo pueden ser sustituidos por personal cualificado.**

11.2 CÓMO ALMACENAR EL EQUIPO

Guarde el equipo en un entorno seco y limpio. Si va a guardar los componentes individuales del equipo, utilice fundas, bolsas y estuches protectores especiales. Encontrará este tipo de accesorios para su producto en la tienda de Adam Hall (https://www.adamhall.com/shop).

12 REPARACIÓN



PRECAUCIÓN

No repare el equipo por su cuenta.

a. Las reparaciones solo pueden ser realizadas por personal especializado y autorizado por el fabricante.

b. Si su equipo está averiado o necesita reparación, póngase en contacto con el servicio de atención al cliente de Adam Hall.

13 RECICLAJE

13.1 ELIMINACIÓN DE EMBALAJES



1. El embalaje puede reciclarse a través de los métodos habituales de eliminación de residuos.
2. Separa el embalaje de acuerdo con las normas de eliminación de residuos y las normas de reciclaje aplicables en su país.

13.2 ELIMINACIÓN DE DISPOSITIVOS



1. Este aparato está sujeto a la Directiva europea sobre Residuos de Aparatos Eléctricos y Electrónicos, en su versión modificada. Directiva RAEE sobre Residuos de Aparatos Eléctricos y Electrónicos. Los aparatos usados no deben depositarse en la basura doméstica. El aparato usado debe desecharse a través de una empresa de eliminación de residuos autorizada o de una instalación municipal de eliminación de residuos. Respete la normativa vigente en tu país.
2. Respete todas las leyes de eliminación aplicables en tu país.
3. Como cliente particular, puede obtener información sobre las opciones de eliminación respetuosas con el medioambiente en el establecimiento donde ha adquirido el producto o de las autoridades regionales competentes.
4. Los minoristas suelen estar obligados legalmente a aceptar la devolución de los artículos sin coste alguno.
5. Los aparatos usados que contienen sustancias nocivas están etiquetados con el símbolo de un cubo de basura tachado.
6. Encontrará la información actual sobre la tasa de recogida en la siguiente página web: *https://environment.ec.europa.eu/*. Busque el siguiente término: waste-electrical-and-electronic-equipment-weee.

ZIYA® 200 COB & 400 COB

IP65 COB LED ZOOM PAR
DMX CONTROL TABLE



EN: After the adjustments have been made, set the value to 000 to avoid disturbance by endless function call.

DE: Nachdem die Einstellungen vorgenommen wurden, stellen Sie den Wert auf 000 ein, um Störungen durch endlosen Funktionsaufruf zu vermeiden.

FR: Une fois les ajustements effectués, réglez la valeur sur 000 pour éviter les perturbations par appel de fonction sans fin.

ES: Después de realizar los ajustes, establezca el valor en 000 para evitar perturbaciones mediante una llamada de función sin fin.

PL: Po dokonaniu ustawień ustaw wartość na 000, aby uniknąć zakłóceń przez niekończące się wywołanie funkcji.

IT: Dopo aver effettuato le regolazioni, impostare il valore su 000 per evitare disturbi causati da una chiamata a funzione infinita.

5CH CCT	10CH RGB-CCT	13CH Direct CCT			
Channel	**Channel**	**Channel**	**Function**	**Values**	
1	1	1	Dimmer	000 - 255	0 % ... 100 %
2	2	2	Dimmer fine	000 - 255	
				000 - 005	Open
				006 - 010	Closed
				011 - 022	Ramp up/down slow to fast
				023 - 033	Ramp up/down random slow to fast
				034 - 045	Ramp up slow to fast
				046 - 056	Ramp up random slow to fast
	3	3	Strobe Functions	057 - 068	Ramp down slow to fast
				069 - 079	Ramp down random slow to fast
				080 - 102	Random strobe effect slow to fast
				103 - 127	Strobe break effect 5 s ... 1 s (short burst with break)
				128 - 250	Strobe slow to fast (< 1 Hz ... 20 Hz)
				251 - 255	Open
	4	4	Red	000 - 255	0 % ... 100 %
	5	5	Green	000 - 255	0 % ... 100 %
	6	6	Blue	000 - 255	0 % ... 100 %
		7	Amber	000 - 255	0 % ... 100 %
		8	Lime	000 - 255	0 % ... 100 %
				000 - 005	Off
				006 - 006	Warm White
				007 - 046	Warm White to 2700 K
3	7	10	Color Temperature (affects Color Mixing)	047 - 047	Bulb White (2700 K)
				048 - 087	2700K to 3200K

ZIYA® 200 COB & 400 COB

IP65 COB LED ZOOM PAR
DMX CONTROL TABLE

				088	-	088	Halogen White (3200 K)
				089	-	128	3200 K ... 4000 K
				129	-	129	Neutral White (4000 K)
				130	-	169	4000 K ... 5600 K
				170	-	170	Studio White (5600 K)
				171	-	210	5600 K ... 6500 K
				211	-	211	Daylight White (6500 K)
				212	-	251	6500 K to Cold White
				252	-	255	Cold White
4	**8**	**11**	Tint (affects Color Temperature)	000	-	000	Off
				001	-	127	Magenta -> neutral
				128	-	128	Neutral
				129	-	255	Neutral -> green
5	**9**	**12**	Zoom	000	-	255	Narrow to wide
	10	**13**	Device settings (hold value for 3 seconds)	000	-	024	No function
				025	-	025	Record user colour 1
				026	-	026	Record user colour 2
				027	-	027	Record user colour 3
				028	-	028	Record user colour 4
				029	-	029	Record user colour 5
				030	-	030	Record user colour 6
				031	-	031	Record user colour 7
				032	-	032	Record user colour 8
				033	-	073	No function
				074	-	075	Dimmer response LED
				076	-	077	Dimmer response halogen
				078	-	081	No function
				082	-	083	DTW (redshift) on
				084	-	085	DTW (redshift) off
				086	-	093	No function
				094	-	095	Silent movement on
				096	-	097	Silent movement off
				098	-	099	Fan auto
				100	-	101	Fan off
				102	-	103	Fan constant low
				104	-	105	Fan constant medium
				106	-	107	Fan constant high
				108	-	119	No function
				120	-	121	PWM 1 (650 Hz)
				122	-	123	PWM 2 (1530 Hz)
				124	-	125	PWM 3 (3600 Hz)
				126	-	127	PWM 4 (12000 Hz)
				128	-	129	PWM 5 (18900 Hz)
				130	-	131	PWM 6 (25000 Hz)
				132	-	133	RAW

				134	-	135	Factory calibration
				136	-	137	User calibration
				138	-	139	Smart calibration
				140	-	141	Display always on
				142	-	143	Display off after 20 s
				144	-	163	No function
				164	-	165	Dimmer curve linear
				166	-	167	Dimmer curve exponential
				168	-	169	Dimmer curve logarithmic
				170	-	171	Dimmer curve S-curve
				172	-	235	No function
				236	-	237	Reset all
				238	-	239	No function
				240	-	241	Load factory defaults
				242	-	243	No function
				244	-	245	Load user default A
				246	-	247	Load user default B
				248	-	249	Load user default C
				250	-	255	No function

4CH Preset Channel	D5CH Preset Channel	Function	Values			
1	1	Dimmer	000	-	255	0 % ... 100 %
2	2	Strobe Functions	000	-	005	Open
			006	-	010	Closed
			011	-	022	Ramp up/down slow to fast
			023	-	033	Ramp up/down random slow to fast
			034	-	045	Ramp up slow to fast
			046	-	056	Ramp up random slow to fast
			057	-	068	Ramp down slow to fast
			069	-	079	Ramp down random slow to fast
			080	-	102	Random strobe effect slow to fast
			103	-	127	Strobe break effect 5 s ... 1 s (short burst with break)
			128	-	250	Strobe slow to fast (< 1 Hz ... 20 Hz)
			251	-	255	Open
			000	-	005	No function
			006	-	013	Red
			014	-	021	Amber
			022	-	029	Yellow Warm
			030	-	037	Yellow
			038	-	045	Green
			046	-	053	Turquoise
			054	-	061	Cyan

ZIYA® 200 COB & 400 COB

IP65 COB LED ZOOM PAR

DMX CONTROL TABLE

3	3	Color Presets (override Color Mixing & Color Temperature)	062	-	069	Blue
			070	-	077	Lavender
			078	-	085	Mauve
			086	-	093	Magenta
			094	-	101	Pink
			102	-	109	Warm White
			110	-	117	White
			118	-	125	Cold White
			126	-	156	Colour presets speed fast to slow (chase)
			157	-	157	Colour presets speed stop
			158	-	188	Colour presets speed slow to fast (chase) (backwards)
			189	-	219	Colour presets speed fast to slow (fade)
			220	-	220	Colour presets speed stop
			221	-	251	Colour presets speed slow to fast (fade) (backwards)
			252	-	255	No function
4	4	Zoom	000	-	255	Narrow to wide
	5	DMX Delay	000	-	005	Off (no delay)
			006	-	255	0.1 s ... 2.0 s

4CH RGB	D5CH RGB					
Channel	**Channel**	**Function**	**Values**			
1	1	Red	000	-	255	0 % ... 100 %
2	2	Green	000	-	255	0 % ... 100 %
3	3	Blue	000	-	255	0 % ... 100 %
4	4	Zoom	000	-	255	Narrow to wide
	5	DMX Delay	000	-	005	Off (no delay)
			006	-	255	0.1 s ... 2.0 s

7CH Direct	13CH Direct 16Bit					
Channel	**Channel**	**Function**	**Values**			
1	1	Red	000	-	255	0 % ... 100 %
	2	Red fine	000	-	255	
2	3	Green	000	-	255	0 % ... 100 %
	4	Green fine	000	-	255	
3	5	Blue	000	-	255	0 % ... 100 %
	6	Blue fine	000	-	255	
4	7	Amber	000	-	255	0 % ... 100 %
	8	Amber fine	000	-	255	

ZIYA® 200 COB & 400 COB

IP65 COB LED ZOOM PAR

DMX CONTROL TABLE

5	9	Lime	000 - 255	0 % ... 100 %
	10	Lime fine	000 - 255	
6	11	Cyan	000 - 255	0 % ... 100 %
	12	Cyan fine	000 - 255	
7	13	Zoom	000 - 255	Narrow to wide

20CH Full

Channel	Function	Values	
1	Dimmer	000 - 255	0 % ... 100 %
2	Dimmer fine	000 - 255	
3	Strobe Functions	000 - 005	Open
		006 - 010	Closed
		011 - 022	Ramp up/down slow to fast
		023 - 033	Ramp up/down random slow to fast
		034 - 045	Ramp up slow to fast
		046 - 056	Ramp up random slow to fast
		057 - 068	Ramp down slow to fast
		069 - 079	Ramp down random slow to fast
		080 - 102	Random strobe effect slow to fast
		103 - 127	Strobe break effect 5 s ... 1 s (short burst with break)
		128 - 250	Strobe slow to fast (< 1 Hz ... 20 Hz)
		251 - 255	Open
4	Red	000 - 255	0 % ... 100 %
5	Red fine	000 - 255	
6	Green	000 - 255	0 % ... 100 %
7	Green fine	000 - 255	
8	Blue	000 - 255	0 % ... 100 %
9	Blue fine	000 - 255	
10	Amber	000 - 255	0 % ... 100 %
11	Amber fine	000 - 255	
12	Lime	000 - 255	0 % ... 100 %
13	Lime fine	000 - 255	
14	Cyan	000 - 255	0 % ... 100 %
15	Cyan fine	000 - 255	
16	Color Temperature (affects Color Mixing)	000 - 005	Off
		006 - 006	Warm White
		007 - 046	Warm White to 2700 K
		047 - 047	Bulb White (2700 K)
		048 - 087	2700K to 3200K
		088 - 088	Halogen White (3200 K)
		089 - 128	3200 K ... 4000 K
		129 - 129	Neutral White (4000 K)
		130 - 169	4000 K ... 5600 K

		170	-	170	Studio White (5600 K)
		171	-	210	5600 K ... 6500 K
		211	-	211	Daylight White (6500 K)
		212	-	251	6500 K to Cold White
		252	-	255	Cold White
17	Tint (affects Color Temperature)	000	-	000	Off
		001	-	127	Magenta -> neutral
		128	-	128	Neutral
		129	-	255	Neutral -> green
18	Color Presets (override Color Mixing & Color Temperature)	000	-	005	No function
		006	-	013	Red
		014	-	021	Amber
		022	-	029	Yellow Warm
		030	-	037	Yellow
		038	-	045	Green
		046	-	053	Turquoise
		054	-	061	Cyan
		062	-	069	Blue
		070	-	077	Lavender
		078	-	085	Mauve
		086	-	093	Magenta
		094	-	101	Pink
		102	-	109	Warm White
		110	-	117	White
		118	-	125	Cold White
		126	-	156	Colour presets speed fast to slow (chase)
		157	-	157	Colour presets speed stop
		158	-	188	Colour presets speed slow to fast (chase) (backwards)
		189	-	219	Colour presets speed fast to slow (fade)
		220	-	220	Colour presets speed stop
		221	-	251	Colour presets speed slow to fast (fade) (backwards)
		252	-	255	No function
19	Zoom	000	-	255	Narrow to wide
		000	-	024	No function
		025	-	025	Record user colour 1
		026	-	026	Record user colour 2
		027	-	027	Record user colour 3
		028	-	028	Record user colour 4
		029	-	029	Record user colour 5
		030	-	030	Record user colour 6
		031	-	031	Record user colour 7
		032	-	032	Record user colour 8

20	Device settings (hold value for 3 seconds)	033	-	073	No function
		074	-	075	Dimmer response LED
		076	-	077	Dimmer response halogen
		078	-	081	No function
		082	-	083	DTW (redshift) on
		084	-	085	DTW (redshift) off
		086	-	093	No function
		094	-	095	Silent movement on
		096	-	097	Silent movement off
		098	-	099	Fan auto
		100	-	101	Fan off
		102	-	103	Fan constant low
		104	-	105	Fan constant medium
		106	-	107	Fan constant high
		108	-	119	No function
		120	-	121	PWM 1 (650 Hz)
		122	-	123	PWM 2 (1530 Hz)
		124	-	125	PWM 3 (3600 Hz)
		126	-	127	PWM 4 (12000 Hz)
		128	-	129	PWM 5 (18900 Hz)
		130	-	131	PWM 6 (25000 Hz)
		132	-	133	RAW
		134	-	135	Factory calibration
		136	-	137	User calibration
		138	-	139	Smart calibration
		140	-	141	Display always on
		142	-	143	Display off after 20 s
		144	-	163	No function
		164	-	165	Dimmer curve linear
		166	-	167	Dimmer curve exponential
		168	-	169	Dimmer curve logarithmic
		170	-	171	Dimmer curve S-curve
		172	-	235	No function
		236	-	237	Reset all
		238	-	239	No function
		240	-	241	Load factory defaults
		242	-	243	No function
		244	-	245	Load user default A
		246	-	247	Load user default B
		248	-	249	Load user default C
		250	-	255	No function

ZIYA® 200 COB & 400 COB

IP65 COB LED ZOOM PAR

DMX CONTROL TABLE

3CH UNI-SENS			
Channel	**Function**	**Values**	
1	Dimmer	000 - 255	0 % ... 100 %
2	Dimmer fine	000 - 255	
3	Zoom	000 - 255	Narrow to wide

ÍNDICE

A

Accesorios 15
Accesorios opcionales 15
Adaptador de mástil 26
Alimentación eléctrica 29
Almacenamiento 45
Asegurar 28

C

Cable de seguridad 28
Cable eléctrico 29
Características técnicas 16
Conectar
  Alimentación eléctrica 29
Contenido suministrado 23
Customer Service 7

D

Desconexión de la alimentación eléctrica 29
Desplazamiento por menús 30
DMX
  Dirección de inicio 31
  Tecnología 20

I

Interfaz de usuario 19

L

Limpieza 44

M

Modo autónomo 32
Modo esclavo 33
Montaje
  Adaptador de mástil 26
  Soporte en omega 25
  Visera 27

P

powerCON® 29

R

Resumen
  Interfaz de usuario 19
  Pantalla principal 35
  Producto 15

S

Soporte en omega 24
Submenú
  Calibración de color 39
  Dimmer 39
  Fan 40
  Pantalla 38
  Signal fail 40
  Wireless 37
  Zoom silencioso 40

V

Visera 27

cameo