MODE D'EMPLOI

cameo

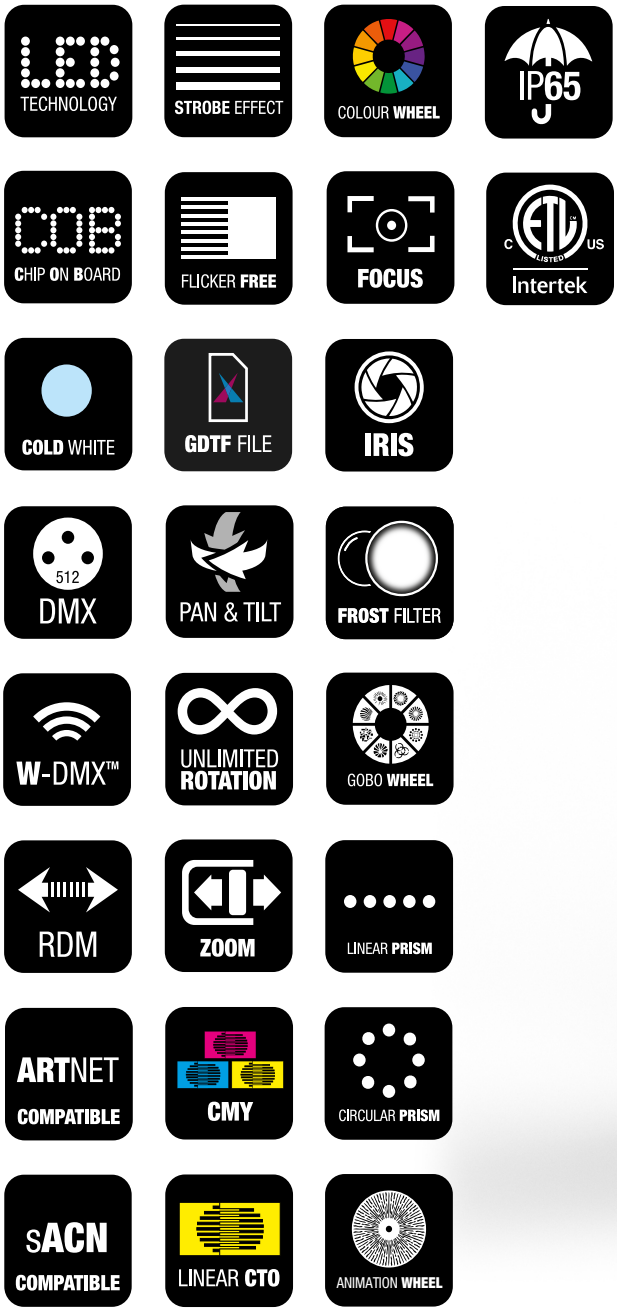



OPUS® H6 IP

LYRE ASSERVIE HYBRIDE IP65

CLOH6IP;

fr-FR

TABLE DES MATIÈRES

1 VERSION ET RÉVISIONS DU DOCUMENT 6

2 INTRODUCTION 7

2.1 Vous avez fait le bon choix ! 7

2.2 Contacts 7

2.3 Lien vers le centre de téléchargement 7

2.4 Conventions de visualisation dans ce manuel de l'utilisateur 8

3 CONFORMITÉ DES PRODUITS 9

3.1 Déclaration du fabricant 9

3.2 Déclaration de conformité 9

4 CONSIGNES DE SÉCURITÉ 11

4.1 Utilisation prévue 11

4.2 Explication des pictogrammes de sécurité et d'avertissement 11

4.3 Structure des messages d'avertissement 12

4.4 Sécurité générale 12

4.5 Sécurité électrique 13

4.6 Sécurité physique 14

4.7 Sécurité photobiologique 14

4.8 Sécurité thermique 14

4.9 Sécurité sans fil 14

4.10 Sécurité des appareils 15

5 DESCRIPTION DU PRODUIT 16

5.1 Présentation du produit 16

5.2 Caractéristiques techniques 16

5.3 Interface utilisateur 18

5.3.1 Présentation du panneau avant 18

5.3.2 Présentation du panneau arrière 19

6 INFORMATIONS GÉNÉRALES 20

6.1 À propos de la technologie DMX 20

6.1.1 Norme DMX 20

6.1.2 Raccordement DMX 20

6.1.2.1 Raccordement de plusieurs projecteurs 20

6.1.3 Affectation des broches 20

6.1.4 Terminateurs DMX 21

6.1.5 Adaptateurs DMX 21
6.2 Explication de l'indice de protection IP 21
7 PRÉPARATION 23
7.1 Contenu du carton 23
7.2 Transport 23
7.2.1 Utilisation des poignées latérales encastrées ou des poignées de transport 23
7.2.2 Déverrouillage de l'inclinaison 24
7.2.3 Déverrouillage du panoramique 24
7.2.4 Verrouillage de l'inclinaison 25
7.2.5 Verrouillage du panoramique 25
8 INSTALLATION 26
8.1 Présentation du support de fixation en oméga 26
8.2 Fixation des supports Omega 26
9 UTILISATION 28
9.1 Alimentation 28
9.1.1 Branchement du câble secteur 28
9.1.2 Déconnexion du câble secteur 28
9.2 Navigation dans l'appareil 29
9.2.1 Utilisation du panneau de contrôle 29
9.2.2 Activation / désactivation du verrouillage automatique 29
9.2.3 Utilisation de l'écran alimenté par batterie 30
9.3 Configuration de l'appareil 30
9.3.1 Réglage de l'adresse DMX de départ 30
9.3.2 Configuration du mode DMX 30
9.3.3 Configuration du réseau 31
9.3.4 Configuration de l'adresse IP 31
9.3.5 Configuration du masque de sous-réseau 31
9.3.6 Configuration du mode autonome 32
9.3.7 Configuration du mode esclave 32
9.3.8 Mode esclave étendu 33
9.3.8.1 Configuration d'un effet de chenillard 33
9.3.8.2 Configuration d'un effet de chenillard avec synchronisation entre maître et premier esclave 33
9.3.9 Appairage d'un récepteur DMX sans fil à un émetteur 33
9.3.10 Clé d'appairage 34
9.3.11 Appairage d'un récepteur DMX sans fil à un émetteur à l'aide d'une clé d'appairage 34
9.3.12 Déconnexion d'un récepteur DMX sans fil appairé à un émetteur 34

9.3.13 Configuration de Quicklight 35
9.4 Présentation de l'écran principal 36
9.5 Sous-menus 36
9.5.1 À propos des sous-menus 36
9.5.2 Menu « Control » 37
9.5.2.1 Niveaux du sous-menu Network Art-Net 37
9.5.2.2 Niveaux du sous-menu Network sACN 37
9.5.2.3 Niveaux du sous-menu Stand-Alone 38
9.5.3 Menu « Settings » 38
9.5.3.1 Niveaux du sous-menu Wireless 38
9.5.3.2 Niveaux du sous-menu « Dimmer » 39
9.5.3.3 Niveaux du sous-menu « Fan » 40
9.5.3.4 Niveaux du sous-menu « Movement » 40
9.5.3.5 Niveaux du sous-menu Wheels 41
9.5.3.6 Niveaux du sous-menu « Sun Protection » 42
9.5.3.7 Niveaux du sous-menu « Signal Fail » 42
9.5.3.8 Niveaux du sous-menu « Display » 42
9.5.4 Menu « Service » 43
9.5.4.1 Niveaux du sous-menu « Service Function » 43
9.5.5 Menu « Informations système » 44
9.5.5.1 Niveaux du sous-menu « System Info » 44
10 MISE À JOUR DU MICROLOGICIEL 46
11 MAINTENANCE 47
11.1 Maintenance des produits 47
11.2 Stockage de l'appareil 48
12 RÉPARATION 49
13 MISE AU REBUT 50
13.1 Élimination des emballages 50
13.2 Mise au rebut des appareils 50
14 DMX CONTROL TABLE 51
INDEX 60

1 VERSION ET RÉVISIONS DU DOCUMENT

Version	Date	Modifications apportées
v1.0	mai 2026	Version originale

2 INTRODUCTION

2.1 VOUS AVEZ FAIT LE BON CHOIX !

Ce produit a été développé et fabriqué selon les normes de qualité les plus strictes afin de garantir un fonctionnement sans problème pendant de nombreuses années. Vous trouverez de plus amples informations sur la Cameo sur notre site web à l'adresse suivante :
www.cameolight.com

2.2 CONTACTS

	Siège social Adam Hall GmbH	**Service clientèle**
E-mail	info@adamhall.com	customerservice@adamhall.com
Téléphone	+49 60 819 419-0	+49 60 819 419 73-0
Rue	Adam-Hall-Str. 1	Adam-Hall-Str. 1
Code postal / ville	61267 Neu-Anspach	61267 Neu-Anspach
Site web	*www.adamhall.com*	*www.adamhall.com*

2.3 LIEN VERS LE CENTRE DE TÉLÉCHARGEMENT

Le centre de téléchargement vous permet de télécharger diverses informations, telles que des données CAO ou des données techniques. Scannez le code QR ou cliquez sur le lien pour télécharger ces informations :

2.4 CONVENTIONS DE VISUALISATION DANS CE MANUEL DE L'UTILISATEUR

Dans ce manuel, nous utilisons des pictogrammes et des icônes dans certains contextes. Vous trouverez ci-dessous un tableau avec des explications et des cas d'utilisation de ces pictogrammes et icônes.

Icône / Pictogramme	Désignation	Contexte	Explication / Exemple
✓	**Prerequisite**	Tâches	Utilisé dans les rubriques de tâches pour indiquer une condition préalable qui doit être remplie avant de commencer la tâche.
⇨	**Result / Intermediate Result**	Tâches	Utilisé dans les rubriques de tâches pour indiquer un résultat ou un résultat intermédiaire d'une étape d'action.
1 Étape **a)** Sous-étape	**1 Action Step** **a) Substep**	Tâches	Utilisé dans les rubriques de tâches pour indiquer les étapes et sous-étapes de l'action.
1	**Callout**	Graphiques ; tâches	Référence textuelle ou étiquetage de certaines fonctions de l'appareil
[...]	**Value range indicator**	Données techniques ; paragraphes ; listes	Indique la plage de valeurs d'un paramètre, tel que "Taux de compression : **1:1...20:1**". Utilisé principalement dans les tableaux ou les listes d'appel.
*	**Asterisk**	Paragraphes ; tableaux	Indique des informations supplémentaires dans une note de bas de page.
La LED **LIM** s'allume	**General User Interface element**	Paragraphes ; tâches ; tableaux ; listes	Les mots apparaissant ainsi représentent des éléments de l'interface utilisateur graphique sur l'appareil.
Touche **PAGE**	**Key / Button**	Paragraphes ; tâches ; tableaux ; listes	Les mots présentés de cette façon correspondent à des contrôles de l'interface utilisateur sur l'appareil.
<nom>	**User input**	Paragraphes ; tâches ; tableaux ; listes	Les mots apparaissant ainsi correspondent à des entrées requises de la part de l'utilisateur.
https://adamhall.com	**Weblink**	Paragraphes ; tableaux ; listes	Lien externe vers un site web

3 CONFORMITÉ DES PRODUITS

3.1 DÉCLARATION DU FABRICANT

Adam Hall offre une garantie volontaire de 2 ans pour l'ensemble de l'Union européenne. La période de garantie légale n'est pas affectée par cette garantie volontaire.
Visitez le portail de services Adam Hall pour accéder à **Download Centre**:
https://portal.adamhall.com/
Dans la section **Service & Regulations**, vous trouverez nos déclarations fabricant, nos conditions de garantie et notre limitation de responsabilité détaillées à jour.
Pour tout recours à la garantie pour un produit, veuillez contacter :
Adam Hall GmbH, Adam-Hall-Str. 1, 61267 Neu-Anspach
customerservice@adamhall.com
0049 (0)6081 / 9419-1000

3.2 DÉCLARATION DE CONFORMITÉ

Cet appareil est conforme à la section 15 des règlements de la FCC. Son fonctionnement est soumis aux deux conditions suivantes :

1. Cet appareil ne doit pas provoquer d'interférences nuisibles.
2. Cet appareil doit accepter toutes les interférences reçues, y compris les interférences qui peuvent causer un fonctionnement indésirable.

⚠ ATTENTION ! Informations sur l'exposition aux radiofréquences : Cet appareil est conforme aux limites d'exposition aux radiations fixées par la FCC pour un environnement non contrôlé. Cet appareil doit être installé et utilisé en respectant une distance minimale de 20 cm entre l'antenne radiante et votre corps.

⚠ ATTENTION ! Tout changement ou modification de cet appareil non explicitement approuvé par le fabricant peut annuler votre autorisation d'utiliser cet équipement.

REMARQUE : Cet appareil a été testé et jugé conforme aux limites d'un appareil numérique de classe B, conformément à la partie 15 des règles de la FCC. Ces limites sont destinées à assurer une protection raisonnable contre les interférences nuisibles dans une installation résidentielle. Cet appareil génère, utilise et peut émettre de l'énergie dans les fréquences radio et, s'il n'est pas installé et utilisé conformément aux instructions, peut provoquer des interférences nuisibles aux communications radio. Toutefois, rien ne garantit l'absence d'interférences dans une installation particulière. Si cet appareil provoque des interférences nuisibles à la réception de la radio ou de la télévision, ce qui peut être déterminé en éteignant et en allumant l'appareil, l'utilisateur est encouragé à essayer de corriger les interférences par une ou plusieurs des mesures suivantes :

- Modifier l'orientation ou l'emplacement de l'antenne réceptrice
- Éloigner l'appareil du récepteur
- Connecter l'appareil à une prise différente de celle dans laquelle est branché le récepteur
- Consulter le fournisseur ou un technicien radio/TV expérimenté, afin d'obtenir une assistance

DÉCLARATION DE L'ISED

Cet appareil contient un (des) émetteur(s)/récepteur(s) exempté(s) de licence, conformément à la spécification de standard radio (RSS) pour CNR d'Innovation, Sciences et Développement économique Canada.
Son utilisation est soumise aux deux conditions suivantes :
1. l'appareil ne doit pas produire de brouillage
2. l'utilisateur de l'appareil doit accepter tout brouillage radioélectrique subi, même si le brouillage est susceptible d'en compromettre le fonctionnement.
L'appareil numérique est conforme à la norme canadienne CAN ICES-005 (B)/NMB-005(B).
Cet appareil doit être installé et utilisé en respectant une distance minimale de 20 cm entre le radiateur et votre corps.
Cet équipement est conforme aux limites IC RSS-102 d'exposition aux radiations s'appliquant à un environnement non contrôlé.

DÉCLARATION DE CONFORMITÉ DE L'UE

CE

Adam Hall GmbH confirme par la présente que ce produit est conforme aux directives suivantes (le cas échéant) :

- Directive basse tension (2014/35/UE)
- Directive CEM (2014/30/UE)
- RoHS (2011/65/EU)
- RED (2014/53/EU)

Les déclarations de conformité des produits soumis aux directives LVD, EMC et RoHS peuvent être demandées à l'adresse suivante : info@adamhall.com. Les déclarations de conformité des produits soumis à la directive RED peuvent être téléchargées à l'adresse suivante :
http://www.adamhall.com/compliance.

4 CONSIGNES DE SÉCURITÉ

4.1 UTILISATION PRÉVUE

L'**OPUS® H6 IP** est destiné à être utilisé comme projecteur motorisé pour générer un rendement lumineux et des mouvements contrôlables dans le cadre d'événements et de spectacles.
Ce produit a été développé pour un usage professionnel dans le domaine des technologies de l'événementiel. En outre, il s'adresse uniquement à des utilisateurs qualifiés possédant des connaissances spécialisées dans le domaine des technologies de l'événement.
Ce produit est destiné à des applications mobiles et non à des installations fixes.
Ce produit est destiné à un usage extérieur temporaire uniquement.
Ce produit n'est pas destiné à un usage domestique.
N'utilisez pas le produit en dehors des conditions de fonctionnement indiquées dans le manuel d'utilisation sous la rubrique Données techniques. Toute responsabilité pour les dommages et les dégâts causés par des tiers aux personnes et aux biens suite à une utilisation inappropriée est exclue.
Ce produit ne convient pas à une utilisation par des personnes (notamment les enfants) ayant des capacités physiques, sensorielles ou mentales limitées ou un manque d'expérience et de connaissances.

4.2 EXPLICATION DES PICTOGRAMMES DE SÉCURITÉ ET D'AVERTISSEMENT

Vous trouverez les pictogrammes de sécurité et d'avertissement suivants sur l'appareil, dans le manuel d'utilisation ou sur l'emballage :


Ce pictogramme indique que vous devez lire l'intégralité du manuel d'utilisation avant d'utiliser le produit.


Ce pictogramme indique une situation globalement dangereuse.


Ce pictogramme indique les dangers qui peuvent causer un choc électrique.


Ce pictogramme indique les dangers occasionnés par les surfaces portées à haute température.


Ce pictogramme indique des risques de trébuchement.


Ce pictogramme indique les dangers liés aux substances corrosives.


Ce pictogramme indique les dangers liés aux substances toxiques.


Ce pictogramme indique les risques liés aux fuites de piles.


Ce pictogramme indique des risques de pincement.


Ce pictogramme indique les risques liés aux charges en hauteur.



Ce pictogramme indique les dangers liés aux rayonnements optiques



Ce pictogramme indique qu'il faut éviter de regarder ou de fixer la source lumineuse.

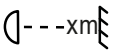

Ce symbole indique la distance minimale en mètres (m) entre le spot/projecteur et la surface éclairée. Vous trouverez la valeur correspondante pour cet appareil sous la rubrique Données techniques dans le manuel d'utilisation complet, et elle est sérigraphiée sur le boîtier de l'appareil.



Ce pictogramme indique que le produit ne convient pas à un usage domestique.



Ce pictogramme indique des conseils utiles ou des informations complémentaires.

4.3 STRUCTURE DES MESSAGES D'AVERTISSEMENT

Dans ce manuel d'utilisation, les messages d'avertissement sont structurés par un symbole de sécurité, un mot indicateur, une description du danger et des instructions sur la manière d'éviter les blessures ou la mort.



DANGER

Indique une situation dangereuse pouvant entraîner la mort ou des blessures graves.



AVERTISSEMENT

Indique une situation dangereuse pouvant entraîner la mort ou des blessures graves



ATTENTION

Indique une situation dangereuse pouvant entraîner des blessures mineures ou modérées.



Avis

Indique des situations ou des conditions susceptibles d'entraîner des dommages aux biens et/ou à l'environnement.

4.4 SÉCURITÉ GÉNÉRALE





- Lisez attentivement ce document.
- Conservez ce document pour pouvoir vous y référer ultérieurement.
- Suivez attentivement les instructions contenues dans ce document.
- Ce document fait partie intégrante du produit. En cas de vente ou de transmission du produit, vous devez inclure ce document.
- Utilisez ce produit uniquement pour l'usage auquel il est destiné.

- Risque de blocage. Tenez les petites pièces hors de portée des enfants et des personnes dont les capacités physiques, sensorielles ou mentales sont réduites.
- Risque d'étouffement. Tenez les sacs en plastique hors de portée des enfants et des personnes dont les capacités physiques, sensorielles ou mentales sont réduites.
- Respectez toutes les consignes de sécurité et tous les messages d'avertissement figurant dans ce document, sur l'appareil et sur l'emballage.
- Nos produits sont susceptibles d'être améliorés en permanence. Si vous constatez des divergences entre ce document et l'étiquetage de l'appareil, les informations figurant sur l'appareil ont toujours la priorité.
- Ne retirez pas les consignes de sécurité ou les messages d'avertissement de l'appareil.
- N'ouvrez pas l'appareil.
- Ne modifiez pas le produit.
- N'utilisez pas le produit s'il présente des signes de détérioration.
- N'utilisez pas le produit avec des couvercles enlevés ou manquants.
- N'exposez pas le produit à la lumière directe du soleil.
- Sauf spécification différente dans la section Caractéristiques techniques du manuel d'utilisation, n'utilisez pas le produit à des températures ambiantes supérieures à 45 °C / 113 °F ou inférieures à -15 °C / 4 °F.
- N'utilisez pas le produit dans un climat tropical.
- N'utilisez pas l'appareil à plus de 2 000 m d'altitude.
- Sauf indication contraire, n'utilisez pas le produit dans des conditions marines.
- Utilisez uniquement les accessoires spécifiés par le fabricant.
- L'entretien et les réparations ne peuvent être effectués que par du personnel de service après-vente autorisé.
- Rangez et transportez le produit dans un environnement sec et sûr.
- Nettoyez régulièrement le produit. Le cas échéant, consultez le manuel d'utilisation pour connaître les intervalles d'entretien.
- Si l'appareil a été exposé à de fortes variations de température, par exemple pendant le transport, ne l'allumez pas immédiatement. Attendez que l'appareil ait atteint la température ambiante.

4.5 SÉCURITÉ ÉLECTRIQUE



- Ce produit est un appareil électrique de classe de protection I. Assurez-vous que le conducteur de protection est relié à la terre électrique. Ne déconnectez pas le conducteur de protection.
- Ne contournez pas le fusible secteur.
- N'utilisez que les fusibles secteur spécifiés par le fabricant.
- N'utilisez pas de câbles d'alimentation pliés ou endommagés de quelque façon que ce soit.
- N'utilisez l'appareil que sur des prises de courant conformes, testées et intactes.
- Assurez-vous que la tension et la fréquence du réseau électrique correspondent aux valeurs spécifiées par le fabricant.
- Prenez des mesures appropriées contre les surtensions, telles que la foudre.
- Pour les appareils dotés d'un connecteur de renvoi d'alimentation secteur, assurez-vous que la consommation totale de tous les appareils connectés ne dépasse pas la valeur spécifiée par le fabricant.

- Cet appareil n'est pas adapté à une tension continue.
- Déconnectez l'appareil de tous les pôles électriques avant toute maintenance, réparation ou avant une longue période de non-utilisation.
- Les câbles d'alimentation captifs ne peuvent être remplacés que par un technicien qualifié.

4.6 SÉCURITÉ PHYSIQUE



- Veillez à ce que toutes les fixations de montage soient correctement dimensionnées. Respectez les directives de sécurité en vigueur dans votre pays lors du montage de l'appareil.



- Assurez-vous que l'appareil et ses accessoires sont bien positionnés. Sécurisez contre les mouvements involontaires.
- Vérifiez régulièrement tous les raccords à vis soumis à contrainte et remplacez-les si nécessaire.



- Vérifiez tous les passages de câbles afin d'éviter tout accident par trébuchement.



- Les composants mobiles, tels que les supports de montage, présentent un risque de blessures par pincement.
- Les appareils dotés de composants motorisés, tels que les lyres asservies, présentent un risque de blessure dû au mouvement de l'appareil.

4.7 SÉCURITÉ PHOTOBIOLOGIQUE



- Risque de lésions oculaires. Cet appareil est un dispositif de groupe de risque 2. Ne regardez pas directement la sortie du faisceau lumineux. Ne fixez pas le faisceau lumineux lui-même. Ne regardez pas directement la lampe avec un instrument optique, tel qu'une loupe ou des jumelles.



- Risque de crises d'épilepsie. Les effets stroboscopiques peuvent provoquer des crises d'épilepsie chez les personnes sensibles.
- Orientez toujours la lampe vers le sol lorsqu'elle n'est pas utilisée.

4.8 SÉCURITÉ THERMIQUE



- N'installez pas l'appareil à proximité de sources de chaleur, par exemple un radiateur ou un four.
- N'obstruez pas les ouvertures de ventilation.
- Sauf indication contraire, maintenez un espace libre d'au moins 20 centimètres tout autour de l'appareil.
- Sauf indication contraire, maintenez les matériaux inflammables, tels que le papier ou le bois, à une distance d'au moins 50 centimètres de l'appareil
- Risque de brûlure. Le boîtier de l'appareil peut devenir très chaud en fonctionnement normal. Veillez à ce que le boîtier ne puisse pas être touché accidentellement. Laissez l'appareil refroidir suffisamment avant de le démonter, de l'entretenir, de le transporter ou de le recharger.
- Respectez toujours la distance minimale par rapport à la surface éclairée, dont la valeur est indiquée sur l'appareil.

4.9 SÉCURITÉ SANS FIL



Risque de blessure et de détérioration des appareils. N'utilisez pas les transmissions W-DMX™ pour des applications importantes pour la sécurité, telles que des moteurs contrôlés par DMX, des systèmes hydrauliques contrôlés par DMX ou des composants mobiles comparables. N'utilisez pas les transmissions W-DMX™ pour des dispositifs pyrotechniques, des effets de gaz ou de liquides. Cela comprend les canons à CO2, les lanceurs de confettis et autres effets similaires.

L'utilisation d'un émetteur radio est soumise à des réglementations officielles. Veillez à respecter les directives régionales avant la mise en service.
L'utilisation d'un émetteur radio est susceptible de générer des effets potentiellement dangereux. N'utilisez pas cet appareil dans des zones sensibles telles que :

- Hôpitaux, centres de santé ou autres établissements de soins de santé assurant des traitements à des patients avec du personnel et des équipements qualifiés.
- Atmosphères explosives, notamment :
  - Zones ATEX (zones 0, 1, 2, 20, 21, 22) (UE)
  - Zones à risque de classes I, II et III (États-Unis/Canada)
- Zones d'accès restreint
- Installations militaires
- Endroits où l'utilisation des téléphones portables est interdite, avions par exemple.

La qualité et la performance des transmissions de signaux sans fil dépendent des conditions environnementales. Toutes les valeurs de portée se réfèrent à une application en champ libre avec un contact visuel et sans interférence. La portée et la stabilité du signal peuvent être influencées par :

- Objets absorbant les ondes (par exemple, maçonnerie, structures métalliques de bâtiments, eau).
- Interférences
- Spectre de fréquences radio encombré (par exemple, réseaux W-LAN puissants)
- Rayonnement électromagnétique (par exemple, murs vidéo à LED, gradateurs lumineux)

4.10 SÉCURITÉ DES APPAREILS

- N’allumez pas et n’éteignez pas l’appareil en succession rapide, car cela raccourcirait la durée de vie de l’appareil.
- Ne soulevez pas l’appareil par la tête ou l’étrier. Soulevez uniquement l’appareil par les poignées de transport de la base.
- N'exposez pas l'appareil à la lumière directe du soleil, aux rayons laser et aux faisceaux lumineux d'autres projecteurs afin d'éviter d'endommager le boîtier et les composants internes.
  - Utilisez la protection contre le soleil de l'appareil via DMX.

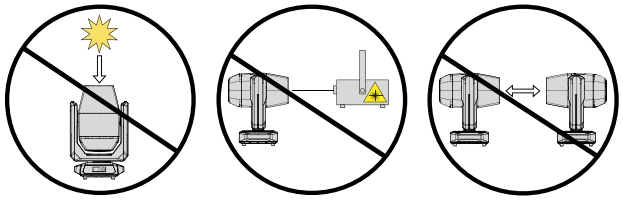

5 DESCRIPTION DU PRODUIT

5.1 PRÉSENTATION DU PRODUIT

L'**OPUS® H6 IP** est une lyre asservie hybride certifiée IP65.

CARACTÉRISTIQUES :

- LED de 600 W
- S'utilise en mode à faisceau large (Beam), à faisceau étroit (Spot) et à éclairage diffus (Wash)
- Puissance lumineuse : 22 000 lm
- CRI : > 85
- Rotation panoramique continue
- Plage de zoom : 1,8 °… 53 °
- Quatre prismes répartis sur deux niveaux
- Conception compacte et faible poids (< 30 kg)
- Lentille avant de diamètre 186 mm
- Compatible NFC pour une mise en service rapide ainsi que pour les processus d'entretien et de maintenance

5.2 CARACTÉRISTIQUES TECHNIQUES

VALEURS PHOTOMÉTRIQUES

Paramètre	Valeur
Flux lumineux	22 000 lm
Diamètre de la lentille	186 mm
Plage de zoom	1,8 °… 53 °
Fréquence PWM des LED	650 Hz, 1 530 Hz, 3 600 Hz, 12 kHz, 18,9 kHz, 25 kHz
Résolution du variateur	16 bits
Courbes de gradation	Exponentielle, logarithmique, courbe en S, linéaire

COULEURS

Paramètre	Valeur
Fonctions de mélange des couleurs	CMY + CTO
Température de couleur corrélée (CCT)	2600 K … 6500 K
Fonction CTO	Linéaire (continu)

MOUVEMENT

Paramètre	Valeur
Pan	630 °
Pan infini	Oui
Inclinaison	270 °

EFFETS

Paramètre	Valeur
Roues de gobos	2
Roue de gobos 1 – fonctions	Orientable
Roue de gobos 1 – nombre de gobos	7
Roue de gobos 2 – fonctions	Fixe
Roue de gobos 2 – nombre de gobos	14
Nombre de couches de prisme	2
Nombre total de prismes	4
Stroboscope	0 Hz … 20 Hz
Filtre Frost	2
Animation	Oui

CONTRÔLE

Paramètre	Valeur
Protocoles de contrôleur	DMX512, RDM, Art-Net, sACN, W-DMX™ (émetteur-récepteur), CRMX
Modes de fonctionnement autonomes	Maître/esclave, autonome
Connecteur d'entrée de données (Data In)	Connecteur XLR mâle à 5 broches, port RJ-45
Connecteur de sortie de données (Data Out)	Prise XLR femelle à 5 broches, port RJ-45

FONCTIONNEMENT SUR SECTEUR

Paramètre	Valeur
Tension de fonctionnement	100 V AC … 240V AC / 50 Hz … 60 Hz
Puissance nominale consommée	940 W
Facteur de puissance cos φ minimal (230 V)	0,99
Intensité nominale	4,13 A
Prise secteur	Fiche secteur mâle pour usage extérieur et TRUE1®
Remplacement d'un fusible	Possible depuis l'extérieur sans ouvrir
Connecteur de renvoi secteur	Fiche secteur femelle pour usage extérieur et TRUE1®
Intensité de sortie maximale	11 A

BOÎTIER

Paramètre	Valeur
Matériau du boîtier	Aluminium
Revêtement	Peinture thermolaquée
Couleur	Noir

REFROIDISSEMENT

Paramètre	Valeur
Système de refroidissement	Refroidissement par ventilateur à température régulée
Modes de refroidissement	Auto, Constant High, Constant Low, Constant Mid, Silent, Off

ENVIRONNEMENT

Paramètre	Valeur
Indice de protection	IP65
Température ambiante	-20 °C ... 45 °C

DIMENSIONS ET POIDS

Paramètre	Valeur
Largeur	408 mm
Hauteur	688 mm
Profondeur	258 mm
Poids	30 kg

5.3 INTERFACE UTILISATEUR

5.3.1 PRÉSENTATION DU PANNEAU AVANT

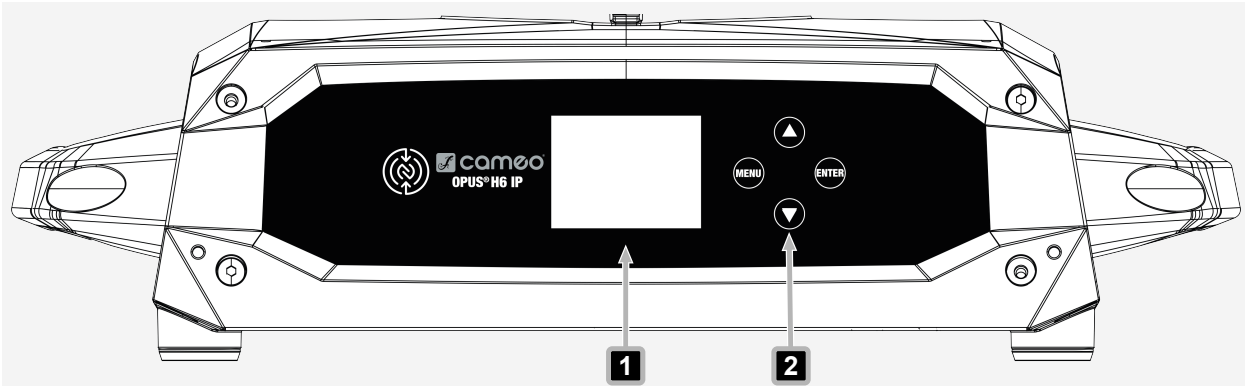

1 **Écran à cristaux liquides** : écran principal avec interface graphique

2 **Commandes tactiles** : ouvre le menu pour naviguer entre les fonctions de l'appareil.

5.3.2 PRÉSENTATION DU PANNEAU ARRIÈRE

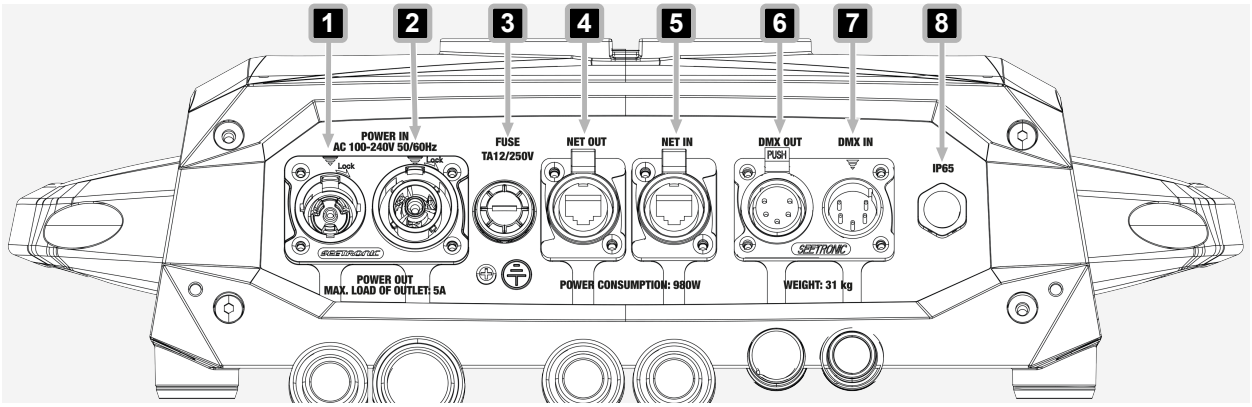

1 **POWER IN** : embase secteur IP65. Lorsqu'elle n'est pas utilisée, fermez-la à l'aide du capuchon d'étanchéité en caoutchouc.

2 **POWER OUT** : embase de sortie d'alimentation secteur IP65. Permet d'alimenter d'autres appareils **CAMEO**. Assurez-vous que la consommation totale de tous les équipements connectés ne dépasse pas la valeur indiquée sur l'appareil. Lorsqu'elle n'est pas utilisée, fermez-la à l'aide du capuchon d'étanchéité en caoutchouc.

3 **FUSE** – Porte-fusibles IP65 pour cinq fusibles de 20 mm. Ne remplacez les fusibles que par des modèles de même type et de même valeur, conformément aux indications figurant dans la rubrique « Caractéristiques techniques ». Remettez le porte-fusible en place afin de garantir l'étanchéité IP65.

4 **NET OUT** : sortie réseau RJ45 vers un réseau Art-Net ou sACN. Lorsqu'elle n'est pas utilisée, fermez-la à l'aide du capuchon d'étanchéité en caoutchouc.

5 **NET IN** – Port d'entrée réseau RJ45 vers le réseau Art-Net ou sACN. Si ce port n'est pas utilisé, obturez-le à l'aide du bouchon d'étanchéité en caoutchouc

6 **DMX OUT** : embase XLR femelle à 5 broches IP65 pour le renvoi du signal de commande DMX. Lorsqu'elle n'est pas utilisée, fermez-la à l'aide du capuchon d'étanchéité en caoutchouc.

7 **DMX IN** : embase XLR mâle à 5 broches IP65 pour le raccordement d'un appareil de commande DMX. Lorsqu'elle n'est pas utilisée, fermez-la à l'aide du capuchon d'étanchéité en caoutchouc.

8 **Soupape de compensation de la pression** : équilibre la pression interne, empêche la pénétration d'humidité et réduit la condensation.

6 INFORMATIONS GÉNÉRALES

6.1 À PROPOS DE LA TECHNOLOGIE DMX

6.1.1 NORME DMX

DMX (Digital Multiplex, ou multiplex numérique) est un protocole de transmission universel permettant d'envoyer un flux de données série depuis des contrôleurs vers des projecteurs. DMX est le « langage » commun utilisé pour commander un grand nombre de types et modèles de projecteurs de différents fabricants. Les appareils peuvent être connectés entre eux et commandés via un contrôleur central.

6.1.2 RACCORDEMENT DMX

Le flux de données DMX est transmis d'un appareil connecté à l'autre au moyen des connecteurs d'entrée et de sortie DMX (XLR à 3 ou 5 broches). Le nombre maximal d'appareils dans la chaîne ne doit pas dépasser 32 unités. Le dernier projecteur de la chaîne doit être équipé d'une résistance de terminaison (terminateur).

Pour une transmission optimale des données, il est nécessaire de veiller à ce que les câbles de raccordement entre les différents appareils soient aussi courts que possible. L'ordre dans lequel les appareils sont intégrés au réseau DMX n'a aucune incidence sur les adresses.

6.1.2.1 RACCORDEMENT DE PLUSIEURS PROJECTEURS

1. Branchez le connecteur XLR mâle (à 3 ou 5 broches) du câble DMX à la sortie DMX (embase XLR femelle) du contrôleur DMX.
2. Branchez le connecteur XLR femelle (à 3 ou 5 broches) du câble DMX à l'entrée DMX (embase XLR mâle) du premier projecteur.
3. Connectez tous les autres projecteurs en série de la même manière, en reliant la sortie DMX (embase XLR femelle) à l'entrée DMX (embase XLR mâle) de l'appareil suivant.

> Le nombre maximal d'appareils dans la chaîne ne doit pas dépasser 32 unités.

6.1.3 AFFECTATION DES BROCHES

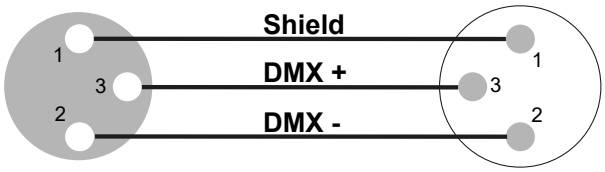

Câble DMX avec connecteurs XLR à 3 broches

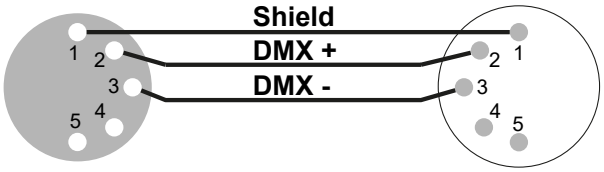

Câble DMX avec connecteurs XLR à 5 broches (les broches 4 et 5 ne sont pas utilisées)

6.1.4 TERMINATEURS DMX

Le dernier appareil d'une chaîne DMX doit être équipé d'une résistance de terminaison (120 Ω, 0,25 W) afin d'éviter toute erreur du système.

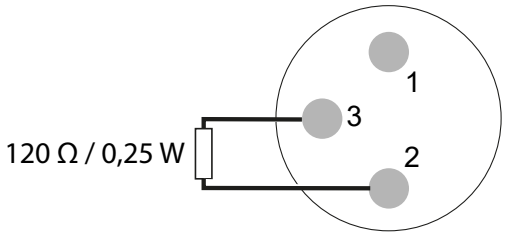

Terminateur DMX à 3 broches

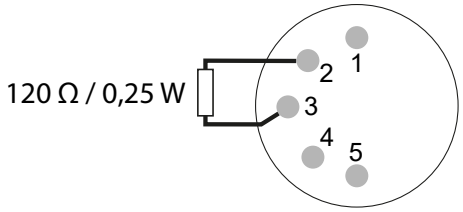

Terminateur DMX à 5 broches

6.1.5 ADAPTATEURS DMX

Il est possible de combiner des appareils DMX à 3 broches et des appareils DMX à 5 broches au sein d'une chaîne DMX à l'aide d'adaptateurs adéquats.

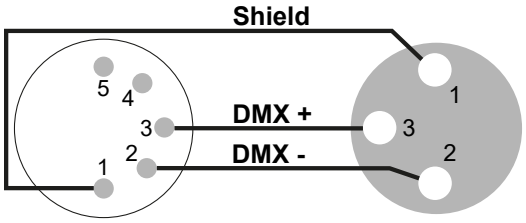

Adaptateur DMX XLR mâle à 5 broches vers XLR femelle à 3 broches

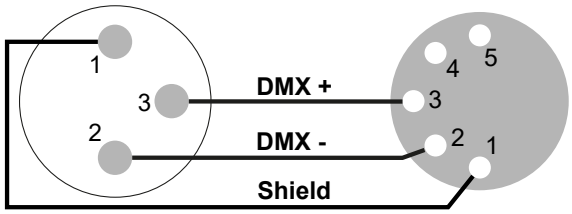

Adaptateur DMX XLR mâle à 3 broches vers XLR femelle à 5 broches

6.2 EXPLICATION DE L'INDICE DE PROTECTION IP

L'indice de protection IP (*ingress protection code*) indique le niveau de protection d'un appareil contre l'eau, la poussière, les corps étrangers solides et le contact avec des pièces dangereuses.

> L'indice IP ne rend pas compte de la résistance générale aux intempéries.

Le premier chiffre d'identification indique le niveau de protection contre la pénétration de poussière, de corps étrangers solides ainsi que contre le contact avec des pièces dangereuses :

IP2X	Protection contre les corps étrangers solides de diamètre ≥ 12,5 mm
IP3X	Protection contre les corps étrangers solides de diamètre ≥ 2,5 mm
IP4X	Protection contre les corps étrangers solides de diamètre ≥ 1,0 mm
IP5X	Protection contre la poussière en quantités dangereuses et protection complète contre le contact
IP6X	Étanchéité à la poussière et protection complète contre le contact avec des corps étrangers solides

Tab. 1: Indice de protection IP – premier chiffre d'identification

Le deuxième chiffre d'identification indique le niveau de protection contre l'infiltration de l'eau :

IPX0	Pas de protection
IPX1	Protection contre les gouttes d'eau
IPX2	Protection contre les gouttes d'eau lorsque l'appareil est incliné jusqu'à 15°
IPX3	Protection contre les projections d'eau pulvérisée jusqu'à 60° par rapport à la verticale
IPX4	Protection contre les projections d'eau sur tous les côtés
IPX5	Protection contre les jets d'eau (buse) sous tous les angles
IPX6	Protection contre les jets d'eau puissants
IPX7	Protection contre l'immersion temporaire et l'infiltration d'eau en quantité nuisible

Tab. 2: Indice de protection IP – deuxième chiffre d'identification

7 PRÉPARATION

7.1 CONTENU DU CARTON

Description de l'élément	Quantité
Appareil	1
Câble secteur	1
OMEGA BRACKET 3	2
Informations relatives au respect des consignes de sécurité	1

7.2 TRANSPORT

Avis

Mécanismes de verrouillage du panoramique ou de verrouillage de l'inclinaison déverrouillés pendant l'installation

Risque de dommages à l'appareil

a. Assurez-vous que les mécanismes de verrouillage du panoramique et de verrouillage de l'inclinaison sont verrouillés jusqu'à ce que l'appareil soit installé dans sa position définitive.

7.2.1 UTILISATION DES POIGNÉES LATÉRALES ENCASTRÉES OU DES POIGNÉES DE TRANSPORT

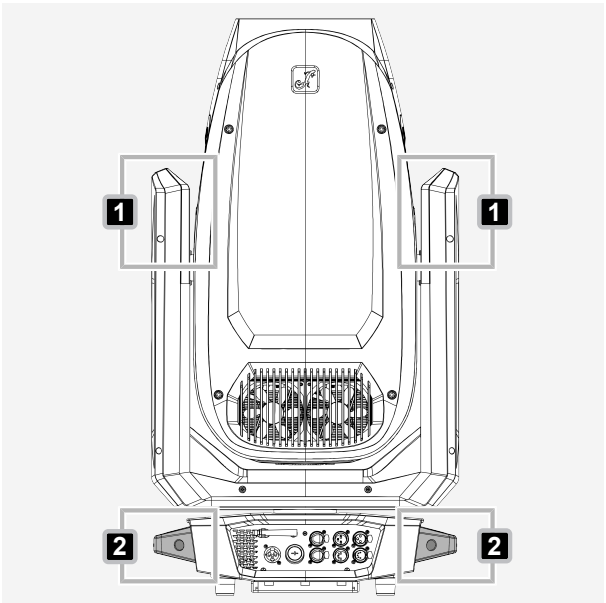

1 Utilisez les poignées encastrées 1 pour soulever ou repositionner le projecteur.

2 Utilisez les poignées de transport 2 pour déplacer le projecteur sur de longues distances.

AVIS ! Risque de dommages aux composants internes du bras. Les poignées encastrées sont destinées uniquement à soulever ou repositionner rapidement l'appareil. Afin de protéger les composants internes du bras, utilisez les poignées de transport exclusivement pour les déplacements de longue durée.

7.2.2 DÉVERROUILLAGE DE L'INCLINAISON

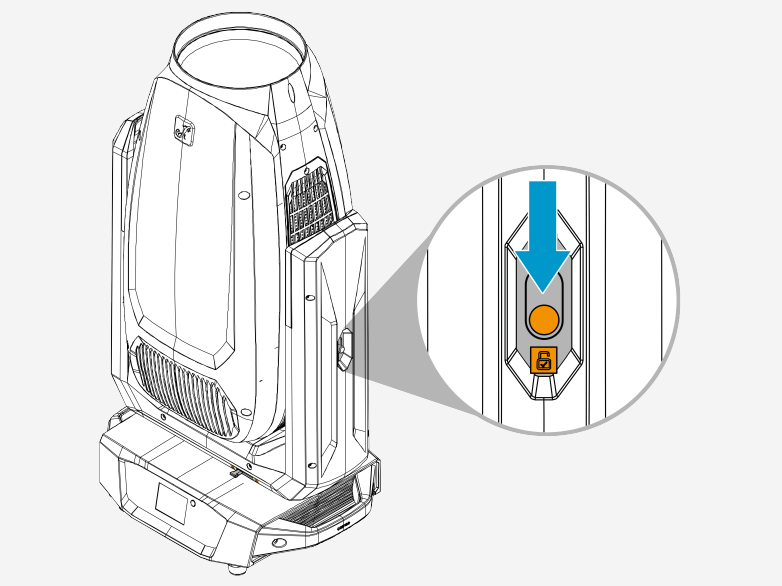

1 Faites glisser le mécanisme de verrouillage de l'inclinaison en position déverrouillée.

7.2.3 DÉVERROUILLAGE DU PANORAMIQUE

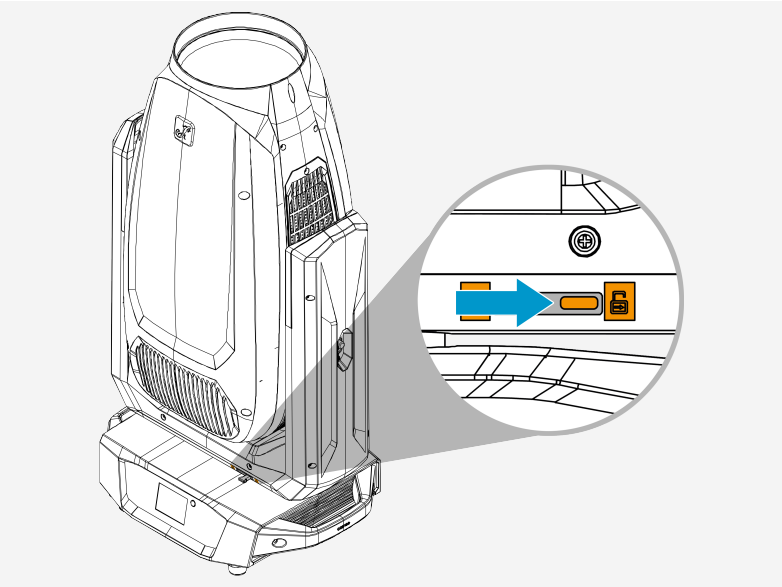

1 Faites glisser le mécanisme de verrouillage du panoramique en position déverrouillée.

7.2.4 VERROUILLAGE DE L'INCLINAISON

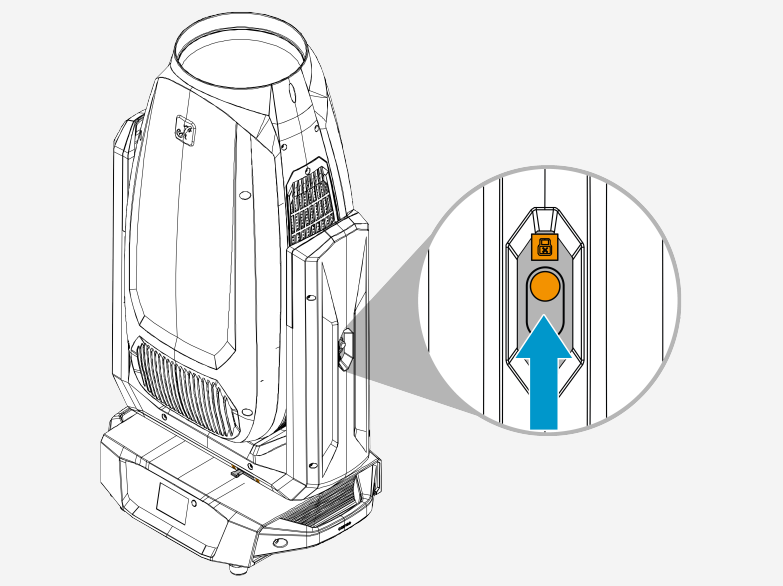

1. Débranchez l'alimentation secteur.
   ⇨ Le projecteur est hors tension.
2. Tournez la lyre jusqu'à ce qu'elle s'aligne avec la position de verrouillage prévue.
3. Faites glisser le mécanisme de verrouillage de l'inclinaison en position verrouillée.

7.2.5 VERROUILLAGE DU PANORAMIQUE

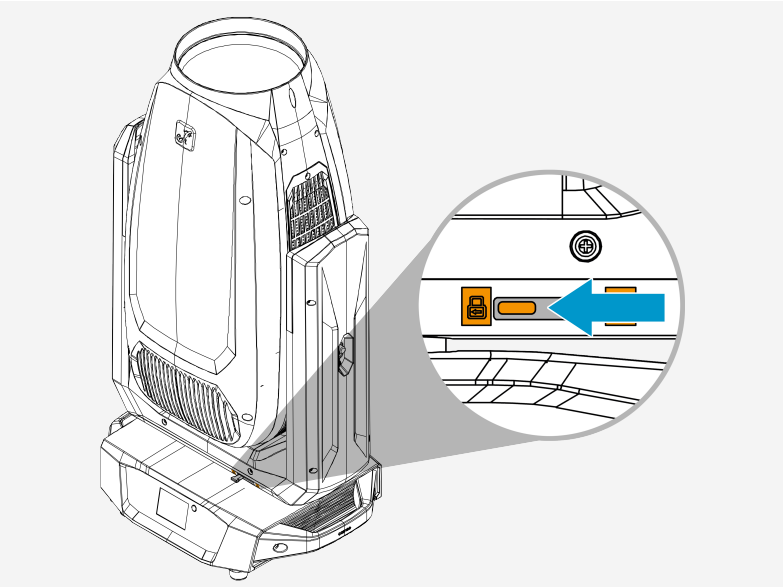

1. Débranchez l'alimentation secteur.
   ⇨ Le projecteur est hors tension.
2. Tournez la lyre jusqu'à ce qu'elle s'aligne avec la position de verrouillage prévue.
3. Faites glisser le mécanisme de verrouillage du panoramique en position verrouillée.

8 INSTALLATION

8.1 PRÉSENTATION DU SUPPORT DE FIXATION EN OMÉGA



1 **Manette de serrage**

2 **Boulon de fixation**

3 **Saillie**

8.2 FIXATION DES SUPPORTS OMEGA

AVERTISSEMENT

Chute d'objet

Risque de blessures graves

a. Respectez toutes les règles de sécurité régionales concernant les charges suspendues.
b. Assurez-vous que l'enceinte est bien fixée.
c. Assurez-vous que le support ou la barre de couplage supporte le poids de l'enceinte.
d. Avant tout montage, vérifiez que tous les éléments du support de montage sont complets, qu'ils ne sont pas endommagés et qu'ils fonctionnent correctement.

ATTENTION

Risque de pincement

Risque de blessures graves

a. Faites preuve de prudence lors de la fixation des supports. Manipulez-les avec précaution pour éviter toute blessure.

Avis

Mécanismes de verrouillage du panoramique ou de verrouillage de l'inclinaison déverrouillés pendant l'installation

Risque de dommages à l'appareil

a. Assurez-vous que les mécanismes de verrouillage du panoramique et de verrouillage de l'inclinaison sont verrouillés jusqu'à ce que l'appareil soit installé dans sa position définitive.

✓ Le panoramique et l'inclinaison sont verrouillés.

✓ L'appareil est hors tension.

1 Placez l'appareil sur le côté.

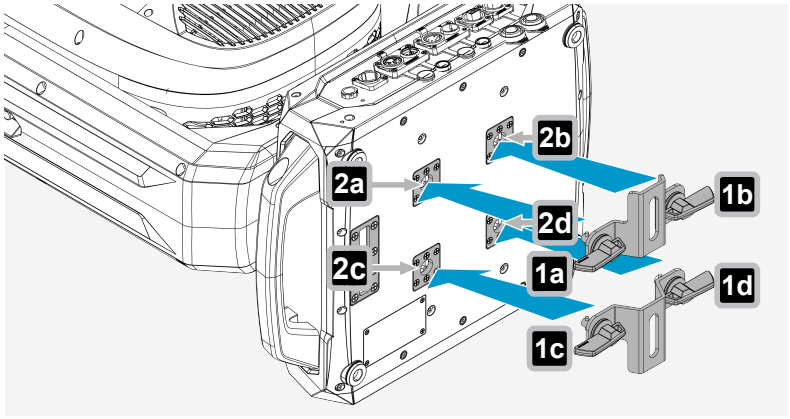

2 Alignez les boulons de fixation **1** du support Omega avec les 2 points de fixation **2** situés en dessous de l'appareil.

ⓘ Assurez-vous que les saillies des boulons **1** s'engagent dans les rainures des points de fixation **2**.

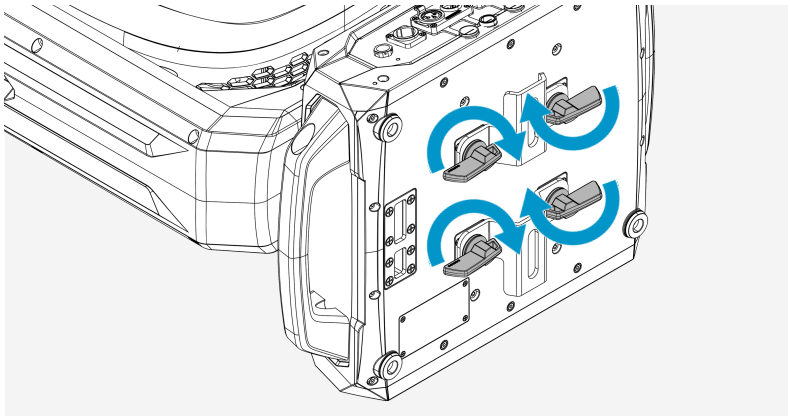

3 Tournez la manette de serrage dans le sens des aiguilles d'une montre jusqu'à ce qu'elle soit bien serrée.

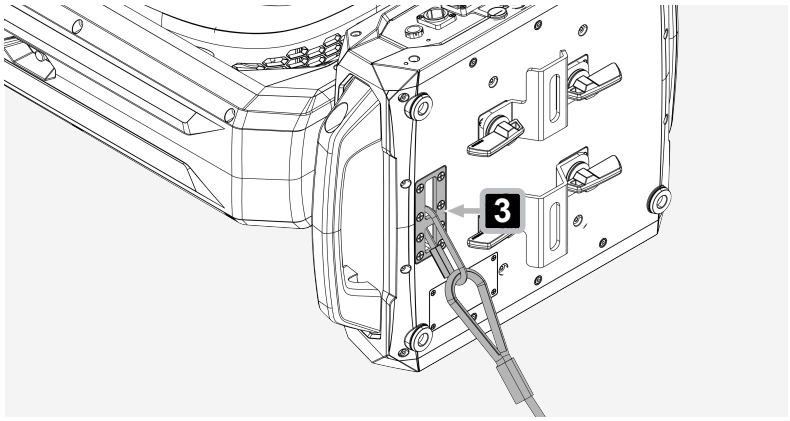

Fixez le câble de sécurité à l'œillet de fixation **3**.

ⓘ Les colliers de serrage appropriés pour structures métalliques sont vendus séparément.

9 UTILISATION

9.1 ALIMENTATION

9.1.1 BRANCHEMENT DU CÂBLE SECTEUR

AVERTISSEMENT

Tension secteur

Risque de choc électrique

a. N'utilisez pas de câbles secteur pliés ou endommagés de quelque façon que ce soit.

Avis

Dommages au caisson de basses

a. Assurez-vous que la tension secteur correspond à celle de l'appareil.

b. Utilisez uniquement les câbles secteur fournis ou des câbles originaux Neutrik powerCON® TRUE1. Par ailleurs, il ne faut pas brancher ou débrancher l'appareil sous charge.

1 Branchez le connecteur d'alimentation sur l'enceinte. Assurez-vous que le connecteur à baïonnette est positionné correctement.

2 Tournez le connecteur à baïonnette dans le sens des aiguilles d'une montre pour le verrouiller.

3 Branchez la fiche secteur à la prise de courant.

9.1.2 DÉCONNEXION DU CÂBLE SECTEUR

Avis

Dommages au caisson de basses

a. Assurez-vous que la tension secteur correspond à celle de l'appareil.

b. Utilisez uniquement les câbles secteur fournis ou des câbles originaux Neutrik powerCON® TRUE1. Par ailleurs, il ne faut pas brancher ou débrancher l'appareil sous charge.

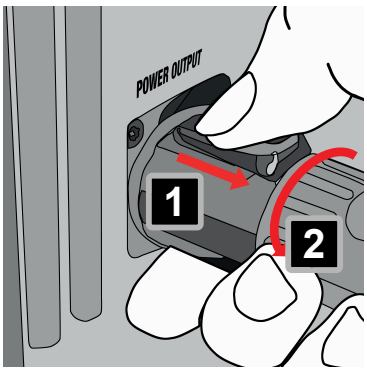

1 Débranchez la fiche du câble secteur de la prise de courant.

2 Tirez le levier de verrouillage du connecteur à baïonnette vers l'arrière et maintenez-le. 1

3 Tournez le connecteur à baïonnette dans le sens inverse des aiguilles d'une montre. 2

4 Retirez le connecteur à baïonnette de l'embase secteur de l'appareil.

9.2 NAVIGATION DANS L'APPAREIL

9.2.1 UTILISATION DU PANNEAU DE CONTRÔLE

Avis

Panneau de commande sale ou humide
Fonctionnalité altérée
a. Assurez-vous que le panneau de commande est sec et propre.
b. Une fois l'appareil configuré, activez la fonction **Autolock** dans les paramètres.

FONCTIONNEMENT AVEC LA FONCTION AUTOLOCK ACTIVÉE

Appuyez simultanément sur ▲ et ▼ et maintenez-les enfoncés pendant environ 5 secondes pour mettre l'appareil en marche.

1 Appuyez sur **MENU** pour accéder au menu principal.
2 Appuyez sur ▲ ou ▼ pour parcourir les options du menu.
3 Appuyez sur **ENTER** pour accéder à un sous-menu ou pour modifier la valeur d'un élément de menu.
4 Appuyez sur ▲ ou ▼ pour modifier la valeur d'un élément de menu.
5 Appuyez sur **MENU** pour revenir au niveau de menu supérieur ou à l'écran principal.

L'élément de menu sélectionné apparaît en en-tête de la nouvelle vue, comme le montre cet exemple.

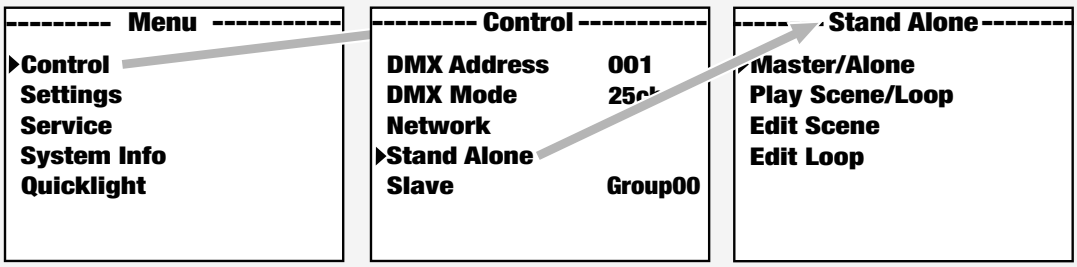

9.2.2 ACTIVATION / DÉSACTIVATION DU VERROUILLAGE AUTOMATIQUE

La fonction **Autolock** permet d'éviter les dysfonctionnements dus à l'humidité ou à la saleté sur le panneau de commande. Vous trouverez ci-dessous les instructions pour activer la fonction **Autolock**.

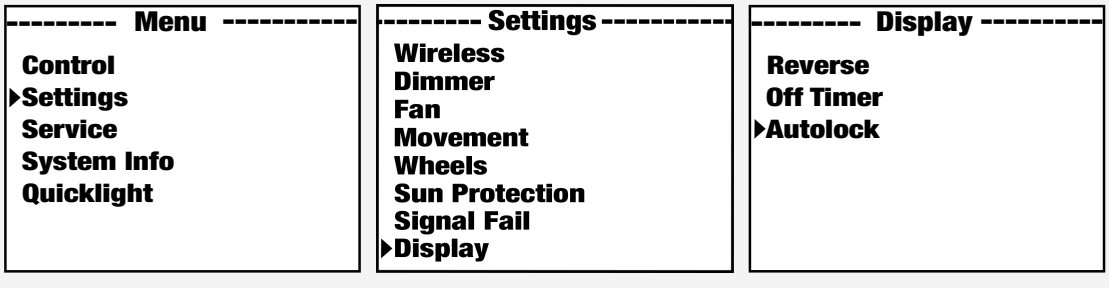

1 Dans le menu principal, sélectionnez **Settings**>**Display**>**Autolock**.
2 Utilisez le panneau de contrôle pour régler les paramètres.
   a) Sélectionnez **On after 60s** pour verrouiller automatiquement les commandes en cas d'inactivité pendant 60 secondes.

b) Sélectionnez **Off** pour désactiver la fonction **Autolock**.

3 Appuyez sur **ENTER** pour confirmer.

9.2.3 UTILISATION DE L'ÉCRAN ALIMENTÉ PAR BATTERIE

L'appareil est équipé d'un écran alimenté par batterie. L'écran alimenté par batterie permet d'accéder aux paramètres et de les modifier sans avoir besoin d'une source d'alimentation.

Lorsque vous utilisez l'écran alimenté par batterie, toutes les commandes externes de l'appareil sont désactivées. L'écran principal indique qu'il n'y a pas de signal de commande.

1 Appuyez sur la touche **MENU** et maintenez-la enfoncée pendant environ 10 secondes.
⇨ L'écran s'allume.

2 Effectuez les réglages nécessaires.

9.3 CONFIGURATION DE L'APPAREIL

9.3.1 RÉGLAGE DE L'ADRESSE DMX DE DÉPART

⚠ **AVERTISSEMENT !** Risque de lésions oculaires. Dès que l'adresse DMX de départ est saisie, l'appareil peut s'allumer immédiatement si un signal DMX est présent, ce qui peut provoquer un éblouissement.

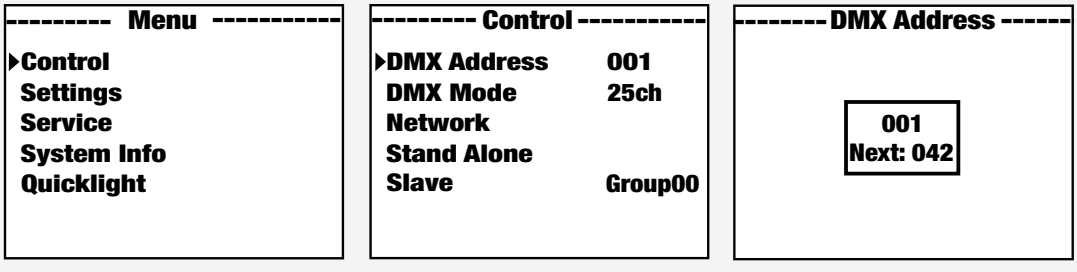

1 Dans le menu principal, sélectionnez **Control** > **DMX Address**.

2 Utilisez le panneau de commande pour régler l'adresse DMX de départ souhaitée.

3 Appuyez sur **ENTER** pour confirmer.

9.3.2 CONFIGURATION DU MODE DMX

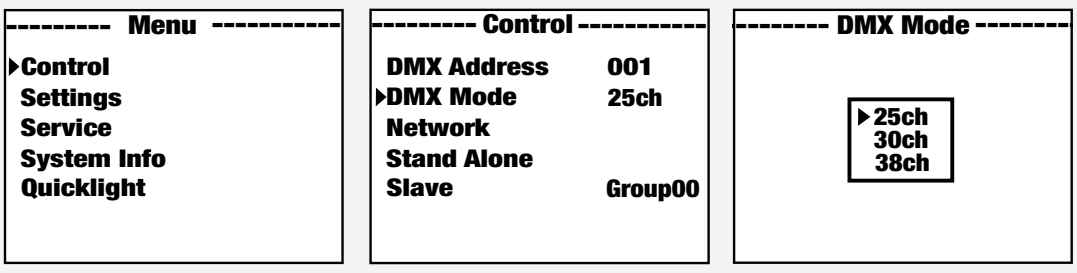

1 Dans le menu principal, sélectionnez **Control** > **DMX Mode**.

2 Utilisez le panneau de commande pour régler les paramètres.

3 Appuyez sur **ENTER** pour confirmer.

Vous trouverez les tableaux DMX avec l'affectation des canaux dans la section CONTRÔLE DMX de ce manuel d'utilisation.

9.3.3 CONFIGURATION DU RÉSEAU

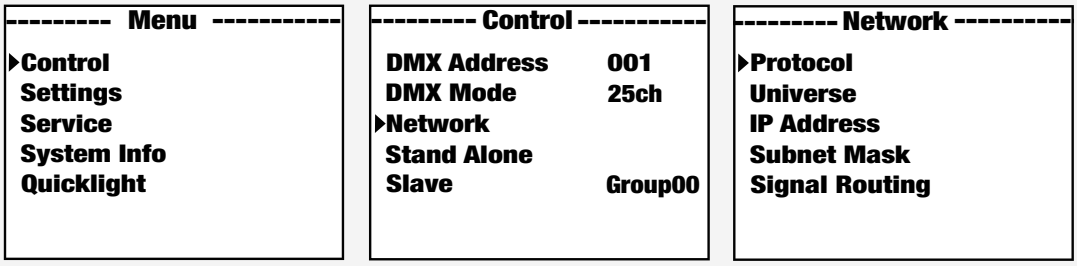

1 Dans le menu principal, sélectionnez **Control**>**Network**.
2 Utilisez le panneau de contrôle pour régler les paramètres.
3 Appuyez sur **ENTER** pour confirmer.

9.3.4 CONFIGURATION DE L'ADRESSE IP

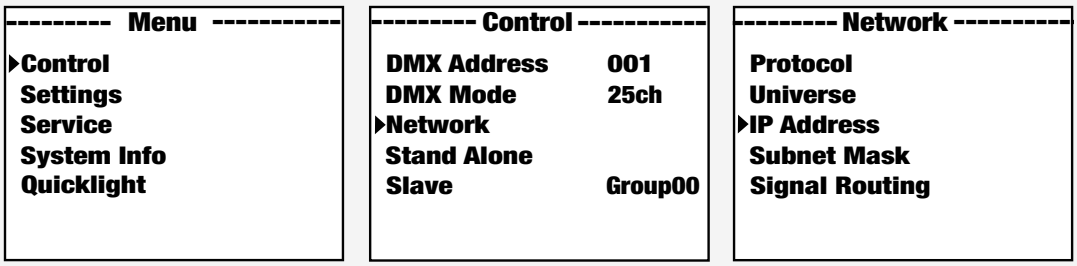

1 Dans le menu principal, sélectionnez **Control**>**Network**>**IP Address**.
2 Utilisez le panneau de contrôle pour régler les paramètres bloc par bloc, de gauche à droite.
   a) Saisissez les valeurs pour chaque bloc.
   b) Appuyez sur « Confirm » pour passer au bloc suivant.
3 Appuyez sur **ENTER** pour confirmer.

9.3.5 CONFIGURATION DU MASQUE DE SOUS-RÉSEAU

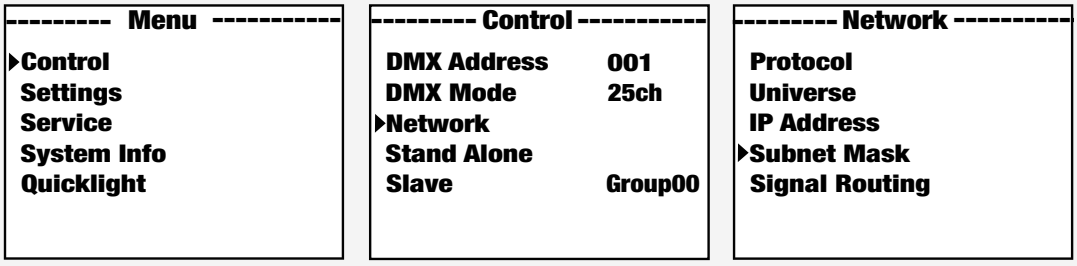

1 Dans le menu principal, sélectionnez **Control**>**Network**>**Subnet Mask**.
2 Utilisez le panneau de contrôle pour régler les paramètres bloc par bloc, de gauche à droite.
   a) Saisissez les valeurs pour chaque bloc.

b) Appuyez sur « Confirm » pour passer au bloc suivant.

3 Appuyez sur **ENTER** pour confirmer.

9.3.6 CONFIGURATION DU MODE AUTONOME

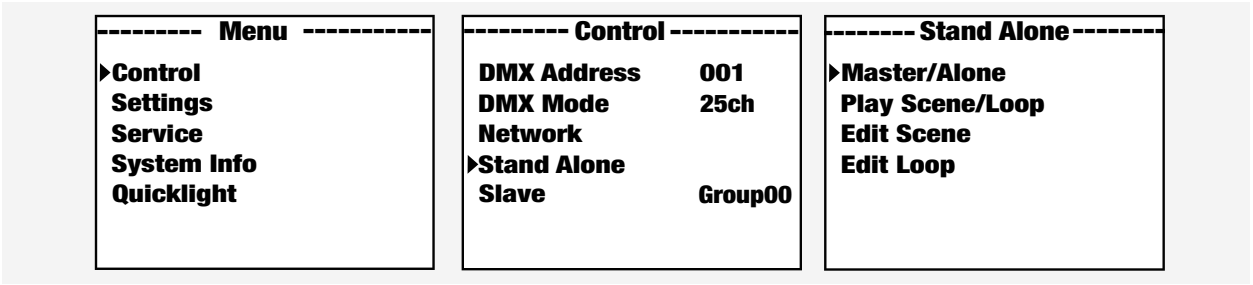

1 Dans le menu principal, sélectionnez **Control** > **Stand Alone**.

2 Utilisez le panneau de commande pour régler les paramètres.

a) Sélectionnez **Master/Alone** > **Master** pour transmettre le signal de commande aux projecteurs esclaves via XLR.

b) Sélectionnez **Master/Alone** > **Alone** pour désactiver la sortie du signal de commande.

c) Sélectionnez **Play Scene/Loop** > **Play Scene** pour activer l'une des huit scènes disponibles (scène 1 à 8).

d) Sélectionnez **Play Scene/Loop** > **Play Loop** pour activer l'une des huit boucles disponibles (boucle 1 à 8).

e) Sélectionnez **Edit Scene** pour personnaliser une scène préprogrammée.

f) Sélectionnez **Edit Loop** pour personnaliser une boucle préprogrammée.

3 Appuyez sur **ENTER** pour confirmer.

9.3.7 CONFIGURATION DU MODE ESCLAVE

✓ Vous devez d'abord activer la sortie du signal de commande sur le projecteur maître comme suit : **Control** > **Stand Alone** > **Master/Alone** > **Master**.

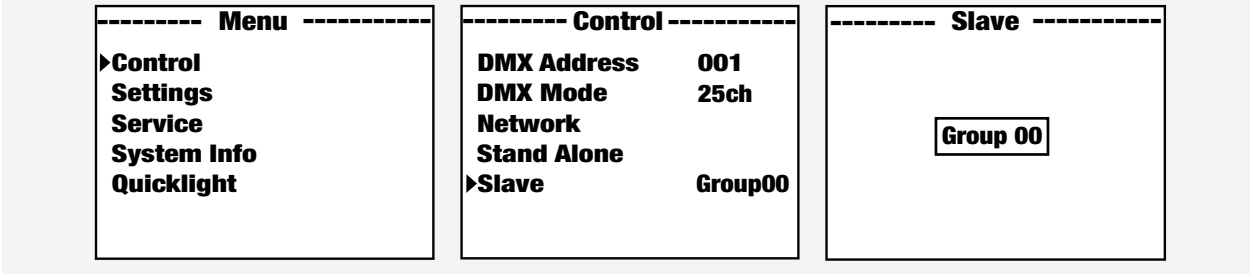

1 Dans le menu principal, sélectionnez **Control**>**Slave**.

2 Appuyez sur **ENTER** pour confirmer.

9.3.8 MODE ESCLAVE ÉTENDU

9.3.8.1 CONFIGURATION D'UN EFFET DE CHENILLARD



9.3.8.2 CONFIGURATION D'UN EFFET DE CHENILLARD AVEC SYNCHRONISATION ENTRE MAÎTRE ET PREMIER ESCLAVE



9.3.9 APPAIRAGE D'UN RÉCEPTEUR DMX SANS FIL À UN ÉMETTEUR

✓ L'émetteur et le récepteur doivent se trouver dans la même zone de couverture sans fil.

1 Dans le menu du récepteur, sélectionnez **Settings** > **Wireless** > **Operation mode** > **Receive**.

2 Dans le menu du récepteur, sélectionnez **Settings** > **Wireless** > **Linking** > **Receive Reset**.

⇨ Le récepteur est maintenant prêt pour l'appariage et attend une demande.

3 Dans le menu de l'émetteur, sélectionnez **Settings** > **Wireless** > **Operation mode** > **Transmit CRMX/G4/G3**.

4 Dans le menu de l'émetteur, sélectionnez **Settings** > **Wireless** > **Linking** > **Link**.

⇨ Le récepteur et l'émetteur s'appaireront automatiquement.

⇨ La liaison DMX sans fil entre les projecteurs reste active jusqu'à ce qu'elle soit déconnectée manuellement.

ⓘ Répétez les étapes 1 et 2 pour chaque récepteur que vous souhaitez connecter à un seul émetteur.

9.3.10 CLÉ D'APPAIRAGE

Une **clé d'appairage** (*linking key*) est un code numérique à huit chiffres utilisé pour appairer des émetteurs et récepteurs DMX sans fil de projecteurs. La clé comporte toujours exactement huit caractères et les huit positions doivent toutes être renseignées. Chaque chiffre peut être compris entre 0 et 9.

9.3.11 APPAIRAGE D'UN RÉCEPTEUR DMX SANS FIL À UN ÉMETTEUR À L'AIDE D'UNE CLÉ D'APPAIRAGE

✓ L'émetteur et le récepteur doivent se trouver dans la même zone de couverture sans fil.

1 Dans le menu du récepteur, sélectionnez **Settings** > **Wireless** > **Operation mode** > **Receive**.
2 Dans le menu du récepteur, sélectionnez **Settings** > **Wireless** > **Linking** > **Linking Key**.
3 Saisissez la `clé d'appairage` définie par l'utilisateur.



La même clé doit être configurée à la fois sur l'émetteur et le récepteur.

4 Dans le menu de l'émetteur, sélectionnez **Settings** > **Wireless** > **Operation mode** > **Transmit CRMX/G4/G3**.
5 Dans le menu de l'émetteur, sélectionnez **Settings** > **Wireless** > **Linking Key**.
6 Saisissez la même `clé d'appairage` que celle du récepteur.
⇨ Le récepteur et l'émetteur s'appairent automatiquement dès lors que les deux appareils disposent de la même **clé d'appairage**.
⇨ La liaison DMX sans fil entre les projecteurs reste active jusqu'à ce qu'elle soit déconnectée manuellement.



Répétez cette procédure pour chaque récepteur afin de coupler plusieurs récepteurs à un seul émetteur (par exemple, pour un fonctionnement maître/esclave).

9.3.12 DÉCONNEXION D'UN RÉCEPTEUR DMX SANS FIL APPAIRÉ À UN ÉMETTEUR

Il existe deux façons de déconnecter la liaison DMX sans fil :

DÉCONNECTER LE RÉCEPTEUR

1 Sur l'appareil configuré comme récepteur, sélectionnez **Reset** pour supprimer l'appairage existant.
⇨ Le récepteur est désormais déconnecté et prêt à être appairé à nouveau si nécessaire.

DÉCONNECTER L'ÉMETTEUR

2 Sur l'appareil configuré comme émetteur, sélectionnez **Unlink** pour déconnecter tous les récepteurs appairés à l'émetteur.



Une fois l'une ou l'autre de ces opérations effectuée, la connexion DMX sans fil est complètement interrompue. Les appareils ne se reconnecteront pas automatiquement à moins d'être à nouveau appairés.

9.3.13 CONFIGURATION DE QUICKLIGHT

Créez une scène d'éclairage statique directement sur l'appareil, sans recourir à un contrôleur externe ni à une console DMX. Une fois ces réglages de base définis, l'appareil maintiendra la position et l'intensité lumineuse configurées.

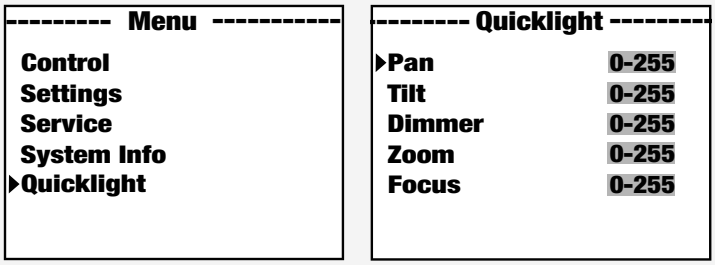

1 Dans le menu principal, sélectionnez **Quicklight**.

2 Utilisez le panneau de contrôle pour régler les paramètres :

a) **Pan**: Choisissez une valeur comprise entre 0 et 255 pour régler l'angle horizontal du projecteur (0 = position la plus basse, 255 = position la plus haute).

b) **Tilt**: Choisissez une valeur comprise entre 0 et 255 pour régler l'angle vertical du projecteur (0 = position la plus basse, 255 = position la plus haute).

c) **Dimmer**: Choisissez une valeur comprise entre 0 et 255 pour régler l'intensité lumineuse (0 = éteint, 255 = luminosité maximale).

d) **Zoom**: (Taille du faisceau) Choisissez une valeur comprise entre 0 et 255 pour régler l'angle du faisceau (0 = faisceau étroit, 255 = faisceau large).

e) **Focus**: Choisissez une valeur comprise entre 0 et 255 pour régler la netteté (0 = netteté minimale, 255 = netteté maximale).

3 Appuyez sur **ENTER** pour confirmer.

9.4 PRÉSENTATION DE L'ÉCRAN PRINCIPAL

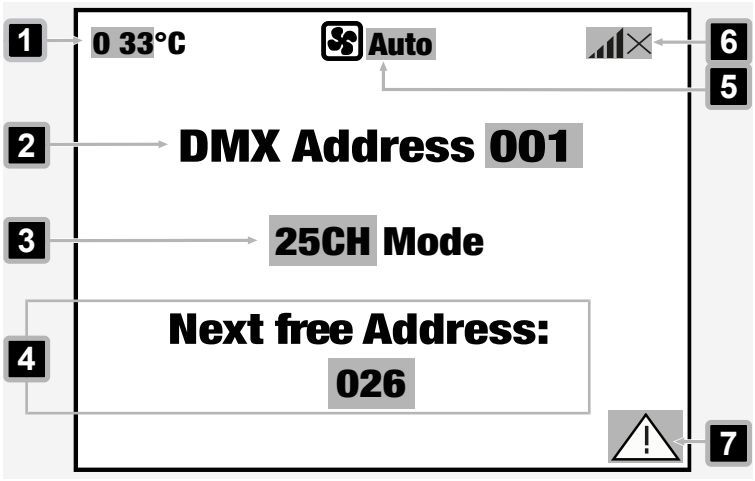

1 **°C** – Indique la température de couleur en ° C.

2 **DMX Address** – Indique l'adresse de départ DMX définie.

3 **Mode** – Indique le mode DMX sélectionné (**25CH**, **30CH**, **38CH**).

4 **Next free address:** – Indique le décalage du canal par rapport à la prochaine adresse de départ DMX disponible, en fonction du mode de canal sélectionné.

5 **W-DMX settings** – Indique l'état de la connexion DMX sans fil. (?↓ , ↯↓ , ×↓ , ↓ , ↑ , ×)

6 – Affiche le mode de ventilation sélectionné (**Auto**, **Off**, **Constant Low**, **Constant Mid**, **Constant High**)

7 ⚠ – Indique une erreur au niveau d'un ou plusieurs composants de l'appareil. Vous trouverez des informations détaillées sur les erreurs actuelles sous **Info>Error Info**.

9.5 SOUS-MENUS

9.5.1 À PROPOS DES SOUS-MENUS

Vous trouverez des explications détaillées sur tous les niveaux des sous-menus dans le guide visuel correspondant. Chaque section commence par une illustration indiquant sa position exacte dans la structure du menu, suivi de tableaux répertoriant les éléments de sous-menu disponibles.

- *Le fonctionnement des différents éléments du menu est décrit en italique* **1** .
  (S'applique au dernier élément de menu sélectionnable de chaque niveau.)
- Les réglages d'usine sont indiqués en **gras** **2** .

Exemple :

Niveau 3	Niveau 4	Description de la fonction
State	On	*Active le module sans fil* **1**
	Off **2**	*Désactive le module sans fil* **1**

9.5.2 MENU « CONTROL »

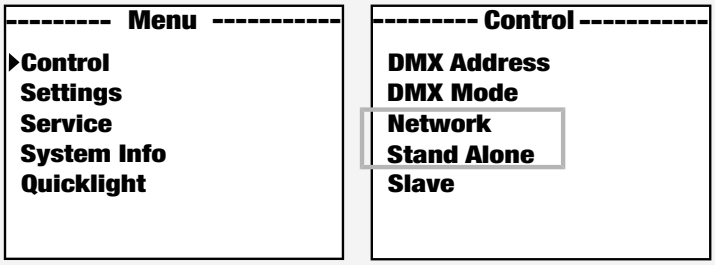

9.5.2.1 NIVEAUX DU SOUS-MENU NETWORK ART-NET

Niveau 3	Niveau 4	Niveau 5 / *Description de la fonction*	
Protocol	Artnet	*Contrôle via* Art-Net	
	sACN	*Contrôle via* sACN	
Universe	Absolute Univ.	*Définit l'univers absolu* Art-Net	*Variable selon le réseau, le sous-réseau et l'univers*
	Net	*Configure le* réseau Art-Net	*Dépend de l'univers absolu*
	Subnet	*Définit le sous-réseau* Art-Net	
	Universe	*Définit l'univers* Art-Net	
IP Address	xxx.xxx.xxx.xxx	*Définit l'adresse IP*	
Subnet Mask	xxx.xxx.xxx.xxx	*Définit le masque de sous-réseau*	
Signal Routing	**Send to XLR**	*Transmet le signal de contrôle vers* XLR Out	
	Backup by XLR	*Contrôle via* XLR *lors d'une interruption du signal réseau*	
	Receive only	*Aucune connexion entre le signal réseau et les connecteurs* XLR	

9.5.2.2 NIVEAUX DU SOUS-MENU NETWORK SACN

Niveau 3	Niveau 4	Niveau 5 / *Description de la fonction*
Protocol	Artnet	*Contrôle via* Art-Net
	sACN	*Contrôle via* sACN
Universe	Absolute Univ.	*Définit l'univers*sACN
IP Address	xxx.xxx.xxx.xxx	*Définit l'adresse IP*
Subnet Mask	xxx.xxx.xxx.xxx	*Définit le masque de sous-réseau*
Signal Routing	**Send to XLR**	*Transmet le signal de contrôle vers* XLR Out
	Backup by XLR	*Contrôle via* XLR *lors d'une interruption du signal réseau*
	Receive only	*Aucune connexion entre le signal réseau et les connecteurs* XLR

9.5.2.3 NIVEAUX DU SOUS-MENU STAND-ALONE

Niveau 3	Niveau 4	Niveau 5 / Niveau 6 / *Description de la fonction*		
Master/Alone	Master	*Transmet le signal de contrôle via* DMX OUT		
	Alone	*Ne transmet pas le signal de contrôle*		
Play Scene/Loop	Scene	Scene 1 … 8	*Sélectionne et active la scène souhaitée*	
	Loop	Loop 1 … 8	*Sélectionne et active la boucle souhaitée*	
Edit Scene	Scene 1 … 8	Pan	*Permet de configurer chaque scène individuellement. Pour activer une scène, il suffit de la sélectionner.*	
		Tilt		
		Dimmer		
		...		
Edit Loop	Loop 1 … 8	Step	1 … 8	*Sélectionne le pas 1 à 8*
		t-Step	0s … 20min	*Définit la durée du pas*
		t-Fade	0s … 20min	*Définit la durée de fondu*
		User Color/Scene	1 … 8	*Sélectionne la scène 1 à 8*

9.5.3 MENU « SETTINGS »

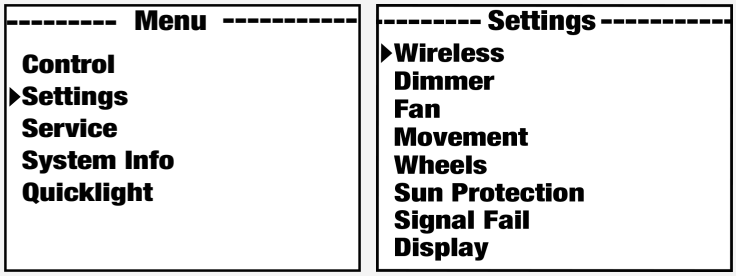

9.5.3.1 NIVEAUX DU SOUS-MENU WIRELESS

Niveau 3	Niveau 4	Niveau 5 / *Description de la fonction*
State	On	*Active le module sans fil*
	Off	*Désactive le module sans fil*
Operation mode	**Receive**	*Module sans fil = récepteur*
	Transmit CRMX	*Module sans fil = émetteur conforme à la norme* CRMX
	Transmit G4s	*Module sans fil = émetteur conforme à la norme* G4s

Niveau 3	Niveau 4	Niveau 5 / *Description de la fonction*	
	Transmit G3	*Module sans fil = émetteur conforme à la norme* G3	
Linking	Mode Receive: Receive Reset	*Réinitialise le récepteur et le met en mode d'attente de couplage*	
	Mode Transmit: Link	*Se connecte à des appareils sans fil compatibles et prêts à être appairés*	
	Mode Transmit: Unlink	*Désactive les connexions* DMX *sans fil et met le projecteur en mode d'attente d'appairage*	
Linking Key	Linking Key	*Configure la clé d'appairage*	
	CRMX Mode (disponible uniquement avec le mode de fonctionnement « Receive »)	**CRMX**	*Norme récepteur* = CRMX
		CRMX2	*Norme récepteur* = CRMX2
	CRMX Universe (disponible uniquement avec le mode de fonctionnement « Receive »)	**A** … H	*Sélectionne l'univers* CRMX *A à H*
Universe Metadata	RGB Color Code	Red Orange Yellow Green Cyan Blue Purple White	*Code* RGB *(RVB) pour l'affichage des couleurs de l'univers*
	Universe Name	*Chaîne de 16 caractères avec un nom personnalisable pour identifier l'univers*	

9.5.3.2 NIVEAUX DU SOUS-MENU « DIMMER »

Niveau 3	Niveau 4	*Description de la fonction*
Curve (courbe de gradation)	**Linear**	*L'intensité lumineuse augmente linéairement avec la valeur* DMX
	Exponential	*Règle l'intensité lumineuse avec précision à des valeurs* DMX *faibles et de manière plus approximative à des valeurs* DMX *élevées*
	Logarithmic	*Règle l'intensité lumineuse de manière approximative à des valeurs* DMX *faibles et avec plus de précision à des valeurs* DMX *élevées*
	S-Curve	*Règle l'intensité lumineuse avec précision à des valeurs* DMX *faibles et élevées et de manière plus approximative à des valeurs* DMX *moyennes*

Niveau 3	Niveau 4	*Description de la fonction*
	Halogen	*Courbe de gradation reprenant le comportement d'un filament en tungstène*
PMW Frequency	650Hz **1530Hz** 3600Hz 12kHz 18.9kHz 25kHz	*Sélectionne la fréquence* PWM des LED
Response	**LED**	*Le projecteur réagit immédiatement aux changements de la valeur* DMX
	Halogen 1kW	*Le projecteur se comporte de la même manière qu'un projecteur halogène, avec des changements progressifs de luminosité*
	Halogen 2kW	
	Halogen 5kW	

9.5.3.3 NIVEAUX DU SOUS-MENU « FAN »

Niveau 3	*Description de la fonction*
Auto	*Commande automatique des ventilateurs (régulation des ventilateurs en fonction de la valeur du variateur et de la température de l'appareil)*
Off	*Désactive les ventilateurs*
Constant Low	*Vitesse du ventilateur constante et faible, avec réduction de luminosité si nécessaire*
Constant Mid	*Vitesse du ventilateur constante et moyenne, avec réduction de luminosité si nécessaire*
Constant High	*Vitesse du ventilateur élevée et constante*

9.5.3.4 NIVEAUX DU SOUS-MENU « MOVEMENT »

Niveau 3	Niveau 4	*Description de la fonction*
Pan Reverse	On	*Inverse le sens de déplacement panoramique*
	Off	*Conserve le sens de déplacement panoramique*
Tilt Reverse	On	*Inverse le sens d'inclinaison*
	Off	*Conserve le sens d'inclinaison*
Pan Angle	**540°**	*Règle l'angle panoramique maximal à 540 °*
	630°	*Règle l'angle panoramique maximal à 630 °*
Position Feedback	**On**	*Active la correction automatique de la position*
	Off	*Désactive la correction automatique de la position*
Move in Black	On	*Noir (blackout) lorsque la lyre bouge*
	Off	*Pas de noir (blackout) lorsque la lyre bouge*

Niveau 3	Niveau 4	*Description de la fonction*
Silent Movement	On	*Ralentit les mouvements du moteur pour un fonctionnement plus silencieux*
	Off	*Désactive la fonction*
Motor Reset	**Fast**	*Effectue la procédure de réinitialisation en utilisant une amplitude de mouvement réduite, en combinaison avec les valeurs d'étalonnage Permet des mouvements de réinitialisation plus rapides et plus précis*
	Normal	*Effectue la procédure de réinitialisation sur toute l'amplitude de mouvement*

9.5.3.5 NIVEAUX DU SOUS-MENU WHEELS

Niveau 3	Niveau 4	Niveau 5 / *Description de la fonction*	
Gobo Wheel	Position	Clockwise	*La roue de gobos tourne toujours dans le sens des aiguilles d'une montre*
		Shortest way	*La roue de gobos tourne par le chemin le plus court pour atteindre la nouvelle position*
	Movement	**Snap**	*La roue de gobos se place directement sur la position centrale*
		Scroll	*La roue de gobos tourne en continu*
	Color Correction	**On**	*Corrige la dérive chromatique lors de l'utilisation de gobos (doit être définie individuellement pour chaque projecteur)*
		Off	*Désactive la correction de la dérive chromatique lors de l'utilisation de gobos*
Colour Wheel	Position	Clockwise	*La roue chromatique tourne toujours dans le sens des aiguilles d'une montre*
		Shortest way	*La roue chromatique tourne par le chemin le plus court pour atteindre la nouvelle position*
	Movement	Snap	*La roue chromatique se déplace directement vers la position centrale du gobo*
		Scroll	*La roue chromatique tourne en continu*

Niveau 3	Niveau 4	Niveau 5 / *Description de la fonction*
Move in Black	On	*Permet de provoquer un noir total pendant les mouvements du gobo et de la roue de couleurs afin de rendre les transitions invisibles*
	Off	*Laisse les mouvements des roues visibles sans déclencher de fondu au noir*

9.5.3.6 NIVEAUX DU SOUS-MENU « SUN PROTECTION »

Niveau 3	*Description de la fonction*
On	*Active le black-out et oriente les projecteurs mobiles vers le bas*
Off	*Désactive la fonction*

9.5.3.7 NIVEAUX DU SOUS-MENU « SIGNAL FAIL »

Niveau 3	*Description de la fonction*
Hold	*Conserve la dernière commande en cas de perte du signal*
Sun Protection	*Active le mode Sun Protection (protection solaire) en cas de perte de signal*
Blackout	*Active le noir en cas de perte de signal*
Fade to Black (10s)	*Passage progressif au noir en 10 secondes en cas de perte du signal*
Last Stand Alone	*Active le dernier mode de fonctionnement autonome sélectionné en cas de perte du signal*
Full	*Passe en pleine puissance en cas de perte du signal*

9.5.3.8 NIVEAUX DU SOUS-MENU « DISPLAY »

Niveau 3	Niveau 4	*Description de la fonction*
Reverse	On	*Rotation de l'affichage de 180° (par exemple, pour une installation en hauteur)*
	Off (si Auto n'est pas disponible)	*Pas de rotation de l'affichage*
	Auto	*Détection automatique de la position (montage vertical/en hauteur)*
Off Timer	Always On	*Allumé en permanence*
	Off after 20s	*Se désactive après environ 20 secondes d'inactivité*
Autolock	On after 60s	*Les commandes sont verrouillées après environ 60 secondes sans saisie (*LOCKED*). Pour déverrouiller, appuyez sur ▲ et ▼ simultanément pendant environ 5 secondes.*
	Off	*Désactive le* verrouillage automatique

9.5.4 MENU « SERVICE »

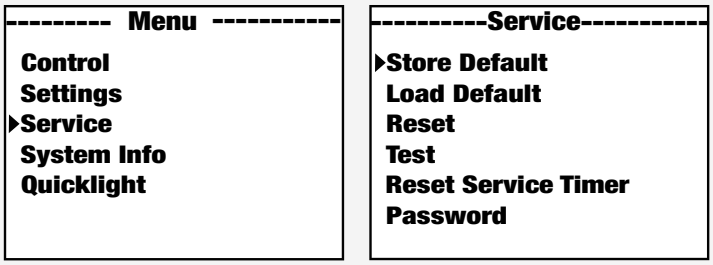

9.5.4.1 NIVEAUX DU SOUS-MENU « SERVICE FUNCTION »

Niveau 2	Niveau 3	Niveau 4	Niveau 5 / *Description de la fonction*
Store Default	User A		*Enregistre tous les réglages actuels comme préréglage de l'utilisateur A*
	User B		*Enregistre tous les réglages actuels comme préréglage de l'utilisateur B*
	User C		*Enregistre tous les réglages actuels comme préréglage de l'utilisateur C*
Load Default	Factory		*Rétablit les réglages d'usine*
	User A		*Rétablit les réglages de l'utilisateur A*
	User B		*Rétablit les réglages de l'utilisateur B*
	User C		*Rétablit les réglages de l'utilisateur C*
Reset	Pan/Tilt		*Réinitialisation des moteurs de panoramique et d'inclinaison*
	Head		*Réinitialise les moteurs de la lyre*
	CMY		*Réinitialise les moteurs CMY et ceux de la roue chromatique*
	Gobo/Animation		*Réinitialise la roue de gobos et la roue d'animations*
	Zoom/Focus		*Réinitialise les moteurs de zoom et de mise au point*
	Prism/Frost		*Réinitialise les moteurs du prisme et de Frost*
	All		*Réinitialise tous les moteurs*
Test	Test Sequence		*Séquence préprogrammée permettant de tester l'ensemble des composants*
	Stress Test		*Séquence préprogrammée permettant de tester tous les composants à charge maximale*
	Motor Test	Pan	*Active tous les moteurs individuellement avec des valeurs comprises entre 000 et 255*
		Inclinaison	
		...	

Niveau 2	Niveau 3	Niveau 4	Niveau 5 / *Description de la fonction*
Reset Service Timer	No		*Ne réinitialise pas la durée de fonctionnement depuis la dernière maintenance*
	Yes	Reset Now	*Réinitialise la durée de fonctionnement depuis la dernière maintenance*
Password	*Pour technicien de maintenance uniquement.*		

9.5.5 MENU « INFORMATIONS SYSTÈME »

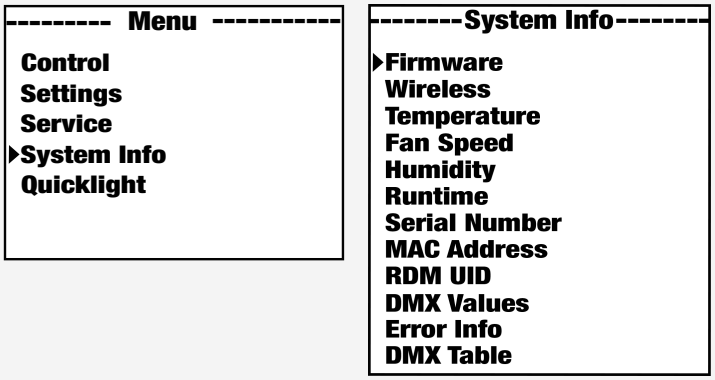

9.5.5.1 NIVEAUX DU SOUS-MENU « SYSTEM INFO »

Niveau 2	Niveau 3 / Niveau 4 / *Description de la fonction*			
Firmware	DISP	vx.x.x	*Affiche la version du micrologiciel du composant correspondant*	
	NET	vx.x.x		
	DRV	vx.x.x		
	...			
Wireless	Module		*Affiche le modèle du module sans fil*	
	Device Name		*Affiche le nom de l'appareil*	
	Version		Hardware	*Numéro de version du matériel*
			Software	*Numéro de version du logiciel*
	Link Quality		%	*Qualité de la connexion en pourcentage*
	Status		Operational	*Informations sur l'état de la connexion*
			DMX Data	
			RDM Identify	
			RF Link	
			Link State	
Temperature	LED		xxx °C / °F	*Affiche la température du composant correspondant*
	Base		xxx °C / °F	
	...			

Niveau 2	**Niveau 3 / Niveau 4 /** ***Description de la fonction***		
	Temperature unit	**°C**	*Définit l'unité de température*
		°F	
Fan Speed	Fan X	*Affiche la vitesse des ventilateurs correspondants*	
	Fan Y		
	...		
Humidity	Head	x %	*Affiche l'humidité relative en pourcentage*
	Base	X %	
Runtime	Total	xxxx h : xx m	*Durée totale de fonctionnement*
	Operation	xxxx h : xx m	*Durée d'utilisation*
	LED	xxxx h : xx m	*Durée de fonctionnement de la source lumineuse*
	Service	xxxx h : xx m	*Durée de fonctionnement après réinitialisation de la durée de fonctionnement depuis la dernière maintenance*
Serial Number	*Affiche le numéro de série de l'appareil*		
MAC Address	xx:xx:xx:xx:xx:xx	*Adresse MAC*	
RDM UID	RDM Unique Identifier		
DMX Values	*Affiche les valeurs* DMX *présentes*		
Error Info	*Affiche un message d'erreur en cas de dysfonctionnement*		
DMX Table	*Affiche les tableaux des modes* DMX		

10 MISE À JOUR DU MICROLOGICIEL



Mettez à jour le micrologiciel de votre appareil à l'aide d'un programme de mise à jour dédié.

Le processus de mise à jour nécessite :

- CLIREMOTE

> L'appareil est livré avec des instructions détaillées et le câble nécessaire pour effectuer la mise à jour logicielle.

Vous trouverez ici de plus amples informations ainsi que les modalités de commande :
UNICON® – Télécommande pour appareils DMX

11 MAINTENANCE

11.1 MAINTENANCE DES PRODUITS



ATTENTION

Tension secteur

Risque de choc électrique

a. Avant d'effectuer des travaux d'entretien sur l'appareil, déconnectez-le sur tous ses contacts électriques.



Avis

Dommages à l'appareil et annulation de la garantie.

a. Pour le nettoyage, ne pas utiliser de produits nettoyants, de désinfectants, d'alcool ou d'agents ayant un effet abrasif.

Effectuez régulièrement les mesures d'entretien énumérées ci-dessous. La fréquence de nettoyage dépend de l'environnement dans lequel vous utilisez le produit. Les environnements humides ou sales peuvent entraîner une augmentation de l'encrassement et de l'usure.

INSPECTION VISUELLE

Vérifiez les points suivants avant d'utiliser l'appareil.

- ⚠ **AVERTISSEMENT ! Risque d'électrocution.** Vérifiez que les câbles d'alimentation ne sont pas endommagés ou que le matériau n'est pas fatigué.
- Vérifiez que toutes les entrées et sorties d'air ne sont pas endommagées et qu'il n'y a pas de dépôts de poussière ou de saleté.
- Vérifiez que toutes les vis et tous les couvercles extérieurs ne sont pas corrodés, endommagés ou excessivement usés.
- Vérifiez que tous les connecteurs et les capuchons d'étanchéité en caoutchouc ne sont pas endommagés et qu'il n'y a pas de poussière ou de dépôts de saleté.
- ⚠ **AVERTISSEMENT ! Risque de chute d'objets.** Vérifiez que toutes les vis, fixations et points d'ancrage sont bien serrés.

NETTOYAGE

- Nettoyez la surface du boîtier avec un chiffon en coton non pelucheux propre et humide. Essuyez l'excès d'humidité.
- ! **AVIS ! N'utilisez pas d'air comprimé.** Nettoyez les entrées et sorties d'air des dépôts de poussière et de saleté à l'aide d'un chiffon en coton non pelucheux, propre et humide.
- Nettoyez tous les contacts des prises et embases de la poussière et de la saleté à l'aide d'un chiffon de coton sec.
- Nettoyez votre enceinte tous les mois à l'aide d'un chiffon en coton non pelucheux, propre et humide, imbibé d'une solution à parts égales d'eau et de détergent doux. N'utilisez pas d'alcool, de solvants ou de produits abrasifs.

REMPLACEMENT DES GOBOS

⚠ **ATTENTION ! Les gobos ne peuvent être remplacés que par du personnel qualifié.**

11.2 STOCKAGE DE L'APPAREIL

Rangez l'enceinte uniquement dans un environnement sec et propre. Si vous stockez l'appareil démonté, utilisez des housses, des sacs et des étuis de protection spéciaux. Vous trouverez divers accessoires pour votre produit dans la boutique Adam Hall (https://www.adamhall.com/shop).

12 RÉPARATION



ATTENTION

N'essayez pas de réparer l'appareil vous-même.

a. Les travaux de réparation ne doivent être effectués que par du personnel spécialisé autorisé par le fabricant.

b. Si votre appareil est endommagé ou nécessite une réparation, contactez le service clientèle d'Adam Hall.

13 MISE AU REBUT

13.1 ÉLIMINATION DES EMBALLAGES



1. Les matériaux d'emballage peuvent être recyclés selon les méthodes d'élimination habituelles.
2. Veillez à trier les emballages conformément aux lois sur la mise au rebut et aux réglementations sur le recyclage en vigueur dans votre pays.

13.2 MISE AU REBUT DES APPAREILS



1. Cet appareil relève de la directive européenne sur les déchets d'équipements électriques et électroniques, telle que modifiée. Directive DEEE relative aux déchets d'équipements électriques et électroniques. Ne mettez pas les appareils usagés au rebut avec les ordures ménagères. L'appareil usagé doit être éliminé par une entreprise de traitement agréée ou une déchetterie municipale. Respectez la réglementation en vigueur dans votre pays.
2. Respectez toute la législation relative à l'élimination des déchets applicable dans votre pays.
3. Les particuliers peuvent obtenir des informations sur les options d'élimination respectueuses de l'environnement auprès du vendeur du produit ou des autorités régionales compétentes.
4. Les revendeurs sont souvent légalement tenus de reprendre gratuitement les articles.
5. Les appareils usagés contenant des substances nocives sont signalés par une étiquette avec le symbole d'une poubelle barrée.
6. Vous trouverez des informations à jour relatives au taux de collecte sur le site web suivant : *https://environment.ec.europa.eu/* Recherchez le terme suivant : waste-electrical-and-electronic-equipment-weee.

OPUS® H6IP

IP65 Hybrid Moving Head
DMX CONTROL TABLE



NOTICE

EN: After the adjustments have been made, set the value to 000 to avoid disturbance by endless function call.

DE: Nachdem die Einstellungen vorgenommen wurden, stellen Sie den Wert auf 000 ein, um Störungen durch endlosen Funktionsaufruf zu vermeiden.

FR: Une fois les ajustements effectués, réglez la valeur sur 000 pour éviter les perturbations par appel de fonction sans fin.

ES: Después de realizar los ajustes, establezca el valor en 000 para evitar perturbaciones mediante una llamada de función sin fin.

PL: Po dokonaniu ustawień ustaw wartość na 000, aby uniknąć zakłóceń przez niekończące się wywołanie funkcji.

IT: Dopo aver effettuato le regolazioni, impostare il valore su 000 per evitare disturbi causati da una chiamata a funzione infinita.

25CH Basic	30CH Standard	38CH Extended			
Channel	**Channel**	**Channel**	**Function**	**Values**	
1	1	1	Pan	000 - 255	0 % ... 100 %
2	2	2	Pan fine	000 - 255	
3	3	3	Infinite Pan	000 - 041	No function
				042 - 082	Pan range 0 ... 360
				083 - 168	Pan rotation fast to slow
				169 - 169	Pan rotation stop
				170 - 255	Pan rotation slow to fast (backwards)
4	4	4	Tilt	000 - 255	0 % ... 100 %
5	5	5	Tilt fine	000 - 255	
6	6	6	Dimmer	000 - 255	0 % ... 100 %
	7	7	Dimmer fine	000 - 255	
7	8	8	Strobe Functions	000 - 005	Open
				006 - 010	Closed
				011 - 022	Ramp up/down slow to fast
				023 - 033	Ramp up/down random slow to fast
				034 - 045	Ramp up slow to fast
				046 - 056	Ramp up random slow to fast
				057 - 068	Ramp down slow to fast
				069 - 079	Ramp down random slow to fast
				080 - 102	Random strobe effect slow to fast
				103 - 127	Strobe break effect 5 s ... 1 s (short burst with break)
				128 - 250	Strobe slow to fast (< 1 Hz ... 20 Hz)
				251 - 255	Open
				000 - 005	All segments on
				006 - 128	Fade sparkle FX in 0 ... 100 %

OPUS® H6IP

IP65 Hybrid Moving Head
DMX CONTROL TABLE

		9	LED-segment Dim	129	-	137	Only LED segment 1 on
				138	-	146	Only LED segment 2 on
				147	-	155	Only LED segment 3 on
				156	-	164	Only LED segment 4 on
				165	-	173	Only LED segment 1 & 2 on
				174	-	182	Only LED segment 2 & 3 on
				183	-	191	Only LED segment 3 & 4 on
				192	-	200	Only LED segment 1 & 4 on
				201	-	209	Only LED segment 1 & 3 on
				210	-	218	Only LED segment 2 & 4 on
				219	-	227	Only LED segment 1. 2 & 3 on
				228	-	236	Only LED segment 2. 3 & 4 on
				237	-	245	Only LED segment 1. 3 & 4 on
				246	-	255	Only LED segment 1. 2 & 4 on
		10	Sparkle FX	000	-	005	No function
				006	-	036	Chaser 1 jump (slow to fast)
				037	-	067	Chaser 2 jump (slow to fast)
				068	-	098	Chaser 3 jump (slow to fast)
				099	-	129	Chaser 4 jump (slow to fast)
				130	-	160	Chaser 1 fade (slow to fast)
				161	-	191	Chaser 2 fade (slow to fast)
				192	-	222	Chaser 3 fade (slow to fast)
				223	-	255	Chaser 4 fade (slow to fast)
8	9	11	Cyan	000	-	255	0 % ... 100 %
		12	Cyan fine	000	-	255	
9	10	13	Magenta	000	-	255	0 % ... 100 %
		14	Magenta fine	000	-	255	
10	11	15	Yellow	000	-	255	0 % ... 100 %
		16	Yellow fine	000	-	255	
11	12	17	CTO	000	-	255	0 % ... 100 %
		18	CTO fine	000	-	255	
12	13	19	Colour Wheel	000	-	000	Open
				001	-	020	Open to Deep Red
				021	-	021	Deep Red
				022	-	041	Deep Red to Medium Blue
				042	-	042	Medium Blue
				043	-	062	Medium Blue to Deep Green
				063	-	063	Deep Green
				064	-	083	Deep Green to Pink
				084	-	084	Pink
				085	-	104	Pink to High CRI
				105	-	105	High CRI
				106	-	125	High CRI to Amber
				126	-	126	Amber
				127	-	146	Amber to CTO 3200 K

				147	-	147	CTO 3200 K
				148	-	167	CTO 3200 K to Deep Blue
				168	-	168	Deep Blue
				169	-	188	Deep Blue to open
				189	-	192	Open
				193	-	223	Colour wheel rotation fast to slow
				224	-	224	Colour wheel rotation stop
				225	-	255	Colour wheel rotation slow to fast (backwards)
13	**14**	**20**	Gobo Wheel 1	000	-	005	Open
				006	-	021	Open -> Gobo 1
				022	-	022	Gobo 1
				023	-	038	Gobo 1 -> Gobo 2
				039	-	039	Gobo 2
				040	-	055	Gobo 2 -> Gobo 3
				056	-	056	Gobo 3
				057	-	072	Gobo 3 -> Gobo 4
				073	-	073	Gobo 4
				074	-	089	Gobo 4 -> Gobo 5
				090	-	090	Gobo 5
				091	-	106	Gobo 5 -> Gobo 6
				107	-	107	Gobo 6
				108	-	123	Gobo 6 -> Gobo 7
				124	-	124	Gobo 7
				125	-	140	Gobo 7 -> open
				141	-	142	Open
				143	-	149	Gobo 1 shake (slow -> fast)
				150	-	156	Gobo 2 shake (slow -> fast)
				157	-	163	Gobo 3 shake (slow -> fast)
				164	-	170	Gobo 4 shake (slow -> fast)
				171	-	177	Gobo 5 shake (slow -> fast)
				178	-	184	Gobo 6 shake (slow -> fast)
				185	-	191	Gobo 7 shake (slow -> fast)
				192	-	192	Open
				193	-	223	Gobo wheel rotation fast to slow
				224	-	224	Gobo wheel rotation stop
				225	-	255	Gobo wheel rotation slow to fast (backwards)
14	**15**	**21**	Gobo Wheel 1 Gobo Position	000	-	128	Gobo position 0° ... 540°
				129	-	191	Gobo rotation fast to slow
				192	-	192	Gobo rotation stop
				193	-	255	Gobo rotation slow to fast (backwards)
	16	**22**	Gobo Wheel 1 Gobo Position fine	000	-	255	Gobo position fine
				000	-	005	Open
				006	-	011	Open -> Gobo 1

OPUS® H6IP

IP65 Hybrid Moving Head
DMX CONTROL TABLE

				012	-	012	Gobo 1
				013	-	018	Gobo 1 -> Gobo 2
				019	-	019	Gobo 2
				020	-	025	Gobo 2 -> Gobo 3
				026	-	026	Gobo 3
				027	-	032	Gobo 3 -> Gobo 4
				033	-	033	Gobo 4
				034	-	039	Gobo 4 -> Gobo 5
				040	-	040	Gobo 5
				041	-	046	Gobo 5 -> Gobo 6
				047	-	047	Gobo 6
				048	-	053	Gobo 6 -> Gobo 7
				054	-	054	Gobo 7
				055	-	060	Gobo 7 -> Gobo 8
				061	-	061	Gobo 8
				062	-	067	Gobo 8 -> Gobo 9
				068	-	068	Gobo 9
				069	-	074	Gobo 9 -> Gobo 10
				075	-	075	Gobo 10
				076	-	081	Gobo 10 -> Gobo 11
				082	-	082	Gobo 11
				083	-	088	Gobo 11 -> Gobo 12
15	**17**	**23**	Gobo Wheel 2	089	-	089	Gobo 12
				090	-	095	Gobo 12 -> Gobo 13
				096	-	096	Gobo 13
				097	-	102	Gobo 13 -> Gobo 14
				103	-	103	Gobo 14
				104	-	109	Gobo 14 -> open
				110	-	131	Open
				132	-	135	Gobo 1 shake (slow -> fast)
				136	-	139	Gobo 2 shake (slow -> fast)
				140	-	143	Gobo 3 shake (slow -> fast)
				144	-	147	Gobo 4 shake (slow -> fast)
				148	-	151	Gobo 5 shake (slow -> fast)
				152	-	155	Gobo 6 shake (slow -> fast)
				156	-	159	Gobo 7 shake (slow -> fast)
				160	-	163	Gobo 8 shake (slow -> fast)
				164	-	167	Gobo 9 shake (slow -> fast)
				168	-	171	Gobo 10 shake (slow -> fast)
				172	-	175	Gobo 11 shake (slow -> fast)
				176	-	179	Gobo 12 shake (slow -> fast)
				180	-	183	Gobo 13 shake (slow -> fast)
				184	-	187	Gobo 14 shake (slow -> fast)
				188	-	192	Gobo open
				193	-	223	Gobo wheel rotation fast to slow

OPUS® H6IP

IP65 Hybrid Moving Head

DMX CONTROL TABLE

				224	-	224	Gobo wheel rotation stop
				225	-	255	Gobo wheel rotation slow to fast (backwards)
16	**18**	**24**	Zoom	000	-	255	Narrow to wide
		25	Zoom fine	000	-	255	
17	**19**	**26**	Focus	000	-	255	0 % ... 100 %
	20	**27**	Focus fine	000	-	255	
	21	**28**	Auto Focus	000	-	005	No function
				006	-	036	3 m
				037	-	067	5 m
				068	-	098	10 m
				099	-	129	15 m
				130	-	160	20 m
				161	-	191	30 m
				192	-	222	50 m
				223	-	255	100 m
	22	**29**	Auto Focus Adjust	000	-	255	Auto focus adjustment
18	**23**	**30**	Effect Selection 1	000	-	005	Off
				006	-	128	8 x circular prism
				129	-	255	2 x linear prism
19	**24**	**31**	Effect 1 Rotation	000	-	128	Position 0° ... 540°
				129	-	191	Rotation fast to slow
				192	-	192	Rotation stop
				193	-	255	Rotation slow to fast (backwards)
20	**25**	**32**	Effect Selection 2	000	-	005	Off
				006	-	128	6 x linear prism
				129	-	255	Ovalizer
21	**26**	**33**	Effect 2 Rotation	000	-	128	Position 0° ... 540°
				129	-	191	Rotation fast to slow
				192	-	192	Rotation stop
				193	-	255	Rotation slow to fast (backwards)
22	**27**	**34**	Frost	000	-	000	Off
				001	-	127	Light frost 0 % ... 100 %
				128	-	128	Off
				129	-	255	Heavy frost 0 % ... 100 %
23	**28**	**35**	Animation Wheel	000	-	255	Animation wheel in 0 ... 100 %
24	**29**	**36**	Animation Wheel Rotation	000	-	128	Animation wheel position 0° ... 540°
				129	-	191	Animation wheel rotation fast to slow
				192	-	192	Animation wheel rotation stop
				193	-	255	Animation wheel rotation slow to fast (backwards)
				000	-	005	No function
				006	-	006	No function
				007	-	007	Dimmer curve linear
				008	-	008	Dimmer curve exponential
				009	-	009	Dimmer curve logarithmic

OPUS® H6IP

IP65 Hybrid Moving Head
DMX CONTROL TABLE

010	-	010	Dimmer curve S-curve
011	-	011	Dimmer curve halogen
012	-	016	Spare
017	-	017	No function
018	-	018	PWM 650 Hz
019	-	019	PWM 1530 Hz
020	-	020	PWM 3600 Hz
021	-	021	PWM 12 kHz
022	-	022	PWM 18.9 kHz
023	-	023	PWM 25 kHz
024	-	028	Spare
029	-	029	Dimmer response LED
030	-	030	Halogen 1 kW
031	-	031	Halogen 2 kW
032	-	032	Halogen 5 kW
033	-	037	Spare
038	-	038	No function
039	-	039	No function
040	-	044	Spare
045	-	045	No function
046	-	046	No function
047	-	047	No function
048	-	048	No function
049	-	049	No function
050	-	050	No function
051	-	051	No function
052	-	056	Spare
057	-	057	No function
058	-	058	No function
059	-	059	No function
060	-	060	No function
061	-	061	No function
062	-	066	Spare
067	-	067	No function
068	-	068	No function
069	-	069	No function
070	-	070	No function
071	-	071	No function
072	-	072	No function
073	-	077	Spare
078	-	078	No function
079	-	079	No function
080	-	084	Spare
085	-	085	No function
086	-	086	Fan auto

OPUS® H6IP

IP65 Hybrid Moving Head
DMX CONTROL TABLE

				087	-	087	Fan off
				088	-	088	Fan constant low
				089	-	089	Fan constant mid
				090	-	090	Fan constant high
				091	-	095	Spare
				096	-	096	No function
				097	-	097	Invert pan on
				098	-	098	Invert pan off
				099	-	099	Invert tilt on
				100	-	100	Invert tilt off
				101	-	101	Pan angle 540°
				102	-	102	Pan angle 630°
				103	-	103	Position feedback on
				104	-	104	Position feedback off
				105	-	105	Blackout while P/T moving on
				106	-	106	Blackout while P/T moving off
				107	-	107	Silent movement on
				108	-	108	Silent movement off
				109	-	109	Motor reset fast
				110	-	110	Motor reset normal
				111	-	111	No function
				112	-	112	No function
				113	-	117	Spare
				118	-	118	No function
				119	-	119	Gobo wheel shortest way
				120	-	120	Gobo wheel clockwise
			Device settings	121	-	121	Gobo wheel snap
25	**30**	**37**	(hold value for	122	-	122	Gobo wheel scroll
			3 seconds)	123	-	123	Gobo colour correction on
				124	-	124	Gobo colour correction off
				125	-	129	Spare
				130	-	130	Colour wheel shortest way
				131	-	131	Colour wheel clockwise
				132	-	132	Colour wheel snap
				133	-	133	Colour wheel scroll
				134	-	138	Spare
				139	-	139	Blackout while wheels moving on
				140	-	140	Blackout while wheels moving off
				141	-	141	No function
				142	-	142	No function
				143	-	147	Spare
				148	-	148	No function
				149	-	149	Sun protection on
				150	-	150	Sun protection off
				151	-	151	Sleep mode on

OPUS® H6IP

IP65 Hybrid Moving Head
DMX CONTROL TABLE

152	-	152	Sleep mode off/wake up
153	-	157	Spare
158	-	158	No function
159	-	159	No function
160	-	160	No function
161	-	161	No function
162	-	162	No function
163	-	167	Spare
168	-	168	No function
169	-	169	Display always on
170	-	170	Display off after 20 s
171	-	171	Display lock on
172	-	172	Display lock off
173	-	177	Spare
178	-	178	No function
179	-	179	No function
180	-	180	No function
181	-	181	No function
182	-	182	No function
183	-	187	Spare
188	-	188	No function
189	-	189	No function
190	-	190	No function
191	-	191	No function
192	-	192	No function
193	-	197	Spare
198	-	198	No function
199	-	199	Store user default A
200	-	200	Store user default B
201	-	201	Store user default C
202	-	202	Load factory defaults
203	-	203	Load user default A
204	-	204	Load user default B
205	-	205	Load user default C
206	-	210	Spare
211	-	211	No function
212	-	212	Reset pan / tilt
213	-	213	Reset head
214	-	214	Reset CMY/CW
215	-	215	Reset Gobo/animation
216	-	216	Reset zoom/focus
217	-	217	No function
218	-	218	Reset prism/frost
219	-	219	Reset all
220	-	224	Spare

				225	-	225	No function
				226	-	226	Record user scene 1
				227	-	227	Record user scene 2
				228	-	228	Record user scene 3
				229	-	229	Record user scene 4
				230	-	230	Record user scene 5
				231	-	231	Record user scene 6
				232	-	232	Record user scene 7
				233	-	233	Record user scene 8
				234	-	238	Spare
				239	-	239	No function
				240	-	244	Spare
				245	-	249	Spare
				250	-	254	Spare
				255	-	255	No function
		38	Fan Control	000	-	005	Read from menu
				006	-	011	Auto
				012	-	017	Off
				018	-	023	Constant low
				024	-	029	Constant medium
				030	-	035	Constant high
				036	-	154	Spare - read from menu
				155	-	255	Manual mode from 0 % ... 100 %

INDEX

A

Alimentation 28
Art-Net 37
  Sous-menu 37

C

Câble secteur 28
Connexion
  Alimentation 28
Customer Service 7

D

Déconnexion du secteur 28
Dimmer
  Sous-menu 39
Display
  Sous-menu 42
DMX
  Adresse de départ 30
  Technologie 20

F

Fan
  Sous-menu 40

M

Mode autonome 32
Mode esclave 32
Movement
  Sous-menu 40

N

Navigation 29
Nettoyage 47
Network 37
Network sACN
  Sous-menu 37

P

powerCON® 28

Q

Quicklight 35

S

Signal Fail
  Sous-menu 42
Stand-Alone
  Sous-menu 38
Stockage 48
Sun protection 42
  Sous-menu 42
Support en oméga 26

W

Wireless
  Sous-menu 38

cameo

9007199703913227