ISTRUZIONI PER L'USO

cameo

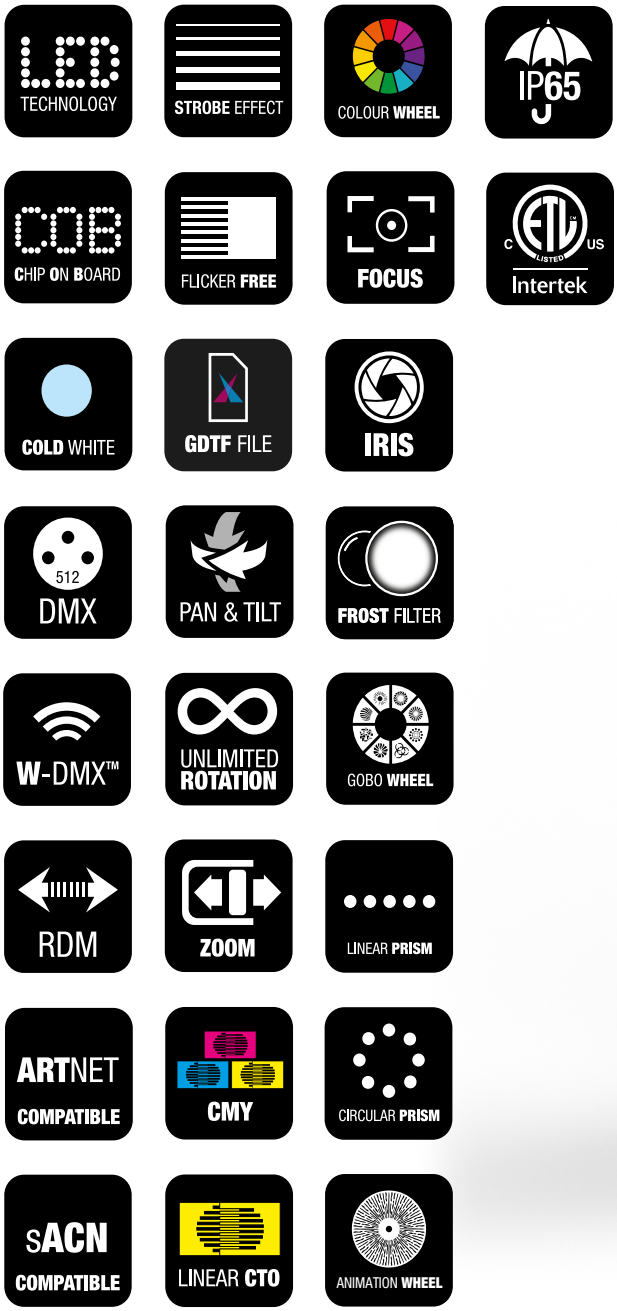



OPUS® H6 IP

TESTA MOBILE IBRIDA IP65

CLOH6IP;

it-IT

INDICE

1 VERSIONE E REVISIONI DEL DOCUMENTO 6

2 INTRODUZIONE 7

2.1 Ottima scelta! 7

2.2 Contatti 7

2.3 Link al centro di download 7

2.4 Convenzioni di visualizzazione in questo manuale d'istruzioni 8

3 CONFORMITÀ DEL PRODOTTO 9

3.1 Dichiarazione del produttore 9

3.2 Dichiarazione di conformità 9

4 ISTRUZIONI DI SICUREZZA 10

4.1 Uso previsto 10

4.2 Spiegazione dei simboli di sicurezza e di avvertenza 10

4.3 Struttura dei messaggi di avvertenza 11

4.4 Sicurezza generale 11

4.5 Sicurezza elettrica 12

4.6 Sicurezza fisica 13

4.7 Sicurezza fotobiologica 13

4.8 Sicurezza termica 13

4.9 Sicurezza wireless 13

4.10 Sicurezza del dispositivo 14

5 DESCRIZIONE DEL PRODOTTO 15

5.1 Panoramica del prodotto 15

5.2 Dati tecnici 15

5.3 Interfaccia utente 17

5.3.1 Panoramica del pannello frontale 17

5.3.2 Panoramica del pannello posteriore 18

6 INFORMAZIONI GENERALI 19

6.1 Tecnologia DMX 19

6.1.1 Standard DMX 19

6.1.2 Collegamento DMX 19

6.1.2.1 Collegamento di più proiettori 19

6.1.3 Assegnazione dei pin 19

6.1.4 Terminatori DMX 20

6.1.5 Adattatori DMX 20
6.2 Spiegazione della classificazione IP 20
7 PREPARAZIONE 22
7.1 Materiale fornito in dotazione 22
7.2 Trasporto 22
7.2.1 Utilizzo degli incassi laterali o delle maniglie della base per il trasporto 22
7.2.2 Sblocco del fermo del giro verticale 23
7.2.3 Sblocco del fermo del giro orizzontale 23
7.2.4 Bloccaggio del fermo del giro verticale 24
7.2.5 Bloccaggio del fermo del giro orizzontale 24
8 INSTALLAZIONE 25
8.1 Panoramica sul meccanismo di montaggio a staffa Omega 25
8.2 Montaggio delle staffe Omega 25
9 FUNZIONAMENTO 27
9.1 Alimentatore 27
9.1.1 Collegamento di un cavo di alimentazione di rete 27
9.1.2 Scollegamento di un cavo di alimentazione di rete 27
9.2 Navigazione nel dispositivo 28
9.2.1 Utilizzo del pannello di controllo 28
9.2.2 Attivazione / disattivazione del blocco automatico 28
9.2.3 Utilizzo del display a batteria 29
9.3 Configurazione del dispositivo 29
9.3.1 Impostazione dell'indirizzo iniziale DMX 29
9.3.2 Impostazione della modalità DMX 30
9.3.3 Configurazione della rete 30
9.3.4 Impostazione dell'indirizzo IP 30
9.3.5 Impostazione della maschera di sottorete 31
9.3.6 Impostazione della modalità Stand-Alone 31
9.3.7 Impostazione della modalità Slave 32
9.3.8 Modalità SLAVE estesa 32
9.3.8.1 Configurazione per un effetto di luci in movimento 32
9.3.8.2 Configurazione per un effetto di luci in movimento con il master e il primo slave sincronizzati 32
9.3.9 Accoppiamento di un ricevitore DMX wireless a un trasmettitore 33
9.3.10 Informazioni sul codice di collegamento (Linking Key) 33
9.3.11 Accoppiamento di un ricevitore DMX wireless a un trasmettitore tramite codice di collegamento 33

9.3.12 Scollegamento di un ricevitore DMX wireless da un trasmettitore 34
9.3.13 Configurazione di Quicklight 34
9.4 Panoramica del display principale 35
9.5 Sottomenu 35
9.5.1 I sottomenu 35
9.5.2 Menu Control 36
9.5.2.1 Livelli di sottomenu della rete Art-Net 36
9.5.2.2 Livelli di sottomenu Network > sACN 36
9.5.2.3 Livelli di sottomenu Stand-alone 37
9.5.3 Menu Settings 37
9.5.3.1 Livelli del sottomenu Wireless 37
9.5.3.2 Livelli del sottomenu Dimmer 38
9.5.3.3 Livelli del sottomenu Fan (Ventola) 39
9.5.3.4 Livelli del sottomenu Movement (Movimento) 39
9.5.3.5 Livelli del sottomenu ruote 40
9.5.3.6 Livelli del sottomenu Sun Protection (Protezione solare) 41
9.5.3.7 Livelli del sottomenu Signal Fail (Errore di segnale) 41
9.5.3.8 Livelli del sottomenu Display 41
9.5.4 Menu Service (Servizio) 41
9.5.4.1 Livelli del sottomenu Service (Servizio) 42
9.5.5 Menu System Info (Informazioni di sistema) 43
9.5.5.1 Livelli del sottomenu System Info (Informazioni di sistema) 43
10 AGGIORNAMENTO DEL FIRMWARE 45
11 MANUTENZIONE 46
11.1 Manutenzione del prodotto 46
11.2 Conservazione del dispositivo 47
12 RIPARAZIONE 48
13 SMALTIMENTO 49
13.1 Smaltimento degli imballaggi 49
13.2 Smaltimento del dispositivo 49
14 DMX CONTROL TABLE 50
INDICE 59

1 VERSIONE E REVISIONI DEL DOCUMENTO

Versione	Data	Modifiche apportate
v1.0	05/2026	Versione originale

2 INTRODUZIONE

2.1 OTTIMA SCELTA!

Questo prodotto è stato sviluppato e realizzato secondo i più alti standard di qualità, per garantire molti anni di funzionamento senza problemi. Ulteriori informazioni sul Cameo è disponibile sul nostro sito web: www.cameolight.com

2.2 CONTATTI

	Sede centrale di Adam Hall GmbH	Servizio clienti
E-mail	info@adamhall.com	customerservice@adamhall.com
Telefono	+49 6081 9419-0	+49 6081 941973-0
Via	Adam-Hall-Str. 1	Adam-Hall-Str. 1
CAP / Città	61267 Neu-Anspach	61267 Neu-Anspach
Sito web	*www.adamhall.com*	*www.adamhall.com*

2.3 LINK AL CENTRO DI DOWNLOAD

Alcune informazioni, come i dati CAD o i dati tecnici, possono essere scaricate dal centro di download. Scansionare il codice QR o fare clic sul link per scaricare queste informazioni:

2.4 CONVENZIONI DI VISUALIZZAZIONE IN QUESTO MANUALE D'ISTRUZIONI

In questo manuale, in alcuni contesti vengono utilizzati simboli grafici e icone. Di seguito è riportata una tabella con le spiegazioni e i casi d'uso dei simboli grafici e delle icone.

Icona / Simbolo	Designazione	Contesto	Spiegazione / Esempio
✓	**Prerequisite**	Attività	Si utilizza nelle attività per indicare un prerequisito che deve essere soddisfatto prima di iniziare l'attività.
⇨	**Result / Intermediate Result**	Attività	Si utilizza nelle attività per indicare un risultato o un risultato intermedio di una fase in un'azione.
1 Fase **a)** Sottofase	**1 Action Step** **a) Substep**	Attività	Si utilizza nelle attività per indicare le fasi e le sottofasi di un'azione.
1	**Callout**	Grafica; attività	Riferimento testo-immagine o etichettatura di alcune funzioni sul dispositivo
[...]	**Value range indicator**	Dati tecnici; paragrafi; elenchi	Indica l'intervallo di un valore, per es. "Rapporto di compressione **1:1...20:1**". Si utilizza soprattutto in tabelle o richiami.
*	**Asterisk**	Paragrafi; tabelle	Rimanda a informazioni aggiuntive in una nota a piè di pagina.
Il LED **LIM** si accende	**General User Interface element**	Paragrafi; attività; tabelle; elenchi	Le parole in questo formato rappresentano elementi grafici dell'interfaccia utente sul dispositivo.
Pulsante **PAGE**	**Key / Button**	Paragrafi; attività; tabelle; elenchi	Le parole in questo formato rappresentano i comandi sul dispositivo.
`<nome>`	**User input**	Paragrafi; attività; tabelle; elenchi	Le parole in questo formato rappresentano input utente obbligatori.
https://adamhall.com	**Weblink**	Paragrafi; tabelle; elenchi	Link esterno a un sito web

3 CONFORMITÀ DEL PRODOTTO

3.1 DICHIARAZIONE DEL PRODUTTORE

Adam Hall offre una garanzia del produttore volontaria, “convenzionale”, della durata di due anni e valevole in tutta Europa. Il periodo di garanzia legale non è influenzato dalla garanzia convenzionale.
Dalla pagina Service Portal di Adam Hall si accede al **Download Centre**:
https://portal.adamhall.com/
Le nostre attuali condizioni di garanzia dettagliate e la limitazione di responsabilità sono riportate nella sezione **Service & Regulations**.
Per richiedere la garanzia di un prodotto, rivolgersi a:
Adam Hall GmbH, Adam-Hall-Str. 1, 61267 Neu-Anspach
customerservice@adamhall.com
0049 (0)6081 / 9419-1000

3.2 DICHIARAZIONE DI CONFORMITÀ

DICHIARAZIONE DI CONFORMITÀ UE

CE

Adam Hall GmbH conferma che questo prodotto soddisfa le seguenti linee guida (ove applicabili):

- Direttiva LVD (bassa tensione, 2014/35/UE)
- Direttiva EMC (2014/30/UE)
- RoHS (2011/65/UE)
- RED (2014/53/UE)

Le dichiarazioni di conformità per i prodotti soggetti alle direttive LVD, EMC, RoHS possono essere richieste a info@adamhall.com. Le dichiarazioni di conformità per i prodotti soggetti alla direttiva RED possono essere scaricate dalla pagina *http://www.adamhall.com/compliance*.

4 ISTRUZIONI DI SICUREZZA

4.1 USO PREVISTO

OPUS® H6 IP è un dispositivo di illuminazione motorizzato progettato per generare una potenza luminosa regolabile e movimenti in contesti legati agli eventi e all'intrattenimento.
Questo prodotto è stato sviluppato per l'uso professionale nel campo della tecnologia degli eventi ed è destinato esclusivamente a utenti qualificati e con conoscenze specialistiche in materia di tecnologia degli eventi.
Il dispositivo è concepito per applicazioni mobili, non per installazioni fisse.
Il dispositivo è destinato solo all'uso temporaneo in esterni.
Non è adatto all'uso domestico.
Non utilizzare il prodotto in condizioni di esercizio diverse da quelle indicate nel manuale d'istruzioni alla sezione Dati tecnici. È esclusa la responsabilità per danni a persone e cose causati da uso improprio.
Questo prodotto non è adatto a bambini e persone con ridotte capacità fisiche, sensoriali o mentali o con mancanza di esperienza e conoscenza.

4.2 SPIEGAZIONE DEI SIMBOLI DI SICUREZZA E DI AVVERTENZA

I seguenti simboli di sicurezza e di avvertenza sono riportati sul dispositivo, sul manuale d'uso o sulla confezione:


Questo simbolo indica che è necessario leggere il manuale d'uso completo prima di utilizzare il prodotto.


Questo simbolo indica una situazione di pericolo generale.


Questo simbolo indica pericoli che possono causare scosse elettriche.


Questo simbolo indica pericoli causati da superfici calde.


Questo simbolo indica pericolo di inciampo.


Questo simbolo indica pericoli dovuti a sostanze corrosive


Questo simbolo indica pericoli dovuti a sostanze tossiche


Questo simbolo indica pericoli dovuti a perdite delle batterie.


Questo simbolo indica il pericolo di schiacciamento.


Questo simbolo indica pericoli dovuti a carichi sospesi.



Questo simbolo indica pericoli dovuti a radiazioni ottiche.



Questo simbolo indica che non si deve guardare o fissare la sorgente luminosa.

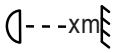

Questo simbolo indica la distanza minima in metri (m) tra il corpo luminoso e la superficie illuminata. Il valore relativo a questo dispositivo è reperibile alla voce Dati tecnici nel manuale d'istruzioni completo ed è impresso sull'alloggiamento del dispositivo stesso.



Questo simbolo indica che il prodotto non è adatto all'uso domestico.



Questo simbolo indica suggerimenti utili o informazioni aggiuntive.

4.3 STRUTTURA DEI MESSAGGI DI AVVERTENZA

In questo manuale d'istruzioni, la struttura dei messaggi di avvertenza consiste in: un simbolo di sicurezza, una parola di segnalazione, una descrizione del pericolo e istruzioni su come evitare lesioni o morte.



PERICOLO

Indica una situazione di pericolo che causa morte o lesioni gravi.



AVVERTENZA

Indica una situazione di pericolo che potrebbe causare morte o lesioni gravi



ATTENZIONE

Indica una situazione di pericolo che potrebbe causare lesioni lievi o moderate.



NOTA

Indica situazioni o condizioni che potrebbero causare danni alla proprietà e/o all'ambiente.

4.4 SICUREZZA GENERALE





- Leggere attentamente questo documento.
- Conservare questo documento per successiva consultazione.
- Seguire attentamente le istruzioni contenute in questo documento.
- Questo documento è parte integrante del prodotto. Se si vende o si cede il prodotto, è necessario accludere anche questo documento.
- Utilizzare questo prodotto solo in base all'uso previsto.
- Rischio di soffocamento. Le parti minute devono essere tenute lontano dalla portata dei bambini e delle persone con capacità fisiche, sensoriali o mentali ridotte.
- Rischio di soffocamento. Tenere i sacchetti in plastica lontano dalla portata dei bambini e dalle persone con capacità fisiche, sensoriali o mentali ridotte.
- Attenersi a tutte le istruzioni di sicurezza e ai messaggi di avvertenza contenuti in questo documento, sul dispositivo e sulla confezione.

- I prodotti sono soggetti a continuo perfezionamento. In caso di discrepanza tra questo documento e l'etichettatura sul prodotto, hanno sempre la priorità le informazioni apposte sul prodotto.
- Non rimuovere dal prodotto le istruzioni di sicurezza o i messaggi di avvertenza.
- Non aprire il dispositivo.
- Non modificare il prodotto.
- Non usare il prodotto se presenta segni di danno.
- Non azionare il prodotto se i coperchi sono smontati o mancanti.
- Non esporre il prodotto alla luce solare diretta.
- Se non diversamente specificato nel manuale d'istruzioni alla sezione Dati tecnici, non utilizzare il prodotto a temperature ambiente superiori a 45 °C / 113 °F o inferiori a -15 °C / 4 °F
- Non utilizzare il prodotto in climi tropicali.
- Non utilizzare il prodotto sopra i 2000 metri di altitudine.
- Se non diversamente indicato, non utilizzare il prodotto in ambiente marino.
- Utilizzare solo gli accessori specificati dal produttore.
- La manutenzione e la riparazione devono essere eseguiti unicamente da personale di assistenza specializzato.
- Conservare e trasportare il prodotto in un ambiente asciutto e sicuro.
- Pulire il prodotto con regolarità. Se applicabile, per gli intervalli di manutenzione consultare il manuale d'istruzioni.
- Non accendere il dispositivo subito dopo l'esposizione a forti sbalzi di temperatura, ad esempio quelli che si verificano durante il trasporto. Attendere che il dispositivo raggiunga la temperatura ambiente.

4.5 SICUREZZA ELETTRICA



- Questo è un dispositivo elettrico con classe di protezione I. Verificare che il conduttore di protezione sia collegato alla messa a terra. Non scollegare il conduttore di protezione.
- Non bypassare il fusibile di rete.
- Utilizzare solo i fusibili di rete indicati dal produttore.
- Non utilizzare cavi di alimentazione attorcigliati o altrimenti danneggiati.
- Utilizzare il dispositivo solo con prese di corrente conformi, testate e intatte.
- Verificare che la tensione e la frequenza dell'alimentazione di rete corrispondano ai valori indicati dal produttore.
- Adottare provvedimenti adatti contro le sovratensioni, come i fulmini.
- Per i dispositivi dotati di connettore di uscita, assicurarsi che il consumo totale di corrente di tutti i dispositivi collegati non superi il valore specificato.
- Questo dispositivo non è adatto alla corrente continua.
- Scollegare il dispositivo da tutti i poli prima di interventi di manutenzione, riparazione o periodi di non utilizzo prolungati.
- I cavi di alimentazione fissi possono essere sostituiti solo da un tecnico dell'assistenza qualificato.

4.6 SICUREZZA FISICA



- Accertarsi che tutti i collegamenti di montaggio siano adeguatamente dimensionati. Durante il montaggio del dispositivo, seguire le linee guida di sicurezza regionali pertinenti.



- Posizionare dispositivo e tutti gli accessori in modo sicuro. Fissarli per evitare spostamenti accidentali.
- Controllare regolarmente tutti i collegamenti a vite portanti e sostituirli se necessario.
- Controllare tutti i percorsi dei cavi per evitare incidenti da inciampo.



- I componenti mobili, come le staffe di montaggio, comportano rischi di lesioni da schiacciamento.



- I dispositivi con componenti a motore, come le luci mobili, comportano il rischio di lesioni provocate dal movimento dell'apparecchio.

4.7 SICUREZZA FOTOBIOLOGICA



- Rischio di danni agli occhi. Questo è un dispositivo del gruppo di rischio 2. Non guardare direttamente nell'uscita della luce. Non fissare il fascio di luce. Non guardare direttamente nella lampada con strumenti ottici, come lenti d'ingrandimento o binocoli.



- Rischio di crisi epilettiche. In persone sensibili, gli effetti stroboscopici possono causare crisi epilettiche.
- Quando non è in uso, puntare sempre la lampada verso terra.

4.8 SICUREZZA TERMICA



- Non installare il dispositivo vicino a fonti di calore, come radiatori o forni.
- Non bloccare le aperture di ventilazione.
- Se non diversamente indicato, assicurare una distanza minima di almeno 20 centimetri dal dispositivo.
- Se non diversamente indicato, tenere i materiali infiammabili, come carta o legno, ad almeno 50 centimetri di distanza dal dispositivo.
- Rischio di ustione. L'alloggiamento del dispositivo può diventare molto caldo durante il normale funzionamento. Fare in modo che l'alloggiamento non possa essere toccato accidentalmente. Lasciare raffreddare a sufficienza il dispositivo prima di smontarlo, eseguirne la manutenzione, trasportarlo o metterlo in carica.
- Rispettare sempre la distanza minima dalla superficie illuminata indicata sul dispositivo.

4.9 SICUREZZA WIRELESS



Rischio di lesioni e di danni ai dispositivi. Non utilizzare le trasmissioni W-DMX™ per applicazioni rilevanti per la sicurezza, come motori controllati da DMX, sistemi idraulici controllati da DMX o componenti mobili analoghi. Non utilizzare le trasmissioni W-DMX™ per dispositivi pirotecnici, né per effetti gas o liquidi, tra cui cannoni CO2, sparacoriandoli e altri effetti simili.

Il funzionamento dei trasmettitori radio è soggetto alle normative ufficiali. Prima della messa in funzione, verificare che siano rispettate le linee guida regionali.

L'utilizzo con radiocomando può generare effetti pericolosi. Non utilizzare questo dispositivo in aree sensibili, quali:

- Ospedali, centri sanitari o altre strutture sanitarie che forniscono trattamenti ai pazienti con personale e attrezzature qualificate

- Atmosfere esplosive, tra cui:
  - Zone ATEX (Zona 0, 1, 2, 20, 21, 22) (EU)
  - Ambienti pericolosi di Classe I, II e III (USA/Canada)
- Zone ad accesso ristretto
- Strutture militari
- Aree in cui è vietato l'uso dei telefoni cellulari, per esempio sugli aerei.

La qualità e la performance della trasmissione di segnali wireless dipendono dalle condizioni ambientali. Tutte le specifiche della portata si riferiscono ad applicazioni in campo libero con contatto visivo senza interferenze. La portata e la stabilità del segnale possono essere condizionate da:

- Schermature come opere murarie, edifici in metallo o acqua
- Interferenza
- Traffico radio elevato, per esempio robuste reti W-LAN
- Radiazioni elettromagnetiche, come videowall o dimmer a LED

4.10 SICUREZZA DEL DISPOSITIVO

- Non accendere e spegnere il dispositivo in rapida successione perché si accorcerebbe la sua vita utile.
- Non sollevare il prodotto dalla testa o dalla forcella. Per sollevare il prodotto, utilizzare solo le maniglie di trasporto sulla base.
- Non esporre il dispositivo alla luce solare diretta, alle radiazioni laser e ai fasci di luce di altri faretti per evitare danni all'alloggiamento e ai componenti interni.
  - Utilizzare la protezione solare DMX del dispositivo.

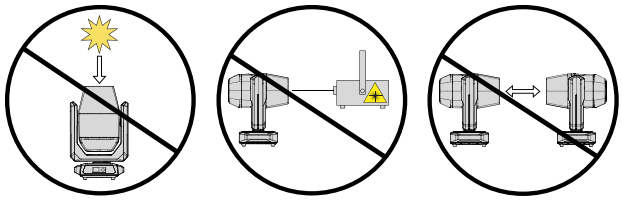

5 DESCRIZIONE DEL PRODOTTO

5.1 PANORAMICA DEL PRODOTTO

OPUS® H6 IP è una testa mobile ibrida IP65.

CARATTERISTICHE:

- LED da 600 W
- Utilizzabile come luce a fascio, spot e wash
- Potenza luminosa: 22.000 lm
- CRI: > 85
- Rotazione continua della testa
- Intervallo di zoom: 1,8 ° … 53 °
- Quattro prismi su due livelli
- Design compatto e peso ridotto (< 30 kg)
- Lente frontale da 186 mm
- Compatibile con la tecnologia NFC per una configurazione rapida e per le operazioni di assistenza e manutenzione

5.2 DATI TECNICI

VALORI FOTOMETRICI

Parametro	Valore
Flusso luminoso	22000 lm
Diametro della lente frontale	186 mm
Intervallo di zoom	1,8 ° … 53 °
Frequenza PWM LED	650 Hz, 1.530 Hz, 3.600 Hz, 12 kHz, 18,9 kHz, 25 kHz
Risoluzione dimmer	16 bit
Curve dimmer	Esponenziale, logaritmica, curva S, lineare

COLORI

Parametro	Valore
Funzioni di miscelazione dei colori	CMY + CTO
Temperatura di colore correlata (CCT)	2600 K … 6500 K
Funzione CTO	Lineare (continuo)

MOVIMENTO

Parametro	Valore
Pan	630 °
Giro infinito	Sì
Inclinazione	270 °

EFFETTI

Parametro	Valore
Ruote gobo	2
Ruota gobo 1 – Funzioni	Ruotabile
Ruota gobo 1 – Gobo	7
Ruota gobo 2 – Funzioni	Fisso
Ruota gobo 2 – Gobi	14
Livelli del prisma	2
Prismi in totale	4
Strobo	0 Hz … 20 Hz
Frost	2
Animazione	Sì

COMANDO

Parametro	Valore
Protocolli del controller	DMX512; RDM; Art-Net; sACN; W-DMX™ (ricetra-smettitore); CRMX
Modalità operative stand-alone	Master/Slave, stand alone
Dati nel connettore	XLR maschio a 5 poli, RJ-45
Connettore uscita dati	XLR femmina a 5 poli, RJ-45

ALIMENTAZIONE DI RETE

Parametro	Valore
Tensione di esercizio	100 V CA … 240VCA / 50 Hz … 60 Hz
Potenza nominale	940 W
Fattore di potenza minimo cos φ (230 V)	0,99
Corrente nominale	4,13 A
Connettore di rete	Spina di alimentazione da esterno maschio e TRUE1®
Sostituzione dei fusibili	Dall'esterno, senza aprire
Connettore di alimentazione	Presa di corrente da esterno femmina e TRUE1®
Corrente di uscita massima	11 A

ALLOGGIAMENTO

Parametro	Valore
Materiale alloggiamento	Alluminio
Rivestimento	Verniciato a polvere
Colore	Nero

RAFFREDDAMENTO

Parametro	Valore
Sistema di raffreddamento	Raffreddamento a ventola termocontrollato
Modalità di raffreddamento	Auto, Constant High, Constant Low, Constant Mid, Silent, Off

CONDIZIONI AMBIENTALI

Parametro	Valore
Classe di protezione	IP65
Temperatura ambiente	-20 °C … 45 °C

DIMENSIONI E PESO

Parametro	Valore
Larghezza	408 mm
Altezza	688 mm
Profondità	258 mm
Peso	30 kg

5.3 INTERFACCIA UTENTE

5.3.1 PANORAMICA DEL PANNELLO FRONTALE

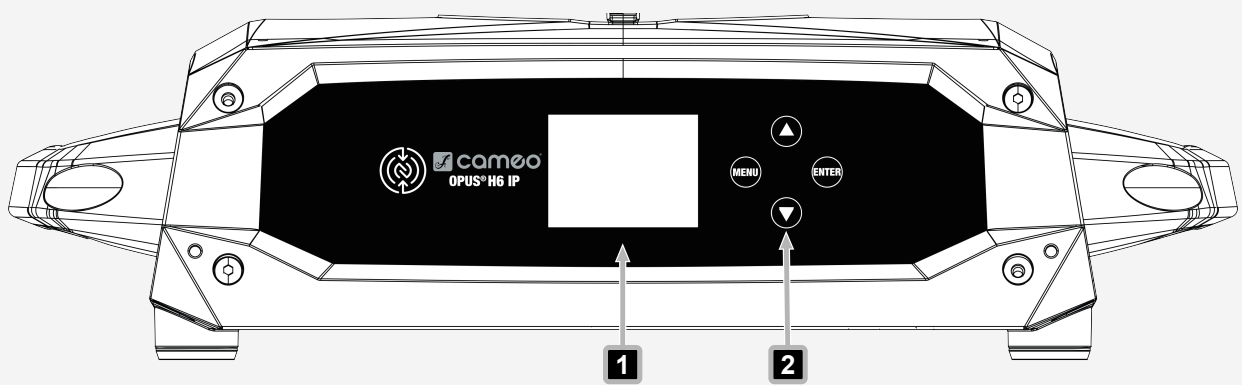

1 **Display LCD**: display grafico principale

2 **Comandi a sfioramento**: apre la struttura del menu e consente di navigare nel dispositivo

5.3.2 PANORAMICA DEL PANNELLO POSTERIORE

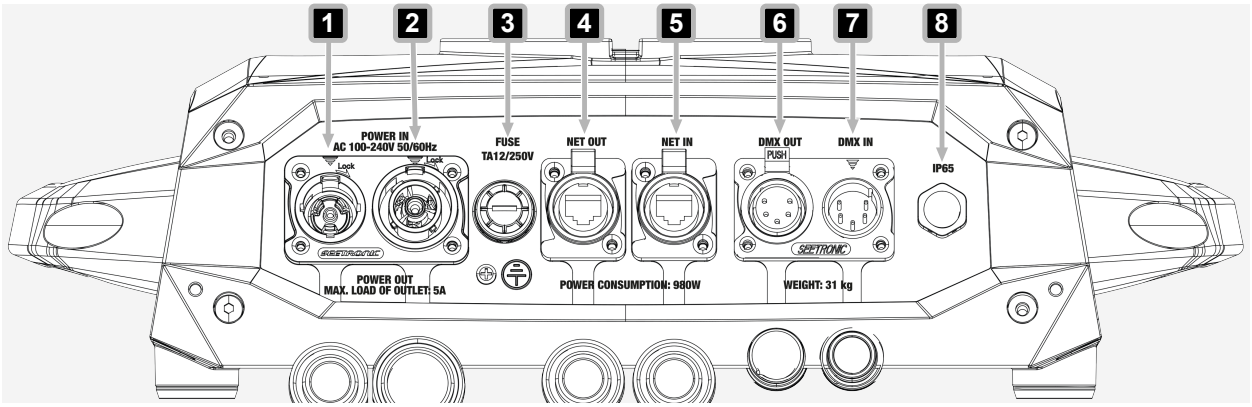

1 **POWER IN**: presa di rete IP65. Chiudere sempre con il tappo ermetico in gomma quando non si usa.

2 **POWER OUT**: presa di uscita di rete IP65. Consente l'alimentazione di altri dispositivi **Cameo**. Verificare che il consumo totale di corrente di tutti i dispositivi collegati non superi il valore riportato sul dispositivo. Chiudere sempre con il tappo ermetico in gomma quando non si usa.

3 **FUSE** - Portafusibili IP65 per cinque fusibili da 20 mm. Sostituire solo con fusibili dello stesso tipo e dello stesso valore, come specificato nella sezione Dati tecnici. Richiudere il portafusibili per garantire la tenuta IP65.

4 **NET OUT**: connettore di uscita della rete RJ45 verso la rete Art-Net o sACN. Chiudere sempre con il tappo ermetico in gomma quando non si usa.

5 **NET IN**: connettore di ingresso della rete RJ45 verso la rete Art-Net o sACN. Chiudere sempre con il tappo ermetico in gomma quando non si usa

6 **DMX OUT**: presa XLR femmina IP65 a 5 poli per l'invio del segnale di comando DMX. Chiudere sempre con il tappo ermetico in gomma quando non si usa.

7 **DMX IN**: presa XLR maschio IP65 a 5 poli per il collegamento di un dispositivo di comando DMX. Chiudere sempre con il tappo ermetico in gomma quando non si usa.

8 **Valvola di equalizzazione della pressione**: equilibra la pressione interna, impedisce l'ingresso di umidità e riduce la formazione di condensa

6 INFORMAZIONI GENERALI

6.1 TECNOLOGIA DMX

6.1.1 STANDARD DMX

Il DMX (Digital Multiplex) è un protocollo di trasmissione universale utilizzato per inviare un flusso di dati seriale dai controller ai proiettori. Il DMX è il linguaggio comunemente utilizzato per controllare un'ampia gamma di tipi e modelli di apparecchi di illuminazione di diversi produttori. I proiettori possono essere collegati tra loro e controllati tramite un controller centrale.

6.1.2 COLLEGAMENTO DMX

Il flusso di dati DMX viene trasmesso da un proiettore collegato al seguente tramite i connettori di ingresso DMX e uscita DMX (XLR a 3 poli o XLR a 5 poli). Il numero massimo di proiettori collegati a margherita non deve superare le 32 unità. L'ultimo dispositivo della serie deve essere dotato di una resistenza di terminazione (terminatore).

Per garantire una trasmissione ottimale dei dati, è necessario che i cavi di collegamento tra i singoli apparecchi siano il più possibile corti. L'ordine in cui i dispositivi sono integrati nella rete DMX non influisce sugli indirizzi.

6.1.2.1 COLLEGAMENTO DI PIÙ PROIETTORI

1. Collegare il connettore XLR maschio (a 3 o 5 poli) del cavo DMX all'uscita DMX (presa XLR femmina) del controller DMX.
2. Collegare il connettore XLR femmina (a 3 o 5 poli) del cavo DMX all'ingresso DMX (presa XLR maschio) del primo proiettore.
3. Collegare a margherita tutti gli altri proiettori allo stesso modo, collegando l'uscita DMX (presa XLR femmina) all'ingresso DMX (presa XLR maschio) del proiettore successivo.

Il numero massimo di proiettori collegati a margherita non deve superare le 32 unità.

6.1.3 ASSEGNAZIONE DEI PIN

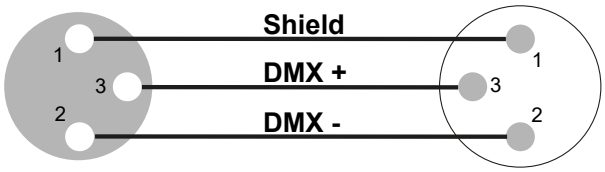

Cavo DMX con connettori XLR a 3 poli

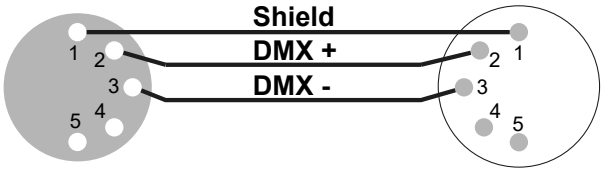

Cavo DMX con connettori XLR a 5 poli (i poli 4 e 5 non vengono utilizzati)

6.1.4 TERMINATORI DMX

L'ultimo proiettore di una sequenza DMX deve essere dotato di una resistenza di terminazione (120 Ω, 0,25 W) per evitare errori di sistema.

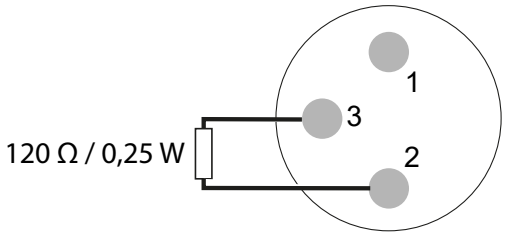

Terminatore DMX a 3 poli

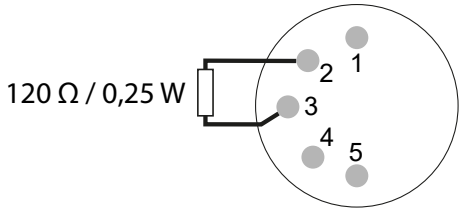

Terminatore DMX a 5 poli

6.1.5 ADATTATORI DMX

Utilizzando appositi adattatori, è possibile collegare proiettori DMX con connettori a 3 poli e proiettori DMX con connettori a 5 poli in una catena DMX.

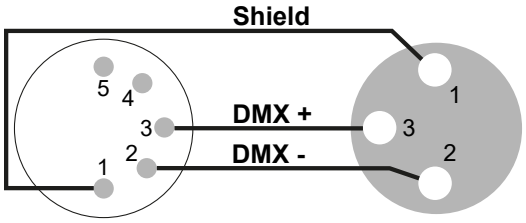

Adattatore DMX maschio a 5 poli verso XLR femmina 3 poli

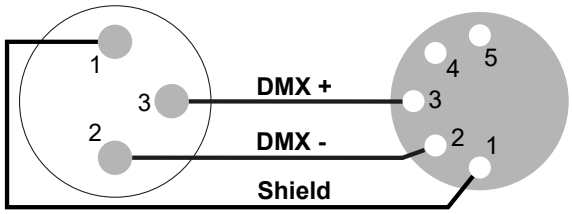

Adattatore DMX maschio a 3 poli verso XLR femmina 5 poli

6.2 SPIEGAZIONE DELLA CLASSIFICAZIONE IP

La classificazione IP, o codice di protezione contro le infiltrazioni, indica il livello di protezione di un dispositivo contro acqua, polvere, corpi estranei solidi e contatto con parti pericolose.

La classificazione IP non indica la resistenza generale alle intemperie.

La prima cifra di identificazione indica il livello di protezione contro la penetrazione di polvere, corpi estranei solidi e il contatto con parti pericolose:

IP2X	Protezione contro corpi estranei solidi con diametro ≥ 12,5 mm
IP3X	Protezione contro corpi estranei solidi con diametro ≥ 2,5 mm
IP4X	Protezione contro corpi estranei solidi con diametro ≥ 1,0 mm
IP5X	Protezione contro la polvere in quantità nocive e protezione completa contro il contatto
IP6X	A tenuta di polvere e completamente protetto dal contatto con corpi estranei solidi

Tabella 1: Classificazione IP – Prima cifra identificativa

La seconda cifra di identificazione indica il livello di protezione contro la penetrazione di acqua:

IPX0	Nessuna protezione
IPX1	Protezione contro gocce d'acqua
IPX2	Protezione contro gocciolamento d'acqua con inclinazione del dispositivo fino a 15°
IPX3	Protezione contro la caduta di acqua nebulizzata fino a 60° rispetto alla verticale
IPX4	Protezione da spruzzi d'acqua su tutti i lati
IPX5	Protezione contro i getti d'acqua (ugello) da qualsiasi angolo
IPX6	Protezione contro forti getti d'acqua
IPX7	Protezione contro l'immersione temporanea e la penetrazione di acqua in quantità dannosa

Tabella 2: Classificazione IP – Seconda cifra di identificazione

7 PREPARAZIONE

7.1 MATERIALE FORNITO IN DOTAZIONE

Descrizione dei componenti	Quantità
Dispositivo	1
Cavo di alimentazione di rete	1
OMEGA BRACKET 3	2
Informazioni sulla conformità alla sicurezza	1

7.2 TRASPORTO

NOTA

Pan Lock o Tilt Lock sbloccato durante l'installazione

Rischio di danni al dispositivo

a. Mantenere Pan Lock e Tilt Lock bloccati fino a quando il dispositivo non sarà installato nella sua posizione definitiva.

7.2.1 UTILIZZO DEGLI INCASSI LATERALI O DELLE MANIGLIE DELLA BASE PER IL TRASPORTO

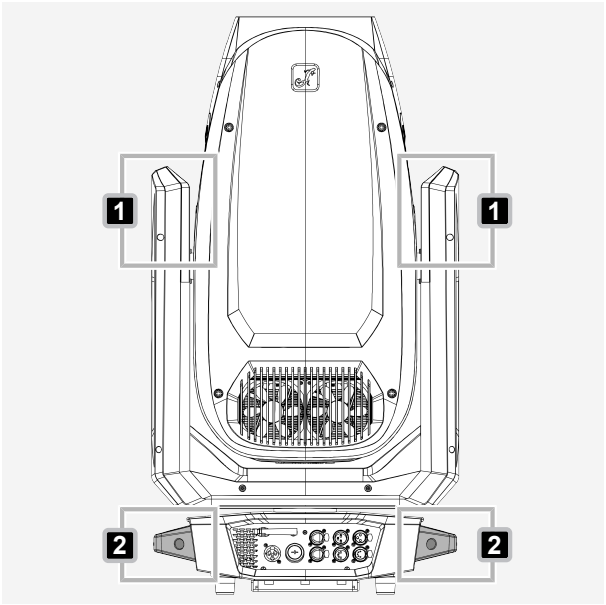

1 Utilizzare le impugnature a incasso 1 per sollevare o riposizionare il proiettore.

2 Utilizzare le maniglie di trasporto 2 per spostare il proiettore su lunghe distanze.

AVVISO! Rischio di danneggiare i componenti interni del braccio. Le impugnature a incasso vanno utilizzate esclusivamente per il sollevamento o per brevi spostamenti. Per proteggere i componenti interni del braccio, durante spostamenti lunghi utilizzare soltanto le maniglie di trasporto.

7.2.2 SBLOCCO DEL FERMO DEL GIRO VERTICALE

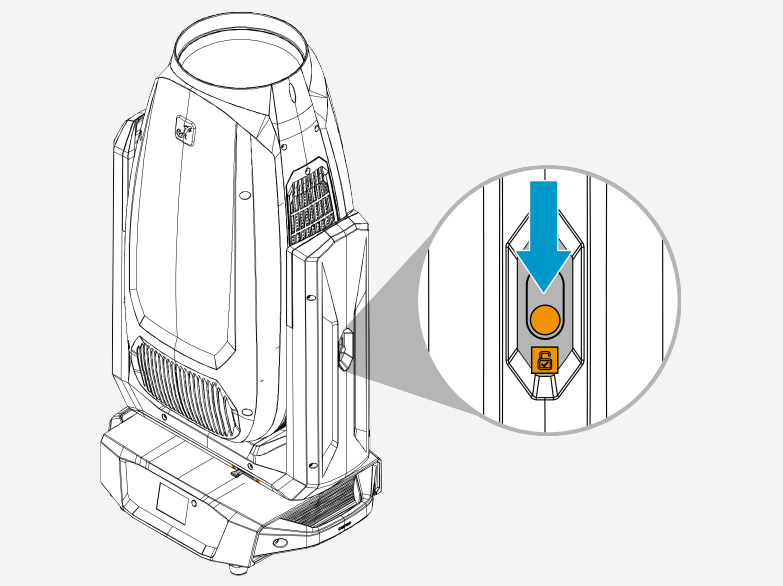

1 Far scorrere il meccanismo di fermo del giro verticale fino alla posizione di sblocco.

7.2.3 SBLOCCO DEL FERMO DEL GIRO ORIZZONTALE

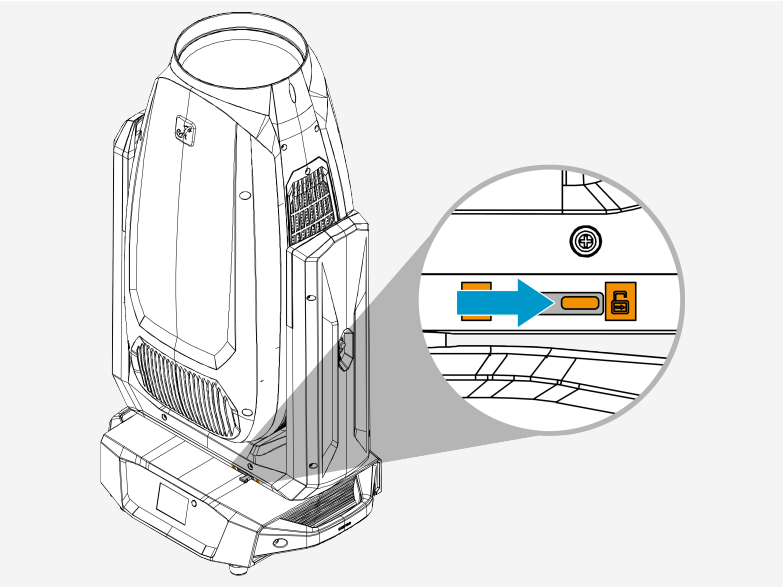

1 Far scorrere il meccanismo di fermo del giro orizzontale fino alla posizione di sblocco.

7.2.4 BLOCCAGGIO DEL FERMO DEL GIRO VERTICALE

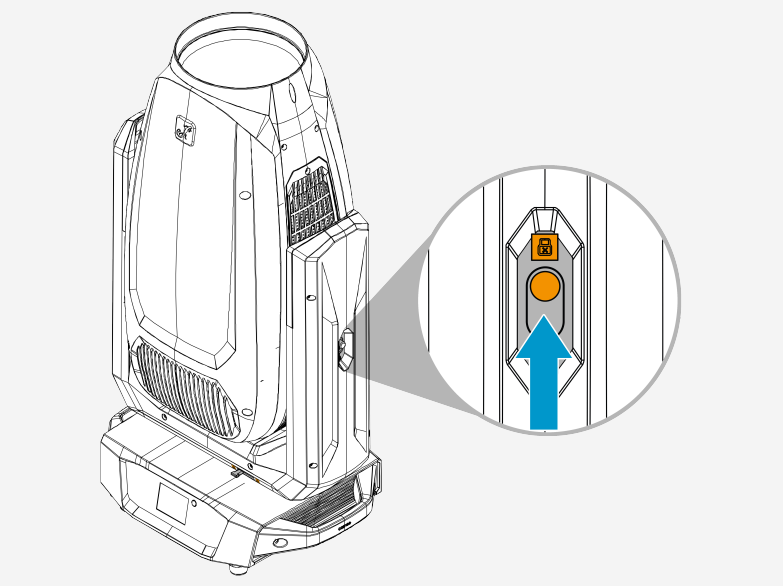

1. Scollegare l'alimentazione.
   ⇨ Il proiettore è spento.
2. Ruotare la testa fino a quando non si allinea con la posizione di fermo del giro verticale prevista.
3. Far scorrere il meccanismo di fermo del giro verticale fino alla posizione di blocco.

7.2.5 BLOCCAGGIO DEL FERMO DEL GIRO ORIZZONTALE

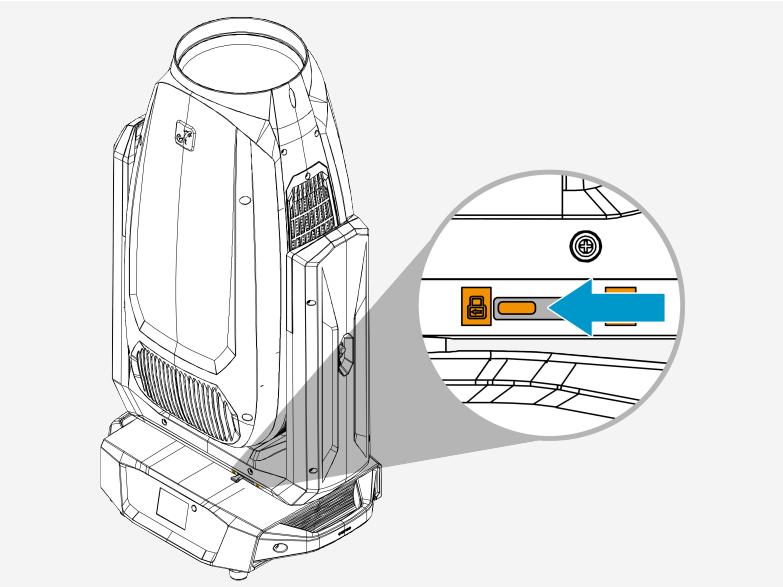

1. Scollegare l'alimentazione.
   ⇨ Il proiettore è spento.
2. Ruotare la testa fino a quando non si allinea con la posizione di fermo del giro orizzontale sulla base.
3. Far scorrere il meccanismo di fermo del giro orizzontale fino alla posizione di blocco.

8 INSTALLAZIONE

8.1 PANORAMICA SUL MECCANISMO DI MONTAGGIO A STAFFA OMEGA



1 **Leva del bullone di fissaggio**

2 **Bullone di fissaggio**

3 **Protrusione**

8.2 MONTAGGIO DELLE STAFFE OMEGA

AVVERTENZA

Oggetto in caduta

Rischio di lesioni gravi

a. Seguire tutte le normative di sicurezza locali relative ai carichi sospesi.
b. Verificare che il dispositivo sia montato in modo sicuro.
c. Verificare che l'accessorio di montaggio sostenga il peso del dispositivo.
d. Prima di qualsiasi montaggio, verificare che tutti i componenti della staffa di montaggio siano completi, non danneggiati e funzionino correttamente.

ATTENZIONE

Pericolo di schiacciamento

Rischio di lesione

a. Prestare attenzione quando si fissano le staffe. Maneggiare con cura per evitare lesioni.

NOTA

Pan Lock o Tilt Lock sbloccato durante l'installazione

Rischio di danni al dispositivo

a. Mantenere Pan Lock e Tilt Lock bloccati fino a quando il dispositivo non sarà installato nella sua posizione definitiva.

✓ Pan Lock e Tilt Lock sono attivati.

✓ Il dispositivo è spento.

1 Posizionare il dispositivo su un lato.

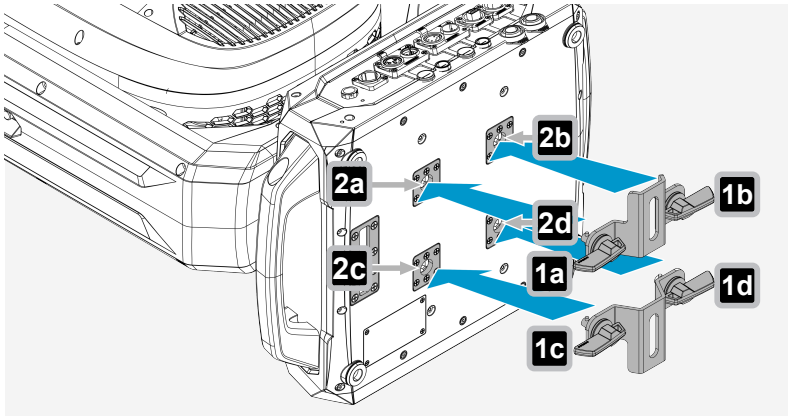

2 Allineare i bulloni di fissaggio **1** della staffa Omega con i due punti di fissaggio **2** situati nella parte inferiore del dispositivo.

ⓘ Verificare che le sporgenze dei bulloni **1** si inseriscano nelle cavità dei punti di fissaggio **2**.

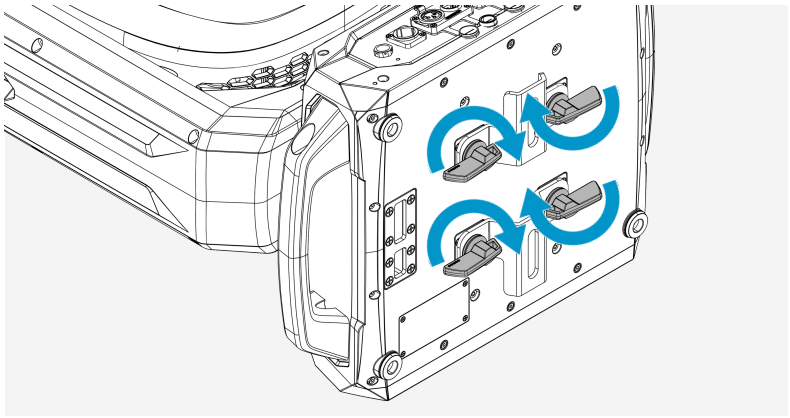

3 Ruotare in senso orario le leve dei bulloni di fissaggio fino a serrarle.

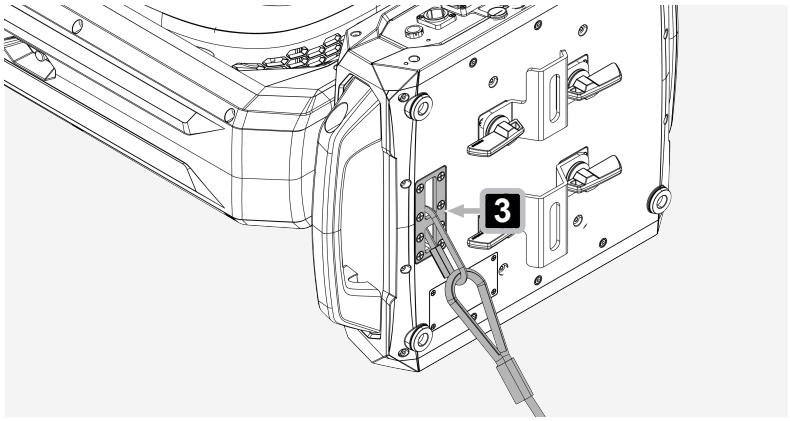

Fissare il cavo di sicurezza al punto previsto **3**.

ⓘ I morsetti adatti per le traverse sono venduti separatamente.

9 FUNZIONAMENTO

9.1 ALIMENTATORE

9.1.1 COLLEGAMENTO DI UN CAVO DI ALIMENTAZIONE DI RETE

AVVERTENZA

Tensione di rete

Rischio di scosse elettriche

a. Non utilizzare cavi di alimentazione attorcigliati o danneggiati.

NOTA

Danni al dispositivo

a. Verificare che la tensione della presa di rete corrisponda alla tensione di esercizio del dispositivo.
b. Utilizzare solo i cavi di alimentazione in dotazione o cavi originali Neutrik powerCON® TRUE1. In caso contrario, non collegare o scollegare il dispositivo sotto carica.

1 Inserire il connettore di alimentazione nel dispositivo. Verificare che il connettore a baionetta sia posizionato correttamente.
2 Ruotare il connettore a baionetta in senso orario per bloccarlo.
3 Inserire il connettore di alimentazione nella presa di rete.

9.1.2 SCOLLEGAMENTO DI UN CAVO DI ALIMENTAZIONE DI RETE

NOTA

Danni al dispositivo

a. Verificare che la tensione della presa di rete corrisponda alla tensione di esercizio del dispositivo.
b. Utilizzare solo i cavi di alimentazione in dotazione o cavi originali Neutrik powerCON® TRUE1. In caso contrario, non collegare o scollegare il dispositivo sotto carica.

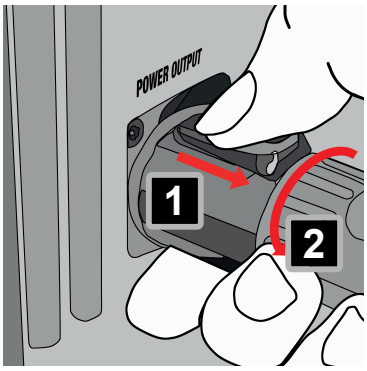

1 Staccare dalla presa di rete il connettore del cavo di alimentazione.
2 Tirare all'indietro la leva di bloccaggio del connettore a baionetta e tenerla premuta. 1
3 Ruotare il connettore a baionetta in senso antiorario. 2
4 Estrarre il connettore a baionetta dalla presa.

9.2 NAVIGAZIONE NEL DISPOSITIVO

9.2.1 UTILIZZO DEL PANNELLO DI CONTROLLO

NOTA

Pannello di controllo sporco o umido

Funzionalità compromessa

a. Verificare che il pannello di controllo sia asciutto e pulito.
b. Dopo aver configurato il dispositivo, attivare la funzione di **Autolock** nelle impostazioni.

FUNZIONAMENTO CON LA FUNZIONE DI BLOCCO AUTOMATICO ATTIVATA

Tenere premuti contemporaneamente i tasti ▲ e ▼ per circa 5 secondi per avviare il dispositivo.

1 Toccare **MENU** per accedere al menu principale.
2 Toccare ▲ o ▼ per scorrere le voci di menu.
3 Toccare **ENTER** per accedere a un sottomenu o per modificare il valore di una voce di menu.
4 Toccare ▲ o ▼ per modificare il valore di una voce di menu.
5 Toccare **MENU** per tornare al livello di menu superiore o al display principale.

La voce di menu selezionata viene visualizzata come intestazione della nuova vista, come si vede in questo esempio.

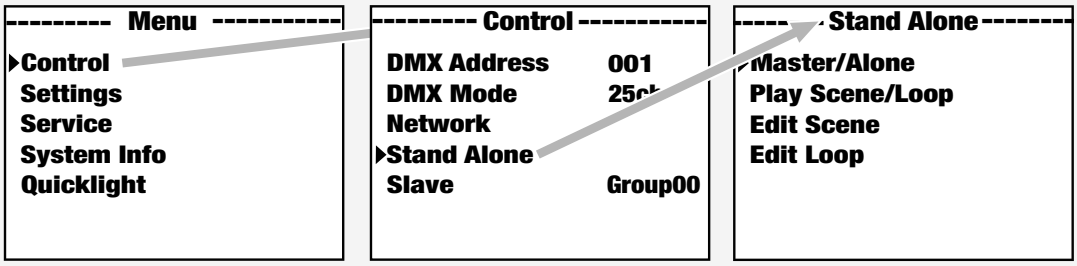

9.2.2 ATTIVAZIONE / DISATTIVAZIONE DEL BLOCCO AUTOMATICO

La funzione di **blocco automatico** previene i malfunzionamenti causati dall'umidità o dallo sporco presenti sul pannello di controllo. Di seguito sono riportate le istruzioni per attivare la funzione **Autolock**.

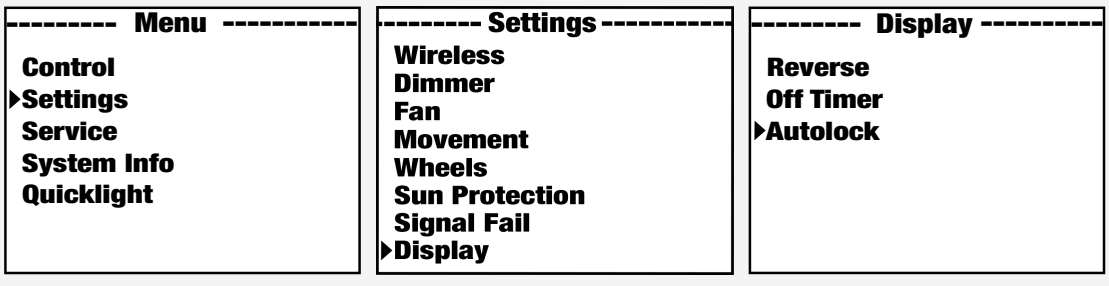

1 Nel menu principale, selezionare **Settings**>**Display**>**Autolock**.
2 Utilizzare il pannello di controllo per regolare le impostazioni.

a) Selezionare **On after 60s** per bloccare automaticamente i comandi con assenza di input per 60 secondi.

b) Selezionare **Off** per disattivare la funzione **Autolock**.

3 Toccare **ENTER** per confermare.

9.2.3 UTILIZZO DEL DISPLAY A BATTERIA

Il dispositivo è dotato di un display a batteria. Il display a batteria consente di accedere alle impostazioni e modificarle senza bisogno di un cavo di alimentazione.

> Quando si utilizza il display a batteria, tutti i comandi esterni del dispositivo vengono disattivati. Il display principale indica che non è presente alcun segnale di controllo.

1 Toccare e tenere premuto **MENU** per circa 10 secondi.

⇨ Il display si accende.

2 Effettuare le impostazioni necessarie.

9.3 CONFIGURAZIONE DEL DISPOSITIVO

9.3.1 IMPOSTAZIONE DELL'INDIRIZZO INIZIALE DMX

⚠ **AVVERTENZA!** Rischio di danni agli occhi. Non appena viene inserito l'indirizzo DMX iniziale, il dispositivo potrebbe attivarsi immediatamente se è presente un segnale DMX e causare abbagliamento.

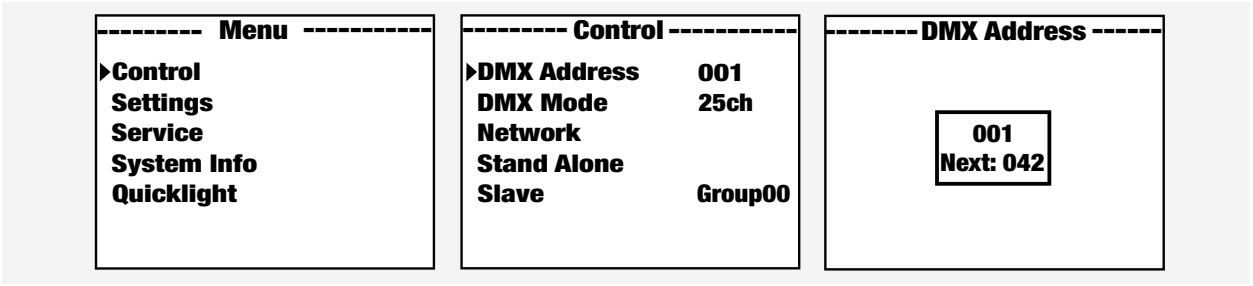

1 In Main Menu, selezionare **Control**>**DMX Address**.

2 Utilizzare il pannello di controllo per impostare l'indirizzo DMX iniziale desiderato.

3 Toccare **ENTER** per confermare.

9.3.2 IMPOSTAZIONE DELLA MODALITÀ DMX

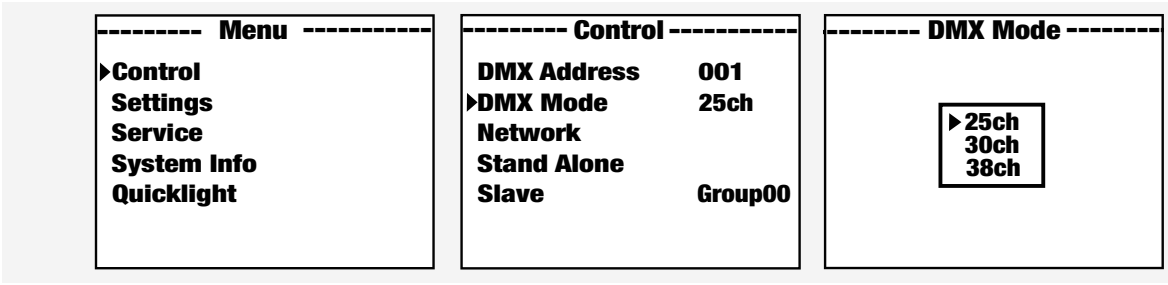

1 Nel menu principale, selezionare **Control**>**DMX Mode**.
2 Utilizzare il pannello di controllo per regolare le impostazioni.
3 Toccare **ENTER** per confermare.

Le tabelle DMX con le assegnazioni dei canali si trovano nella sezione COMANDO DMX di questo manuale d'istruzioni.

9.3.3 CONFIGURAZIONE DELLA RETE

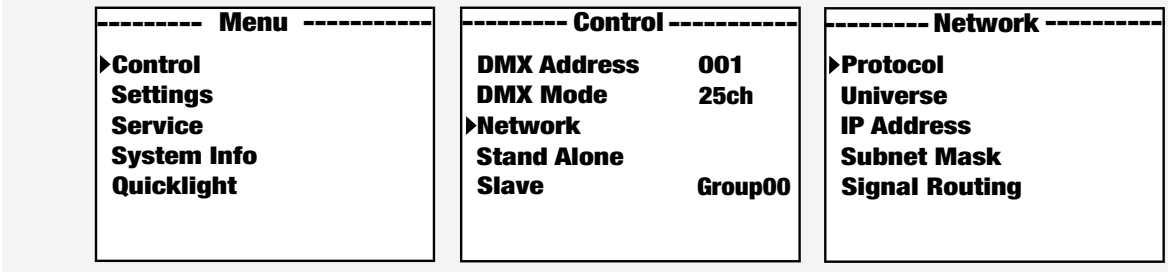

1 Nel menu principale, selezionare **Control**>**Network**.
2 Utilizzare il pannello di controllo per regolare le impostazioni.
3 Toccare **ENTER** per confermare.

9.3.4 IMPOSTAZIONE DELL'INDIRIZZO IP

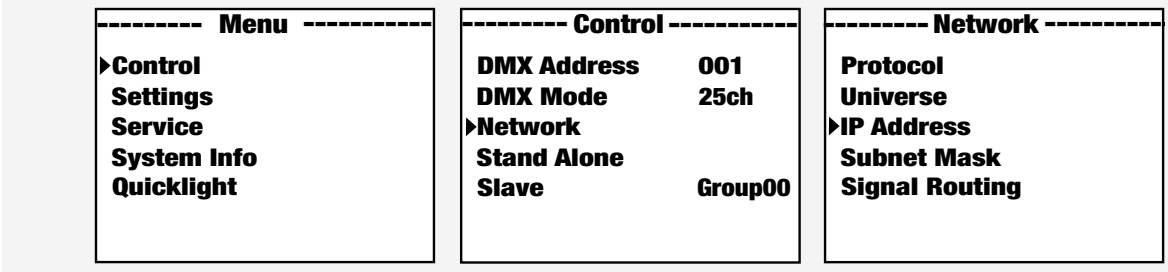

1 In Main Menu, selezionare **Control**>**Network**>**IP Address**.
2 Utilizzare il pannello di controllo per regolare le impostazioni blocco per blocco da sinistra a destra.
   a) Inserire i valori per ciascun blocco.
   b) Toccare Confermare per passare al blocco successivo.
3 Toccare **ENTER** per confermare.

9.3.5 IMPOSTAZIONE DELLA MASCHERA DI SOTTORETE

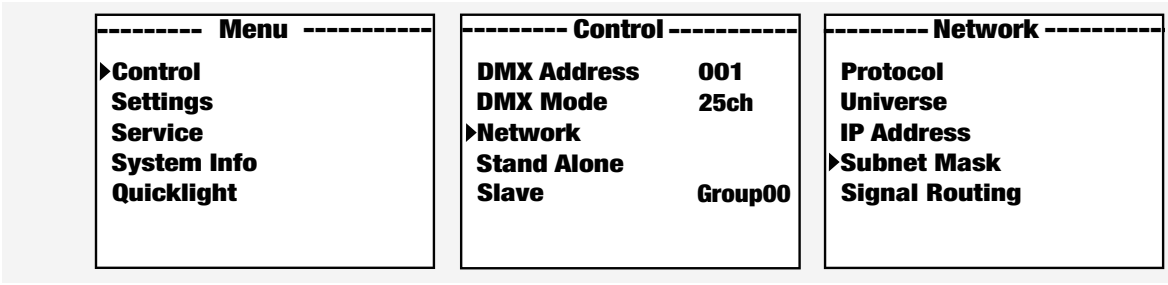

1 In Main Menu, selezionare **Control**>**Network**>**Subnet Mask**.
2 Utilizzare il pannello di controllo per regolare le impostazioni blocco per blocco da sinistra a destra.
   a) Inserire i valori per ciascun blocco.
   b) Toccare Confermare per passare al blocco successivo.
3 Toccare **ENTER** per confermare.

9.3.6 IMPOSTAZIONE DELLA MODALITÀ STAND-ALONE

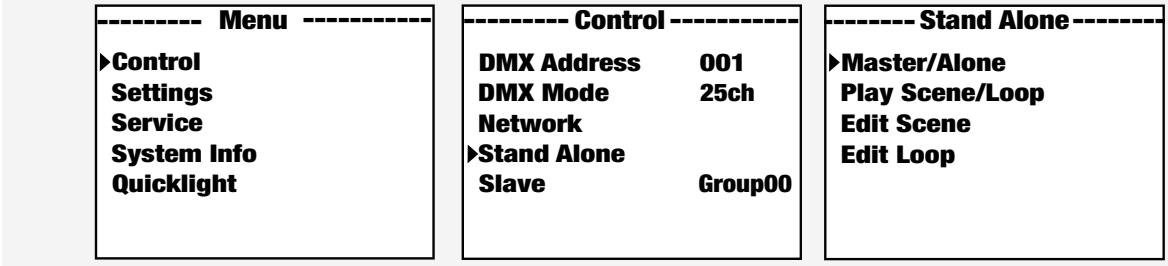

1 Nel menu principale, selezionare **Control**>**Stand Alone**.
2 Utilizzare il pannello di controllo per regolare le impostazioni.
   a) Selezionare **Master/Alone**>**Master** per trasmettere il segnale di comando ai proiettori slave tramite XLR.
   b) Selezionare **Master/Alone**>**Alone** per disattivare l'uscita del segnale di comando.
   c) Selezionare **Play Scene/Loop**>**Play Scene** per attivare una delle otto scene disponibili (Scene 1-8).
   d) Selezionare **Play Scene/Loop**>**Play Loop** per attivare una delle otto loop disponibili (Loop 1-8).
   e) Selezionare **Edit Scene** per personalizzare una scena preimpostata.
   f) Selezionare **Edit Loop** per personalizzare un ciclo pre-programmato.
3 Toccare **ENTER** per confermare.

9.3.7 IMPOSTAZIONE DELLA MODALITÀ SLAVE

✓ L'uscita del segnale di controllo nell'unità master si è attivata accedendo a: **Control**>**Stand Alone**>**Master/Alone**>**Master**.

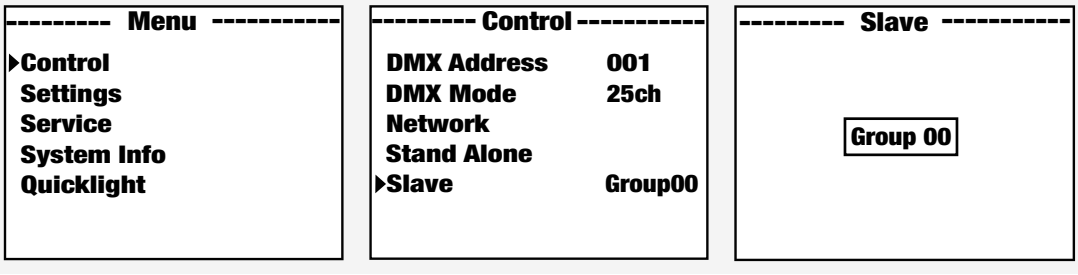

1 In Main Menu, selezionare **Control**>**Slave**.
2 Toccare **ENTER** per confermare.

9.3.8 MODALITÀ SLAVE ESTESA

9.3.8.1 CONFIGURAZIONE PER UN EFFETTO DI LUCI IN MOVIMENTO



9.3.8.2 CONFIGURAZIONE PER UN EFFETTO DI LUCI IN MOVIMENTO CON IL MASTER E IL PRIMO SLAVE SINCRONIZZATI



9.3.9 ACCOPPIAMENTO DI UN RICEVITORE DMX WIRELESS A UN TRASMETTITORE

✓ Il trasmettitore e il ricevitore si trovano all'interno dello stesso raggio d'azione wireless.

1 Nel menu del ricevitore, selezionare **Settings**>**Wireless**>**Operation mode**>**Receive**.
2 Nel menu del ricevitore, selezionare **Settings**>**Wireless**>**Linking**>**Receive Reset**.
⇨ Il ricevitore ora è pronto per l'accoppiamento e attende la richiesta di accoppiamento.
3 Nel menu del trasmettitore, selezionare **Settings**>**Wireless**>**Operation mode**>**Transmit CRMX/G4/G3**.
4 Nel menu del trasmettitore, selezionare **Settings**>**Wireless**>**Linking**>**Link**.
⇨ Il ricevitore e il trasmettitore si accoppieranno automaticamente.
⇨ Il collegamento DMX wireless tra i proiettori rimane attivo finché non viene disattivato manualmente.

ⓘ Ripetere i passaggi 1 e 2 per ciascun ricevitore che si desidera collegare a un unico trasmettitore.

9.3.10 INFORMAZIONI SUL CODICE DI COLLEGAMENTO (LINKING KEY)

Un **codice di collegamento** è un codice numerico di otto cifre utilizzato per l'accoppiamento di trasmettitori e ricevitori DMX wireless negli apparecchi di illuminazione. Il codice è composto sempre da otto caratteri; tutte e otto le posizioni devono essere compilate. Ogni cifra può contenere un numero compreso tra 0 e 9.

9.3.11 ACCOPPIAMENTO DI UN RICEVITORE DMX WIRELESS A UN TRASMETTITORE TRAMITE CODICE DI COLLEGAMENTO

✓ Il trasmettitore e il ricevitore si trovano all'interno dello stesso raggio d'azione wireless.

1 Nel menu del ricevitore, selezionare **Settings**>**Wireless**>**Operation mode**>**Receive**.
2 Nel menu del ricevitore, selezionare **Settings**>**Wireless**>**Linking**>**Linking Key**.
3 Inserire il `codice di collegamento` definito dall'utente.

ⓘ È necessario impostare lo stesso codice sia sul trasmettitore sia sul ricevitore.

4 Nel menu del trasmettitore, selezionare **Settings**>**Wireless**>**Operation mode**>**Transmit CRMX/G4/G3**.
5 Nel menu del trasmettitore, selezionare **Settings**>**Wireless**>**Linking Key**.
6 Inserire lo stesso `codice di collegamento` utilizzato sul ricevitore.
⇨ Il ricevitore e il trasmettitore si accoppieranno automaticamente non appena entrambi i dispositivi condividono lo stesso **codice di collegamento**.
⇨ Il collegamento DMX wireless tra i proiettori rimane attivo finché non viene disattivato manualmente.

ⓘ Ripetere la procedura per ogni ricevitore per accoppiare più ricevitori a un unico trasmettitore (per esempio, per il funzionamento master/slave).

9.3.12 SCOLLEGAMENTO DI UN RICEVITORE DMX WIRELESS DA UN TRASMETTITORE

Esistono due modi per disattivare il collegamento DMX wireless:

DISCONNETTERE DAL RICEVITORE

1 Sul dispositivo configurato come ricevitore, selezionare **Reset** per eliminare l'accoppiamento esistente.

⇨ Il ricevitore ora è scollegato e pronto per un nuovo accoppiamento, se necessario.

DISCONNETTERE DAL TRASMETTITORE

2 Sul dispositivo configurato come trasmettitore, selezionare **Unlink** per disconnettere tutti i ricevitori accoppiati dal trasmettitore.

Una volta eseguita una delle due operazioni, la connessione DMX wireless si interrompe completamente. I dispositivi non si ricollegheranno automaticamente a meno che non vengano accoppiati di nuovo.

9.3.13 CONFIGURAZIONE DI QUICKLIGHT

Creare una scena di illuminazione statica direttamente sul dispositivo senza ricorrere a un controller esterno o a una console DMX. Una volta definite queste impostazioni base, il dispositivo mantiene la posizione e l'intensità luminosa configurate.

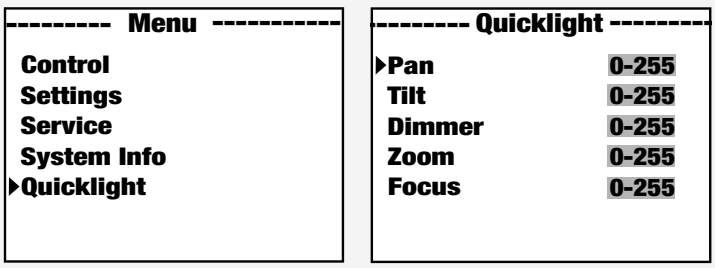

1 In Main Menu, selezionare **Quicklight**.

2 Utilizzare il pannello di controllo per regolare le impostazioni.

a) **Pan**: selezionare un valore compreso tra 0 e 255 per impostare il giro orizzontale della testa (0 = posizione più bassa, 255 = posizione più alta).

b) **Tilt**: selezionare un valore compreso tra 0 e 255 per impostare l'angolo verticale della testa (0 = posizione più bassa, 255 = posizione più alta).

c) **Dimmer**: selezionare un valore compreso tra 0 e 255 per impostare l'intensità della luce (0 = spento, 255 = luminosità massima).

d) **Zoom**: (dimensione del fascio); selezionare un valore compreso tra 0 e 255 per regolare l'angolo del fascio (0 = fascio stretto, 255 = fascio ampio).

e) **Focus**: selezionare un valore compreso tra 0 e 255 per regolare la nitidezza (0 = massima sfocatura, 255 = massima nitidezza).

3 Toccare **ENTER** per confermare.

9.4 PANORAMICA DEL DISPLAY PRINCIPALE

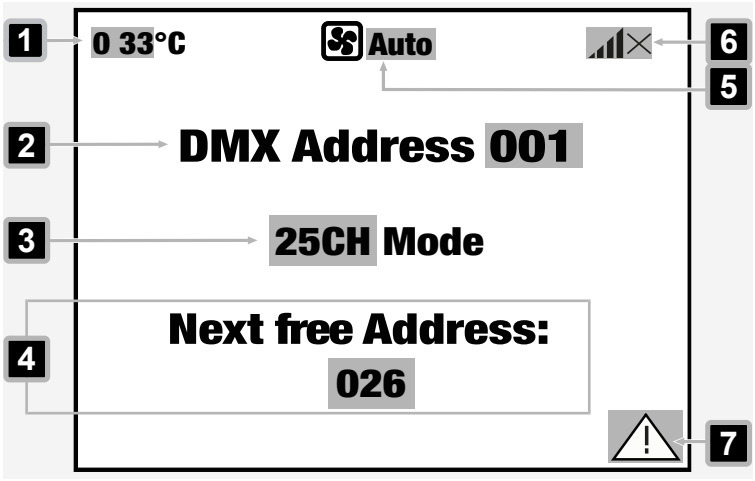

1 **°C**: indica la temperatura dell'illuminante in °C

2 **DMX Address**: indica l'indirizzo DMX impostato.

3 **Mode**: indica la modalità DMX impostata (**25CH**, **30CH**, **38CH**).

4 **Next free address:** indica lo scostamento del canale rispetto al seguente indirizzo di inizio DMX disponibile, in base alla modalità del canale selezionato.

5 **Impostazioni del W-DMX**: indica lo stato della connessione DMX wireless. (?↓ , ↯↓ , ×↓ , ↓ , ↑ , ×)

6 : mostra la modalità ventola selezionata (**Auto**, **Off**, **Constant Low**, **Constant Mid**, **Constant High**)

7 ⚠: indica un errore in uno o più componenti del dispositivo. Per ulteriori dettagli sugli errori attuali, selezionare **Info>Error Info**.

9.5 SOTTOMENU

9.5.1 I SOTTOMENU

Nella guida visiva del sottomenu sono riportate le spiegazioni dettagliate per tutti i livelli del sottomenu. Ogni sezione inizia con un'immagine che illustra la posizione esatta all'interno della struttura del menu, seguita da tabelle che elencano le voci disponibili nei sottomenu.

- *Le descrizioni funzionali delle voci di menu sono in corsivo* **1** .
  (Ciò vale per l'ultima voce di menu selezionabile in ogni livello.)
- Le impostazioni di fabbrica sono evidenziate in **grassetto** **2** .

Esempio:

Livello 3	Livello 4	Descrizione della funzione
State	On	*Attiva il modulo wireless* **1**
	Off **2**	*Disattiva il modulo wireless* **1**

9.5.2 MENU CONTROL

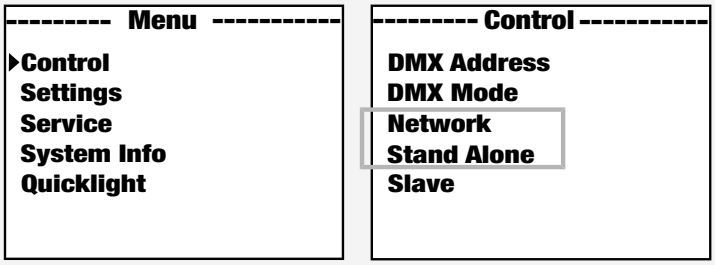

9.5.2.1 LIVELLI DI SOTTOMENU DELLA RETE ART-NET

Livello 3	Livello 4	Livello 5 */ Descrizione delle funzioni*	
Protocol	Artnet	*Controllo tramite* Art-Net	
	sACN	*Controllo tramite* sACN	
Universe	Absolute Univ.	*Imposta l'universo* Art-Net *assoluto*	*Dipende da rete, sottorete e universo*
	Net	*Imposta la rete* Art-Net	*Dipende dall'universo assoluto*
	Subnet	*Imposta la sottorete* Art-Net	
	Universe	*Imposta l'universo* Art-Net	
IP Address	xxx.xxx.xxx.xxx	*Imposta l'indirizzo IP*	
Subnet Mask	xxx.xxx.xxx.xxx	*Imposta la maschera di sottorete*	
Signal Routing	**Send to XLR**	*Reinvio del segnale di comando a* XLR Out	
	Backup by XLR	*Comando tramite* XLR *in caso di interruzione del segnale di rete*	
	Receive only	*Nessun collegamento tra segnale di rete e connettori* XLR	

9.5.2.2 LIVELLI DI SOTTOMENU NETWORK > SACN

Livello 3	Livello 4	Livello 5 */ Descrizione delle funzioni*
Protocol	Artnet	*Controllo tramite* Art-Net
	sACN	*Controllo tramite* sACN
Universe	Absolute Univ.	*Imposta l'universo* sACN
IP Address	xxx.xxx.xxx.xxx	*Imposta l'indirizzo IP*
Subnet Mask	xxx.xxx.xxx.xxx	*Imposta la maschera di sottorete*
Signal Routing	**Send to XLR**	*Reinvio del segnale di comando a* XLR Out
	Backup by XLR	*Comando tramite* XLR *in caso di interruzione del segnale di rete*
	Receive only	*Nessun collegamento tra segnale di rete e connettori* XLR

9.5.2.3 LIVELLI DI SOTTOMENU STAND-ALONE

Livello 3	Livello 4	Livello 5 / Livello 6 / *Descrizione delle funzioni*		
Master/Alone	Master	*Reinvio del segnale di comando tramite* DMX OUT		
	Alone	*Non trasmette il segnale di comando*		
Play Scene/Loop	Scene	Scene 1 … 8	*Selezione e attivazione della scena desiderata*	
	Loop	Loop 1 … 8	*Selezione e attivazione del loop desiderato*	
Edit Scene	Scene 1 … 8	Pan	*Imposta ogni scena individualmente. Le scene si attivano quando vengono selezionate.*	
		Tilt		
		Dimmer		
		...		
Edit Loop	Loop 1 … 8	Step	1 … 8	*Seleziona passo 1 … 8*
		t-Step	0s … 20 min	*Imposta la durata del passo*
		t-Fade	0s … 20 min	*Imposta il tempo di dissolvenza*
		User Color/Scene	1 … 8	*Seleziona la scena 1 … 8*

9.5.3 MENU SETTINGS

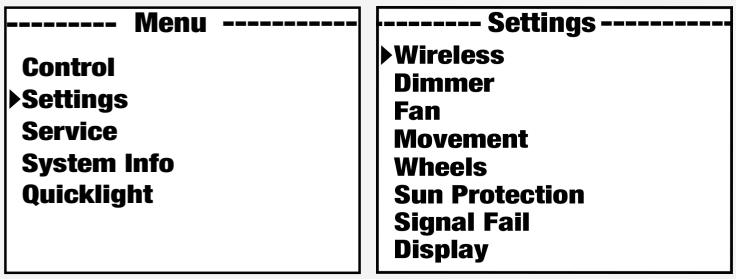

9.5.3.1 LIVELLI DEL SOTTOMENU WIRELESS

Livello 3	Livello 4	Livello 5 / *Descrizione delle funzioni*
State	On	*Attiva il modulo wireless*
	Off	*Disattiva il modulo wireless*
Operation Mode	**Receive**	*Modulo wireless = ricevitore*
	Transmit CRMX	*Modulo wireless = trasmettitore con trasmettitore standard* CRMX
	Transmit G4s	*Modulo wireless = trasmettitore con trasmettitore* G4s *standard*

Livello 3	Livello 4	Livello 5 / *Descrizione delle funzioni*	
	Transmit G3	*Modulo wireless = trasmettitore con trasmettitore* G3 *standard*	
Linking	Mode Receive: Receive Reset	*Ripristina il ricevitore e lo mette in modalità standby "In attesa di accoppiamento"*	
	Mode Transmit: Link	*Accoppiamento con dispositivi wireless compatibili e pronti per l'accoppiamento*	
	Mode Transmit: Unlink	*Scollega le connessioni* DMX *wireless e le mette in modalità standby "In attesa di accoppiamento"*	
Linking Key	Linking Key	*Imposta il codice di collegamento*	
	CRMX Mode (disponibile solo con modalità operativa "Receive")	**CRMX**	*Standard del ricevitore:* CRMX
		CRMX2	*Standard del ricevitore:* CRMX2
	CRMX Universe (disponibile solo con modalità operativa "Receive")	**A** … H	*Selezione* dell'universo CRMX *da A a H*
Universe Metadata	RGB Color Code	Red Orange Yellow Green Cyan Blue Purple White	Codice RGB *per la visualizzazione dei colori dell'universo*
	Universe Name	*Stringa di 16 caratteri con nome personalizzabile che identifica l'universo*	

9.5.3.2 LIVELLI DEL SOTTOMENU DIMMER

Livello 3	Livello 4	*Descrizione della funzione*
Curve (Dimmer Curve)	**Linear**	*L'intensità della luce aumenta in modo lineare con il valore* DMX
	Exponential	*Regola l'intensità della luce con precisione sui valori* DMX *inferiori e in modo approssimativo sui valori* DMX *superiori*
	Logarithmic	*Regola l'intensità della luce in modo approssimativo sui valori* DMX *inferiori e in con precisione sui valori* DMX *superiori*
	S-curve	*Regola l'intensità della luce con precisione sui valori* DMX *inferiori e superiori e in modo approssimativo sui valori* DMX *medi*
	Halogen	*Curva di regolazione del tungsteno*

Livello 3	Livello 4	*Descrizione della funzione*
PMW Frequency	650Hz **1530Hz** 3600Hz 12kHz 18.9kHz 25kHz	*Selezione della frequenza* LED PWM
Response	**LED**	*Il dispositivo risponde immediatamente alle variazioni del valore* DMX
	Halogen 1 kW	*Il faro si comporta come una lampada alogena, con variazioni graduali della luminosità*
	Halogen 2 kW	
	Halogen 5 kW	

9.5.3.3 LIVELLI DEL SOTTOMENU FAN (VENTOLA)

Livello 3	*Descrizione della funzione*
Auto	*Controllo automatico delle ventole (regola la velocità delle ventole in base al valore del dimmer e alla temperatura del dispositivo)*
Off	*Disattiva le ventole*
Constant Low	*Se necessario, bassa velocità costante della ventola con luminosità ridotta*
Constant Mid	*Se necessario, media velocità costante della ventola con luminosità ridotta*
Constant High	*Alta velocità costante della ventola*

9.5.3.4 LIVELLI DEL SOTTOMENU MOVEMENT (MOVIMENTO)

Livello 3	Livello 4	*Descrizione della funzione*
Pan Reverse	On	*Inverte la direzione del giro orizzontale*
	Off	*Mantiene la direzione del giro orizzontale*
Tilt Reverse	On	*Inverte il giro verticale*
	Off	*Mantiene il giro verticale*
Pan Angle	**540°**	*Imposta l'angolo massimo del giro orizzontale a 540 °*
	630°	*Imposta l'angolo massimo del giro orizzontale a 630°*
Position Feedback	**On**	*Consente la correzione automatica della posizione*
	Off	*Disattiva la correzione automatica della posizione*
Move in Black	On	*Oscuramento durante il movimento della testa*
	Off	*Nessun oscuramento durante il movimento della testa*
Silent Movement	On	*Movimenti del motore rallentati per un funzionamento più silenzioso*

Livello 3	Livello 4	*Descrizione della funzione*
	Off	*Disattiva la funzione*
Motor Reset	**Fast**	*Esegue la procedura di ripristino utilizzando un intervallo di movimento ridotto in combinazione con i valori di calibrazione. Consente movimenti di ripristino più rapidi e precisi.*
	Normal	*Esegue la procedura di ripristino su tutto l'intervallo di movimento.*

9.5.3.5 LIVELLI DEL SOTTOMENU RUOTE

Livello 3	Livello 4	Livello 5 / *Descrizione delle funzioni*	
Gobo Wheel	Position	Clockwise	*La ruota gobo gira sempre in senso orario*
		Shortest Way	*La ruota gobo gira sulla distanza più corta per raggiungere la nuova posizione*
	Movement	**Snap**	*La ruota gobo si sposta direttamente nella posizione centrale del gobo*
		Scroll	*La ruota gobo gira in continuo*
	Color Correction	**On**	*Compensa la variazione cromatica quando si utilizzano i gobo (deve essere impostata individualmente per ogni proiettore)*
		Off	*Nessuna compensazione della variazione cromatica quando si utilizzano i gobo*
Colour Wheel	Position	Clockwise	*La ruota colori gira sempre in senso orario*
		Shortest Way	*La ruota colori gira sulla distanza più corta per raggiungere la nuova posizione*
	Movement	Snap	*La ruota colori si sposta direttamente nella posizione centrale del gobo*
		Scroll	*La ruota colori gira in continuo*
Move in Black	On	*Consente l'oscuramento durante i movimenti della ruota gobo e della ruota colori per nascondere le transizioni che altrimenti sarebbero visibili.*	
	Off	*Consente di mantenere visibili i movimenti delle ruote senza attivare l'oscuramento.*	

9.5.3.6 LIVELLI DEL SOTTOMENU SUN PROTECTION (PROTEZIONE SOLARE)

Livello 3	*Descrizione della funzione*
On	*Attiva l'oscuramento e orienta le teste mobili verso il basso*
Off	*Disattiva la funzione*

9.5.3.7 LIVELLI DEL SOTTOMENU SIGNAL FAIL (ERRORE DI SEGNALE)

Livello 3	*Descrizione della funzione*
Hold	*Memorizza l'ultimo comando in caso di perdita del segnale*
Sun Protection	*Attiva la modalità di protezione solare in caso di perdita del segnale*
Blackout	*Attiva il blackout in caso di perdita del segnale*
Fade to Black (10s)	*Lo schermo diventa nero gradualmente nell'arco di 10 secondi in caso di perdita del segnale*
Last Stand Alone	*Attiva l'ultima modalità operativa stand-alone selezionata in caso di perdita del segnale*
Full	*Passa alla potenza massima in caso di perdita del segnale*

9.5.3.8 LIVELLI DEL SOTTOMENU DISPLAY

Livello 3	Livello 4	*Descrizione della funzione*
Reverse	On	*Rotazione del display di 180° (per esempio, per installazione a soffitto)*
	Off (se l'opzione Auto non è disponibile)	*Senza rotazione del display*
	Auto	*Rilevamento automatico della posizione (montaggio verticale o a soffitto)*
Off Timer	Always On	*Sempre acceso*
	Off after 20s	*Si disattiva dopo circa 20 secondi di inattività*
Autolock	On after 60s	*I controlli si bloccano dopo circa 60 secondi senza input (*LOCKED*). Per sbloccare: Toccare e tenere premuto ▲ e ▼ contemporaneamente per circa 5 secondi.*
	Off	*Disattiva* Autolock

9.5.4 MENU SERVICE (SERVIZIO)

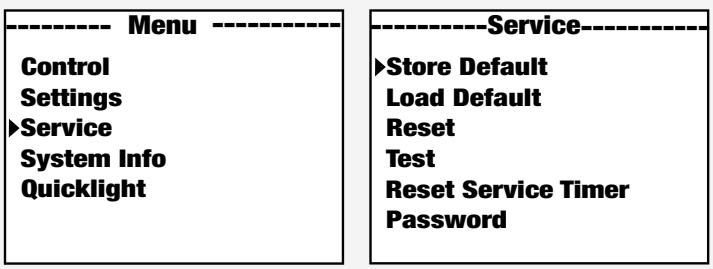

9.5.4.1 LIVELLI DEL SOTTOMENU SERVICE (SERVIZIO)

Livello 2	Livello 3	Livello 4	Livello 5 / *Descrizione delle funzioni*	
Store Default	User A		*Salva tutte le attuali impostazioni come preset utente A*	
	User B		*Salva tutte le attuali impostazioni come preset utente B*	
	User C		*Salva tutte le attuali impostazioni come preset utente C*	
Load Default	Factory		*Ripristino delle impostazioni di fabbrica*	
	User A		*Ripristino dei valori utente A*	
	User B		*Ripristino dei valori utente B*	
	User C		*Ripristino dei valori utente C*	
Reset	Pan/Tilt		*Reset dei motori pan/tilt*	
	Head		*Resetta i motori nella testa del dispositivo*	
	CMY/CW		*Ripristina i motori CMY e della ruota colori*	
	Gobo/Animation		*Ripristina la ruota dei gobo e la ruota delle animazioni*	
	Zoom/Focus		*Ripristina i motori dello zoom e della messa a fuoco*	
	Prism/Frost		*Ripristina i motori del prisma e del frost*	
	All		*Resetta tutti i motori*	
Test	Test Sequence		*Sequenza pre-programmata per testare tutti i componenti*	
	Stress Test		*Sequenza pre-programmata per testare tutti i componenti sotto il carico massimo*	
	Motor Test		Pan	*Attiva tutti i motori individualmente con valori da 000 a 255*
			Tilt	
			...	
Reset Service Timer	No		*Non azzera il tempo di funzionamento del servizio*	
	Yes	Reset Now	*Resetta il tempo di funzionamento del servizio*	
Password	*Solo per l'assistenza.*			

9.5.5 MENU SYSTEM INFO (INFORMAZIONI DI SISTEMA)

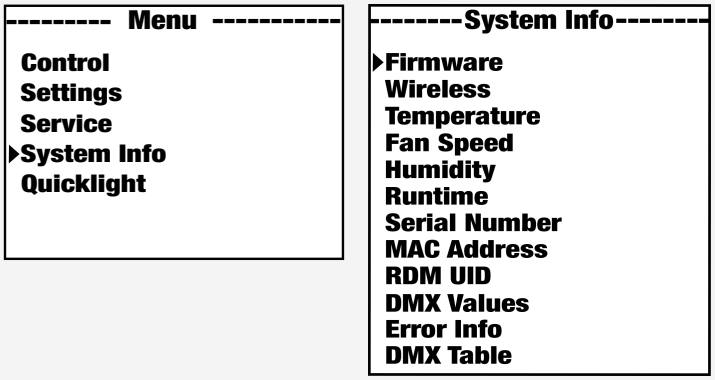

9.5.5.1 LIVELLI DEL SOTTOMENU SYSTEM INFO (INFORMAZIONI DI SISTEMA)

Livello 2	Livello 3 / Livello 4 / *Descrizione delle funzioni*			
Firmware	DISP	vx.x.x	*Mostra la versione del firmware del componente in questione*	
	NET	vx.x.x		
	DRV	vx.x.x		
	...			
Wireless	Module		*Mostra il modello del modulo wireless*	
	Device Name		*Mostra il nome del dispositivo*	
	Version		Hardware	*Numero di versione dell'hardware*
			Software	*Numero di versione del software*
	Link Quality		%	*Qualità della connessione in percentuale*
	Status		Operational	*Informazioni sullo stato*
			DMX Data	
			RDM Identify	
			RF Link	
			Link State	
Temperature	LED		xxx °C / °F	*Visualizza la temperatura del componente in questione*
	Base		xxx °C / °F	
	...			
	Temperature Unit		**°C**	*Imposta l'unità di temperatura*
			°F	
Fan Speed	Fan X		*Visualizza la velocità delle ventole corrispondenti*	
	Fan Y			
	...			
Humidity	Head		x %	*Mostra l'umidità relativa in percentuale*
	Base		X %	
Runtime	Total		xxxx h : xx m	*Tempo di funzionamento totale*

Livello 2	**Livello 3 / Livello 4 /** ***Descrizione delle funzioni***		
	Operation	xxxx h : xx m	*Tempo di utilizzo*
	LED	xxxx h : xx m	*Tempo di funzionamento della lampada*
	Service	xxxx h : xx m	*Tempo di funzionamento dopo il ripristino del tempo di funzionamento del servizio*
Serial Number	*Mostra il numero di serie del dispositivo*		
MAC Address	xx:xx:xx:xx:xx:xx	*Indirizzo MAC*	
RDM UID	RDM Unique Identifier		
DMX Values	*Visualizza i valori* DMX *presenti*		
Error Info	*Visualizza un messaggio di errore in caso di malfunzionamento*		
DMX Table	*Mostra le tabelle delle modalità* DMX		

10 AGGIORNAMENTO DEL FIRMWARE



Aggiornare il firmware del dispositivo utilizzando un programma di aggiornamento dedicato.

Il processo di aggiornamento richiede:

- CLIREMOTE

Tutte le istruzioni dettagliate e il cavo necessario per eseguire l'aggiornamento del software sono forniti in dotazione con il dispositivo.

Ulteriori informazioni e modalità di ordinazione sono disponibili qui: *UNICON® (Telecomando per proiettori DMX)*

11 MANUTENZIONE

11.1 MANUTENZIONE DEL PRODOTTO



ATTENZIONE

Tensione di rete

Rischio di scosse elettriche

a. Prima di eseguire interventi di manutenzione sul dispositivo, staccarlo da tutte le aste.



NOTA

Danni al dispositivo e invalidità della garanzia

a. Per la pulizia non utilizzare detergenti, disinfettanti, alcol o agenti con effetto abrasivo.

Eseguire regolarmente le misure di manutenzione elencate di seguito. La frequenza della pulizia dipende dall'ambiente in cui il prodotto viene utilizzato. Ambienti umidi o sporchi possono causare un aumento dello sporco e dell'usura.

ISPEZIONE VISIVA

Controllare i seguenti punti prima di utilizzare il dispositivo.

- ⚠ **AVVERTENZA! Rischio di scosse elettriche.** Controllare che i cavi di alimentazione non siano danneggiati o deteriorati.
- Controllare tutti gli ingressi e le uscite dell'aria per verificare che non ci siano danni, polvere o depositi di sporco.
- Controllare tutte le viti e le coperture esterne per verificare l'assenza di corrosione, danni o usura eccessiva.
- Controllare tutti i connettori e i tappi in gomma per verificare che non siano danneggiati e che non ci siano depositi di polvere o di sporco.
- ⚠ **AVVERTENZA! Rischio di caduta di oggetti.** Verificare che tutte le viti, i fermi e i punti di fissaggio siano saldamente serrati.

PULIZIA

- Pulire la superficie con un panno di cotone pulito e umido che non lasci pelucchi. Eliminare l'umidità in eccesso.
- ❗ **AVVISO! Non utilizzare aria compressa.** Pulire gli ingressi e le uscite dell'aria dai depositi di polvere e sporcizia con un panno di cotone pulito e umido che non lasci pelucchi.
- Pulire dalla polvere e dallo sporco tutti i contatti della spina con un panno di cotone asciutto che non lasci pelucchi.
- Pulire mensilmente il vetro frontale del dispositivo Cameo Light con un panno di cotone pulito e umido, che non lasci pelucchi, inumidito con una soluzione 1:1 di acqua e detergente delicato. Non usare alcol, solventi o abrasivi.

SOSTITUZIONE DEI GOBO

⚠ **ATTENZIONE! I gobo possono essere sostituiti solo da personale qualificato.**

11.2 CONSERVAZIONE DEL DISPOSITIVO

Conservare il dispositivo in ambiente asciutto e pulito. Per riporre individualmente i componenti del dispositivo, utilizzare le apposite copertura di protezione, borse e custodie. Gli accessori adatti al prodotto sono disponibili nell'Adam Hall Shop (https://www.adamhall.com/shop).

12 RIPARAZIONE



ATTENZIONE

Non riparare il dispositivo.

a. Gli interventi di riparazione devono essere eseguiti unicamente da personale specializzato autorizzato dal produttore.

b. Se il dispositivo è danneggiato o necessita di assistenza, contattare il servizio clienti Adam Hall.

13 SMALTIMENTO

13.1 SMALTIMENTO DEGLI IMBALLAGGI



1. Gli imballaggi possono essere immessi nel ciclo dei materiali riutilizzabili attraverso i consueti metodi di smaltimento.
2. Separare l'imballaggio in conformità alle norme sullo smaltimento e alle disposizioni sul riciclaggio vigenti nel proprio Paese

13.2 SMALTIMENTO DEL DISPOSITIVO



1. Questo dispositivo è soggetto alla Direttiva europea sui rifiuti di apparecchiature elettriche ed elettroniche nella versione in vigore. Direttiva RAEE sui rifiuti di apparecchiature elettriche ed elettroniche. I vecchi apparecchi non devono essere gettati nei rifiuti domestici. Un dispositivo vecchio deve essere smaltito tramite un'azienda di smaltimento approvata o un impianto di smaltimento urbano. Osservare le normative in vigore nel proprio Paese.
2. Rispettare tutte le leggi sullo smaltimento vigenti nel proprio Paese.
3. Come cliente privato, è possibile ottenere informazioni sulle opzioni di smaltimento ecologico dal venditore del prodotto o dalle autorità regionali competenti.
4. I rivenditori sono spesso obbligati per legge a riprendersi gratuitamente gli articoli.
5. I vecchi apparecchi che contengono sostanze nocive sono contrassegnati dal simbolo di un bidone della spazzatura barrato.
6. Informazioni aggiornate sul tasso di raccolta sono disponibili sul seguente sito web: *https://environment.ec.europa.eu/*. Cerca il seguente termine: waste-electrical-and-electronic-equipment-weee.

OPUS® H6IP

IP65 Hybrid Moving Head
DMX CONTROL TABLE



NOTICE

EN: After the adjustments have been made, set the value to 000 to avoid disturbance by endless function call.

DE: Nachdem die Einstellungen vorgenommen wurden, stellen Sie den Wert auf 000 ein, um Störungen durch endlosen Funktionsaufruf zu vermeiden.

FR: Une fois les ajustements effectués, réglez la valeur sur 000 pour éviter les perturbations par appel de fonction sans fin.

ES: Después de realizar los ajustes, establezca el valor en 000 para evitar perturbaciones mediante una llamada de función sin fin.

PL: Po dokonaniu ustawień ustaw wartość na 000, aby uniknąć zakłóceń przez niekończące się wywołanie funkcji.

IT: Dopo aver effettuato le regolazioni, impostare il valore su 000 per evitare disturbi causati da una chiamata a funzione infinita.

25CH Basic	30CH Standard	38CH Extended			
Channel	**Channel**	**Channel**	**Function**	**Values**	
1	1	1	Pan	000 - 255	0 % ... 100 %
2	2	2	Pan fine	000 - 255	
3	3	3	Infinite Pan	000 - 041	No function
				042 - 082	Pan range 0 ... 360
				083 - 168	Pan rotation fast to slow
				169 - 169	Pan rotation stop
				170 - 255	Pan rotation slow to fast (backwards)
4	4	4	Tilt	000 - 255	0 % ... 100 %
5	5	5	Tilt fine	000 - 255	
6	6	6	Dimmer	000 - 255	0 % ... 100 %
	7	7	Dimmer fine	000 - 255	
7	8	8	Strobe Functions	000 - 005	Open
				006 - 010	Closed
				011 - 022	Ramp up/down slow to fast
				023 - 033	Ramp up/down random slow to fast
				034 - 045	Ramp up slow to fast
				046 - 056	Ramp up random slow to fast
				057 - 068	Ramp down slow to fast
				069 - 079	Ramp down random slow to fast
				080 - 102	Random strobe effect slow to fast
				103 - 127	Strobe break effect 5 s ... 1 s (short burst with break)
				128 - 250	Strobe slow to fast (< 1 Hz ... 20 Hz)
				251 - 255	Open
				000 - 005	All segments on
				006 - 128	Fade sparkle FX in 0 ... 100 %

OPUS® H6IP

IP65 Hybrid Moving Head
DMX CONTROL TABLE

		9	LED-segment Dim	129	-	137	Only LED segment 1 on
				138	-	146	Only LED segment 2 on
				147	-	155	Only LED segment 3 on
				156	-	164	Only LED segment 4 on
				165	-	173	Only LED segment 1 & 2 on
				174	-	182	Only LED segment 2 & 3 on
				183	-	191	Only LED segment 3 & 4 on
				192	-	200	Only LED segment 1 & 4 on
				201	-	209	Only LED segment 1 & 3 on
				210	-	218	Only LED segment 2 & 4 on
				219	-	227	Only LED segment 1. 2 & 3 on
				228	-	236	Only LED segment 2. 3 & 4 on
				237	-	245	Only LED segment 1. 3 & 4 on
				246	-	255	Only LED segment 1. 2 & 4 on
		10	Sparkle FX	000	-	005	No function
				006	-	036	Chaser 1 jump (slow to fast)
				037	-	067	Chaser 2 jump (slow to fast)
				068	-	098	Chaser 3 jump (slow to fast)
				099	-	129	Chaser 4 jump (slow to fast)
				130	-	160	Chaser 1 fade (slow to fast)
				161	-	191	Chaser 2 fade (slow to fast)
				192	-	222	Chaser 3 fade (slow to fast)
				223	-	255	Chaser 4 fade (slow to fast)
8	9	11	Cyan	000	-	255	0 % ... 100 %
		12	Cyan fine	000	-	255	
9	10	13	Magenta	000	-	255	0 % ... 100 %
		14	Magenta fine	000	-	255	
10	11	15	Yellow	000	-	255	0 % ... 100 %
		16	Yellow fine	000	-	255	
11	12	17	CTO	000	-	255	0 % ... 100 %
		18	CTO fine	000	-	255	
12	13	19	Colour Wheel	000	-	000	Open
				001	-	020	Open to Deep Red
				021	-	021	Deep Red
				022	-	041	Deep Red to Medium Blue
				042	-	042	Medium Blue
				043	-	062	Medium Blue to Deep Green
				063	-	063	Deep Green
				064	-	083	Deep Green to Pink
				084	-	084	Pink
				085	-	104	Pink to High CRI
				105	-	105	High CRI
				106	-	125	High CRI to Amber
				126	-	126	Amber
				127	-	146	Amber to CTO 3200 K

				147	-	147	CTO 3200 K
				148	-	167	CTO 3200 K to Deep Blue
				168	-	168	Deep Blue
				169	-	188	Deep Blue to open
				189	-	192	Open
				193	-	223	Colour wheel rotation fast to slow
				224	-	224	Colour wheel rotation stop
				225	-	255	Colour wheel rotation slow to fast (backwards)
13	**14**	**20**	Gobo Wheel 1	000	-	005	Open
				006	-	021	Open -> Gobo 1
				022	-	022	Gobo 1
				023	-	038	Gobo 1 -> Gobo 2
				039	-	039	Gobo 2
				040	-	055	Gobo 2 -> Gobo 3
				056	-	056	Gobo 3
				057	-	072	Gobo 3 -> Gobo 4
				073	-	073	Gobo 4
				074	-	089	Gobo 4 -> Gobo 5
				090	-	090	Gobo 5
				091	-	106	Gobo 5 -> Gobo 6
				107	-	107	Gobo 6
				108	-	123	Gobo 6 -> Gobo 7
				124	-	124	Gobo 7
				125	-	140	Gobo 7 -> open
				141	-	142	Open
				143	-	149	Gobo 1 shake (slow -> fast)
				150	-	156	Gobo 2 shake (slow -> fast)
				157	-	163	Gobo 3 shake (slow -> fast)
				164	-	170	Gobo 4 shake (slow -> fast)
				171	-	177	Gobo 5 shake (slow -> fast)
				178	-	184	Gobo 6 shake (slow -> fast)
				185	-	191	Gobo 7 shake (slow -> fast)
				192	-	192	Open
				193	-	223	Gobo wheel rotation fast to slow
				224	-	224	Gobo wheel rotation stop
				225	-	255	Gobo wheel rotation slow to fast (backwards)
14	**15**	**21**	Gobo Wheel 1 Gobo Position	000	-	128	Gobo position 0° ... 540°
				129	-	191	Gobo rotation fast to slow
				192	-	192	Gobo rotation stop
				193	-	255	Gobo rotation slow to fast (backwards)
	16	**22**	Gobo Wheel 1 Gobo Position fine	000	-	255	Gobo position fine
				000	-	005	Open
				006	-	011	Open -> Gobo 1

OPUS® H6IP

IP65 Hybrid Moving Head
DMX CONTROL TABLE

				012	-	012	Gobo 1
				013	-	018	Gobo 1 -> Gobo 2
				019	-	019	Gobo 2
				020	-	025	Gobo 2 -> Gobo 3
				026	-	026	Gobo 3
				027	-	032	Gobo 3 -> Gobo 4
				033	-	033	Gobo 4
				034	-	039	Gobo 4 -> Gobo 5
				040	-	040	Gobo 5
				041	-	046	Gobo 5 -> Gobo 6
				047	-	047	Gobo 6
				048	-	053	Gobo 6 -> Gobo 7
				054	-	054	Gobo 7
				055	-	060	Gobo 7 -> Gobo 8
				061	-	061	Gobo 8
				062	-	067	Gobo 8 -> Gobo 9
				068	-	068	Gobo 9
				069	-	074	Gobo 9 -> Gobo 10
				075	-	075	Gobo 10
				076	-	081	Gobo 10 -> Gobo 11
				082	-	082	Gobo 11
				083	-	088	Gobo 11 -> Gobo 12
15	**17**	**23**	Gobo Wheel 2	089	-	089	Gobo 12
				090	-	095	Gobo 12 -> Gobo 13
				096	-	096	Gobo 13
				097	-	102	Gobo 13 -> Gobo 14
				103	-	103	Gobo 14
				104	-	109	Gobo 14 -> open
				110	-	131	Open
				132	-	135	Gobo 1 shake (slow -> fast)
				136	-	139	Gobo 2 shake (slow -> fast)
				140	-	143	Gobo 3 shake (slow -> fast)
				144	-	147	Gobo 4 shake (slow -> fast)
				148	-	151	Gobo 5 shake (slow -> fast)
				152	-	155	Gobo 6 shake (slow -> fast)
				156	-	159	Gobo 7 shake (slow -> fast)
				160	-	163	Gobo 8 shake (slow -> fast)
				164	-	167	Gobo 9 shake (slow -> fast)
				168	-	171	Gobo 10 shake (slow -> fast)
				172	-	175	Gobo 11 shake (slow -> fast)
				176	-	179	Gobo 12 shake (slow -> fast)
				180	-	183	Gobo 13 shake (slow -> fast)
				184	-	187	Gobo 14 shake (slow -> fast)
				188	-	192	Gobo open
				193	-	223	Gobo wheel rotation fast to slow

OPUS® H6IP

IP65 Hybrid Moving Head

DMX CONTROL TABLE

				224	-	224	Gobo wheel rotation stop
				225	-	255	Gobo wheel rotation slow to fast (backwards)
16	**18**	**24**	Zoom	000	-	255	Narrow to wide
		25	Zoom fine	000	-	255	
17	**19**	**26**	Focus	000	-	255	0 % ... 100 %
	20	**27**	Focus fine	000	-	255	
	21	**28**	Auto Focus	000	-	005	No function
				006	-	036	3 m
				037	-	067	5 m
				068	-	098	10 m
				099	-	129	15 m
				130	-	160	20 m
				161	-	191	30 m
				192	-	222	50 m
				223	-	255	100 m
	22	**29**	Auto Focus Adjust	000	-	255	Auto focus adjustment
18	**23**	**30**	Effect Selection 1	000	-	005	Off
				006	-	128	8 x circular prism
				129	-	255	2 x linear prism
19	**24**	**31**	Effect 1 Rotation	000	-	128	Position 0° ... 540°
				129	-	191	Rotation fast to slow
				192	-	192	Rotation stop
				193	-	255	Rotation slow to fast (backwards)
20	**25**	**32**	Effect Selection 2	000	-	005	Off
				006	-	128	6 x linear prism
				129	-	255	Ovalizer
21	**26**	**33**	Effect 2 Rotation	000	-	128	Position 0° ... 540°
				129	-	191	Rotation fast to slow
				192	-	192	Rotation stop
				193	-	255	Rotation slow to fast (backwards)
22	**27**	**34**	Frost	000	-	000	Off
				001	-	127	Light frost 0 % ... 100 %
				128	-	128	Off
				129	-	255	Heavy frost 0 % ... 100 %
23	**28**	**35**	Animation Wheel	000	-	255	Animation wheel in 0 ... 100 %
24	**29**	**36**	Animation Wheel Rotation	000	-	128	Animation wheel position 0° ... 540°
				129	-	191	Animation wheel rotation fast to slow
				192	-	192	Animation wheel rotation stop
				193	-	255	Animation wheel rotation slow to fast (backwards)
				000	-	005	No function
				006	-	006	No function
				007	-	007	Dimmer curve linear
				008	-	008	Dimmer curve exponential
				009	-	009	Dimmer curve logarithmic

OPUS® H6IP

IP65 Hybrid Moving Head
DMX CONTROL TABLE

010	-	010	Dimmer curve S-curve
011	-	011	Dimmer curve halogen
012	-	016	Spare
017	-	017	No function
018	-	018	PWM 650 Hz
019	-	019	PWM 1530 Hz
020	-	020	PWM 3600 Hz
021	-	021	PWM 12 kHz
022	-	022	PWM 18.9 kHz
023	-	023	PWM 25 kHz
024	-	028	Spare
029	-	029	Dimmer response LED
030	-	030	Halogen 1 kW
031	-	031	Halogen 2 kW
032	-	032	Halogen 5 kW
033	-	037	Spare
038	-	038	No function
039	-	039	No function
040	-	044	Spare
045	-	045	No function
046	-	046	No function
047	-	047	No function
048	-	048	No function
049	-	049	No function
050	-	050	No function
051	-	051	No function
052	-	056	Spare
057	-	057	No function
058	-	058	No function
059	-	059	No function
060	-	060	No function
061	-	061	No function
062	-	066	Spare
067	-	067	No function
068	-	068	No function
069	-	069	No function
070	-	070	No function
071	-	071	No function
072	-	072	No function
073	-	077	Spare
078	-	078	No function
079	-	079	No function
080	-	084	Spare
085	-	085	No function
086	-	086	Fan auto

OPUS® H6IP

IP65 Hybrid Moving Head
DMX CONTROL TABLE

				087	-	087	Fan off
				088	-	088	Fan constant low
				089	-	089	Fan constant mid
				090	-	090	Fan constant high
				091	-	095	Spare
				096	-	096	No function
				097	-	097	Invert pan on
				098	-	098	Invert pan off
				099	-	099	Invert tilt on
				100	-	100	Invert tilt off
				101	-	101	Pan angle 540°
				102	-	102	Pan angle 630°
				103	-	103	Position feedback on
				104	-	104	Position feedback off
				105	-	105	Blackout while P/T moving on
				106	-	106	Blackout while P/T moving off
				107	-	107	Silent movement on
				108	-	108	Silent movement off
				109	-	109	Motor reset fast
				110	-	110	Motor reset normal
				111	-	111	No function
				112	-	112	No function
				113	-	117	Spare
				118	-	118	No function
				119	-	119	Gobo wheel shortest way
				120	-	120	Gobo wheel clockwise
			Device settings	121	-	121	Gobo wheel snap
25	**30**	**37**	(hold value for	122	-	122	Gobo wheel scroll
			3 seconds)	123	-	123	Gobo colour correction on
				124	-	124	Gobo colour correction off
				125	-	129	Spare
				130	-	130	Colour wheel shortest way
				131	-	131	Colour wheel clockwise
				132	-	132	Colour wheel snap
				133	-	133	Colour wheel scroll
				134	-	138	Spare
				139	-	139	Blackout while wheels moving on
				140	-	140	Blackout while wheels moving off
				141	-	141	No function
				142	-	142	No function
				143	-	147	Spare
				148	-	148	No function
				149	-	149	Sun protection on
				150	-	150	Sun protection off
				151	-	151	Sleep mode on

OPUS® H6IP

IP65 Hybrid Moving Head
DMX CONTROL TABLE

152	-	152	Sleep mode off/wake up
153	-	157	Spare
158	-	158	No function
159	-	159	No function
160	-	160	No function
161	-	161	No function
162	-	162	No function
163	-	167	Spare
168	-	168	No function
169	-	169	Display always on
170	-	170	Display off after 20 s
171	-	171	Display lock on
172	-	172	Display lock off
173	-	177	Spare
178	-	178	No function
179	-	179	No function
180	-	180	No function
181	-	181	No function
182	-	182	No function
183	-	187	Spare
188	-	188	No function
189	-	189	No function
190	-	190	No function
191	-	191	No function
192	-	192	No function
193	-	197	Spare
198	-	198	No function
199	-	199	Store user default A
200	-	200	Store user default B
201	-	201	Store user default C
202	-	202	Load factory defaults
203	-	203	Load user default A
204	-	204	Load user default B
205	-	205	Load user default C
206	-	210	Spare
211	-	211	No function
212	-	212	Reset pan / tilt
213	-	213	Reset head
214	-	214	Reset CMY/CW
215	-	215	Reset Gobo/animation
216	-	216	Reset zoom/focus
217	-	217	No function
218	-	218	Reset prism/frost
219	-	219	Reset all
220	-	224	Spare

				225	-	225	No function
				226	-	226	Record user scene 1
				227	-	227	Record user scene 2
				228	-	228	Record user scene 3
				229	-	229	Record user scene 4
				230	-	230	Record user scene 5
				231	-	231	Record user scene 6
				232	-	232	Record user scene 7
				233	-	233	Record user scene 8
				234	-	238	Spare
				239	-	239	No function
				240	-	244	Spare
				245	-	249	Spare
				250	-	254	Spare
				255	-	255	No function
		38	Fan Control	000	-	005	Read from menu
				006	-	011	Auto
				012	-	017	Off
				018	-	023	Constant low
				024	-	029	Constant medium
				030	-	035	Constant high
				036	-	154	Spare - read from menu
				155	-	255	Manual mode from 0 % ... 100 %

INDICE

A

Alimentazione 27
Art-Net 36

C

Cavo di alimentazione di rete 27
Collegamento
  Alimentazione 27
Conservazione 47
Customer Service 7

D

DMX
  Indirizzo iniziale 29
  Tecnologia 19

M

Modalità Slave 32
Modalità stand-alone 31

N

Navigazione 28
Network 36

P

powerCON® 27
Pulizia 46

Q

Quicklight 34

S

Sottomenu
  Art-Net 36
  Dimmer 38
  Display 41
  Movimento 39
  Rete sACN 36
  Signal Fail 41
  Stand Alone 37
  Sun Protection 41
  Ventola 39
  Wireless 37
Staccare l'alimentazione 27
Staffa Omega 25
Sun Protection 41

cameo

9007199703913227