INSTRUKCJA UŻYTKOWANIA

cameo

LED TECHNOLOGY
STROBE EFFECT
COLOUR WHEEL
ANIMATION WHEEL
COB CHIP ON BOARD
FLICKER FREE
FOCUS
IP65
COLD WHITE
GDTF FILE
IRIS
ETL LISTED Intertek
512 DMX
PAN & TILT
FROST FILTER
W-DMX™
UNLIMITED ROTATION
GOBO WHEEL
RDM
ZOOM
LINEAR PRISM
ARTNET COMPATIBLE
CMY
CIRCULAR PRISM
sACN COMPATIBLE
LINEAR CTO
4-SHUTTER FRAMING BLADES



OPUS® SP6 IP

GŁOWICA RUCHOMA IP65 SPOT PROFILE

CLOSP6IP;

pl-PL

SPIS TREŚCI

1 WERSJA DOKUMENTU I ZMIANY 6

2 WPROWADZENIE 7

2.1 Dokonali Państwo właściwego wyboru! 7

2.2 Kontakty 7

2.3 Link do centrum pobierania 7

2.4 Konwencje wizualizacji w niniejszej instrukcji obsługi 8

3 ZGODNOŚĆ PRODUKTU 9

3.1 Deklaracja producenta 9

3.2 Deklaracja zgodności 9

4 INSTRUKCJE BEZPIECZEŃSTWA 10

4.1 Zamierzone zastosowanie 10

4.2 Objaśnienie symboli bezpieczeństwa i ostrzeżeń 10

4.3 Struktura komunikatów ostrzegawczych 11

4.4 Bezpieczeństwo ogólne 11

4.5 Bezpieczeństwo elektryczne 12

4.6 Bezpieczeństwo fizyczne 13

4.7 Bezpieczeństwo fotobiologiczne 13

4.8 Bezpieczeństwo termiczne 13

4.9 Bezpieczeństwo w technice bezprzewodowej 13

4.10 Bezpieczeństwo urządzenia 14

5 OPIS PRODUKTU 15

5.1 Przegląd produktu 15

5.2 Dane techniczne 15

5.3 Interfejs użytkownika 17

5.3.1 Przegląd panelu przedniego 17

5.3.2 Przegląd panelu tylnego 18

6 INFORMACJE OGÓLNE 19

6.1 Informacje o technologii DMX 19

6.1.1 Standard DMX 19

6.1.2 Połączenie DMX 19

6.1.2.1 Podłączanie wielu opraw 19

6.1.3 Układ pinów 19

6.1.4 Terminatory DMX 20

6.1.5 Adaptery DMX 20
6.2 Objaśnienie stopnia ochrony IP 20
7 PRZYGOTOWANIE 22
7.1 Zakres dostawy 22
7.2 Transport 22
7.2.1 Transport urządzenia za pomocą uchwytów wpuszczanych lub rączek w podstawie 22
7.2.2 Odblokowywanie blokady pochylenia 23
7.2.3 Odblokowywanie blokady obrotu 23
7.2.4 Blokowanie blokady pochylenia 24
7.2.5 Blokowanie blokady obrotu 24
8 INSTALACJA 25
8.1 Przegląd mechanizmu mocowania wspornika omega 25
8.2 Mocowanie wsporników omega 25
9 OBSŁUGA 27
9.1 Zasilanie 27
9.1.1 Podłączanie kabla zasilającego 27
9.1.2 Odłączanie kabla zasilającego 27
9.2 Nawigacja urządzenia 28
9.2.1 Korzystanie z panelu sterowania 28
9.2.2 Włączanie/wyłączanie Autolock 28
9.2.3 Korzystanie z wyświetlacza zasilanego bateryjnie 29
9.3 Konfiguracja urządzenia 29
9.3.1 Ustawianie adresu początkowego DMX 29
9.3.2 Ustawianie trybu DMX 29
9.3.3 Konfiguracja sieci 30
9.3.4 Ustawianie adresu IP 30
9.3.5 Ustawianie maski podsieci 30
9.3.6 Ustawianie trybu autonomicznego 31
9.3.7 Ustawianie trybu slave 31
9.3.8 Rozszerzony tryb podrzędny 32
9.3.8.1 Konfiguracja efektu sekwencyjnego 32
9.3.8.2 Konfiguracja efektu sekwencyjnego z synchronizacją urządzenia nadrzędnego i pierwszego urządzenia podrzędnego 32
9.3.9 Parowanie bezprzewodowego odbiornika DMX z nadajnikiem 32
9.3.10 Informacje o kluczu łączenia 33
9.3.11 Parowanie bezprzewodowego odbiornika DMX z nadajnikiem za pomocą klucza łączenia 33
9.3.12 Odłączanie bezprzewodowego odbiornika DMX od nadajnika 33

9.3.13 Konfiguracja Quicklight ... 34
9.4 Przegląd ekranu głównego ... 35
9.5 Podmenu ... 35
9.5.1 Informacje o podmenu ... 35
9.5.2 Menu sterowania ... 36
9.5.2.1 Warstwy podmenu sieci Art-Net ... 36
9.5.2.2 Warstwy podmenu sieci sACN ... 36
9.5.2.3 Warstwy podmenu trybu autonomicznego ... 37
9.5.3 Menu ustawień ... 37
9.5.3.1 Warstwy podmenu sieci bezprzewodowej ... 37
9.5.3.2 Warstwy podmenu ściemniacza ... 38
9.5.3.3 Warstwy podmenu wentylatora ... 39
9.5.3.4 Warstwy podmenu ruchu ... 39
9.5.3.5 Warstwy podmenu tarczy ... 40
9.5.3.6 Warstwy podmenu ochrony przed światłem słonecznym ... 41
9.5.3.7 Warstwy podmenu awarii sygnału ... 41
9.5.3.8 Warstwy podmenu wyświetlacza ... 41
9.5.4 Menu serwisowe ... 42
9.5.4.1 Warstwy podmenu funkcji serwisowych ... 42
9.5.5 Menu informacji o systemie ... 43
9.5.5.1 Warstwy podmenu informacji o systemie ... 43
10 AKTUALIZACJA FIRMWARE ... 45
11 KONSERWACJA ... 46
11.1 Konserwacja produktu ... 46
11.2 Przechowywanie urządzenia ... 46
12 NAPRAWA ... 47
13 UTYLIZACJA ... 48
13.1 Utylizacja opakowań ... 48
13.2 Utylizacja urządzenia ... 48
14 DMX CONTROL TABLE ... 49
INDEKS ... 58

1 WERSJA DOKUMENTU I ZMIANY

Wersja	Data	Wprowadzone zmiany
v1.0	05/2026	Wersja oryginalna

2 WPROWADZENIE

2.1 DOKONALI PAŃSTWO WŁAŚCIWEGO WYBORU!

Ten produkt został opracowany i wyprodukowany zgodnie z najwyższymi standardami jakości, aby zapewnić wiele lat bezproblemowej pracy. Więcej informacji na temat Cameo można znaleźć na naszej stronie internetowej:
www.cameolight.com

2.2 KONTAKTY

	Adam Hall GmbH Siedziba główna	**Obsługa klienta**
E-mail	info@adamhall.com	customerservice@adamhall.com
Telefon	+49 6081 9419-0	+49 6081 941973-0
Ulica	Adam-Hall-Str. 1	Adam-Hall-Str. 1
Kod pocztowy / miejscowość	61267 Neu-Anspach	61267 Neu-Anspach
Strona internetowa	*www.adamhall.com*	*www.adamhall.com*

2.3 LINK DO CENTRUM POBIERANIA

Niektóre informacje, takie jak dane CAD lub dane techniczne, można pobrać z Centrum pobierania. Należy zeskanować kod QR lub kliknąć łącze, aby pobrać te informacje:

2.4 KONWENCJE WIZUALIZACJI W NINIEJSZEJ INSTRUKCJI OBSŁUGI

W tej instrukcji obsługi używamy symboli graficznych i ikon w określonych kontekstach. Poniżej znajduje się tabela z objaśnieniami i przypadkami użycia symboli graficznych i ikon.

Ikona / symbol	Oznaczenie	Kontekst	Wyjaśnienie / przykład
↙	**Prerequisite**	Zadania	Używany w tematach zadań do wskazania warunku wstępnego, który musi zostać spełniony przed rozpoczęciem zadania.
⇨	**Result / Intermediate Result**	Zadania	Używany w tematach zadań do wskazania wyniku lub wyniku pośredniego kroku działania.
1 Krok **a)** Podetap	**1 Action Step** **a) Substep**	Zadania	Używany w tematach zadań do wskazywania kroków akcji i podetapów.
1	**Callout**	Grafiki; zadania	Odniesienie do obrazu tekstowego lub etykiety niektórych funkcji urządzenia
[...]	**Value range indicator**	Dane techniczne; paragrafy; listy	Wskazuje zakres wartości, np. "Współczynnik kompresora: **1:1...20:1**". Najczęściej używane w tabelach lub objaśnieniach.
*	**Asterisk**	Paragrafy; tabele	Wskazuje dodatkowe informacje w przypisie.
Dioda **LIM** LED świeci się	**General User Interface element**	Paragrafy; zadania; tabele; listy	Słowa przedstawione w ten sposób reprezentują graficzne elementy interfejsu użytkownika na urządzeniu.
Przycisk **PAGE**	**Key / Button**	Paragrafy; zadania; tabele; listy	Słowa przedstawione w ten sposób reprezentują elementy sterujące interfejsu użytkownika na urządzeniu.
`<nazwa>`	**User input**	Paragrafy; zadania; tabele; listy	Słowa przedstawione w ten sposób reprezentują wymagane informacje użytkownika.
https://adamhall.com	**Weblink**	Paragrafy; tabele; listy	Zewnętrzny link do strony internetowej

3 ZGODNOŚĆ PRODUKTU

3.1 DEKLARACJA PRODUCENTA

Adam Hall oferuje dobrowolną, ogólnounijną gwarancję producenta na okres 2 lat. Niniejsza dobrowolna gwarancja nie ma wpływu na ustawowy okres gwarancji.

Proszę odwiedzić portal usług Adam Hall, aby uzyskać dostęp do strony **Download Centre**:
https://portal.adamhall.com/

Nasze aktualne szczegółowe warunki gwarancji i ograniczenia odpowiedzialności można znaleźć w sekcji **Service & Regulations**.

Aby uzyskać gwarancję na produkt, proszę skontaktować się z:
Adam Hall GmbH, Adam-Hall-Str. 1, 61267 Neu-Anspach
customerservice@adamhall.com
0049 (0)6081 / 9419-1000

3.2 DEKLARACJA ZGODNOŚCI

DEKLARACJA ZGODNOŚCI UE

CE

Adam Hall GmbH niniejszym potwierdza, że niniejszy produkt spełnia następujące wytyczne (w stosownych przypadkach):

- Dyrektywa niskonapięciowa (2014/35/EU)
- Dyrektywa EMC (2014/30/EU)
- RoHS (2011/65/EU)
- RED (2014/53/EU)

Deklaracje zgodności dla produktów podlegających dyrektywie LVD, EMC, RoHS można zamówić pod adresem info@adamhall.com. Deklaracje zgodności dla produktów podlegających dyrektywie RED można pobrać ze strony *http://www.adamhall.com/compliance*.

4 INSTRUKCJE BEZPIECZEŃSTWA

4.1 ZAMIERZONE ZASTOSOWANIE

OPUS® SP6 IP jest urządzeniem oświetleniowym z napędem, przeznaczonym do generowania sterowanej wiązki światła oraz ruchu podczas wydarzeń i imprez rozrywkowych.
Ten produkt został opracowany do profesjonalnego użytku w dziedzinie technologii eventowej. Ponadto jest on przeznaczony wyłącznie dla wykwalifikowanych użytkowników posiadających specjalistyczną wiedzę z zakresu technologii eventowej.
Produkt jest przeznaczony do zastosowań mobilnych, a nie do instalacji stałych.
Produkt jest przeznaczony wyłącznie do tymczasowego użytku na zewnątrz.
Produkt nie jest przeznaczony zastosowań domowych.
Nie używać produktu poza warunkami pracy podanymi w instrukcji obsługi w części Dane techniczne.
Wyklucza się odpowiedzialność za szkody i szkody osób trzecich wyrządzone osobom oraz względem mienia, powstałe wskutek niewłaściwego użytkowania.
Produkt ten nie jest przeznaczony dla dzieci i osób o ograniczonych zdolnościach fizycznych, sensorycznych lub umysłowych, a także osób nieposiadających odpowiedniego doświadczenia i wiedzy.

4.2 OBJAŚNIENIE SYMBOLI BEZPIECZEŃSTWA I OSTRZEŻEŃ

Następujące znaki bezpieczeństwa i ostrzeżenia znajdują się na urządzeniu, w instrukcji obsługi lub na opakowaniu:


Ten symbol oznacza, że przed rozpoczęciem korzystania z produktu należy przeczytać całą instrukcję obsługi.


Ten symbol oznacza ogólną niebezpieczną sytuację.


Ten symbol oznacza zagrożenia, które mogą spowodować porażenie prądem elektrycznym.


Ten symbol oznacza zagrożenia spowodowane gorącymi powierzchniami.


Ten symbol oznacza niebezpieczeństwo potknięcia.


Ten symbol oznacza zagrożenia związane z substancjami żrącymi.


Ten symbol oznacza zagrożenia związane z substancjami toksycznymi.


Ten symbol oznacza niebezpieczeństwo związane z wyciekiem z baterii.


Ten symbol wskazuje na ryzyko zakleszczenia.


Ten symbol oznacza zagrożenia związane z obciążeniami ładunków zawieszonych.



Ten symbol oznacza zagrożenia związane z promieniowaniem optycznym



Ten symbol oznacza, że należy unikać patrzenia lub wpatrywania się w źródło światła.

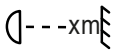

Ten symbol wskazuje minimalną odległość w metrach (m) pomiędzy źródłem światła a oświetlaną powierzchnią. Odpowiednią wartość dla tego urządzenia można znaleźć w części Dane techniczne w pełnej instrukcji obsługi oraz jako nadruk na obudowie urządzenia.



Ten symbol oznacza, że produkt nie nadaje się do użytku domowego.



Ten symbol oznacza pomocne wskazówki lub dodatkowe informacje.

4.3 STRUKTURA KOMUNIKATÓW OSTRZEGAWCZYCH

W niniejszej instrukcji obsługi komunikaty ostrzegawcze zawierają symbol bezpieczeństwa, hasło ostrzegawcze, opis zagrożenia oraz instrukcje dotyczące sposobu uniknięcia obrażeń lub śmierci.



NIEBEZPIECZEŃSTWO

Oznacza niebezpieczną sytuację, która może doprowadzić do śmierci lub poważnych obrażeń.



OSTRZEŻENIE

Wskazuje niebezpieczną sytuację, która może skutkować śmiercią lub poważnymi obrażeniami



PRZESTROGA

Wskazuje niebezpieczną sytuację, która może spowodować niewielkie lub umiarkowane obrażenia.



UWAGA

Wskazuje sytuacje lub warunki, które mogą spowodować uszkodzenie mienia i/lub środowiska.

4.4 BEZPIECZEŃSTWO OGÓLNE





- Należy uważnie przeczytać ten dokument.
- Należy zachować ten dokument do późniejszego wykorzystania.
- Należy ściśle przestrzegać instrukcji zawartych w tym dokumencie.
- Ten dokument stanowi integralną część produktu. W przypadku sprzedaży lub przekazania produktu należy dołączyć do niego ten dokument.
- Produktu należy używać wyłącznie zgodnie z przeznaczeniem.
- Ryzyko zakleszczenia. Małe części należy trzymać z dala od dzieci i osób o ograniczonych zdolnościach fizycznych, sensorycznych lub umysłowych.

- Ryzyko uduszenia. Plastikowe torby należy przechowywać z dala od dzieci i osób o ograniczonych zdolnościach fizycznych, sensorycznych lub umysłowych.
- Należy przestrzegać wszystkich instrukcji bezpieczeństwa i ostrzeżeń zawartych w tym dokumencie, na urządzeniu i na opakowaniu.
- Produkty podlegają ciągłemu rozwojowi. W przypadku rozbieżności między tym dokumentem a etykietą produktu, informacje na produkcie zawsze mają pierwszeństwo.
- Nie wolno usuwać instrukcji bezpieczeństwa ani komunikatów ostrzegawczych z produktu.
- Nie otwierać urządzenia.
- Nie wolno modyfikować produktu.
- Jeśli produkt wykazuje jakiekolwiek oznaki uszkodzenia, nie wolno go używać.
- Nie wolno używać produktu ze zdjętymi lub brakującymi osłonami.
- Nie wolno wystawiać produktu na bezpośrednie działanie promieni słonecznych.
- Jeśli nie określono inaczej w instrukcji obsługi w części Dane techniczne, nie należy używać produktu w temperaturach otoczenia przekraczających 45 °C / 113 °F lub spadających poniżej -15 °C / 4 °F
- Nie należy używać produktu w klimacie tropikalnym.
- Nie należy używać produktu na wysokości powyżej 2000 m n.p.m.
- O ile nie określono inaczej, nie należy używać produktu w warunkach morskich.
- Używać wyłącznie akcesoriów określonych przez producenta.
- Konserwacja i naprawy mogą być wykonywane wyłącznie przez autoryzowany personel serwisowy.
- Produkt należy przechowywać i transportować w suchym i bezpiecznym środowisku.
- Należy regularnie czyścić produkt. Jeżeli dotyczy, należy zapoznać się z instrukcją obsługi dotyczącą częstotliwości konserwacji.
- Jeśli urządzenie było narażone na silne zmiany temperatury, np. podczas transportu, proszę nie włączać go od razu. Proszę poczekać, aż urządzenie osiągnie temperaturę otoczenia.

4.5 BEZPIECZEŃSTWO ELEKTRYCZNE



- To urządzenie jest urządzeniem elektrycznym klasy I. Upewnić się, że przewód ochronny jest podłączony do uziemienia. Nie odłączać przewodu ochronnego.
- Proszę nie omijać bezpiecznika sieciowego.
- Należy używać wyłącznie bezpieczników sieciowych określonych przez producenta.
- Proszę nie używać zagiętych lub w inny sposób uszkodzonych kabli zasilających.
- Urządzenie może być używane wyłącznie w zgodnych, przetestowanych i nienaruszonych gniazdach zasilania.
- Proszę upewnić się, że napięcie i częstotliwość zasilania sieciowego są zgodne z wartościami podanymi przez producenta.
- Należy podjąć odpowiednie środki zapobiegające przepięciom, takim jak uderzenia pioruna.
- W przypadku urządzeń ze złączem zasilania należy upewnić się, że całkowity pobór prądu przez wszystkie podłączone urządzenia nie przekracza wartości określonej przez producenta.
- To urządzenie nie nadaje się do pracy z prądem stałym.
- Przed konserwacją, naprawą lub dłuższym okresem nieużywania należy odłączyć zasilanie urządzenia od wszystkich biegunów.
- Przewody zasilające podłączone na stałe mogą być wymieniane wyłącznie przez wykwalifikowanego technika serwisu.

4.6 BEZPIECZEŃSTWO FIZYCZNE



- Proszę upewnić się, że wszystkie połączenia montażowe są odpowiednio zwymiarowane. Podczas montażu urządzenia należy przestrzegać odpowiednich regionalnych wytycznych dotyczących bezpieczeństwa.



- Należy upewnić się, że urządzenie i wszelkie akcesoria są prawidłowo zamocowane. Należy zabezpieczyć przed niezamierzonym przemieszczeniem.



- Należy regularnie sprawdzać wszystkie nośne połączenia śrubowe i wymieniać je w razie potrzeby.
- Należy sprawdzić wszystkie trasy kabli, aby zapobiec potknięciom.



- Ruchome elementy, takie jak wsporniki montażowe, stwarzają ryzyko obrażeń spowodowanych uszczypnięciem.
- Urządzenia z elementami napędzanymi silnikiem, takie jak ruchome reflektory, stwarzają ryzyko obrażeń spowodowanych ruchem urządzenia.

4.7 BEZPIECZEŃSTWO FOTOBIOLOGICZNE



- Ryzyko uszkodzenia oczu. Urządzenie należy do grupy ryzyka 2. Nie patrzeć bezpośrednio w wylot światła. Nie wpatrywać się w wiązkę światła. Nie patrzeć bezpośrednio w lampę za pomocą jakichkolwiek przyrządów optycznych, takich jak lupy lub lornetki.



- Ryzyko wystąpienia drgawek. Efekty stroboskopowe mogą powodować napady padaczkowe u podatnych osób.
- Lampę należy zawsze kierować w stronę podłoża, gdy nie jest używana.

4.8 BEZPIECZEŃSTWO TERMICZNE



- Nie należy instalować urządzenia w pobliżu źródeł ciepła, takich jak grzejniki lub piece.
- Nie blokować żadnych otworów wentylacyjnych.
- O ile nie określono inaczej, należy zachować minimalny odstęp co najmniej 20 centymetrów wokół urządzenia.
- O ile nie określono inaczej, materiały łatwopalne, takie jak papier lub drewno, należy trzymać w odległości co najmniej 50 centymetrów od urządzenia
- Ryzyko poparzenia. Obudowa urządzenia może się bardzo nagrzewać podczas normalnej pracy. Proszę upewnić się, że obudowa nie może zostać przypadkowo dotknięta. Przed demontażem, konserwacją, transportem lub ładowaniem należy odczekać, aż urządzenie wystarczająco ostygnie.
- Należy zawsze przestrzegać podanej na urządzeniu minimalnej odległości od oświetlanej powierzchni.

4.9 BEZPIECZEŃSTWO W TECHNICE BEZPRZEWODOWEJ



Ryzyko obrażeń i uszkodzenia urządzeń. Proszę nie używać transmisji W-DMX™ do zastosowań związanych z bezpieczeństwem, takich jak sterowane przez DMX silniki, sterowane przez DMX układy hydrauliczne lub porównywalne elementy ruchome. Nie należy używać transmisji W-DMX™ do urządzeń pirotechnicznych, efektów gazowych lub płynnych. Obejmuje to armatki CO2, miotacze konfetti i podobne efekty.

Użytkowanie nadajnika radiowego podlega przepisom obowiązującym w danym kraju. Przed uruchomieniem należy upewnić się, że przestrzegane są lokalne wytyczne.

Działanie urządzeń radiowych może prowadzić do potencjalnie niebezpiecznych skutków. Nie używać tego urządzenia w obszarach wrażliwych, takich jak:

- Szpitale, ośrodki zdrowia lub inne placówki opieki zdrowotnej, które zapewniają leczenie pacjentów przy udziale wykwalifikowanego personelu i z użyciem odpowiedniego sprzętu
- Atmosfery wybuchowe, w tym:
  - strefy ATEX (strefa 0, 1, 2, 20, 21, 22) (UE)
  - Strefy zagrożone wybuchem klasy I, II i III (USA/Kanada)
- Obszary o ograniczonym dostępie
- Obiekty wojskowe
- Obszary, w których korzystanie z telefonów komórkowych jest zabronione, takie jak samoloty.

Jakość i wydajność transmisji sygnału bezprzewodowego zależy od warunków środowiskowych. Wszystkie specyfikacje zasięgu odnoszą się do zastosowania w polu swobodnym z kontaktem wzrokowym bez zakłóceń. Na zasięg i stabilność sygnału mogą mieć wpływ:

- Osłony, takie jak mur, budynki metalowe lub woda
- Zakłócenia
- Duży ruch radiowy, taki jak silne sieci W-LAN
- Promieniowanie elektromagnetyczne, takie jak ściany wideo LED lub ściemniacze

4.10 BEZPIECZEŃSTWO URZĄDZENIA

- Nie włączać i wyłączać urządzenia w krótkich odstępach czasu, ponieważ skróci to jego żywotność.
- Nie podnosić urządzenia za głowicę lub jarzmo. Urządzenie podnosić wyłącznie za uchwyty do przenoszenia na podstawie.
- Nie należy wystawiać urządzenia na bezpośrednie działanie promieni słonecznych, promieni laserowych i wiązek światła z innych reflektorów, aby zapobiec uszkodzeniu obudowy i elementów wewnętrznych.
  - Proszę korzystać z ochrony przeciwsłonecznej urządzenia poprzez DMX.

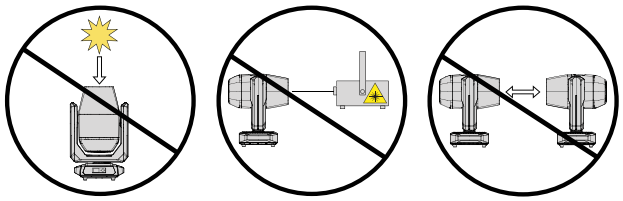

5 OPIS PRODUKTU

5.1 PRZEGLĄD PRODUKTU

OPUS® SP6 IP to głowica ruchoma Spot Profile

CECHY:

- 600 W LED
- Strumień świetlny: 22 000 lm
- System ramowy z możliwością całkowitego zamknięcia (±87°)
- CRI: > 85
- Nieograniczony obrót
- Zakres zoomu: 3,5° … 53°
- Kompaktowa konstrukcja i niewielka masa (< 31,5 kg)
- Soczewka przednia o średnicy 165 mm
- Obsługa technologii NFC do szybkiej konfiguracji, czynności serwisowych i konserwacyjnych

5.2 DANE TECHNICZNE

WARTOŚCI FOTOMETRYCZNE

Parametr	Wartość
Strumień świetlny	22000 lm
Średnica soczewki przedniej	165 mm
Zakres zoomu	3,5° … 53°
Częstotliwość PWM diod LED	650 Hz; 1530 Hz; 3600 Hz; 12 kHz; 18,9 kHz; 25 kHz
Rozdzielczość ściemniacza	16 bitów
Krzywe ściemniania	Wykładnicza, logarytmiczna, krzywa S, liniowa

KOLORY

Parametr	Wartość
Funkcje mieszania kolorów	CMY + CTO
Skorelowana temperatura barwowa (CCT)	2600 K ... 6500 K
Funkcja CTO	Liniowy (ciągły)

MOVEMENT

Parametr	Wartość
Obrót	630°
Nieograniczony obrót	Tak
Pochylenie	270°

EFEKTY

Parametr	Wartość
Tarcze gobo	2
Tarcza gobo 1 – funkcje	Obrotowa
Tarcza gobo 1 – wzory gobo	7
Tarcza gobo 2 – funkcje	Stała
Tarcza gobo 2 – wzory gobo	8
Warstwy pryzmatów	2
Łączna liczba pryzmatów	2
Strobo	0 Hz … 20 Hz
Irys	Tak
Frost	2
Animacja	Tak
Noże profilowe	Tak
Rotacja noży profilowych	-30° … 30°
Obrót modułu	-87° … 87°

STEROWANIE

Parametr	Wartość
Protokoły sterownika	DMX512, RDM, Art-Net, sACN, W-DMX™ (nadajnik-odbiornik), CRMX
Liczba trybów sterowania DMX	3
Tryby pracy autonomicznej	Konfiguracja typu master/slave, tryb autonomiczny
Złącze wejściowe danych	5-pinowe złącze XLR męskie, gniazdo RJ-45
Złącze wyjściowe danych	5-pinowe złącze XLR żeńskie, gniazdo RJ-45

ZASILANIE SIECIOWE

Parametr	Wartość
Napięcie robocze	100 V AC … 240V AC / 50 Hz … 60 Hz
Moc znamionowa	960 W
Minimalny współczynnik mocy (cos φ) przy 230 V	0,99
Prąd znamionowy	4,21 A
Złącze zasilania	Złącze zasilania zewnętrzne, męskie, standard TRUE1®
Wymiana bezpiecznika	Możliwe z zewnątrz bez otwierania
Złącze wyjściowe zasilania	Złącze zasilające zewnętrzne, żeńskie, standard TRUE1®
Maksymalny prąd wyjściowy	11 A

OBUDOWA

Parametr	Wartość
Materiał obudowy	Aluminium
Powłoka	Powłoka proszkowa
Kolor	Czarny

CHŁODZENIE

Parametr	Wartość
System chłodzenia	Chłodzenie wentylatorowe sterowane temperaturą
Tryby chłodzenia	Auto, Constant High, Constant Low, Constant Mid, Silent, Off

WARUNKI ŚRODOWISKOWE

Parametr	Wartość
Stopień ochrony	IP65
Temperatura otoczenia	-20 °C... 45 °C

WYMIARY I MASA

Parametr	Wartość
Szerokość	408 mm
Wysokość	681 mm
Głębokość	268 mm
Masa	31,5 kg

5.3 INTERFEJS UŻYTKOWNIKA

5.3.1 PRZEGLĄD PANELU PRZEDNIEGO

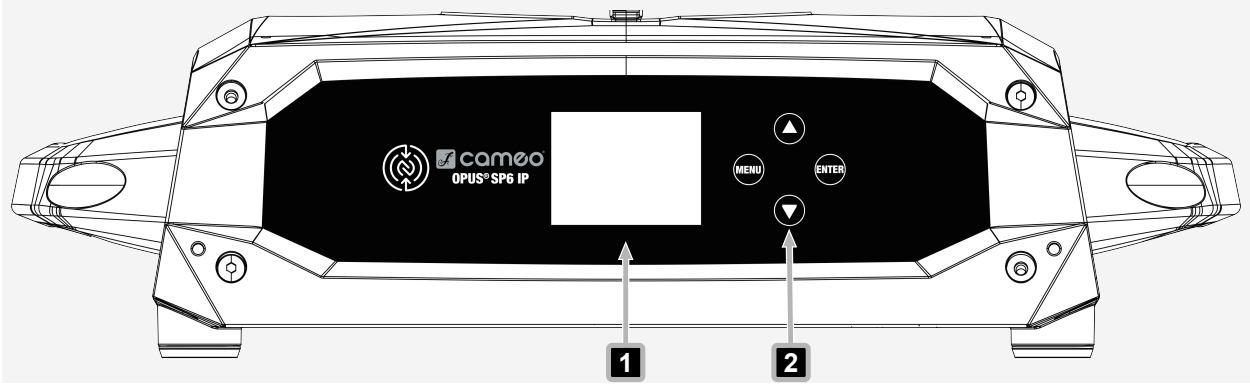

1 **Wyświetlacz LC** – Główny wyświetlacz graficzny

2 **Przyciski dotykowe** – otwierają strukturę menu i służą do nawigacji po urządzeniu

5.3.2 PRZEGLĄD PANELU TYLNEGO

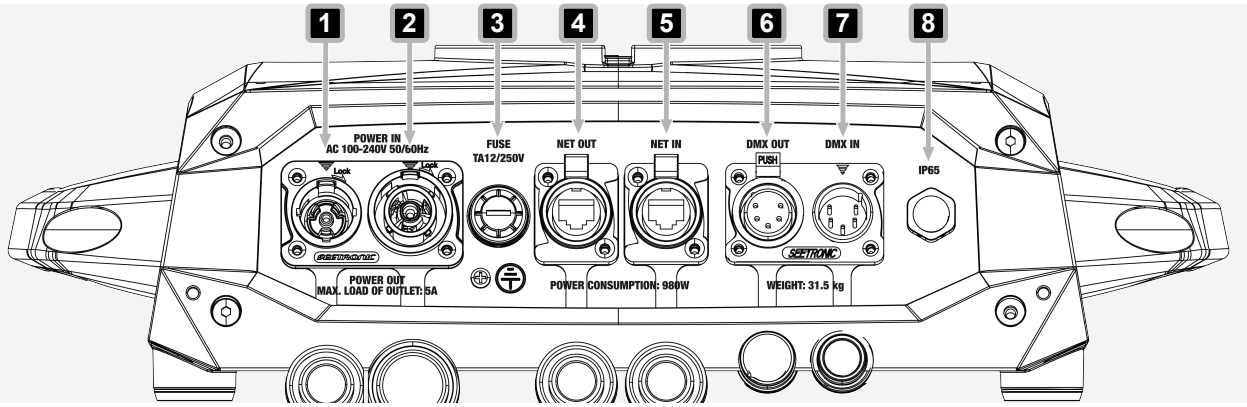

1 **POWER IN** – Gniazdo zasilania sieciowego o stopniu ochrony IP65. Gdy nie jest używane, należy je zabezpieczyć gumową zaślepką.

2 **POWER OUT** – Gniazdo wyjściowe zasilania sieciowego o stopniu ochrony IP65. Umożliwia zasilanie innych urządzeń **CAMEO**. Należy sprawdzić, czy całkowity pobór mocy wszystkich podłączonych urządzeń nie przekracza wartości podanej na urządzeniu. Gdy nie jest używane, należy je zabezpieczyć gumową zaślepką.

3 **FUSE** – Uchwyt bezpiecznikowy IP65 na pięć bezpieczników 20 mm. Bezpieczniki należy wymieniać wyłącznie na modele tego samego typu i o tych samych parametrach, zgodnie z danymi technicznymi. Ponownie uszczelnić oprawę bezpiecznika, aby zapewnić stopień ochrony IP65.

4 **NET OUT** – Złącze sieciowe RJ45 (wyjście), służące do podłączenia do sieci Art-Net lub sACN. Gdy nie jest używane, należy je zabezpieczyć gumową zaślepką.

5 **NET IN** – Złącze sieciowe RJ45 (wejście), służące do podłączenia do sieci Art-Net lub sACN. Gdy nie jest używane, należy je zabezpieczyć gumową zaślepką.

6 **DMX OUT** – Żeńskie 5-pinowe gniazdo XLR o stopniu ochrony IP65 do przesyłania sygnału sterującego DMX. Gdy nie jest używane, należy je zabezpieczyć gumową zaślepką.

7 **DMX IN** – Męskie, 5-pinowe gniazdo XLR w standardzie IP65, służące do podłączenia sterownika DMX. Gdy nie jest używane, należy je zabezpieczyć gumową zaślepką.

8 **Zawór wyrównujący ciśnienie** – równoważy ciśnienie wewnętrzne, zapobiega wnikaniu wilgoci i ogranicza kondensację

6 INFORMACJE OGÓLNE

6.1 INFORMACJE O TECHNOLOGII DMX

6.1.1 STANDARD DMX

DMX (Digital Multiplex) to uniwersalny protokół transmisji służący do przesyłania szeregowego strumienia danych ze sterowników do opraw. DMX to wspólny „język" umożliwiający sterowanie różnymi typami i modelami opraw pochodzących od wielu producentów. Urządzenia te można łączyć w system i obsługiwać za pomocą jednego sterownika centralnego.

6.1.2 POŁĄCZENIE DMX

Strumień danych DMX przekazywany jest z jednej podłączonej oprawy do kolejnej poprzez złącza wejściowe (DMX In) i wyjściowe (DMX Out) typu XLR, 3-pinowe lub 5-pinowe. Maksymalna liczba opraw w jednym łańcuchu nie może przekraczać 32 jednostek. Ostatnia oprawa w łańcuchu musi być wyposażona w rezystor obciążeniowy (terminator).

Aby zapewnić optymalną transmisję danych, należy dbać o to, aby kable łączące poszczególne oprawy były jak najkrótsze. Kolejność, w jakiej urządzenia są włączone do sieci DMX, nie ma wpływu na adresowanie.

6.1.2.1 PODŁĄCZANIE WIELU OPRAW

1. Podłączyć męskie złącze XLR (3-pinowe lub 5-pinowe) kabla DMX do wyjścia DMX (żeńskiego gniazda XLR) sterownika DMX.
2. Podłączyć żeńskie złącze XLR (3-pinowe lub 5-pinowe) kabla DMX do wejścia DMX (męskiego gniazda XLR) pierwszej oprawy.
3. Połączyć łańcuchowo wszystkie pozostałe oprawy w ten sam sposób, łącząc wyjście DMX (żeńskie gniazdo XLR) z wejściem DMX (męskie gniazdo XLR) kolejnej oprawy.

> Maksymalna liczba opraw w jednym łańcuchu nie może przekraczać 32 jednostek.

6.1.3 UKŁAD PINÓW

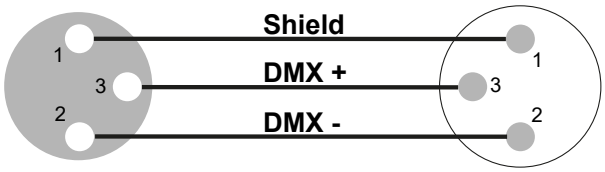

Kabel DMX ze złączami XLR 3-pinowymi

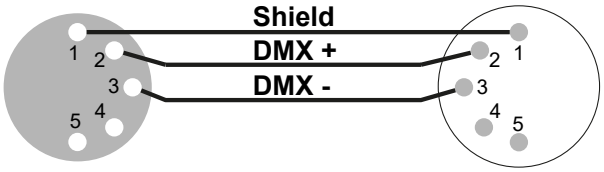

Kabel DMX ze złączami XLR 5-pinowymi (piny 4 i 5 nie są używane)

6.1.4 TERMINATORY DMX

Ostatnia oprawa w łańcuchu DMX musi być wyposażona w rezystor obciążeniowy (120 Ω; 0,25 W), aby zapobiec błędom w działaniu systemu.

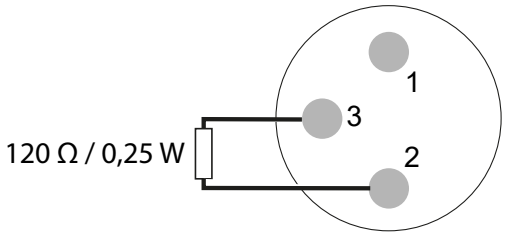

Terminator DMX 3-pinowy

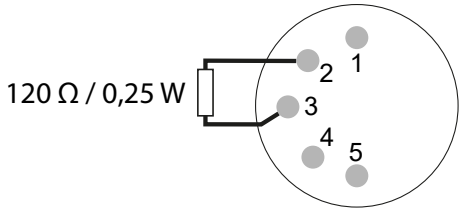

Terminator DMX 5-pinowy

6.1.5 ADAPTERY DMX

Połączenie opraw DMX wyposażonych w złącza 3-pinowe oraz opraw DMX ze złączami 5-pinowymi w jeden łańcuch DMX jest możliwe przy użyciu odpowiednich adapterów.

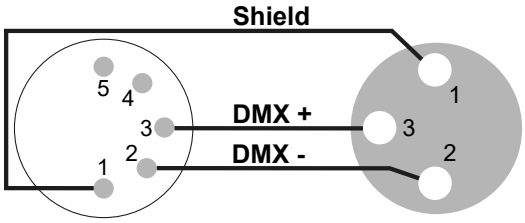

Adapter DMX 5-pinowy XLR męski na 3-pinowy XLR żeński

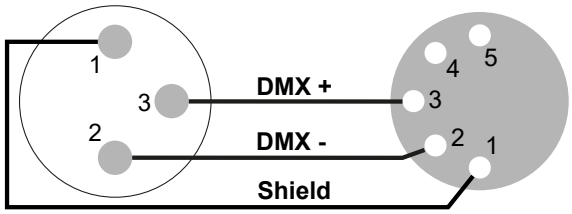

Adapter DMX 3-pinowy XLR męski na 5-pinowy XLR żeński

6.2 OBJAŚNIENIE STOPNIA OCHRONY IP

Stopień ochrony IP (ang. Ingress Protection) określa, w jakim stopniu urządzenie jest zabezpieczone przed przedostawaniem się wody, kurzu, stałych ciał obcych oraz przed kontaktem z częściami niebezpiecznymi.

Stopień ochrony IP nie odnosi się do ogólnej odporności na niekorzystne warunki pogodowe.

Pierwsza cyfra identyfikacyjna określa poziom ochrony przed wnikaniem pyłu, ciał stałych oraz przed kontaktem z niebezpiecznymi częściami urządzenia:

IP2X	Ochrona przed stałymi ciałami obcymi o średnicy ≥ 12,5 mm
IP3X	Ochrona przed stałymi ciałami obcymi o średnicy ≥ 2,5 mm
IP4X	Ochrona przed stałymi ciałami obcymi o średnicy ≥ 1,0 mm
IP5X	Ochrona przed pyłem w szkodliwych ilościach i całkowita ochrona przed kontaktem
IP6X	Ochrona przed pyłem i całkowita ochrona przed wnikaniem ciał stałych

Tabela 1: Stopień ochrony IP – pierwsza cyfra identyfikacyjna

Druga cyfra identyfikacyjna określa poziom ochrony przed przedostawaniem się wody:

IPX0	Brak ochrony
IPX1	Ochrona przed kapiącą wodą
IPX2	Ochrona przed kapiącą wodą, gdy urządzenie jest przechylone o maksymalnie 15°
IPX3	Ochrona przed spadającym strumieniem wody do 60° od pionu
IPX4	Ochrona przed bryzgami wody ze wszystkich stron
IPX5	Ochrona przed strumieniem wody (dysza) pod dowolnym kątem
IPX6	Ochrona przed silnymi strumieniami wody
IPX7	Ochrona przed skutkami krótkotrwałego zanurzenia w wodzie i przed wnikaniem wody w szkodliwych ilościach

Tabela 2: Stopień ochrony IP – druga cyfra identyfikacyjna

7 PRZYGOTOWANIE

7.1 ZAKRES DOSTAWY

Opis pozycji	Liczba
Urządzenie	1
Kabel zasilania sieciowego	1
OMEGA BRACKET 3	2
Informacje dotyczące zgodności z przepisami bezpieczeństwa	1

7.2 TRANSPORT



UWAGA

Pan Lock lub Tilt Lock zostały zwolnione podczas instalacji

Ryzyko uszkodzenia urządzenia.

a. Pozostawić Pan Lock i Tilt Lock w ustawieniu zablokowanym aż do zamontowania urządzenia w ostatecznej pozycji.

7.2.1 TRANSPORT URZĄDZENIA ZA POMOCĄ UCHWYTÓW WPUSZCZANYCH LUB RĄCZEK W PODSTAWIE

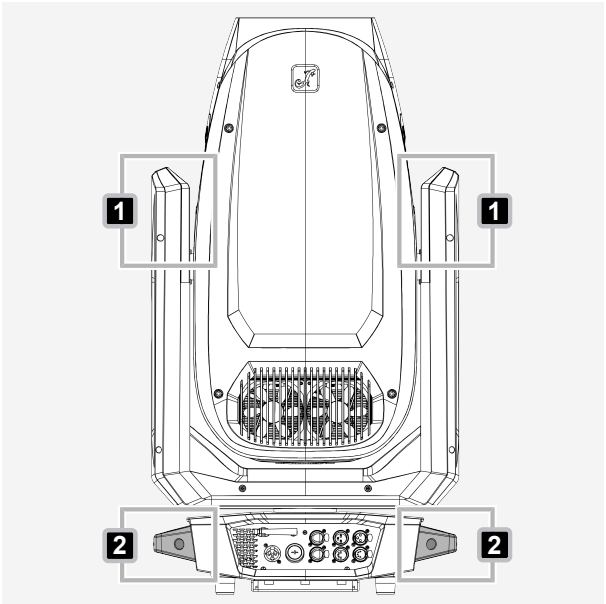

1 Uchwytów wpuszczanych należy używać **1** przy podnoszeniu lub zmianie pozycji urządzenia.

2 Do przenoszenia urządzenia na większe odległości należy używać **2** rączek transportowych.

UWAGA! Ryzyko uszkodzenia wewnętrznych elementów ramienia. Uchwyty wpuszczane są przeznaczone wyłącznie do podnoszenia lub krótkotrwałej zmiany pozycji urządzenia. Aby chronić wewnętrzne elementy ramienia, do dłuższego transportu należy używać wyłącznie specjalnych uchwytów transportowych.

7.2.2 ODBLOKOWYWANIE BLOKADY POCHYLENIA

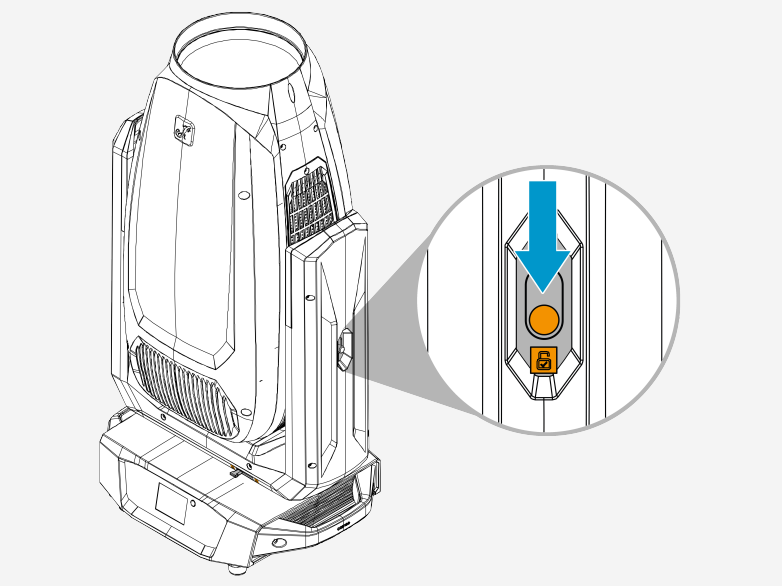

1 Przesunąć mechanizm blokady pochylenia do ustawienia odblokowanego.

7.2.3 ODBLOKOWYWANIE BLOKADY OBROTU

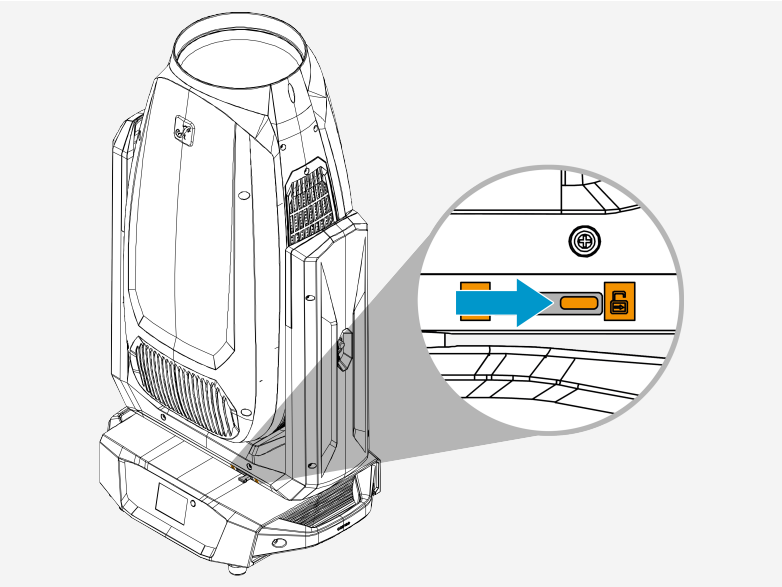

1 Przesunąć mechanizm blokady obrotu do ustawienia odblokowanego.

7.2.4 BLOKOWANIE BLOKADY POCHYLENIA

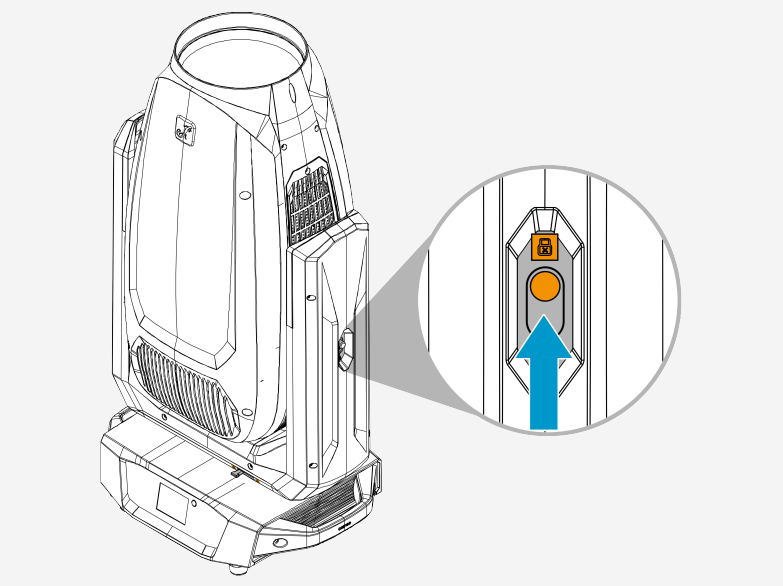

1 Odłączyć zasilanie.
   ⇨ Oprawa jest wyłączona.
2 Obrócić głowicę aż do jej wyrównania z wyznaczoną pozycją blokady pochylenia.
3 Przesunąć mechanizm blokady pochylenia do ustawienia zablokowanego.

7.2.5 BLOKOWANIE BLOKADY OBROTU

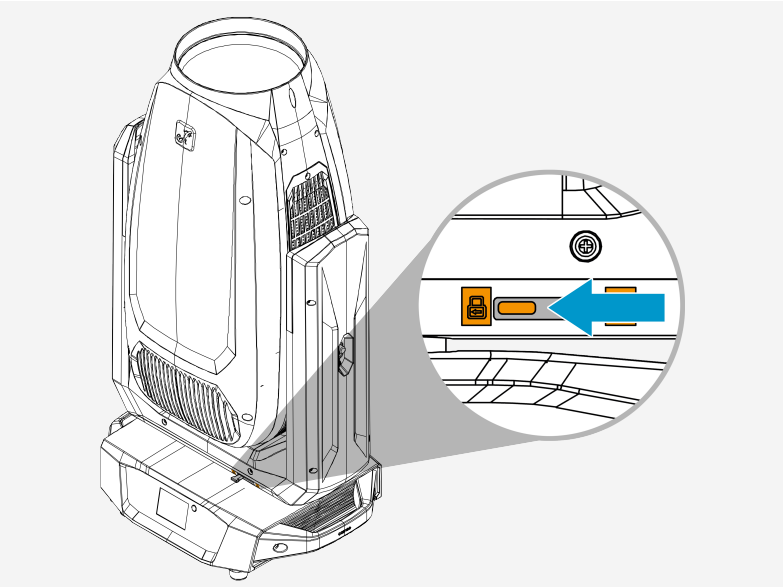

1 Odłączyć zasilanie.
   ⇨ Oprawa jest wyłączona.
2 Obrócić głowicę aż do jej wyrównania z pozycją blokady obrotu w podstawie.
3 Przesunąć mechanizm blokady obrotu do ustawienia zablokowanego.

8 INSTALACJA

8.1 PRZEGLĄD MECHANIZMU MOCOWANIA WSPORNIKA OMEGA



1 **Dźwignia śruby montażowej**

2 **Śruba montażowa**

3 **Wypustka**

8.2 MOCOWANIE WSPORNIKÓW OMEGA

OSTRZEŻENIE

Spadający obiekt

Ryzyko poważnych obrażeń

a. Należy przestrzegać wszystkich regionalnych przepisów bezpieczeństwa dotyczących ładunków napowietrznych.
b. Proszę upewnić się, że urządzenie jest bezpiecznie zamontowane.
c. Należy upewnić się, że akcesorium montażowe wytrzyma ciężar urządzenia.
d. Przed przystąpieniem do montażu należy sprawdzić, czy wszystkie elementy wspornika montażowego są kompletne, nieuszkodzone i działają prawidłowo.

PRZESTROGA

Zagrożenie uszczypnięciem

Ryzyko obrażeń

a. Zachować ostrożność podczas mocowania uchwytów. Postępować ostrożnie, aby uniknąć obrażeń.

UWAGA

Pan Lock lub Tilt Lock zostały zwolnione podczas instalacji

Ryzyko uszkodzenia urządzenia.

a. Pozostawić Pan Lock i Tilt Lock w ustawieniu zablokowanym aż do zamontowania urządzenia w ostatecznej pozycji.

✓ Pan Lock i Tilt Lock są aktywne.

✓ Urządzenie jest wyłączone.

1 Położyć urządzenie na boku.

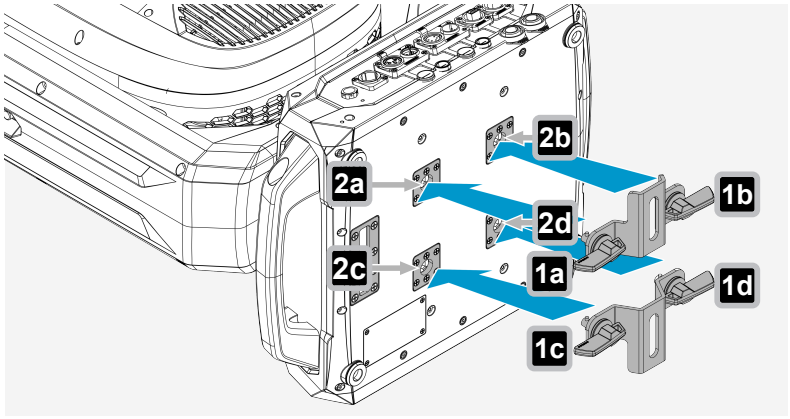

2 Wyrównać śruby montażowe **1** wspornika omega względem dwóch punktów montażowych **2** na spodzie urządzenia.

ⓘ Upewnić się, że wypustki na śrubach **1** pasują do wgłębień w punktach montażowych **2**.

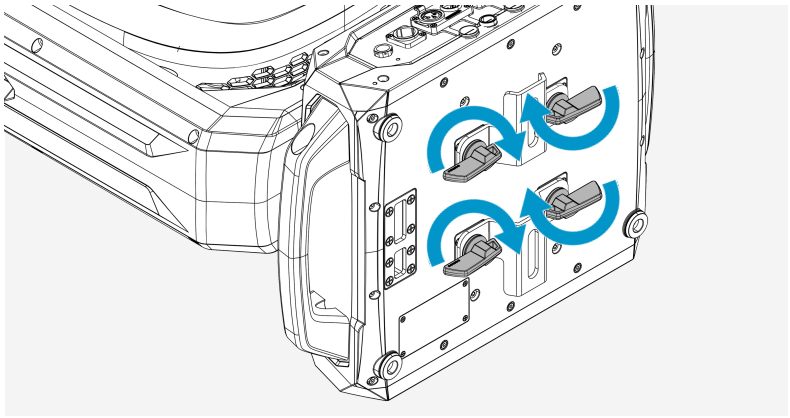

3 Obrócić dźwignię śruby montażowej zgodnie z ruchem wskazówek zegara, aż do pełnego dokręcenia.

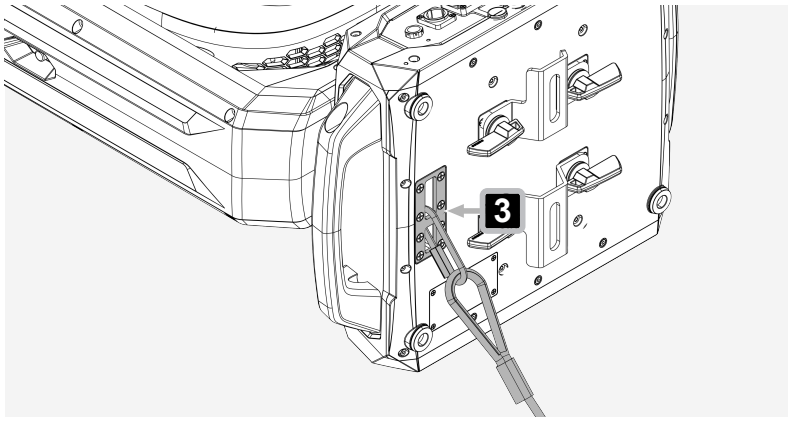

Przymocować linkę zabezpieczającą do uchwytu mocującego **3**.

ⓘ Odpowiednie uchwyty do kratownicy są sprzedawane oddzielnie.

9 OBSŁUGA

9.1 ZASILANIE

9.1.1 PODŁĄCZANIE KABLA ZASILAJĄCEGO

OSTRZEŻENIE

Napięcie sieciowe

Ryzyko porażenia prądem elektrycznym

a. Proszę nie używać zagiętych lub w inny sposób uszkodzonych kabli zasilania sieciowego.

UWAGA

Ryzyko uszkodzenia urządzenia

a. Upewnić się, że napięcie w gniazdku sieciowym odpowiada napięciu roboczemu urządzenia.

b. Używać wyłącznie dołączonych kabli zasilających lub oryginalnych kabli Neutrik powerCON® TRUE1. W pozostałych przypadkach zabrania się podłączania lub odłączania urządzenia pod obciążeniem.

1 Należy podłączyć wtyczkę kabla zasilania do urządzenia. Należy upewnić się, że złącze bagnetowe jest prawidłowo ustawione.

2 Należy przekręcić złącze bagnetowe zgodnie z ruchem wskazówek zegara, aby je zablokować.

3 Należy podłączyć wtyczkę zasilania sieciowego do gniazda zasilania sieciowego.

9.1.2 ODŁĄCZANIE KABLA ZASILAJĄCEGO

UWAGA

Ryzyko uszkodzenia urządzenia

a. Upewnić się, że napięcie w gniazdku sieciowym odpowiada napięciu roboczemu urządzenia.

b. Używać wyłącznie dołączonych kabli zasilających lub oryginalnych kabli Neutrik powerCON® TRUE1. W pozostałych przypadkach zabrania się podłączania lub odłączania urządzenia pod obciążeniem.

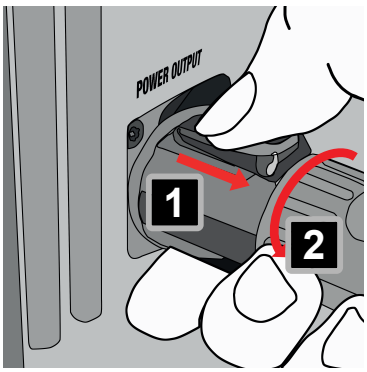

1 Należy odłączyć wtyczkę przewodu zasilania sieciowego od gniazda zasilania sieciowego.

2 Należy pociągnąć dźwignię blokującą złącza bagnetowego do tyłu i przytrzymać ją. 1

3 Należy przekręcić złącze bagnetowe w kierunku przeciwnym do ruchu wskazówek zegara. 2

4 Należy wyciągnąć złącze bagnetowe z gniazda.

9.2 NAWIGACJA URZĄDZENIA

9.2.1 KORZYSTANIE Z PANELU STEROWANIA

UWAGA

Panel sterowania zabrudzony lub wilgotny

Ograniczona funkcjonalność

a. Upewnić się, że panel sterowania jest suchy i czysty.

b. Po skonfigurowaniu urządzenia aktywować funkcję **Autolock** w ustawieniach.

OBSŁUGA PRZY AKTYWNEJ FUNKCJI AUTOLOCK

Dotknąć i przytrzymać jednocześnie ▲ i ▼ przez około 5 sekund, aby uruchomić urządzenie.

1 Nacisnąć **MENU**, aby przejść do menu głównego.

2 Do poruszania się po pozycjach menu służą przyciski ▲ oraz ▼.

3 Nacisnąć **ENTER**, aby wejść do podmenu lub zmienić wartość elementu menu

4 Do zmiany wartości elementu menu służą przyciski ▲ oraz ▼.

5 Nacisnąć **MENU**, aby powrócić do wyższego poziomu menu lub do ekranu głównego.

Wybrany element menu pojawia się jako nagłówek nowego widoku – tak jak pokazano na przykładzie.

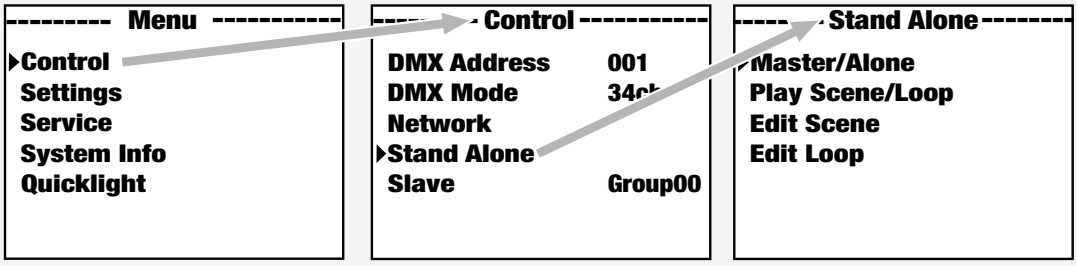

9.2.2 WŁĄCZANIE/WYŁĄCZANIE AUTOLOCK

Funkcja **Autolock** zapobiega błędnemu działaniu urządzenia, które może być spowodowane wilgocią lub zabrudzeniem panelu sterowania. Poniżej znajdują się instrukcje dotyczące aktywacji funkcji **Autolock**.

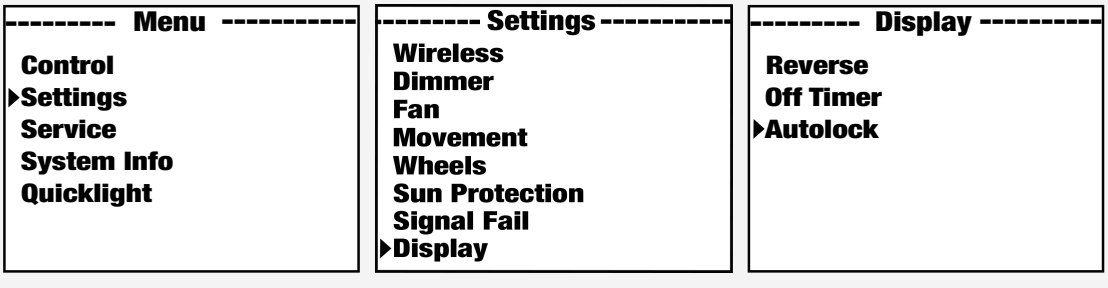

1 W menu głównym wybrać **Settings**>**Display**>**Autolock**.

2 Użyć panelu sterowania, aby dostosować ustawienia.

a) Wybrać opcję **On after 60 s**, aby automatycznie zablokować elementy sterujące, jeśli przez 60 sekund nie zostanie wykonana żadna czynność.

b) Wybrać opcję **Off**, aby wyłączyć funkcję **Autolock**.

3 Nacisnąć **ENTER**, aby potwierdzić.

9.2.3 KORZYSTANIE Z WYŚWIETLACZA ZASILANEGO BATERYJNIE

Urządzenie jest wyposażone w wyświetlacz zasilany bateryjnie. Wyświetlacz ten umożliwia dostęp do ustawień i ich zmianę bez podłączonego zasilania.

Podczas korzystania z wyświetlacza zasilanego bateryjnie wszystkie zewnętrzne elementy sterujące urządzenia są nieaktywne. Na głównym wyświetlaczu pojawia się komunikat o braku sygnału sterującego.

1 Nacisnąć i przytrzymać przycisk **MENU** przez około 10 sekund.
   ⇨ Wyświetlacz włącza się.
2 Należy wprowadzić wymagane ustawienia.

9.3 KONFIGURACJA URZĄDZENIA

9.3.1 USTAWIANIE ADRESU POCZĄTKOWEGO DMX

⚠ **OSTRZEŻENIE!** Ryzyko uszkodzenia oczu. Gdy wprowadzony zostanie adres początkowy DMX, urządzenie może natychmiast się uruchomić, jeśli obecny jest sygnał DMX. Może to spowodować niepożądane olśnienie.

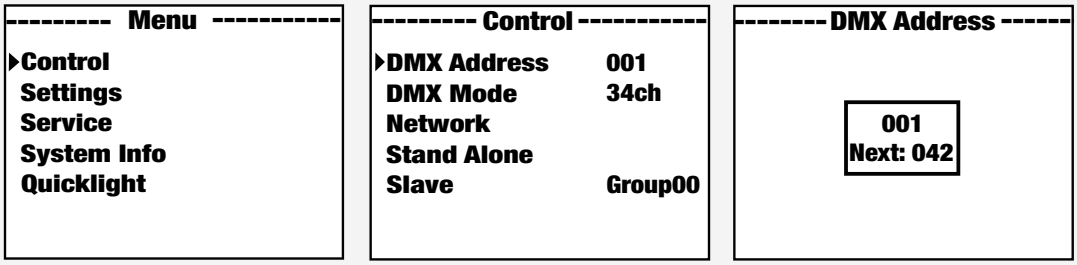

1 W menu głównym wybrać kolejno **Control**>**DMX Address**.
2 W panelu sterowania ustawić żądany adres początkowy DMX.
3 Nacisnąć **ENTER**, aby potwierdzić.

9.3.2 USTAWIANIE TRYBU DMX

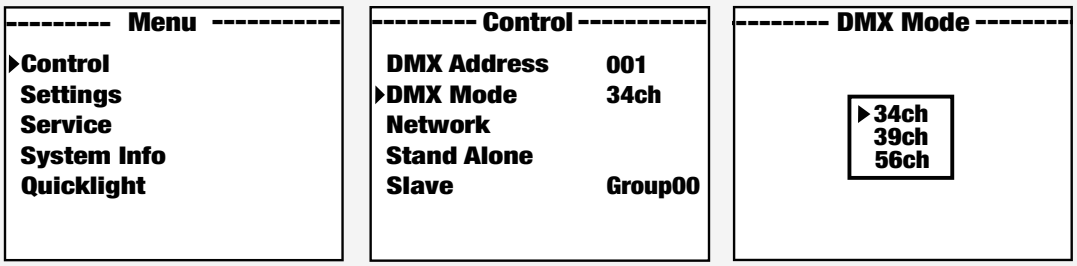

1 W menu głównym wybrać kolejno **Control**>**DMX Mode**.
2 Użyć panelu sterowania, aby dostosować ustawienia.
3 Nacisnąć **ENTER**, aby potwierdzić.

Tabele DMX wraz z przypisaniem kanałów znajdują się w sekcji STEROWANIE DMX niniejszej instrukcji obsługi.

9.3.3 KONFIGURACJA SIECI

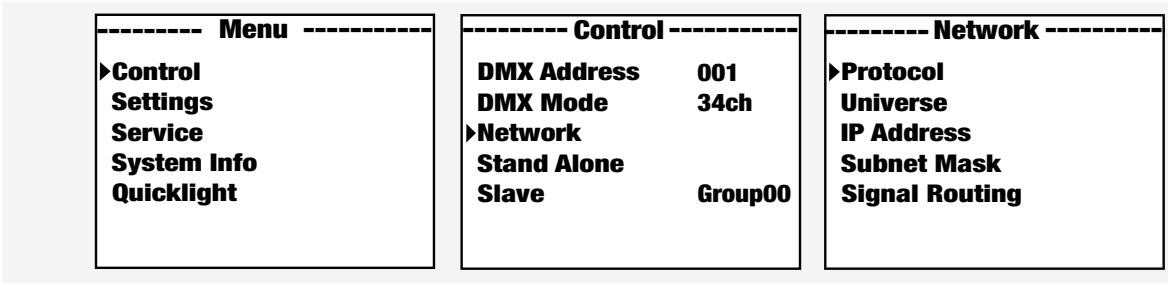

1 W menu głównym wybrać kolejno **Control**>**Network**.
2 Użyć panelu sterowania, aby dostosować ustawienia.
3 Nacisnąć **ENTER**, aby potwierdzić.

9.3.4 USTAWIANIE ADRESU IP

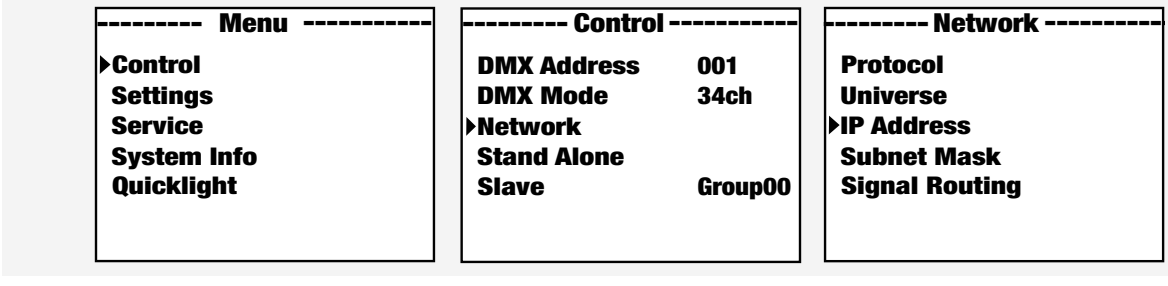

1 W menu głównym wybrać kolejno **Control**>**Network**>**IP Address**.
2 W panelu sterowania wprowadzić ustawienia blok po bloku, od lewej do prawej.
   a) Wprowadzić wartości dla każdego bloku.
   b) Nacisnąć przycisk potwierdzenia, aby przejść do następnego bloku.
3 Nacisnąć **ENTER**, aby potwierdzić.

9.3.5 USTAWIANIE MASKI PODSIECI

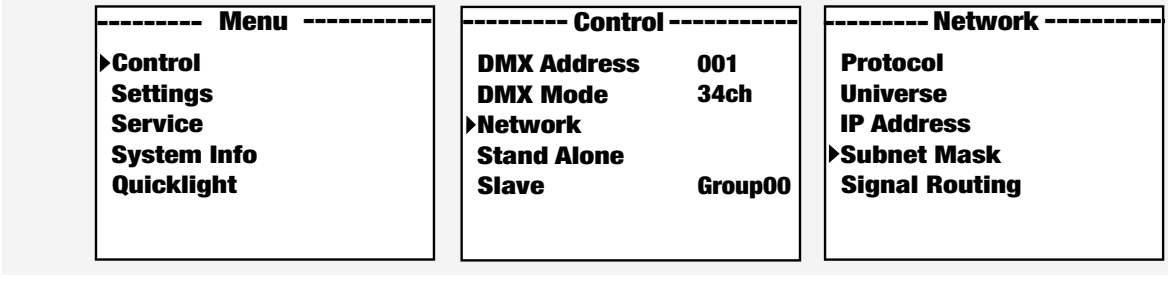

1 W menu głównym wybrać kolejno **Control**>**Network**>**Subnet Mask**.
2 W panelu sterowania wprowadzić ustawienia blok po bloku, od lewej do prawej.
   a) Wprowadzić wartości dla każdego bloku.
   b) Nacisnąć przycisk potwierdzenia, aby przejść do następnego bloku.
3 Nacisnąć **ENTER**, aby potwierdzić.

9.3.6 USTAWIANIE TRYBU AUTONOMICZNEGO

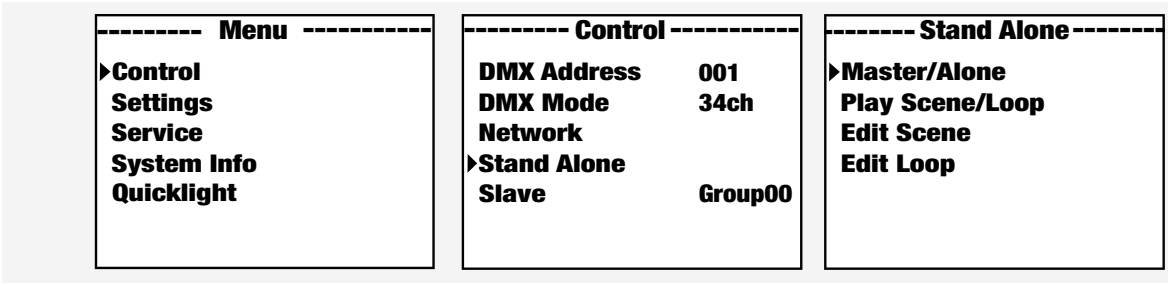

1 W menu głównym wybrać kolejno **Control**>**Stand alone**.

2 Użyć panelu sterowania, aby dostosować ustawienia.

a) Wybrać kolejno **Master/Alone**>**Master**, aby wysyłać sygnał sterujący do opraw podrzędnych (slave) przez złącze XLR.

b) Wybrać kolejno **Master/Alone**>**Alone**, aby wyłączyć wyjście sygnału sterującego.

c) Wybrać kolejno **Play Scene/Loop**>**Play Scene**, aby uruchomić jedną z ośmiu dostępnych scen (Sceny 1–8).

d) Wybrać kolejno **Play Scene/Loop**>**Play Loop**, aby uruchomić jedną z ośmiu dostępnych pętli (Pętle 1–8).

e) Wybrać opcję **Edit Scene**, aby spersonalizować wstępnie zaprogramowaną scenę.

f) Wybrać opcję **Edit Loop**, aby spersonalizować wstępnie zaprogramowaną pętlę.

3 Nacisnąć **ENTER**, aby potwierdzić.

9.3.7 USTAWIANIE TRYBU SLAVE

✓ W jednostce nadrzędnej (master) aktywowano wyjście sygnału sterującego poprzez przejście do: **Control**>**Stand Alone**>**Master/Alone**>**Master**.

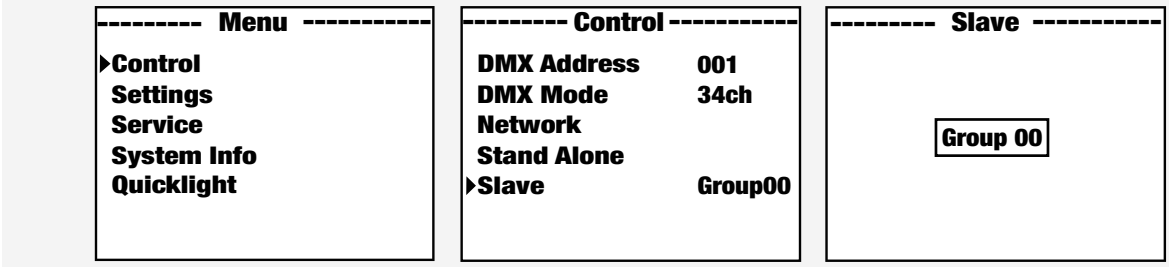

1 W menu głównym wybrać kolejno **Control**>**Slave**.

2 Nacisnąć **ENTER**, aby potwierdzić.

9.3.8 ROZSZERZONY TRYB PODRZĘDNY

9.3.8.1 KONFIGURACJA EFEKTU SEKWENCYJNEGO



9.3.8.2 KONFIGURACJA EFEKTU SEKWENCYJNEGO Z SYNCHRONIZACJĄ URZĄDZENIA NADRZĘDNEGO I PIERWSZEGO URZĄDZENIA PODRZĘDNEGO



9.3.9 PAROWANIE BEZPRZEWODOWEGO ODBIORNIKA DMX Z NADAJNIKIEM

✓ Nadajnik i odbiornik znajdują się w tym samym zasięgu komunikacji bezprzewodowej.

1 W menu odbiornika wybrać kolejno **Settings**>**Wireless**>**Operation mode**>**Receive**.

2 W menu odbiornika wybrać kolejno **Settings**>**Wireless**>**Linking**>**Receive Reset**.

⇨ Odbiornik jest gotowy do parowania i oczekuje na żądanie parowania.

3 W menu nadajnika wybrać kolejno **Settings**>**Wireless**>**Operation mode**>**Transmit CRMX/G4/G3**.

4 W menu nadajnika wybrać kolejno **Settings**>**Wireless**>**Linking**>**Link**.

⇨ Odbiornik i nadajnik parują się automatycznie.

⇨ Bezprzewodowe połączenie DMX między oprawami pozostaje aktywne aż do ręcznego rozłączenia.

ⓘ Powtórzyć kroki 1 i 2 dla każdego odbiornika, który ma zostać połączony z jednym nadajnikiem.

9.3.10 INFORMACJE O KLUCZU ŁĄCZENIA

Linking Key to ośmiocyfrowy kod numeryczny używany do parowania bezprzewodowych nadajników i odbiorników DMX w oprawach oświetleniowych. Klucz zawsze składa się z dokładnie ośmiu znaków – wszystkie osiem pozycji wymaga uzupełnienia. W każdej pozycji można ustawić dowolną cyfrę z zakresu od 0 do 9.

9.3.11 PAROWANIE BEZPRZEWODOWEGO ODBIORNIKA DMX Z NADAJNIKIEM ZA POMOCĄ KLUCZA ŁĄCZENIA

✓ Nadajnik i odbiornik znajdują się w tym samym zasięgu komunikacji bezprzewodowej.

1 W menu odbiornika wybrać kolejno **Settings**>**Wireless**>**Operation mode**>**Receive**.
2 W menu odbiornika wybrać kolejno **Settings**>**Wireless**>**Linking**>**Linking Key**.
3 Wprowadzić zdefiniowany przez użytkownika `Linking Key`.

ⓘ Ten sam klucz należy ustawić zarówno w nadajniku, jak i w odbiorniku.

4 W menu nadajnika wybrać kolejno **Settings**>**Wireless**>**Operation mode**>**Transmit CRMX/G4/G3**.
5 W menu nadajnika wybrać kolejno **Settings**>**Wireless**>**Linking Key**.
6 Wprowadzić ten sam `Linking Key` co w odbiorniku.
⇨ Odbiornik i nadajnik parują się automatycznie, gdy w obu urządzeniach ustawiony jest ten sam **Linking Key**.
⇨ Bezprzewodowe połączenie DMX między oprawami pozostaje aktywne aż do ręcznego rozłączenia.

ⓘ Powtórzyć czynności dla każdego odbiornika, aby sparować kilka odbiorników z jednym nadajnikiem (np. w celu pracy w trybie master/slave).

9.3.12 ODŁĄCZANIE BEZPRZEWODOWEGO ODBIORNIKA DMX OD NADAJNIKA

Są dwa sposoby rozłączenia bezprzewodowego połączenia DMX:

ODŁĄCZENIE Z POZIOMU ODBIORNIKA

1 W urządzeniu skonfigurowanym jako odbiornik wybrać opcję **Reset**, aby usunąć parowanie.
⇨ Odbiornik jest teraz odłączony i gotowy do nowego parowania w razie potrzeby.

ODŁĄCZENIE Z POZIOMU NADAJNIKA

2 W urządzeniu skonfigurowanym jako nadajnik wybrać opcję **Unlink**, aby odłączyć wszystkie sparowane odbiorniki od nadajnika.

ⓘ Po wykonaniu dowolnej z tych czynności bezprzewodowe połączenie DMX zostanie całkowicie przerwane. Urządzenia nie połączą się automatycznie, dopóki nie zostaną ponownie sparowane.

9.3.13 KONFIGURACJA QUICKLIGHT

Tworzenie statycznej sceny świetlnej bezpośrednio w urządzeniu, bez użycia sterownika zewnętrznego ani konsoli DMX. Dzięki zdefiniowaniu tych ustawień podstawowych urządzenie zachowuje skonfigurowaną pozycję i parametry emisji światła.

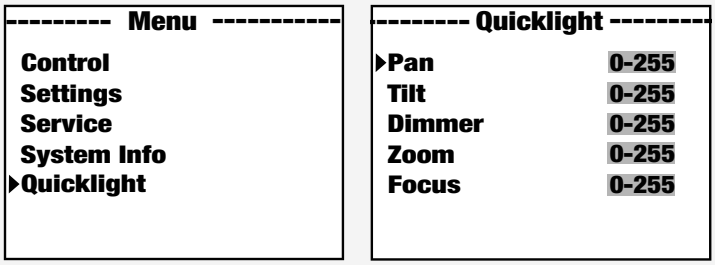

1 W menu głównym wybrać opcję **Quicklight**.

2 Użyć panelu sterowania, aby dostosować ustawienia:

a) **Pan**: Wybrać wartość z zakresu od 0 do 255, aby ustawić kąt poziomy głowicy (0 = pozycja najniższa, 255 = pozycja najwyższa).

b) **Tilt**: Wybrać wartość z zakresu od 0 do 255, aby ustawić kąt pionowy głowicy (0 = pozycja najniższa, 255 = pozycja najwyższa).

c) **Dimmer**: Wybrać wartość z zakresu od 0 do 255, aby ustawić natężenie światła (0 = wyłączone, 255 = maksymalna jasność).

d) **Zoom**: (Wielkość wiązki) Wybrać wartość z zakresu od 0 do 255, aby dostosować kąt wiązki (0 = wiązka wąska, 255 = wiązka szeroka).

e) **Focus**: Wybrać wartość z zakresu 0–255, aby wyregulować ostrość (0 = najmniejsza ostrość, 255 = największa ostrość).

3 Nacisnąć **ENTER**, aby potwierdzić.

9.4 PRZEGLĄD EKRANU GŁÓWNEGO

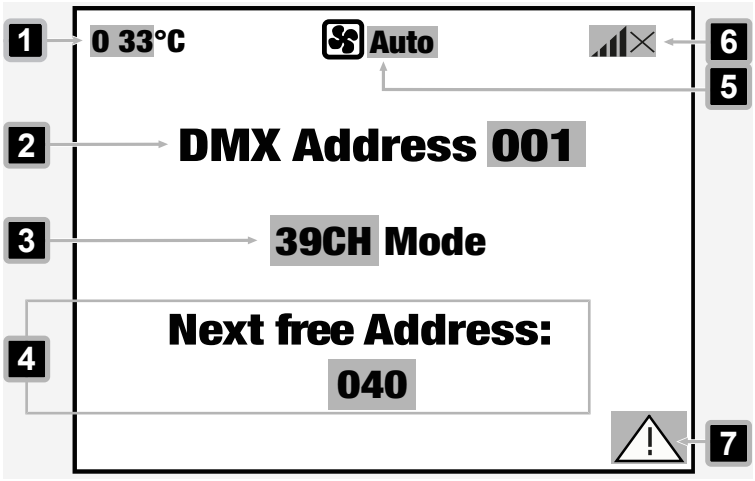

1 **°C** – Wskazuje temperaturę źródła światła w °C.

2 **DMX Address** – określa ustawiony adres początkowy DMX.

3 **Mode** – Wskazuje ustawiony tryb DMX (**34CH**, **39CH**, **56CH**).

4 **Next free address:** – Wskazuje przesunięcie kanału do następnego dostępnego adresu początkowego DMX, zależnie od wybranego trybu kanałów.

5 **Ustawienia W-DMX** – wskazuje status bezprzewodowego połączenia DMX. (?↓ , ↯↓ , ×↓ , ↓ , ↑ , ×)

6 – Wyświetla wybrany tryb chłodzenia (**Auto**, **Off**, **Constant Low**, **Constant Mid**, **Constant High**)

7 ⚠ – Sygnalizuje błąd jednego lub większej liczby komponentów urządzenia. Szczegółowe informacje o aktualnych błędach można znaleźć w sekcji **Info>Error Info**.

9.5 PODMENU

9.5.1 INFORMACJE O PODMENU

Szczegółowe objaśnienia wszystkich warstw podmenu znajdują się w wizualnym przewodniku po podmenu. Każda sekcja rozpoczyna się od grafiki przedstawiającej jej dokładne położenie w strukturze menu, a następnie przedstawia tabele z listą dostępnych pozycji podmenu.

- *Opisy funkcji poszczególnych pozycji menu są zapisane kursywą* **1** .
  (Dotyczy to ostatniego wybieralnego elementu menu w każdej warstwie).
- Ustawienia fabryczne są zaznaczone **pogrubioną czcionką** **2** .

Przykład:

Warstwa 3	Warstwa 4	Opis funkcji
Status	Włącz	*Włącza moduł bezprzewodowy* **1**
	Wyłącz **2**	*Wyłącza moduł bezprzewodowy* **1**

9.5.2 MENU STEROWANIA

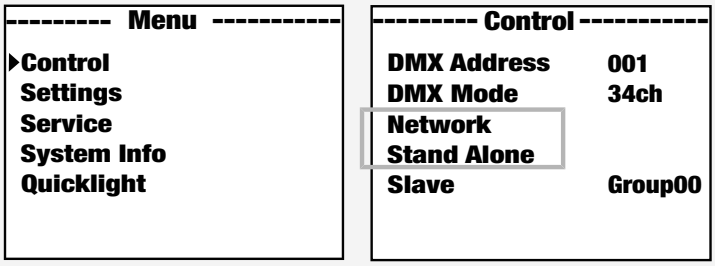

9.5.2.1 WARSTWY PODMENU SIECI ART-NET

Warstwa 3	Warstwa 4	Warstwa 5 */ Opis funkcji*	
Protocol	Artnet	*Sterowanie przez* Art-Net	
	sACN	*Sterowanie przez* sACN	
Universe	Absolute Univ.	*Ustawia uniwersum bezwzględne* Art-Net	*Zależy od sieci, podsieci i uniwersum*
	Net	*Ustawia sieć* Art-Net	*Zależy od uniwersum bezwzględnego*
	Subnet	*Ustawia podsieć* Art-Net	
	Universe	*Ustawia uniwersum* Art-Net	
IP Address	xxx.xxx.xxx.xxx	*Ustawia adres IP*	
Subnet Mask	xxx.xxx.xxx.xxx	*Ustawia maskę podsieci*	
Signal Routing	**Send to XLR**	*Przekazuje sygnał sterujący do* XLR Out	
	Backup by XLR	*Umożliwia sterowanie przez* XLR *w przypadku przerwania sygnału sieciowego*	
	Receive only	*Brak połączenia między sygnałem sieci a złączami* XLR	

9.5.2.2 WARSTWY PODMENU SIECI SACN

Warstwa 3	Warstwa 4	Warstwa 5 */ Opis funkcji*
Protocol	Artnet	*Sterowanie przez* Art-Net
	sACN	*Sterowanie przez* sACN
Universe	Absolute Univ.	*Ustawia uniwersum* sACN
IP Address	xxx.xxx.xxx.xxx	*Ustawia adres IP*
Subnet Mask	xxx.xxx.xxx.xxx	*Ustawia maskę podsieci*
Signal Routing	**Send to XLR**	*Przekazuje sygnał sterujący do* XLR Out
	Backup by XLR	*Umożliwia sterowanie przez* XLR *w przypadku przerwania sygnału sieciowego*

Warstwa 3	Warstwa 4	Warstwa 5 */ Opis funkcji*
	Receive only	*Brak połączenia między sygnałem sieci a złączami* XLR

9.5.2.3 WARSTWY PODMENU TRYBU AUTONOMICZNEGO

Warstwa 3	Warstwa 4	Warstwa 5 / Warstwa 6 / *Opis funkcji*		
Master/Alone	Master	*Przekazuje sygnał sterujący przez* DMX OUT		
	Alone	*Nie przekazuje sygnału sterującego*		
Play Scene/Loop	Scene	Scene 1 … 8	*Wybiera i uruchamia żądaną scenę*	
	Loop	Loop 1 … 8	*Wybiera i uruchamia żądaną pętlę*	
Edit Scene	Scene 1 … 8	Pan	*Ustawia każdą scenę indywidualnie. Sceny są aktywowane poprzez ich wybranie.*	
		Tilt		
		Dimmer		
		...		
Edit Loop	Loop 1 … 8	Step	1 … 8	*Wybiera krok 1 … 8*
		t-Step	0s … 20min	*Ustawia czas kroku*
		t-Fade	0s … 20min	*Ustawia czas zanikania*
		User Color/Scene	1 … 8	*Wybiera scenę 1 … 8*

9.5.3 MENU USTAWIEŃ

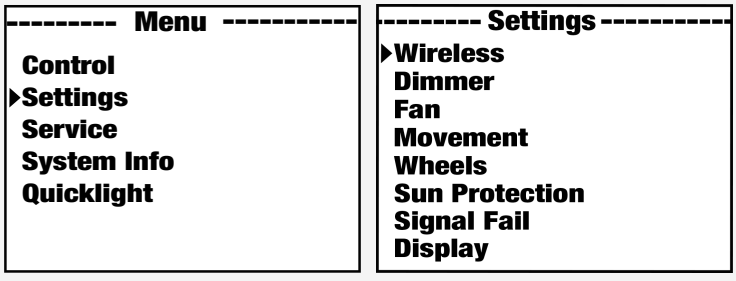

9.5.3.1 WARSTWY PODMENU SIECI BEZPRZEWODOWEJ

Warstwa 3	Warstwa 4	Warstwa 5 / *Opis funkcji*
State	On	*Włącza moduł bezprzewodowy*
	Off	*Wyłącza moduł bezprzewodowy*
Operation Mode	**Receive**	*Moduł bezprzewodowy = odbiornik*
	Transmit CRMX	*Moduł bezprzewodowy = nadajnik w standardzie transmisji* CRMX
	Transmit G4s	*Moduł bezprzewodowy = nadajnik w standardzie transmisji* G4s

Warstwa 3	Warstwa 4	Warstwa 5 / *Opis funkcji*	
	Transmit G3	*Moduł bezprzewodowy = nadajnik w standardzie transmisji* G3	
Linking	Mode Receive: Receive Reset	*Resetuje odbiornik i przełącza go w tryb gotowości do parowania*	
	Mode Transmit: Link	*Paruje urządzenie z kompatybilnymi, gotowymi do parowania urządzeniami bezprzewodowymi*	
	Mode Transmit: Unlink	*Rozłącza połączenia bezprzewodowe* DMX i przechodzi w tryb gotowości do parowania	
Linking Key	Linking Key	*Ustawia klucz łączenia*	
	CRMX Mode (dostępny tylko w trybie pracy = Odbiór)	**CRMX**	Standard odbiornika = CRMX
		CRMX2	Standard odbiornika = CRMX2
	CRMX Universe (dostępny tylko w trybie pracy = Odbiór)	**A** … H	*Wybiera uniwersum* CRMX *od A do H*
Universe Metadata	RGB Color Code	Red Orange Yellow Green Cyan Blue Purple White	Kod RGB do wyświetlania kolorów uniwersum
	Universe Name	*16-znakowy ciąg z możliwością konfiguracji nazwy identyfikującej uniwersum*	

9.5.3.2 WARSTWY PODMENU ŚCIEMNIACZA

Warstwa 3	Warstwa 4	*Opis funkcji*
Curve (Krzywa ściemniacza)	**Linear**	*Natężenie światła wzrasta liniowo wraz z wartością* DMX
	Exponential	*Reguluje natężenie światła precyzyjnie przy niższych wartościach* DMX *oraz w szerokim zakresie przy wyższych wartościach* DMX
	Logarithmic	*Reguluje natężenie światła w szerokim zakresie przy niższych wartościach* DMX *oraz precyzyjnie przy wyższych wartościach* DMX
	S-Curve	*Umożliwia precyzyjną regulację natężenia światła przy niższych i wyższych* wartościach DMX *oraz w szerokim zakresie przy średnich* wartościach DMX
	Halogen	*Krzywa ściemniacza wolframu*

Warstwa 3	Warstwa 4	*Opis funkcji*
PMW Frequency	650 Hz **1530 Hz** 3600 Hz 12 kHz 18,9 kHz 25 kHz	*Wybiera częstotliwość* PWM LED
Response	**LED**	*Urządzenie reaguje natychmiast na* zmiany wartości DMX
	Halogen 1 kW	*Reflektor zachowuje się podobnie do reflektora halogenowego ze stopniowymi zmianami jasności*
	Halogen 2 kW	
	Halogen 5 kW	

9.5.3.3 WARSTWY PODMENU WENTYLATORA

Warstwa 3	*Opis funkcji*
Auto	*Automatyczne sterowanie wentylatorami (reguluje pracę wentylatorów na podstawie wartości ściemniacza i temperatury urządzenia)*
Off	*Wyłącza wentylatory*
Constant Low	*Stała niska prędkość wentylatora ze zmniejszoną jasnością, jeśli to konieczne*
Constant Mid	*Stała średnia prędkość wentylatora ze zmniejszoną jasnością, jeśli to konieczne*
Constant High	*Stała wysoka prędkość wentylatora*

9.5.3.4 WARSTWY PODMENU RUCHU

Warstwa 3	Warstwa 4	*Opis funkcji*
Pan Reverse	On	*Odwraca kierunek obrotu*
	Off	*Utrzymuje kierunek obrotu*
Tilt Reverse	On	*Odwraca kierunek pochylenia*
	Off	*Utrzymuje kierunek pochylenia*
Pan Angle	**540°**	*Ustawia maksymalny kąt obrotu na 540 °*
	630°	*Ustawia maksymalny kąt obrotu na 630 °*
Position Feedback	**On**	*Włącza automatyczną korektę położenia*
	Off	*Wyłącza automatyczną korektę pozycji*
Move in Black	On	*Zaciemnienie podczas ruchu głowicy*
	Off	*Brak zaciemnienia podczas ruchu głowicy*
Silent Movement	On	*Spowolnione ruchy silników zapewniają cichszą pracę*
	Off	*Wyłącza funkcję*

Warstwa 3	Warstwa 4	*Opis funkcji*
Motor Reset	**Fast**	*Wykonuje procedurę resetowania z wykorzystaniem ograniczonego zakresu ruchu w połączeniu z wartościami kalibracyjnymi. Umożliwia szybsze i bardziej precyzyjne ruchy resetujące.*
	Normal	*Wykonuje procedurę resetowania w pełnym zakresie ruchu.*

9.5.3.5 WARSTWY PODMENU TARCZY

Warstwa 3	Warstwa 4	Warstwa 5 / *Opis funkcji*	
Gobo Wheel	Position	Clockwise	*Kierunek obrotu tarczy gobo jest zawsze zgodny z ruchem wskazówek zegara*
		Shortest Way	*Tarcza gobo obraca się do nowej pozycji najkrótszą drogą*
	Movement	**Snap**	*Tarcza gobo przemieszcza się bezpośrednio do pozycji wyśrodkowanego wzoru gobo*
		Scroll	*Tarcza gobo obraca się w sposób ciągły*
	Color Correction	**On**	*Kompensuje przesunięcie kolorów podczas używania wzorów gobo (musi być zdefiniowane indywidualnie dla każdej oprawy)*
		Off	*Brak kompensacji przesunięcia kolorów podczas używania wzorów gobo*
Colour Wheel	Position	Clockwise	*Kierunek obrotu tarczy kolorów jest zawsze zgodny z ruchem wskazówek zegara*
		Shortest Way	*Tarcza kolorów obraca się do nowej pozycji najkrótszą drogą*
	Movement	Snap	*Tarcza kolorów przemieszcza się bezpośrednio do pozycji wyśrodkowanego wzoru gobo*
		Scroll	*Tarcza kolorów obraca się w sposób ciągły*
Move in Black	On	*Umożliwia wygaszenie podczas ruchu tarcz gobo i tarcz kolorów w celu ukrycia widocznych przejść*	
	Off	*Umożliwia zachowanie widoczności ruchu tarcz bez uruchamiania funkcji zaciemnienia*	

Warstwa 3	Warstwa 4	Warstwa 5 / *Opis funkcji*
Framing Control	**Left & Right**	*Umożliwia niezależne sterowanie lewą i prawą stroną noża w celu uzyskania niesymetrycznego lub dowolnego kształtu kadru.*
	Position & Angle	*Umożliwia regulację pozycji noża za pomocą pojedynczego parametru wysunięcia i parametru kąta, zapewniając klasyczną kontrolę kadrowania.*

9.5.3.6 WARSTWY PODMENU OCHRONY PRZED ŚWIATŁEM SŁONECZNYM

Warstwa 3	*Opis funkcji*
On	*Włącza zaciemnienie i kieruje głowice ruchome w dół*
Off	*Wyłącza funkcję*

9.5.3.7 WARSTWY PODMENU AWARII SYGNAŁU

Warstwa 3	*Opis funkcji*
Hold	*W przypadku utraty sygnału zachowuje ostatnie polecenie*
Sun Protection	*Uruchamia tryb ochrony przed światłem słonecznym w przypadku utraty sygnału*
Blackout	*Uruchamia zaciemnienie w przypadku utraty sygnału*
Fade to Black (10s)	*10-sekundowe stopniowe przechodzenie do czerni w przypadku utraty sygnału*
Last Stand Alone	*Uruchamia ostatni wybrany tryb pracy autonomicznej w przypadku utraty sygnału*
Full	*Przełącza na pełną moc wyjściową w przypadku utraty sygnału*

9.5.3.8 WARSTWY PODMENU WYŚWIETLACZA

Warstwa 3	Warstwa 4	*Opis funkcji*
Reverse	On	*Obrót wyświetlacza o 180° (np. przy montażu podwieszanym)*
	Off (jeśli opcja Auto nie jest dostępna)	*Bez obrotu wyświetlacza*
	Auto	*Automatyczne wykrywanie pozycji (montaż pionowy / podwieszany)*
Off Timer	Always On	*Stale włączony*
	Off after 20s	*Wyłącza się po około 20 sekundach bezczynności*
Autolock	On after 60s	*Sterowanie zostaje zablokowane po około 60 sekundach bezczynności (*LOCKED*). Dotknąć: Nacisnąć ▲ i ▼ jednocześnie przez około 5 sekund.*
	Off	*Wyłącza* Autolock

9.5.4 MENU SERWISOWE

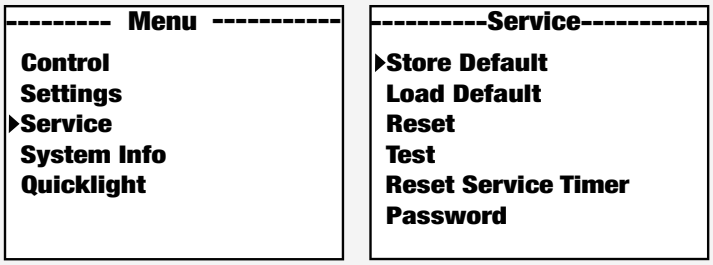

9.5.4.1 WARSTWY PODMENU FUNKCJI SERWISOWYCH

Warstwa 2	Warstwa 3	Warstwa 4	Warstwa 5 / *Opis funkcji*	
Store Default	User A		*Zapisuje wszystkie bieżące ustawienia jako preset użytkownika A*	
	User B		*Zapisuje wszystkie bieżące ustawienia jako preset użytkownika B*	
	User C		*Zapisuje wszystkie bieżące ustawienia jako preset użytkownika C*	
Load Default	Factory		*Resetuje do ustawień fabrycznych*	
	User A		*Resetuje do wartości użytkownika A*	
	User B		*Resetuje do wartości użytkownika B*	
	User C		*Resetuje do wartości użytkownika C*	
Reset	Pan/Tilt		*Resetuje silniki obrotu/pochylenia*	
	Head		*Resetuje silniki w głowicy urządzenia*	
	CMY/CW		*Resetuje silniki CMY i tarczy kolorów*	
	Gobo/Animation		*Resetuje tarczę gobo i tarczę animacji*	
	Zoom/Focus		*Resetuje silniki zoomu i ostrości*	
	Framing/Iris		*Resetuje silniki mechanizmu ramki i przysłony*	
	Prism/Frost		*Resetuje silniki pryzmatu i filtra frost*	
	All		*Resetuje wszystkie silniki*	
Test	Test Sequence		*Wstępnie zaprogramowana sekwencja do testowania wszystkich komponentów*	
	Stress Test		*Wstępnie zaprogramowana sekwencja do testowania wszystkich komponentów pod maksymalnym obciążeniem*	
	Motor Test		Pan	*Włącza wszystkie silniki indywidualnie z wartościami od 000 do 255*
			Tilt	
			...	
Reset Service Timer	No		*Nie resetuje czasu pracy serwisowej*	
	Yes	Reset Now	*Resetuje czas pracy serwisowej*	

Warstwa 2	Warstwa 3	Warstwa 4	Warstwa 5 / *Opis funkcji*
Password	*Wyłącznie do celów serwisowych.*		

9.5.5 MENU INFORMACJI O SYSTEMIE

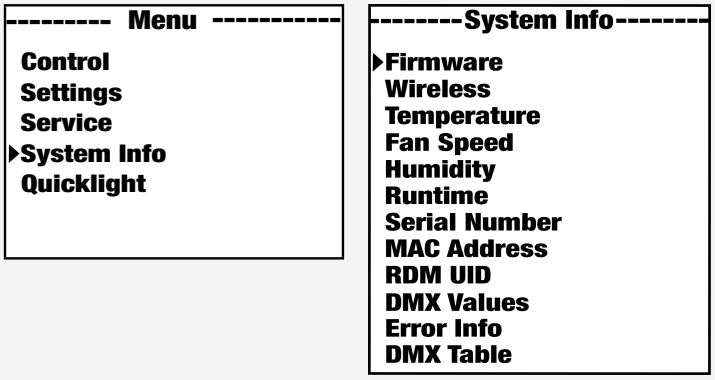

9.5.5.1 WARSTWY PODMENU INFORMACJI O SYSTEMIE

Warstwa 2	Warstwa 3 / Warstwa 4 / *Opis funkcji*			
Firmware	DISP	vx.x.x	*Wyświetla wersję firmware odpowiedniego komponentu*	
	NET	vx.x.x		
	DRV	vx.x.x		
	...			
Wireless	Module		*Wyświetla model modułu bezprzewodowego*	
	Device Name		*Wyświetla nazwę urządzenia*	
	Version		Hardware	*Numer wersji sprzętu*
			Software	*Numer wersji oprogramowania*
	Link Quality		%	*Jakość połączenia w procentach*
	Status		Operational	*Informacje o stanie*
			DMX Data	
			RDM Identify	
			RF Link	
			Link State	
Temperature	LED		xxx °C / °F	*Wyświetla temperaturę odpowiedniego komponentu*
	Base		xxx °C / °F	
	...			
	Temperature Unit		**°C**	*Ustawia jednostkę temperatury*
			°F	
Fan Speed	Fan X		*Wyświetla prędkość odpowiednich wentylatorów*	
	Fan Y			
	...			

Warstwa 2	**Warstwa 3 / Warstwa 4 /** ***Opis funkcji***		
Humidity	Head	x%	*Wyświetla wilgotność względną w procentach*
	Base	X%	
Runtime	Total	xxxx h : xx m	*Całkowity czas pracy*
	Operation	xxxx h : xx m	*Czas użytkowania*
	LED	xxxx h : xx m	*Czas pracy źródła światła*
	Service	xxxx h : xx m	*Czas pracy od ostatniego zresetowania licznika serwisowego*
Serial Number	*Wyświetla numer seryjny urządzenia*		
MAC Address	xx:xx:xx:xx:xx:xx	*Adres MAC*	
RDM UID	RDM Unique Identifier		
DMX Values	*Wyświetla aktualne wartości* DMX		
Error Info	*W przypadku awarii wyświetla komunikat o błędzie*		
DMX Table	*Wyświetla tabele trybów* DMX		

10 AKTUALIZACJA FIRMWARE



Aktualizuje firmware urządzenia przy wykorzystaniu odpowiedniego zestawu do aktualizacji.

Aktualizacja wymaga:

- CLIREMOTE

W zestawie z urządzeniem znajduje się szczegółowa instrukcja i kabel niezbędny do aktualizacji oprogramowania.

Szczegółowe informacje i opcje zamawiania są dostępne tutaj:
UNICON® – pilot zdalnego sterowania do opraw DMX

11 KONSERWACJA

11.1 KONSERWACJA PRODUKTU



PRZESTROGA

Napięcie sieciowe

Ryzyko porażenia prądem elektrycznym

a. Przed przystąpieniem do konserwacji urządzenia należy odłączyć je od wszystkich biegunów.



UWAGA

Uszkodzenie urządzenia i utrata gwarancji

a. Do czyszczenia nie należy używać środków czyszczących, dezynfekujących, alkoholu ani środków o działaniu ściernym.

Regularnie przeprowadzać wymienione poniżej czynności konserwacyjne. Częstotliwość czyszczenia zależy od środowiska, w którym używany jest produkt. Wilgotne lub brudne środowisko może powodować zwiększone zabrudzenie i zużycie.

KONTROLA WZROKOWA

Przed rozpoczęciem korzystania z urządzenia sprawdzić poniższe punkty.

- ⚠ **OSTRZEŻENIE! Ryzyko porażenia prądem.** Sprawdzić przewody zasilające pod kątem uszkodzeń lub zmęczenia materiału.
- Sprawdzić wszystkie wloty i wyloty powietrza pod kątem uszkodzeń, kurzu lub osadów brudu.
- Sprawdzić wszystkie zewnętrzne śruby i pokrywy pod kątem korozji, uszkodzeń i nadmiernego zużycia.
- Sprawdzić wszystkie złącza i gumowe zaślepki pod kątem uszkodzeń, kurzu i osadów brudu.
- ⚠ **OSTRZEŻENIE! Ryzyko spadających przedmiotów.** Sprawdzić, czy wszystkie śruby, elementy mocujące i punkty mocowania są dobrze dokręcone.

CZYSZCZENIE

- Wyczyścić powierzchnię czystą, wilgotną i niestrzępiącą się bawełnianą szmatką. Wytrzeć nadmiar wilgoci.
- **UWAGA! Nie używać sprężonego powietrza.** Oczyścić wloty i wyloty powietrza z kurzu i brudu za pomocą czystej, wilgotnej i niestrzępiącej się bawełnianej szmatki.
- Oczyść wszystkie styki wtyczki z kurzu i brudu za pomocą suchej, niestrzępiącej się bawełnianej szmatki.
- Co miesiąc czyścić przednią szybę urządzenia Cameo Lighting czystą, wilgotną i niestrzępiącą się bawełnianą szmatką zwilżoną roztworem wody i łagodnego detergentu w proporcji 1:1. Nie używać alkoholu, rozpuszczalników ani materiałów ściernych.

WYMIANA GOBOSÓW

⚠ **PRZESTROGA! Gobosy może wymieniać wyłącznie wykwalifikowany personel.**

11.2 PRZECHOWYWANIE URZĄDZENIA

Urządzenie należy przechowywać wyłącznie w suchym i czystym miejscu. W przypadku przechowywania poszczególnych komponentów urządzenia należy używać specjalnych pokrowców, toreb i futerałów ochronnych. Akcesoria do produktów można znaleźć w sklepie Adam Hall Shop (https://www.adam-hall.com/shop).

12 NAPRAWA



PRZESTROGA

Nie wolno naprawiać urządzenia.

a. Naprawy mogą być wykonywane wyłącznie przez wyspecjalizowany personel autoryzowany przez producenta.

b. Jeśli urządzenie jest uszkodzone lub wymaga naprawy, należy skontaktować się z działem obsługi klienta Adam Hall.

13 UTYLIZACJA

13.1 UTYLIZACJA OPAKOWAŃ



1. Mogą Państwo wprowadzić opakowanie do cyklu materiałów nadających się do ponownego wykorzystania, stosując zwykłe metody utylizacji.
2. Oddzielić opakowanie zgodnie z obowiązującymi przepisami dotyczącymi utylizacji i recyklingu w Państwa kraju

13.2 UTYLIZACJA URZĄDZENIA



1. Niniejsze urządzenie podlega europejskiej dyrektywie w sprawie zużytego sprzętu elektrycznego elektronicznego, z późniejszymi zmianami. Dyrektywa WEEE Zużyty Sprzęt Elektryczny i Elektroniczny. Stare urządzenia nie należą do odpadów domowych. Stare urządzenie należy zutylizować za pośrednictwem zatwierdzonej firmy zajmującej się utylizacją lub komunalnego zakładu utylizacji. Należy przestrzegać przepisów obowiązujących w danym kraju.
2. Należy przestrzegać wszystkich przepisów dotyczących utylizacji obowiązujących w danym kraju.
3. Jako klient prywatny możesz uzyskać informacje na temat przyjaznych dla środowiska opcji utylizacji od sprzedawcy produktu lub odpowiednich władz regionalnych.
4. Sprzedawcy detaliczni są często prawnie zobowiązani do bezpłatnego przyjmowania zwrotów.
5. Stare urządzenia zawierające szkodliwe substancje są oznaczone symbolem przekreślonego kosza na śmieci.
6. Aktualne informacje na temat wskaźnika zbiórki można znaleźć na następującej stronie internetowej: *https://environment.ec.europa.eu/*. Wyszukaj następujący termin: waste-electrical-and-electronic-equipment-weee.

OPUS® SP6IP

IP65 Spot Profile Moving Head

DMX CONTROL TABLE



EN: After the adjustments have been made, set the value to 000 to avoid disturbance by endless function call.

DE: Nachdem die Einstellungen vorgenommen wurden, stellen Sie den Wert auf 000 ein, um Störungen durch endlosen Funktionsaufruf zu vermeiden.

FR: Une fois les ajustements effectués, réglez la valeur sur 000 pour éviter les perturbations par appel de fonction sans fin.

ES: Después de realizar los ajustes, establezca el valor en 000 para evitar perturbaciones mediante una llamada de función sin fin.

PL: Po dokonaniu ustawień ustaw wartość na 000, aby uniknąć zakłóceń przez niekończące się wywołanie funkcji.

IT: Dopo aver effettuato le regolazioni, impostare il valore su 000 per evitare disturbi causati da una chiamata a funzione infinita.

34CH Basic Channel	39CH Standard Channel	56CH Extended Channel	Function	Values	
1	1	1	Pan	000 - 255	0 % ... 100 %
2	2	2	Pan fine	000 - 255	
3	3	3	Infinite Pan	000 - 041	No function
				042 - 082	Pan range 0 ... 360
				083 - 168	Pan rotation fast to slow
				169 - 169	Pan rotation stop
				170 - 255	Pan rotation slow to fast (backwards)
4	4	4	Tilt	000 - 255	0 % ... 100 %
5	5	5	Tilt fine	000 - 255	
6	6	6	Dimmer	000 - 255	0 % ... 100 %
	7	7	Dimmer fine	000 - 255	
7	8	8	Strobe Functions	000 - 005	Open
				006 - 010	Closed
				011 - 022	Ramp up/down slow to fast
				023 - 033	Ramp up/down random slow to fast
				034 - 045	Ramp up slow to fast
				046 - 056	Ramp up random slow to fast
				057 - 068	Ramp down slow to fast
				069 - 079	Ramp down random slow to fast
				080 - 102	Random strobe effect slow to fast
				103 - 127	Strobe break effect 5 s ... 1 s (short burst with break)
				128 - 250	Strobe slow to fast (< 1 Hz ... 20 Hz)
				251 - 255	Open
				000 - 005	All segments on
				006 - 128	Fade sparkle FX in 0 ... 100 %
				129 - 137	Only LED segment 1 on

OPUS® SP6IP

IP65 Spot Profile Moving Head
DMX CONTROL TABLE

		9	LED-segment Dim	138	-	146	Only LED segment 2 on
				147	-	155	Only LED segment 3 on
				156	-	164	Only LED segment 4 on
				165	-	173	Only LED segment 1 & 2 on
				174	-	182	Only LED segment 2 & 3 on
				183	-	191	Only LED segment 3 & 4 on
				192	-	200	Only LED segment 1 & 4 on
				201	-	209	Only LED segment 1 & 3 on
				210	-	218	Only LED segment 2 & 4 on
				219	-	227	Only LED segment 1. 2 & 3 on
				228	-	236	Only LED segment 2. 3 & 4 on
				237	-	245	Only LED segment 1. 3 & 4 on
				246	-	255	Only LED segment 1. 2 & 4 on
		10	Sparkle FX	000	-	005	No function
				006	-	036	Chaser 1 jump (slow to fast)
				037	-	067	Chaser 2 jump (slow to fast)
				068	-	098	Chaser 3 jump (slow to fast)
				099	-	129	Chaser 4 jump (slow to fast)
				130	-	160	Chaser 1 fade (slow to fast)
				161	-	191	Chaser 2 fade (slow to fast)
				192	-	222	Chaser 3 fade (slow to fast)
				223	-	255	Chaser 4 fade (slow to fast)
8	9	11	Cyan	000	-	255	0 % ... 100 %
		12	Cyan fine	000	-	255	
9	10	13	Magenta	000	-	255	0 % ... 100 %
		14	Magenta fine	000	-	255	
10	11	15	Yellow	000	-	255	0 % ... 100 %
		16	Yellow fine	000	-	255	
11	12	17	CTO	000	-	255	0 % ... 100 %
		18	CTO fine	000	-	255	
12	13	19	Colour Wheel	000	-	000	Open
				001	-	023	Open to Deep Red
				024	-	024	Deep Red
				025	-	047	Deep Red to Medium Blue
				048	-	048	Medium Blue
				049	-	071	Medium Blue to Deep Green
				072	-	072	Deep Green
				073	-	095	Deep Green to High CRI
				096	-	096	High CRI
				097	-	119	High CRI to Amber
				120	-	120	Amber
				121	-	143	Amber to CTO 3200 K
				144	-	144	CTO 3200 K
				145	-	167	CTO 3200 K to Deep Blue
				168	-	168	Deep Blue

				169	-	191	Deep Blue to open
				192	-	192	Open
				193	-	223	Colour wheel rotation fast to slow
				224	-	224	Colour wheel rotation stop
				225	-	255	Colour wheel rotation slow to fast (backwards)
13	**14**	**20**	Gobo Wheel 1	000	-	005	Open
				006	-	021	Open -> Gobo 1
				022	-	022	Gobo 1
				023	-	038	Gobo 1 -> Gobo 2
				039	-	039	Gobo 2
				040	-	055	Gobo 2 -> Gobo 3
				056	-	056	Gobo 3
				057	-	072	Gobo 3 -> Gobo 4
				073	-	073	Gobo 4
				074	-	089	Gobo 4 -> Gobo 5
				090	-	090	Gobo 5
				091	-	106	Gobo 5 -> Gobo 6
				107	-	107	Gobo 6
				108	-	123	Gobo 6 -> Gobo 7
				124	-	124	Gobo 7
				125	-	140	Gobo 7 -> Open
				141	-	142	Open
				143	-	149	Gobo 1 shake (slow -> fast)
				150	-	156	Gobo 2 shake (slow -> fast)
				157	-	163	Gobo 3 shake (slow -> fast)
				164	-	170	Gobo 4 shake (slow -> fast)
				171	-	177	Gobo 5 shake (slow -> fast)
				178	-	184	Gobo 6 shake (slow -> fast)
				185	-	191	Gobo 7 shake (slow -> fast)
				192	-	192	Open
				193	-	223	Gobo wheel rotation fast to slow
				224	-	224	Gobo wheel rotation stop
				225	-	255	Gobo wheel rotation slow to fast (backwards)
14	**15**	**21**	Gobo Wheel 1 Gobo Position	000	-	128	Gobo position 0° ... 540°
				129	-	191	Gobo rotation fast to slow
				192	-	192	Gobo rotation stop
				193	-	255	Gobo rotation slow to fast (backwards)
	16	**22**	Gobo Wheel 1 Gobo Position fine	000	-	255	Gobo position fine
				000	-	005	Open
				006	-	019	Open -> Gobo 1
				020	-	020	Gobo 1
				021	-	034	Gobo 1 -> Gobo 2
				035	-	035	Gobo 2
				036	-	049	Gobo 2 -> Gobo 3

OPUS® SP6IP

IP65 Spot Profile Moving Head
DMX CONTROL TABLE

				050	-	050	Gobo 3
				051	-	064	Gobo 3 -> Gobo 4
				065	-	065	Gobo 4
				066	-	079	Gobo 4 -> Gobo 5
				080	-	080	Gobo 5
				081	-	094	Gobo 5 -> Gobo 6
				095	-	095	Gobo 6
				096	-	109	Gobo 6 -> Gobo 7
				110	-	110	Gobo 7
15	**17**	**23**	Gobo Wheel 2	111	-	124	Gobo 7 -> Gobo 8
				125	-	125	Gobo 8
				126	-	139	Gobo 8 -> open
				140	-	140	Open
				141	-	146	Gobo 1 shake (slow -> fast)
				147	-	152	Gobo 2 shake (slow -> fast)
				153	-	158	Gobo 3 shake (slow -> fast)
				159	-	164	Gobo 4 shake (slow -> fast)
				165	-	170	Gobo 5 shake (slow -> fast)
				171	-	176	Gobo 6 shake (slow -> fast)
				177	-	182	Gobo 7 shake (slow -> fast)
				183	-	188	Gobo 8 shake (slow -> fast)
				189	-	192	Open
				193	-	223	Gobo wheel rotation fast to slow
				224	-	224	Gobo wheel rotation stop
				225	-	255	Gobo wheel rotation slow to fast (backwards)
16	**18**	**24**	Zoom	000	-	255	Narrow to wide
		25	Zoom fine	000	-	255	
17	**19**	**26**	Focus	000	-	255	0 % ... 100 %
	20	**27**	Focus fine	000	-	255	
				000	-	005	No function
				006	-	036	3 m
				037	-	067	5 m
				068	-	098	10 m
	21	**28**	Auto Focus	099	-	129	15 m
				130	-	160	20 m
				161	-	191	30 m
				192	-	222	50 m
				223	-	255	100 m
	22	**29**	Auto Focus Adjust	000	-	255	Auto focus adjustment
				000	-	191	Open to close
				192	-	200	Pulse slow to fast (with dim)
				201	-	209	Pulse slow to fast (without dim)
18	**23**	**30**	Iris	210	-	218	Pulse random slow to fast (without dim)
				219	-	227	Ramp up slow to fast (with dim)
				228	-	236	Ramp up slow to fast (without dim)

OPUS® SP6IP

IP65 Spot Profile Moving Head
DMX CONTROL TABLE

				237	-	245	Ramp down slow to fast (with dim)
				246	-	255	Ramp down slow to fast (without dim)
19	24	31	Prism Selection	000	-	005	Prism off (open)
				006	-	088	5 x circular prism
				089	-	171	8 x circular prism
				172	-	255	5 x circular & 8 x circular prism
20	25	32	Prism 1 (5x circular)	000	-	128	Prism position 0° ... 540°
				129	-	191	Prism rotation fast to slow
				192	-	192	Prism rotation stop
				193	-	255	Prism rotation slow to fast (backwards)
21	26	33	Prism 2 (8x circular)	000	-	128	Prism position 0° ... 540°
				129	-	191	Prism rotation fast to slow
				192	-	192	Prism rotation stop
				193	-	255	Prism rotation slow to fast (backwards)
22	27	34	Frost	000	-	000	Off
				001	-	127	Light frost 0 % ... 100 %
				128	-	128	Off
				129	-	255	Heavy frost 0 % ... 100 %
23	28	35	Animation Wheel	000	-	255	Animation wheel in 0 ... 100 %
24	29	36	Animation Wheel Rotation	000	-	128	Animation wheel position 0° ... 540°
				129	-	191	Animation wheel rotation fast to slow
				192	-	192	Animation wheel rotation stop
				193	-	255	Animation wheel rotation slow to fast (backwards)
25	30	37	Blade 1A	000	-	255	0 % ... 100 %
		38	Blade 1A fine	000	-	255	
26	31	39	Blade 1B	000	-	255	0 % ... 100 %
		40	Blade 1B fine	000	-	255	
27	32	41	Blade 2A	000	-	255	0 % ... 100 %
		42	Blade 2A fine	000	-	255	
28	33	43	Blade 2B	000	-	255	0 % ... 100 %
		44	Blade 2B fine	000	-	255	
29	34	45	Blade 3A	000	-	255	0 % ... 100 %
		46	Blade 3A fine	000	-	255	
30	35	47	Blade 3B	000	-	255	0 % ... 100 %
		48	Blade 3B fine	000	-	255	
31	36	49	Blade 4A	000	-	255	0 % ... 100 %
		50	Blade 4A fine	000	-	255	
32	37	51	Blade 4B	000	-	255	0 % ... 100 %
		52	Blade 4B fine	000	-	255	
33	38	53	Shape Rotation	000	-	255	0 % ... 100 %
		54	Shape Rotation fine	000	-	255	
				000	-	005	No function
				006	-	006	No function
				007	-	007	Dimmer curve linear

OPUS® SP6IP

IP65 Spot Profile Moving Head

DMX CONTROL TABLE

008	-	008	Dimmer curve exponential
009	-	009	Dimmer curve logarithmic
010	-	010	Dimmer curve S-curve
011	-	011	Dimmer curve halogen
012	-	016	Spare
017	-	017	No function
018	-	018	PWM 650 Hz
019	-	019	PWM 1530 Hz
020	-	020	PWM 3600 Hz
021	-	021	PWM 12 kHz
022	-	022	PWM 18.9 kHz
023	-	023	PWM 25 kHz
024	-	028	Spare
029	-	029	Dimmer response LED
030	-	030	Halogen 1 kW
031	-	031	Halogen 2 kW
032	-	032	Halogen 5 kW
033	-	037	Spare
038	-	038	No function
039	-	039	No function
040	-	044	Spare
045	-	045	No function
046	-	046	No function
047	-	047	No function
048	-	048	No function
049	-	049	No function
050	-	050	No function
051	-	051	No function
052	-	056	Spare
057	-	057	No function
058	-	058	No function
059	-	059	No function
060	-	060	No function
061	-	061	No function
062	-	066	Spare
067	-	067	No function
068	-	068	No function
069	-	069	No function
070	-	070	No function
071	-	071	No function
072	-	072	No function
073	-	077	Spare
078	-	078	No function
079	-	079	No function
080	-	084	Spare

OPUS® SP6IP

IP65 Spot Profile Moving Head
DMX CONTROL TABLE

				085	-	085	No function
				086	-	086	Fan auto
				087	-	087	Fan off
				088	-	088	Fan constant low
				089	-	089	Fan constant mid
				090	-	090	Fan constant high
				091	-	095	Spare
				096	-	096	No function
				097	-	097	Invert pan on
				098	-	098	Invert pan off
				099	-	099	Invert tilt on
				100	-	100	Invert tilt off
				101	-	101	Pan angle 540°
				102	-	102	Pan angle 630°
				103	-	103	Position feedback on
				104	-	104	Position feedback off
				105	-	105	Blackout while P/T moving on
				106	-	106	Blackout while P/T moving off
				107	-	107	Silent movement on
				108	-	108	Silent movement off
				109	-	109	Motor reset fast
				110	-	110	Motor reset normal
				111	-	111	No function
				112	-	112	No function
				113	-	117	Spare
				118	-	118	No function
				119	-	119	Gobo wheel shortest way
				120	-	120	Gobo wheel clockwise
			Device settings	121	-	121	Gobo wheel snap
34	**39**	**55**	(hold value for	122	-	122	Gobo wheel scroll
			3 seconds)	123	-	123	Gobo colour correction on
				124	-	124	Gobo colour correction off
				125	-	129	Spare
				130	-	130	Colour wheel shortest way
				131	-	131	Colour wheel clockwise
				132	-	132	Colour wheel snap
				133	-	133	Colour wheel scroll
				134	-	138	Spare
				139	-	139	Blackout while wheels moving on
				140	-	140	Blackout while wheels moving off
				141	-	141	Framing control left & right
				142	-	142	Framing control position & angle
				143	-	147	Spare
				148	-	148	No function
				149	-	149	Sun protection on

OPUS® SP6IP

IP65 Spot Profile Moving Head
DMX CONTROL TABLE

150	-	150	Sun protection off
151	-	151	Sleep mode on
152	-	152	Sleep mode off/wake up
153	-	157	Spare
158	-	158	No function
159	-	159	No function
160	-	160	No function
161	-	161	No function
162	-	162	No function
163	-	167	Spare
168	-	168	No function
169	-	169	Display always on
170	-	170	Display off after 20 s
171	-	171	Display lock on
172	-	172	Display lock off
173	-	177	Spare
178	-	178	No function
179	-	179	No function
180	-	180	No function
181	-	181	No function
182	-	182	No function
183	-	187	Spare
188	-	188	No function
189	-	189	No function
190	-	190	No function
191	-	191	No function
192	-	192	No function
193	-	197	Spare
198	-	198	No function
199	-	199	Store user default A
200	-	200	Store user default B
201	-	201	Store user default C
202	-	202	Load factory defaults
203	-	203	Load user default A
204	-	204	Load user default B
205	-	205	Load user default C
206	-	210	Spare
211	-	211	No function
212	-	212	Reset pan / tilt
213	-	213	Reset head
214	-	214	Reset CMY/CW
215	-	215	Reset Gobo/animation
216	-	216	Reset zoom/focus
217	-	217	Reset framing/iris
218	-	218	Reset prism/frost

				219 - 219	Reset all
				220 - 224	Spare
				225 - 225	No function
				226 - 226	Record user scene 1
				227 - 227	Record user scene 2
				228 - 228	Record user scene 3
				229 - 229	Record user scene 4
				230 - 230	Record user scene 5
				231 - 231	Record user scene 6
				232 - 232	Record user scene 7
				233 - 233	Record user scene 8
				234 - 238	Spare
				239 - 239	No function
				240 - 244	Spare
				245 - 249	Spare
				250 - 254	Spare
				255 - 255	No function
		56	Fan Control	000 - 005	Read from menu
				006 - 011	Auto
				012 - 017	Off
				018 - 023	Constant low
				024 - 029	Constant medium
				030 - 035	Constant high
				036 - 154	Spare - read from menu
				155 - 255	Manual mode from 0 % ... 100 %

INDEKS

A

Art-Net 36

C

Customer Service 7
Czyszczenie 46

D

DMX
- Adres startowy 29
- Technologia 19

K

Kabel zasilania sieciowego 27

L

Łączenie
- Zasilanie 27

N

Nawigacja 28

O

Ochrona przed światłem słonecznym 41
Odłączanie zasilania 27

P

Podmenu
- Art-Net 36
- Autonomiczny 37
- Awaria sygnału 41
- Dimmer 38
- Movement 39
- Ochrona przed światłem słonecznym 41
- Sieć sACN 36
- Wentylator 39
- Wireless 37
- Wyświetlacz 41

powerCON® 27
Przechowywanie 46

Q

Quicklight 34

S

Sieć 36

T

Tryb autonomiczny 31
Tryb slave 31

W

Wspornik omega 25

Z

Zasilanie 27

18014398959049867