MANUAL DE USUARIO

cameo

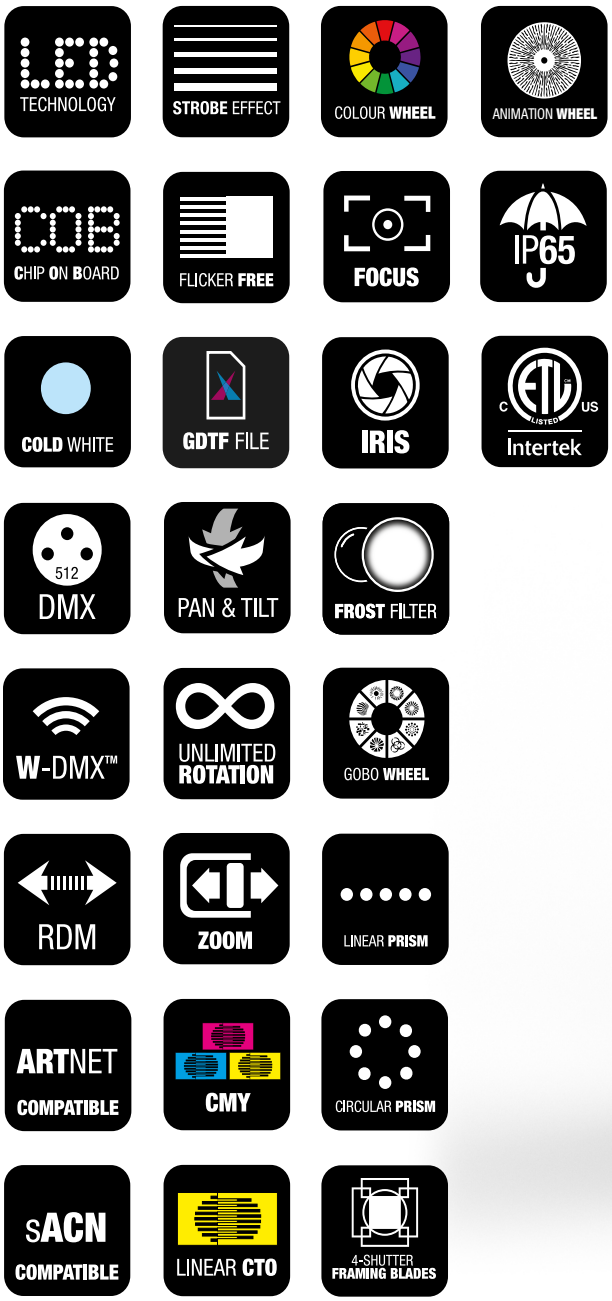




# OPUS® SP6 IP

## CABEZA MÓVIL DE FOCO Y PERFIL IP65

CLOSP6IP;

es-ES

# ÍNDICE


1 VERSIÓN Y REVISIONES DEL DOCUMENTO ..... 6

2 INTRODUCCIÓN ..... 7

2.1 Ha tomado la decisión correcta ..... 7

2.2 Contactos ..... 7

2.3 Enlace al Centro de descargas ..... 7

2.4 Convenciones utilizadas en este manual de usuario ..... 8

3 CONFORMIDAD DEL PRODUCTO ..... 9

3.1 Declaración del fabricante ..... 9

3.2 Declaración de conformidad ..... 9

4 INSTRUCCIONES DE SEGURIDAD ..... 10

4.1 Uso previsto ..... 10

4.2 Explicación de los símbolos de seguridad y advertencia ..... 10

4.3 Estructura de los mensajes de advertencia ..... 11

4.4 Seguridad general ..... 11

4.5 Seguridad eléctrica ..... 12

4.6 Seguridad física ..... 13

4.7 Seguridad fotobiológica ..... 13

4.8 Seguridad térmica ..... 13

4.9 Seguridad inalámbrica ..... 13

4.10 Seguridad del equipo ..... 14

5 DESCRIPCIÓN ..... 15

5.1 Descripción general del producto ..... 15

5.2 Datos técnicos ..... 15

5.3 Interfaz de usuario ..... 17

5.3.1 Descripción general del panel frontal ..... 17

5.3.2 Descripción general del panel trasero ..... 18

6 INFORMACIÓN GENERAL ..... 19

6.1 Tecnología DMX ..... 19

6.1.1 Estándar DMX ..... 19

6.1.2 Conexión DMX ..... 19

6.1.2.1 Conexión de varios equipos ..... 19

6.1.3 Asignación de pines ..... 19

6.1.4 Terminadores DMX ..... 20

6.1.5 Adaptadores DMX ..... 20
6.2 Explicación de la clasificación IP ..... 20
7 PREPARACIÓN ..... 22
7.1 Contenido suministrado ..... 22
7.2 Transporte ..... 22
7.2.1 Uso de los huecos laterales o de las asas de la base para el transporte ..... 22
7.2.2 Desbloqueo del giro de inclinación ..... 23
7.2.3 Desbloqueo del giro horizontal ..... 23
7.2.4 Bloqueo del giro de inclinación ..... 24
7.2.5 Bloqueo del giro horizontal ..... 24
8 INSTALACIÓN ..... 25
8.1 Mecanismo de montaje con soportes en omega ..... 25
8.2 Fijación de soportes en omega ..... 25
9 FUNCIONAMIENTO ..... 27
9.1 Alimentación eléctrica ..... 27
9.1.1 Conexión de un cable eléctrico ..... 27
9.1.2 Desconexión del cable eléctrico ..... 27
9.2 Navegación por el equipo ..... 28
9.2.1 Cómo utilizar el panel de control ..... 28
9.2.2 Activación/desactivación de Autolock ..... 28
9.2.3 Uso de la pantalla alimentada por batería ..... 29
9.3 Configuración del equipo ..... 29
9.3.1 Ajuste de la dirección de inicio DMX ..... 29
9.3.2 Ajuste del modo DMX ..... 30
9.3.3 Configuración de la red ..... 30
9.3.4 Configuración de la dirección IP ..... 30
9.3.5 Configuración de la máscara de subred ..... 31
9.3.6 Configuración del modo autónomo ..... 31
9.3.7 Configuración del modo esclavo ..... 32
9.3.8 Modo Esclavo ampliado ..... 32
9.3.8.1 Configuración para un efecto de luces en movimiento ..... 32
9.3.8.2 Configuración de un efecto de luces en movimiento con el maestro y el primer esclavo sincronizados ..... 32
9.3.9 Cómo emparejar un receptor DMX inalámbrico con un transmisor ..... 33
9.3.10 Clave de emparejamiento (Linking Key) ..... 33
9.3.11 Emparejar un receptor DMX inalámbrico con un transmisor mediante una clave de emparejamiento ..... 33

9.3.12 Desvincular un receptor DMX inalámbrico de un transmisor ..... 34
9.3.13 Configuración de Quicklight ..... 34
9.4 Descripción general de la pantalla principal ..... 35
9.5 Submenús ..... 35
9.5.1 Acerca de los submenús ..... 35
9.5.2 Menú de control ..... 36
9.5.2.1 Capas del submenú de red Art-Net ..... 36
9.5.2.2 Capas del submenú de red sACN ..... 36
9.5.2.3 Capas del submenú Stand-Alone ..... 37
9.5.3 Menú Settings ..... 37
9.5.3.1 Capas del submenú Wireless ..... 37
9.5.3.2 Capas del submenú Dimmer ..... 38
9.5.3.3 Capas del submenú Fan ..... 39
9.5.3.4 Capas del submenú Movement ..... 39
9.5.3.5 Capas del submenú Wheels ..... 40
9.5.3.6 Capas del submenú Sun Protection ..... 41
9.5.3.7 Capas del submenú Fail ..... 41
9.5.3.8 Capas del submenú Display ..... 41
9.5.4 Menú Service ..... 42
9.5.4.1 Capas del submenú Service Function ..... 42
9.5.5 Menú System Info ..... 43
9.5.5.1 Capas del submenú System Info ..... 43
**10 ACTUALIZACIÓN DE FIRMWARE ..... 45**
**11 MANTENIMIENTO ..... 46**
11.1 Mantenimiento del producto ..... 46
11.2 Cómo almacenar el equipo ..... 47
**12 REPARACIÓN ..... 48**
**13 RECICLAJE ..... 49**
13.1 Eliminación de embalajes ..... 49
13.2 Eliminación de dispositivos ..... 49
**14 DMX CONTROL TABLE ..... 50**
**ÍNDICE ..... 59**

# 1 VERSIÓN Y REVISIONES DEL DOCUMENTO

| Versión | Fecha | Cambios introducidos |
|---|---|---|
| v1.0 | 05/2026 | Versión original |

# 2 INTRODUCCIÓN

## 2.1 HA TOMADO LA DECISIÓN CORRECTA

Este producto ha sido desarrollado y fabricado siguiendo las normas de calidad más exigentes para garantizarle muchos años de funcionamiento sin problemas. Encontrará más información sobre Cameo en nuestro sitio web:
www.cameolight.com

## 2.2 CONTACTOS

| | Sede de Adam Hall GmbH | Atención al cliente |
|---|---|---|
| Correo electrónico | info@adamhall.com | customerservice@adamhall.com |
| Teléfono | +49 6081 9419-0 | +49 6081 941973-0 |
| Dirección | Adam-Hall-Str. 1 | Adam-Hall-Str. 1 |
| Código postal y ciudad | 61267 Neu-Anspach | 61267 Neu-Anspach |
| Sitio web | *www.adamhall.com* | *www.adamhall.com* |

## 2.3 ENLACE AL CENTRO DE DESCARGAS

Desde el Centro de descargas podrá descargar información, como archivos CAD o las características técnicas. Escanee el código QR o haga clic en el enlace para descargar esta información:

## 2.4 CONVENCIONES UTILIZADAS EN ESTE MANUAL DE USUARIO

En este manual del usuario se utilizan símbolos e iconos en determinados contextos. A continuación encontrará una tabla con explicaciones y casos de uso de los símbolos e iconos.

| Icono/símbolo | Designación | Contexto | Explicación/ejemplo |
|---|---|---|---|
| ✓ | **Prerequisite** | Tareas | Se utiliza en tareas para indicar un requisito previo que debe cumplirse antes de comenzar la tarea. |
| ⇨ | **Result / Intermediate Result** | Tareas | Se utiliza en tareas para indicar un resultado o resultado intermedio de un paso. |
| **1** Paso<br>**a)** Paso intermedio | **1 Action Step**<br>**a) Substep** | Tareas | Se utiliza en tareas para indicar los pasos y pasos intermedios de la acción. |
| **1** | **Callout** | Gráficos, tareas | Imagen de texto de referencia o etiquetado de determinadas funciones del equipo |
| [...] | **Value range indicator** | Datos técnicos, párrafos, listas | Indica el rango de un valor, como «Relación del compresor: **1:1...20:1**». Se utiliza sobre todo en tablas y llamadas. |
| * | **Asterisk** | Párrafos, tablas | Indica información adicional en una nota a pie de página. |
| El LED **LIM** se ilumina | **General User Interface element** | Párrafos, tareas, tablas, listas | Las palabras en este formato representan elementos gráficos de la interfaz de usuario en el equipo. |
| Botón **PAGE** | **Key / Button** | Párrafos, tareas, tablas, listas | Las palabras en este formato representan controles de la interfaz de usuario en el equipo. |
| `<nombre>` | **User input** | Párrafos, tareas, tablas, listas | Las palabras en este formato representan las entradas requeridas por el usuario. |
| *https://adamhall.com* | **Weblink** | Párrafos, tablas, listas | Enlace externo a una web |

# 3 CONFORMIDAD DEL PRODUCTO

## 3.1 DECLARACIÓN DEL FABRICANTE

Adam Hall ofrece una garantía voluntaria del fabricante de 2 años en toda la UE. El periodo de garantía legal no se verá afectado por esta garantía voluntaria.
Visite Service Portal de Adam Hall para acceder a **Download Centre**:
*https://portal.adamhall.com/*
En la sección **Service & Regulations** encontrará nuestras declaraciones detalladas del fabricante, condiciones de garantía y limitación de responsabilidad vigentes.
Para solicitar la garantía de un producto, póngase en contacto con:
Adam Hall GmbH, Adam-Hall-Str. 1, 61267 Neu-Anspach
customerservice@adamhall.com
0049 (0)6081 / 9419-1000

## 3.2 DECLARACIÓN DE CONFORMIDAD

### DECLARACIÓN DE CONFORMIDAD UE

CE

Por la presente, Adam Hall GmbH declara que este producto cumple las siguientes directrices (si procede):

- Directiva de baja tensión (2014/35/UE)
- Directiva EMC (2014/30/UE)
- RoHS (2011/65/UE)
- RED (2014/53/UE)

Las declaraciones de conformidad de los productos sujetos a las directivas LVD (baja tensión), EMC y RoHS pueden solicitarse a info@adamhall.com. Las declaraciones de conformidad de los productos sujetos a la directiva RED pueden descargarse de *http://www.adamhall.com/compliance*.

# 4 INSTRUCCIONES DE SEGURIDAD

## 4.1 USO PREVISTO

La **OPUS® SP6 IP** se ha diseñado para utilizarse como dispositivo de iluminación motorizado con el fin de generar una emisión luminosa y un movimiento controlables en entornos de eventos y entretenimiento.

Este producto ha sido desarrollado para uso profesional en eventos. Además, está destinado únicamente a usuarios cualificados con conocimientos especializados en tecnología de eventos.

Este producto está destinado a aplicaciones móviles y no a instalaciones fijas.

Este producto está destinado a un uso temporal únicamente en exteriores.

Este producto no es apto para uso doméstico.

No utilice el producto en unas condiciones de funcionamiento distintas a las indicadas en el manual de usuario bajo el apartado «Características técnicas». El uso inadecuado de este producto exime de toda responsabilidad por daños personales y materiales, incluso de terceros.

Este producto no es adecuado para niños ni personas con capacidades físicas, sensoriales o mentales reducidas o con falta de experiencia y conocimientos.

## 4.2 EXPLICACIÓN DE LOS SÍMBOLOS DE SEGURIDAD Y ADVERTENCIA

En el equipo, en el manual de usuario o en el embalaje encontrará los siguientes símbolos de seguridad y advertencia:


Este símbolo indica que debe leer el manual del usuario completo antes de utilizar el producto.


Este símbolo indica una situación general de peligro.


Este símbolo indica peligro de descarga eléctrica.


Este símbolo indica peligro por superficie a alta temperatura.


Este símbolo indica peligro de tropiezo.


Este símbolo indica peligro por sustancias corrosivas.


Este símbolo indica peligro por sustancias tóxicas.


Este símbolo indica peligro debido a baterías con fugas.


Este símbolo indica peligro de pinzamiento.


Este símbolo indica peligro debido a cargas suspendidas.




Este símbolo indica peligro por radiación óptica



Este símbolo indica que debe evitarse mirar o fijar la vista en la fuente de luz.

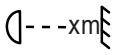


Este símbolo indica la distancia mínima en metros (m) entre el cabezal de iluminación y la superficie iluminada. Encontrará el valor correspondiente para este equipo en el apartado de Características técnicas del manual de usuario y también impreso en la carcasa del equipo.



Este símbolo indica que el producto no es adecuado para su uso en los hogares.



Este símbolo indica consejos útiles o información complementaria.

## 4.3 ESTRUCTURA DE LOS MENSAJES DE ADVERTENCIA

En este manual de usuario, los mensajes de advertencia se presentan estructurados con un símbolo de seguridad, una palabra de advertencia, una descripción del peligro y unas instrucciones sobre cómo evitar lesiones o la muerte.



**PELIGRO**

**Indica una situación peligrosa para la vida y la integridad física.**



**ADVERTENCIA**

**Indica una situación potencialmente peligrosa para la vida y la integridad física.**



**PRECAUCIÓN**

**Indica una situación peligrosa que puede provocar lesiones leves o moderadas.**



**AVISO**

**Indica situaciones o condiciones que pueden provocar daños a la propiedad y/o al medio ambiente.**

## 4.4 SEGURIDAD GENERAL





- Lea atentamente este documento.
- Guarde este documento para consultarlo más adelante.
- Siga atentamente las instrucciones de este documento.
- Este documento forma parte integrante del producto. Si vende o cede el producto, debe incluir este documento.
- Utilice este producto únicamente conforme al uso previsto.
- Riesgo de ahogamiento. Mantenga las piezas pequeñas fuera del alcance de los niños y de las personas con capacidades físicas, sensoriales o mentales disminuidas.

- Riesgo de asfixia. Mantenga las bolsas de plástico fuera del alcance de los niños y de las personas con capacidades físicas, sensoriales o mentales disminuidas.
- Respete todas las instrucciones de seguridad y los mensajes de advertencia que figuran en este documento, en el equipo y en el embalaje.
- Los productos pueden ser objeto de cambios continuos de diseño. Si encuentra discrepancias entre este documento y el etiquetado del producto, la información del producto siempre tiene prioridad.
- No retire el etiquetado con instrucciones de seguridad y mensajes de advertencia que figura en el producto.
- No abra el equipo.
- No modifique el producto.
- Si el producto muestra algún signo de deterioro, no lo utilice.
- No utilice el producto si las tapas se han retirado o le faltan.
- No exponga el producto a la luz solar directa.
- Si no se especifica lo contrario en el manual de usuario, bajo el apartado Características técnicas, no utilice el producto a una temperatura ambiente superior a 45 °C / 113 °F o inferior a-15 °C / 4 °F
- No utilice el producto en climas tropicales.
- No utilice el producto por encima de los 2.000 metros de altitud.
- A menos que se indique explícitamente, el producto no es adecuado para su uso en entornos marinos.
- Utilice únicamente los accesorios recomendados por el fabricante.
- Los trabajos de mantenimiento y reparación solo podrán ser realizados por personal de servicio autorizado.
- Guarde y transporte el producto en un entorno seco y seguro.
- Limpie el producto con regularidad. Si es necesario, consulte la periodicidad del mantenimiento en el manual de usuario.
- Si el equipo ha estado expuesto a fuertes fluctuaciones de temperatura, como durante el transporte, no lo encienda inmediatamente. Espere hasta que el equipo haya alcanzado la temperatura ambiente.

## 4.5 SEGURIDAD ELÉCTRICA



- Este equipo es un dispositivo eléctrico de clase I. Asegúrese de que el conductor de protección está conectado a la tierra eléctrica. No desconecte el conductor de protección.
- No puentee el fusible eléctrico.
- Utilice únicamente los fusible eléctricos recomendados por el fabricante.
- No utilice cables eléctricos que estén pinzados o dañados.
- Enchufe el equipo únicamente a tomas de corriente homologadas, comprobadas y que no presenten daños.
- Asegúrese de que la tensión y la frecuencia de la red eléctrica coinciden con los valores indicados por el fabricante.
- Asegúrese de que se han tomado las medidas necesarias contra las sobretensiones (por ejemplo, si cae un rayo).
- En el caso de los equipos con enchufe de salida de tensión, asegúrese de que el consumo total de corriente de todos los equipos conectados no supere el valor especificado por el fabricante.
- Este equipo no es adecuado para funcionar con tensión continua.

- Desenchufe el equipo totalmente de la red eléctrica antes de proceder a su mantenimiento, reparación o cuando no se utilice durante largos periodos.
- Los cables eléctricos fijos solo deben ser sustituidos por un técnico de mantenimiento cualificado.

## 4.6 SEGURIDAD FÍSICA



- Asegúrese de que todas las conexiones de montaje tienen las dimensiones adecuadas. Al montar el equipo, respete las directrices de seguridad vigentes en su región.



- Asegúrese de que el equipo y todos los accesorios están bien colocados. Fíjelo para evitar posibles movimientos involuntarios.
- Compruebe periódicamente todas las uniones atornilladas de carga y sustitúyalas si es necesario.



- Compruebe todas las rutas de los cables para evitar accidentes por tropiezos.
- Los componentes móviles, como los soportes de montaje, presentan riesgo de lesiones por pinzamiento.



- Los equipos con componentes accionados por motor, como las cabezas móviles, presentan riesgo de lesiones debido al movimiento del equipo.

## 4.7 SEGURIDAD FOTOBIOLÓGICA



- Riesgo de lesiones oculares. Este equipo pertenece al grupo de riesgo 2. No mire directamente a la salida de luz. No se quede mirando al haz de luz. No mire directamente a la lámpara utilizando instrumentos ópticos como una lupa o unos prismáticos.



- Riesgo de convulsiones. ¡Los efectos estroboscópicos pueden provocar ataques epilépticos en personas susceptibles!
- Cuando no utilice el equipo, dirija siempre la lámpara hacia el suelo.

## 4.8 SEGURIDAD TÉRMICA



- No instale el equipo cerca de fuentes de calor, como radiadores y estufas.
- No tape las rejillas de ventilación.
- A menos que se indique específicamente, mantenga un espacio libre mínimo de al menos 20 centímetros alrededor del equipo.
- A menos que se indique específicamente, mantenga los materiales inflamables, como el papel o la madera, alejados a una distancia mínima de 50 centímetros del equipo.
- Riesgo de quemaduras. La carcasa del equipo puede calentarse mucho durante el funcionamiento normal. Asegúrese de que no se pueda tocar la carcasa accidentalmente. Deje que el equipo se enfríe lo suficiente antes de desmontarlo, de realizar trabajos de mantenimiento, de transportarlo o de cargarlo.
- Respete siempre la distancia mínima a la superficie iluminada, como se indica en el equipo.

## 4.9 SEGURIDAD INALÁMBRICA



Riesgo de lesiones y daños en los equipos. No utilice transmisiones por W-DMX™ para aplicaciones relevantes para la seguridad, como los motores controlados por DMX, los sistemas hidráulicos controlados por DMX o componentes móviles similares. No utilice las transmisiones por W-DMX™ para dispositivos pirotécnicos, efectos de gas o efectos líquidos. Estos incluyen los cañones de CO2, los lanzadores de confeti y efectos similares.

El funcionamiento de los radiotransmisores está sujeto a la normativa oficial. Antes de la puesta en marcha, asegúrese de cumplir las directrices vigentes en su región.

El funcionamiento de la radio puede provocar efectos potencialmente peligrosos. No utilice este dispositivo en zonas sensibles como:

- Hospitales, centros de salud u otros centros de atención sanitaria que prestan atención al paciente con personal y equipos especializados.
- Ambientes explosivos, entre los que se incluyen:
  - Zonas ATEX (Zona 0, 1, 2, 20, 21, 22) (UE)
  - Zonas peligrosas de clase I, II y III (EE. UU./Canadá)
- Zonas restringidas.
- Instalaciones militares.
- Zonas en las que está prohibido el uso de teléfonos móviles, como en aviones.

La calidad y las prestaciones de las transmisiones de señales inalámbricas dependen de las condiciones ambientales. Todas las especificaciones sobre el alcance se refieren a la operación en campo libre con línea directa visual sin interferencias. El alcance y la estabilidad de la señal pueden verse influidos por:

- Apantallamiento (como muros, edificios metálicos o agua).
- Interferencias
- Saturación del espectro de radio (como las redes inalámbricas potentes).
- Radiación electromagnética (como videowalls LED o reguladores de intensidad de luces).

## 4.10 SEGURIDAD DEL EQUIPO

- No encienda y apague el equipo en rápida sucesión, porque acortará la vida útil del equipo.
- No levante el equipo por el cabezal ni por el yugo. Levante el equipo únicamente por las asas de transporte de la base.
- No exponga el equipo a la luz solar directa, a la radiación láser ni a los haces de luz concentrados de otros focos para evitar daños en la carcasa y en los componentes internos.
  - Utilice la protección solar controlada por DMX del equipo.

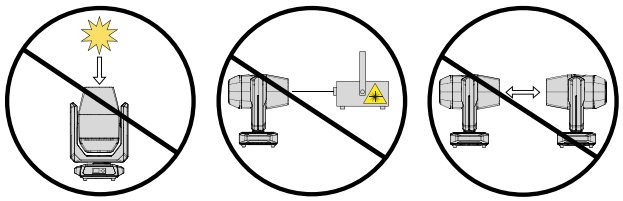

# 5 DESCRIPCIÓN

## 5.1 DESCRIPCIÓN GENERAL DEL PRODUCTO

La **OPUS® SP6 IP** es una cabeza móvil de foco y perfil.

### CARACTERÍSTICAS:

- LED de 600 W
- Flujo luminoso: 22.000 lm
- Sistema de encuadre totalmente cerrable (±87°)
- CRI: > 85
- Giro horizontal continuo
- Rango de zoom: 3,5° … 53°
- Diseño compacto y peso reducido (< 31,5 kg)
- Lente delantera de 165 mm
- Compatible con NFC para una configuración rápida, así como para el servicio técnico y el mantenimiento

## 5.2 DATOS TÉCNICOS

### VALORES FOTOMÉTRICOS

| Parámetro | Valor |
|---|---|
| Flujo luminoso | 22000 lm |
| Diámetro de la lente frontal | 165 mm |
| Rango de zoom | 3,5° … 53° |
| Frecuencia PWM del LED | 650 Hz, 1.530 Hz, 3.600 Hz, 12 kHz, 18,9 kHz, 25 kHz |
| Resolución del atenuador | 16 bits |
| Curvas de atenuación | Exponencial, logarítmica, curva en S, lineal |

### COLORES

| Parámetro | Valor |
|---|---|
| Funciones de mezcla de colores | CMY + CTO |
| Temperatura de color correlacionada (CCT) | 2600 K ... 6500 K |
| Función CTO | Lineal (continua) |

### MOVIMIENTO

| Parámetro | Valor |
|---|---|
| Giro horizontal | 630° |
| Giro horizontal continuo | Sí |
| Inclinación | 270° |

## EFECTOS

| Parámetro | Valor |
|---|---|
| Ruedas de gobos | 2 |
| Rueda de gobos 1 – Funciones | Giratorio |
| Rueda de gobos 1 – Gobos | 7 |
| Rueda de gobos 2 – Funciones | Corregido |
| Rueda de gobos 2 – Gobos | 8 |
| Capas del prisma | 2 |
| Prismas en total | 2 |
| Luz estroboscópica | 0 Hz … 20 Hz |
| Iris | Sí |
| Filtro difusor | 2 |
| Animación | Sí |
| Cuchillas de encuadre | Sí |
| Giro de cuchillas de encuadre | -30° … 30° |
| Rotación de módulos | -87° … 87° |

## CONTROL

| Parámetro | Valor |
|---|---|
| Protocolos de controlador | DMX512, RDM, Art-Net, sACN, W-DMX™ (transceptor), CRMX |
| Número de modos de control DMX | 3 |
| Modos de funcionamiento autónomo | Maestro/esclavo, autónomo |
| Datos en el conector | Conector XLR macho de 5 polos, toma RJ-45 |
| Conector de salida de datos | Conector hembra XLR de 5 polos, toma RJ-45 |

## FUNCIONAMIENTO CON RED ELÉCTRICA

| Parámetro | Valor |
|---|---|
| Tensión de funcionamiento | 100 V CA … 240V CA/50 Hz … 60 Hz |
| Potencia nominal | 960 W |
| Factor de potencia cos φ mín. (230 V) | 0,99 |
| Corriente nominal | 4,21 A |
| Conector de red eléctrica | Conector de red macho para exteriores y TRUE1® |
| Sustitución de fusibles | Se puede hacer desde el exterior sin necesidad de abrir |
| Conector de salida de alimentación | Conector de red hembra para exteriores y TRUE1® |
| Corriente de salida máxima | 11 A |

### CARCASA

| Parámetro | Valor |
|---|---|
| Material de la caja | Aluminio |
| Recubrimiento | Recubrimiento de polvo |
| Color | Negro |

### REFRIGERACIÓN

| Parámetro | Valor |
|---|---|
| Sistema de refrigeración | Refrigeración por ventilador con control de temperatura |
| Modos de refrigeración | Auto, Constant High, Constant Low, Constant Mid, Silent, Off |

### CONDICIONES AMBIENTALES

| Parámetro | Valor |
|---|---|
| Clase de protección | IP65 |
| Temperatura ambiente | -20 °C ... 45 °C |

### DIMENSIONES Y PESO

| Parámetro | Valor |
|---|---|
| Ancho | 408 mm |
| Altura | 681 mm |
| Profundidad | 268 mm |
| Peso | 31,5 kg |

## 5.3 INTERFAZ DE USUARIO

### 5.3.1 DESCRIPCIÓN GENERAL DEL PANEL FRONTAL

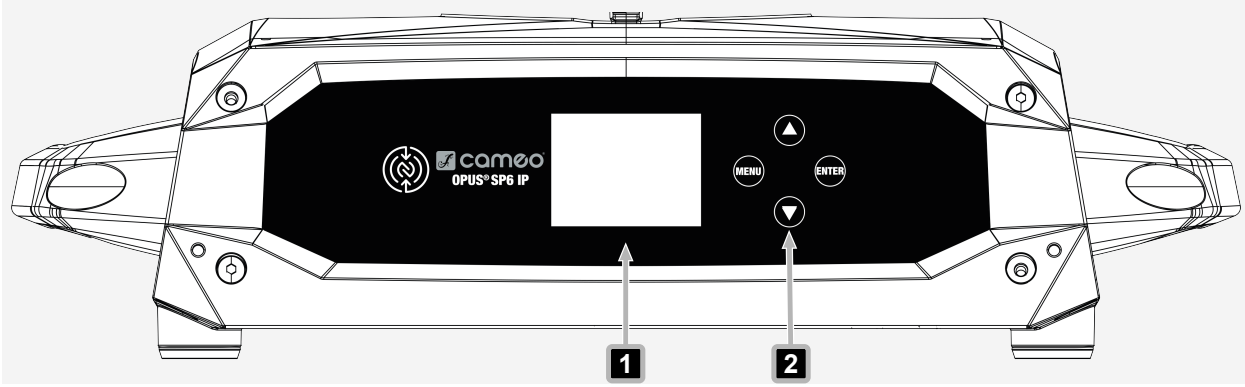


**1** **Pantalla LCD**: Pantalla principal

**2** **Controles táctiles**: Abre el menú y permite navegar por el menú del equipo.

## 5.3.2 DESCRIPCIÓN GENERAL DEL PANEL TRASERO

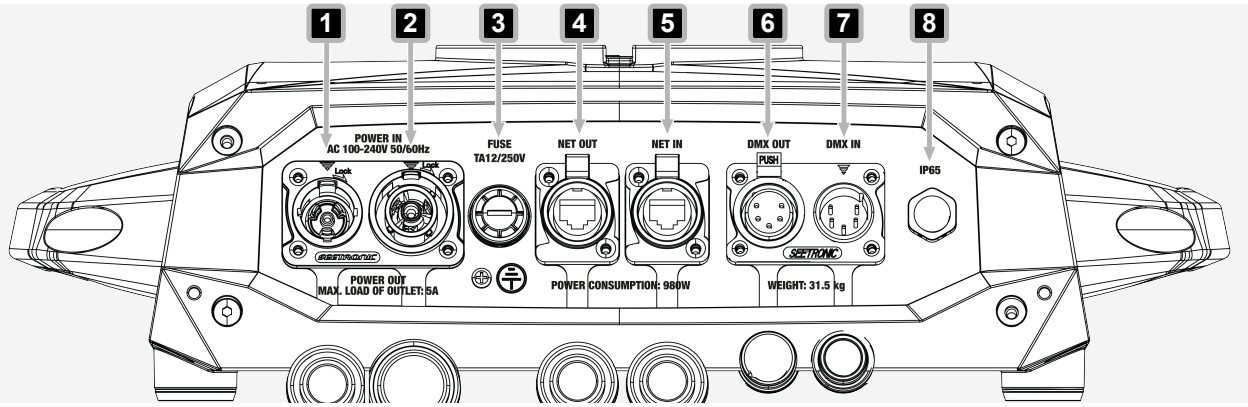


**1** **POWER IN**: Toma eléctrica de entrada IP65. Cuando no se utilice, ciérrela con su tapón de goma.

**2** **POWER OUT**: Toma eléctrica de salida con protección IP65. Permite la alimentación de otros equipos **Cameo**. Asegúrese de que el consumo total de corriente de todos los equipos conectados no supera el valor especificado en el equipo. Cuando no se utilice, ciérrelo con su tapón de goma.

**3** **FUSE**: portafusibles IP65 para cinco fusibles de 20 mm. Sustitúyalos únicamente por fusibles del mismo tipo y valor, tal y como se especifica en los datos técnicos. Vuelva a cerrar el portafusibles para garantizar la estanqueidad IP65.

**4** **NET OUT**: Conector de salida de red RJ45 para redes Art-Net o sACN. Cuando no se utilice, ciérrelo con su tapón de goma.

**5** **NET IN**: conector de entrada de red RJ45 para la red Art-Net o sACN. Cuando no se utilice, ciérrelo con el tapón de goma.

**6** **DMX OUT**: XLR hembra de 5 pines con protección IP65 para enviar la señal de control DMX. Cuando no se utilice, ciérrelo con su tapón de goma.

**7** **DMX IN**: Conector XLR macho de 5 pines con protección IP65 para conectar un controlador DMX. Cuando no se utilice, ciérrelo con su tapón de goma.

**8** **Válvula de compensación de presión**: Equilibra la presión interna, evita la entrada de humedad y reduce la condensación

# 6 INFORMACIÓN GENERAL

## 6.1 TECNOLOGÍA DMX

### 6.1.1 ESTÁNDAR DMX

DMX (digital multiplex) es un protocolo de transmisión universal para enviar en serie una señal de datos desde los controladores a los focos. DMX es el «lenguaje» estándar que se utiliza para controlar muchos tipos y modelos de focos de distintos fabricantes. Los equipos se pueden conectar entre sí y se controlan mediante un controlador centralizado.

### 6.1.2 CONEXIÓN DMX

La señal de datos DMX se transmite de un equipo conectado al siguiente por los conectores de entrada y salida DMX (XLR de 3 pines o XLR de 5 pines). El número máximo de equipos en la cadena no debe superar los 32. El último elemento de la cadena debe estar provisto de una resistencia de terminación (terminador).

Para garantizar una transmisión óptima de los datos, es necesario que los cables de conexión entre los distintos equipos sean lo más cortos posible. El orden en que se integran los dispositivos en la red DMX no influye en las direcciones.

#### 6.1.2.1 CONEXIÓN DE VARIOS EQUIPOS

1. Conecte el conector XLR macho (de 3 o 5 pines) del cable DMX a la salida DMX (toma XLR hembra) del controlador DMX.
2. Conecte el conector XLR hembra (de 3 o 5 pines) del cable DMX a la entrada DMX (toma XLR macho) del primer equipo.
3. Conecte en cadena todos los demás equipos de la misma manera, conectando la salida DMX (conector XLR hembra) a la entrada DMX (conector XLR macho) del equipo siguiente.

> El número máximo de equipos en la cadena no debe superar los 32.

### 6.1.3 ASIGNACIÓN DE PINES

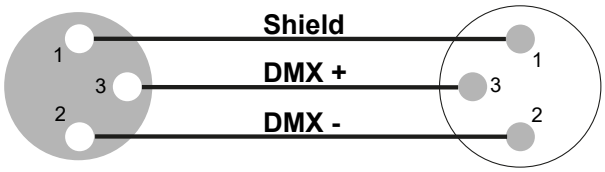


*Cable DMX con conectores XLR de 3 pines*

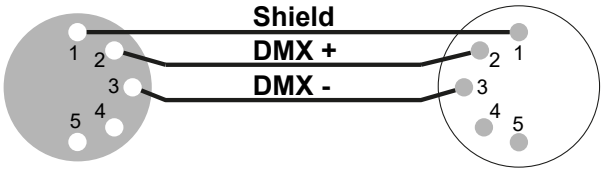


*Cable DMX con conectores XLR de 5 pines (los pines 4 y 5 no se utilizan)*

### 6.1.4 TERMINADORES DMX

El último equipo de una cadena DMX debe tener una resistencia de terminación (120 Ω, 0,25 W) para evitar errores en el sistema.

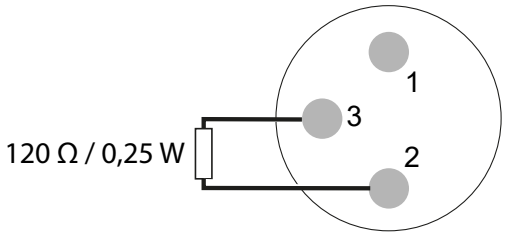


*Terminador DMX de 3 pines*

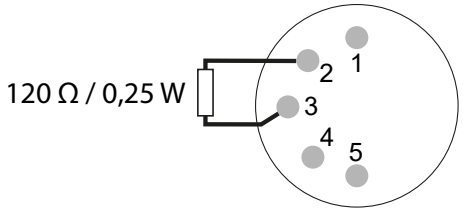


*Terminador DMX de 5 pines*

### 6.1.5 ADAPTADORES DMX

En una cadena DMX es posible combinar equipos DMX con conectores de 3 pines y equipos DMX con conectores de 5 pines utilizando los adaptadores adecuados.

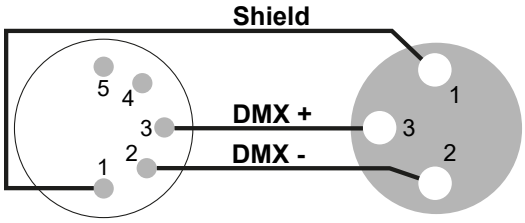


*Adaptador DMX de XLR macho de 5 pines a XLR hembra de 3 pines*

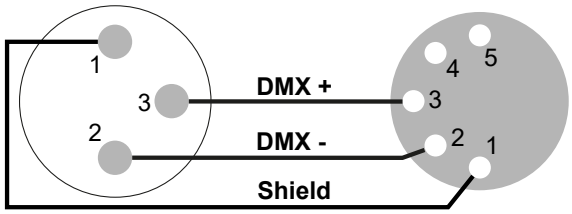


*Adaptador DMX de XLR macho de 3 pines a XLR hembra de 5 pines*

## 6.2 EXPLICACIÓN DE LA CLASIFICACIÓN IP

La clasificación o el código de protección IP indica el grado de protección de un equipo frente a la entrada de agua, polvo, objetos sólidos extraños y al contacto con partes peligrosas.

> La clasificación IP no indica la resistencia general a las inclemencias meteorológicas.

El primer dígito indica el nivel de protección contra la entrada de polvo, cuerpos extraños sólidos y el contacto con partes peligrosas:

| | |
|---|---|
| IP2X | Protección contra cuerpos extraños sólidos ≥ 12,5 mm de diámetro |
| IP3X | Protección contra cuerpos extraños sólidos ≥ 2,5 mm de diámetro |
| IP4X | Protección contra cuerpos extraños sólidos ≥ 1,0 mm de diámetro |
| IP5X | Protección contra la entrada de polvo en cantidades dañinas y completamente protegido contra el contacto |
| IP6X | A prueba de polvo y totalmente protegido contra el contacto con cuerpos sólidos extraños |

*Tabla 1:* Clasificación IP: primer dígito

El segundo dígito indica el nivel de protección contra la entrada de agua:

| | |
|---|---|
| IPX0 | Sin protección |
| IPX1 | Protección contra el goteo de agua |
| IPX2 | Protección contra el goteo de agua cuando el equipo se inclina hasta 15° |
| IPX3 | Protección contra agua pulverizada cuando se aplica en un ángulo de hasta 60° de la vertical |
| IPX4 | Protección contra salpicaduras de agua en todos los lados |
| IPX5 | Protección contra chorros de agua (boquilla) desde cualquier ángulo |
| IPX6 | Protección contra fuertes chorros de agua |
| IPX7 | Protección contra la inmersión temporal y la entrada de agua en cantidades perjudiciales |

*Tabla 2:* Clasificación IP: segundo dígito

# 7 PREPARACIÓN

## 7.1 CONTENIDO SUMINISTRADO

| Descripción del artículo | Cantidad |
|---|---|
| Dispositivo | 1 |
| Cable de alimentación de red | 1 |
| OMEGA BRACKET 3 | 2 |
| Información sobre el cumplimiento de las normas de seguridad | 1 |

## 7.2 TRANSPORTE

**AVISO**

**Pan Lock o Tilt Lock desbloqueados durante la instalación**

Riesgo de daños en el equipo

a. Mantenga bloqueados los controles Pan Lock y Tilt Lock hasta que el equipo esté instalado en su posición definitiva.

### 7.2.1 USO DE LOS HUECOS LATERALES O DE LAS ASAS DE LA BASE PARA EL TRANSPORTE

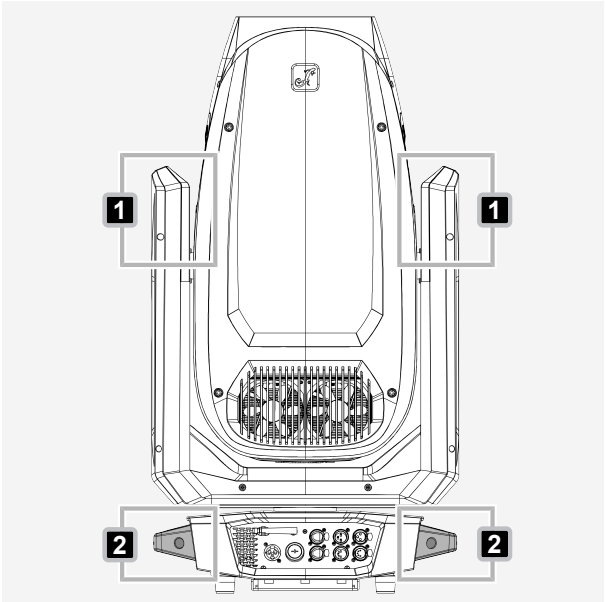


1 Utilice las asas empotradas 1 para levantar o cambiar de posición el foco.

2 Utilice las asas de transporte 2 para desplazar el foco a distancias más largas.

**¡AVISO!** Riesgo de daños en los componentes internos del brazo. Las asas empotradas están diseñadas únicamente para levantar el equipo o cambiarlo de posición en distancias cortas. Para proteger los componentes internos del brazo, en los desplazamientos largos utilice solo las asas de transporte.

### 7.2.2 DESBLOQUEO DEL GIRO DE INCLINACIÓN

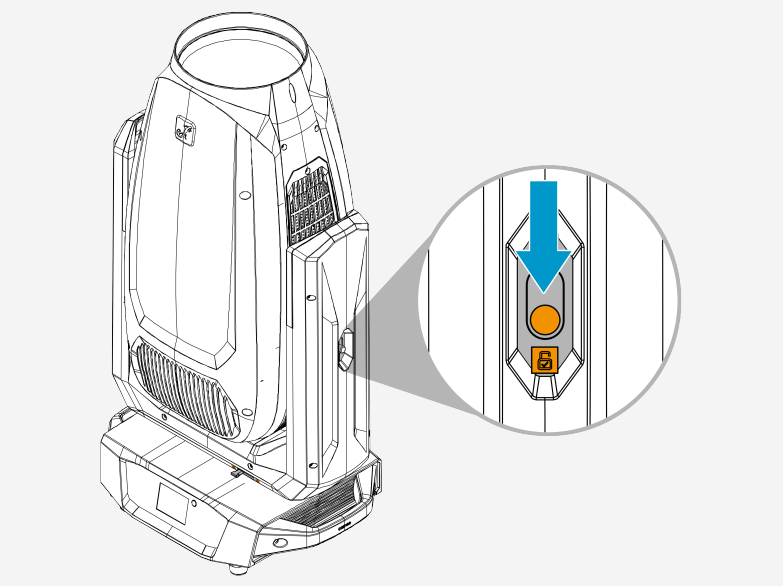

1 Deslice el mecanismo de bloqueo de la inclinación hasta la posición de desbloqueo.

### 7.2.3 DESBLOQUEO DEL GIRO HORIZONTAL

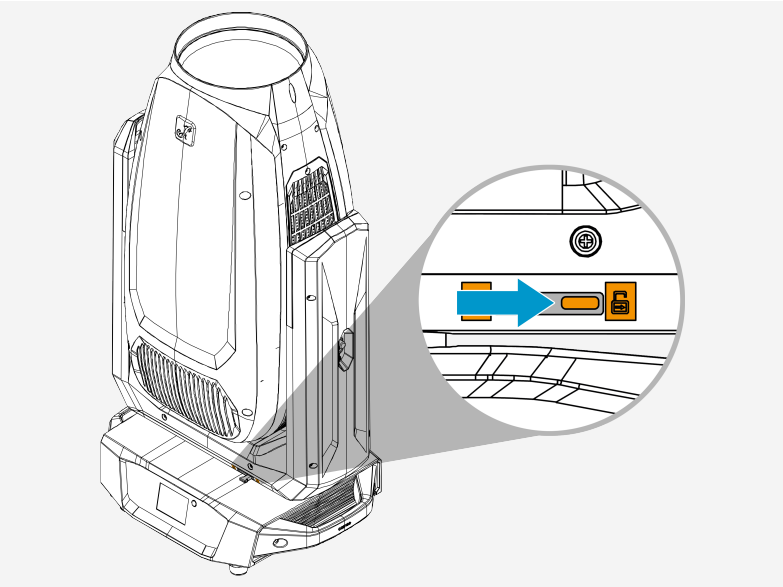

1 Deslice el mecanismo de bloqueo del giro horizontal hasta la posición de desbloqueo.

## 7.2.4 BLOQUEO DEL GIRO DE INCLINACIÓN

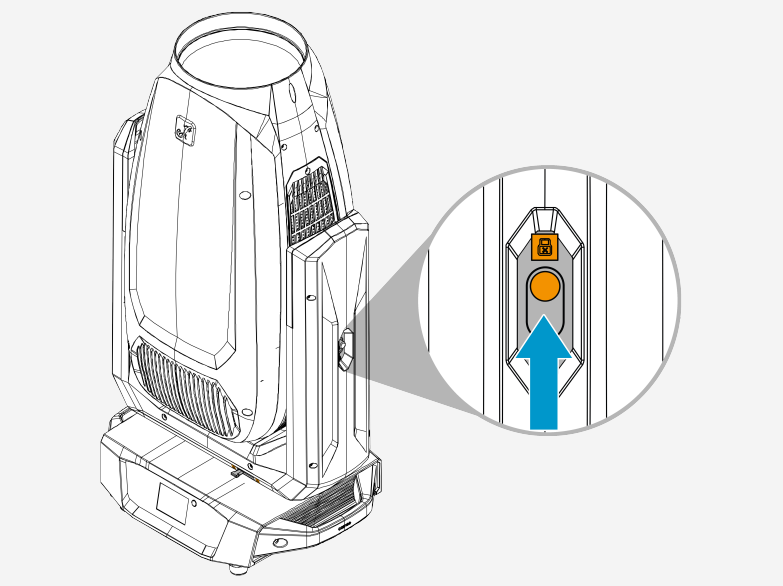

1. Desconecte la fuente de alimentación.
   ⇨ El foco está apagado.
2. Gire la cabeza hasta que quede alineada con la posición de bloqueo de inclinación indicada.
3. Deslice el mecanismo de bloqueo de la inclinación hasta la posición de bloqueo.

## 7.2.5 BLOQUEO DEL GIRO HORIZONTAL

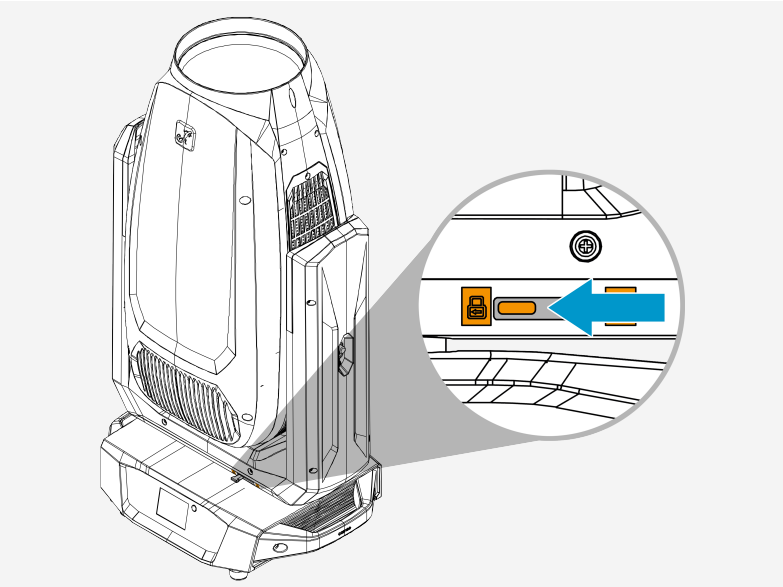

1. Desconecte la fuente de alimentación.
   ⇨ El foco está apagado.
2. Gire la cabeza hasta que quede alineada con la posición de bloqueo horizontal de la base.
3. Deslice el mecanismo de bloqueo horizontal hasta la posición de bloqueo.

# 8 INSTALACIÓN

## 8.1 MECANISMO DE MONTAJE CON SOPORTES EN OMEGA




**1** **Palanca del tornillo de fijación**

**2** **Tornillo de fijación**

**3** **Protrusión**

## 8.2 FIJACIÓN DE SOPORTES EN OMEGA

ADVERTENCIA

**Peligro por caída de equipos**

Riesgo de lesiones graves

a. Respete todas las normas de seguridad vigentes en su región relativas a las cargas suspendidas.
b. Asegúrese de que el equipo está montado de forma segura.
c. Asegúrese de que el accesorio de montaje soporta el peso del equipo.
d. Antes de cualquier montaje, compruebe que todos dispone de todos los componentes del soporte de montaje, no presentan daños y funcionan correctamente.

PRECAUCIÓN

**Peligro de pinzamiento**

Riesgo de lesiones

a. Tenga cuidado al montar los soportes. Manipúlelos con cuidado para evitar lesiones.

AVISO

**Pan Lock o Tilt Lock desbloqueados durante la instalación**

Riesgo de daños en el equipo

a. Mantenga bloqueados los controles Pan Lock y Tilt Lock hasta que el equipo esté instalado en su posición definitiva.

✓ Pan Lock y Tilt Lock están activados.

✓ El equipo está apagado.

**1** Coloque el equipo de lado.

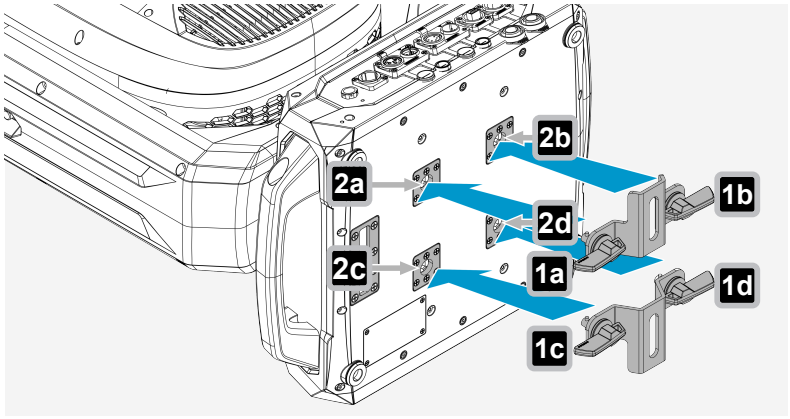


**2** Alinee los tornillos de fijación **1** del soporte en omega con los 2 puntos de fijación **2** situados en la parte inferior del equipo.

ⓘ Asegúrese de que las protuberancias de los tornillos **1** encajen en los huecos de los puntos de fijación **2**.

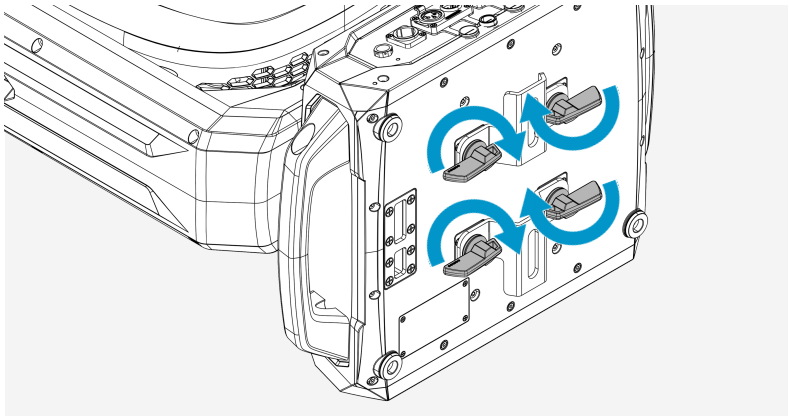

**3** Gire las palancas de los tornillos de fijación en el sentido horario hasta que queden bien apretadas.

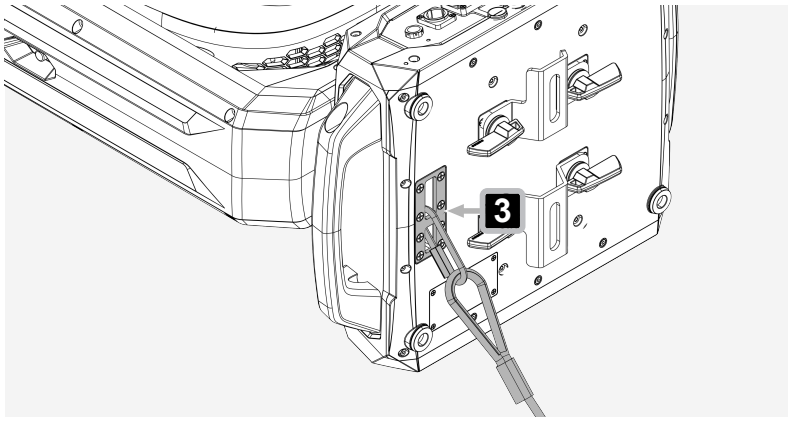


Fije el cable de seguridad al punto de anclaje de seguridad **3**.

ⓘ Las abrazaderas especiales para truss se venden por separado.

# 9 FUNCIONAMIENTO

## 9.1 ALIMENTACIÓN ELÉCTRICA

### 9.1.1 CONEXIÓN DE UN CABLE ELÉCTRICO

ADVERTENCIA

**Tensión de red eléctrica**

Riesgo de descarga eléctrica

a. No utilice cables eléctricos que estén pinzados o dañados.

AVISO

**Daños en el aparato**

a. Asegúrese de que la tensión de la toma de corriente coincide con la tensión de funcionamiento del aparato.

b. Utilice únicamente los cables eléctricos suministrados o cables originales Neutrik powerCON® TRUE1. De lo contrario, no debe enchufar ni desenchufar el aparato bajo carga.

1 Enchufe el conector eléctrico en el aparato. Asegúrese de que el conector de bayoneta está colocado correctamente.

2 Gire el conector de bayoneta en sentido horario para bloquearlo.

3 Enchufe el conector eléctrico a la toma de corriente.

### 9.1.2 DESCONEXIÓN DEL CABLE ELÉCTRICO

AVISO

**Daños en el aparato**

a. Asegúrese de que la tensión de la toma de corriente coincide con la tensión de funcionamiento del aparato.

b. Utilice únicamente los cables eléctricos suministrados o cables originales Neutrik powerCON® TRUE1. De lo contrario, no debe enchufar ni desenchufar el aparato bajo carga.

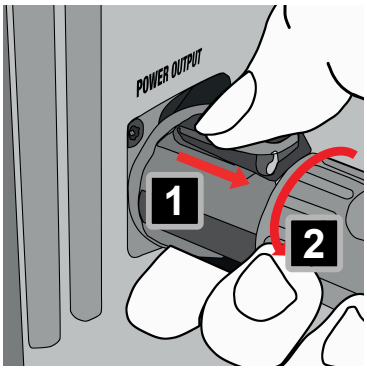


1 Desconecte primero el conector del cable eléctrico de la toma de corriente.

2 Tire de la palanca de bloqueo del conector de bayoneta hacia atrás y sujétela. 1

3 Gire el conector de bayoneta en sentido antihorario. 2

4 Extraiga el conector de bayoneta de la toma.

## 9.2 NAVEGACIÓN POR EL EQUIPO

### 9.2.1 CÓMO UTILIZAR EL PANEL DE CONTROL

AVISO

**El panel de control está sucio o húmedo**

Funcionamiento defectuoso

a. Asegúrese de que el panel de control esté seco y limpio.

b. Una vez configurado el equipo, active la función **Autolock** en los ajustes.

#### FUNCIONAMIENTO CON LA FUNCIÓN AUTOLOCK ACTIVADA

Mantenga pulsados simultáneamente ▲ y ▼ durante aproximadamente 5 segundos para poner en marcha el dispositivo.

1 Pulse **MENU** para acceder al menú principal.
2 Pulse ▲ o ▼ para desplazarse por las opciones del menú.
3 Pulse **ENTER** para acceder a un submenú o para modificar el valor de una opción del menú.
4 Pulse ▲ o ▼ para cambiar el valor de una opción del menú.
5 Pulse **MENU** para volver al nivel de menú superior o a la pantalla principal.

El elemento del menú seleccionado aparece como encabezado de la nueva vista, tal y como se muestra en este ejemplo.

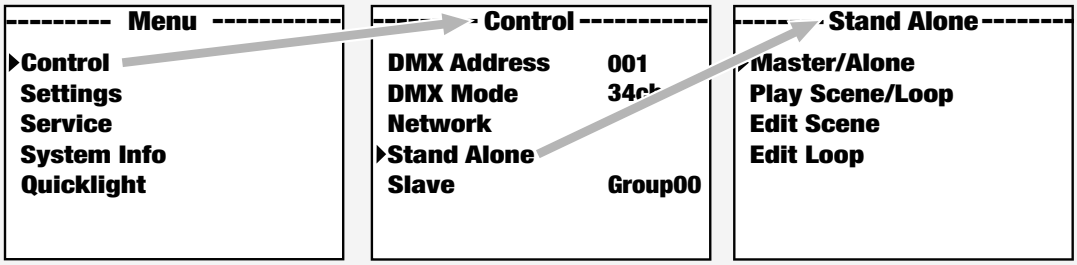


### 9.2.2 ACTIVACIÓN/DESACTIVACIÓN DE AUTOLOCK

La función **Autolock** evita los fallos de funcionamiento provocados por la humedad o la suciedad en el panel de control. A continuación encontrará las instrucciones para activar la función **Autolock**.

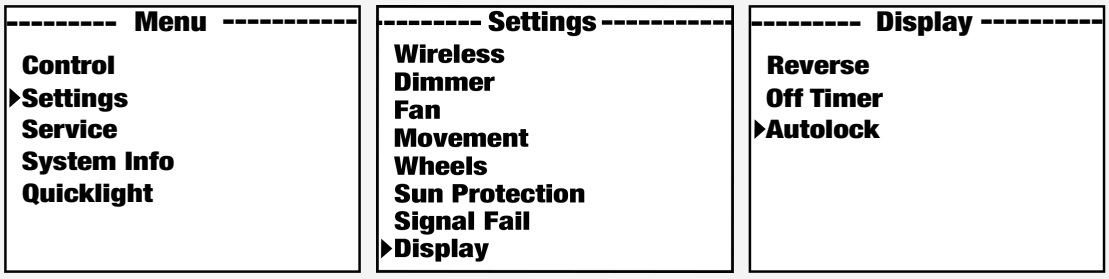


1 En el menú principal, seleccione **Settings**>**Display**>**Autolock**.
2 Utilice el panel de control para ajustar la configuración.

a) Seleccione **On after 60s** para bloquear automáticamente los controles si no se produce ninguna acción durante 60 segundos.

b) Seleccione **Off** para desactivar la función **Autolock**.

**3** Pulse **ENTER** para confirmar.

### 9.2.3 USO DE LA PANTALLA ALIMENTADA POR BATERÍA

El equipo cuenta con una pantalla que funciona con baterías. La pantalla alimentada por baterías permite acceder a los ajustes y modificarlos sin necesidad de suministro eléctrico.

> Cuando se utiliza la pantalla alimentada por baterías, se desactivan todos los controles externos del equipo. La pantalla principal indica que no hay señal de control.

**1** Mantenga pulsado **MENU** durante unos 10 segundos.

⇨ La pantalla se enciende.

**2** Realice los ajustes necesarios.

## 9.3 CONFIGURACIÓN DEL EQUIPO

### 9.3.1 AJUSTE DE LA DIRECCIÓN DE INICIO DMX

⚠ **¡ADVERTENCIA!** Riesgo de lesiones oculares. Nada más introducir la dirección de inicio DMX, el equipo podría activarse inmediatamente si hubiera una señal DMX, lo que podría provocar deslumbramientos.

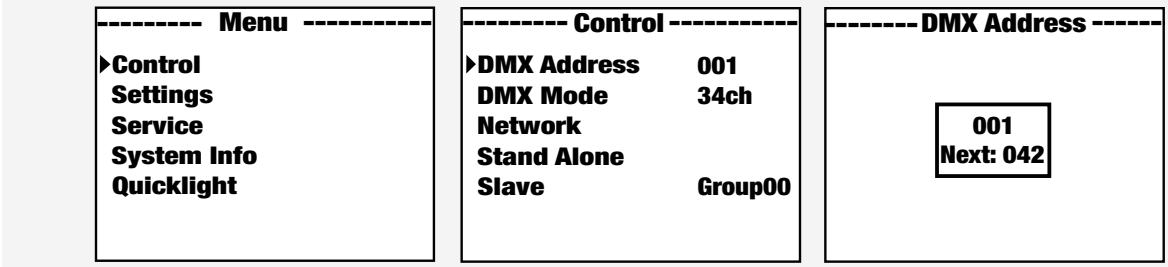


**1** En el menú principal, seleccione **Control** > **DMX Address**.

**2** Utilice el panel de control para cambiar la dirección de inicio DMX.

**3** Pulse **ENTER** para confirmar.

## 9.3.2 AJUSTE DEL MODO DMX

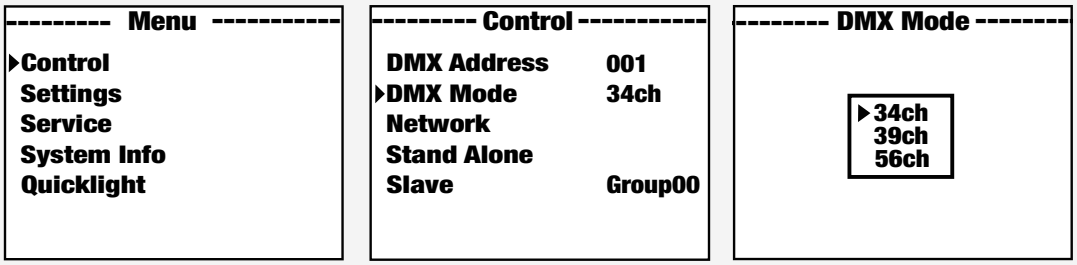


1 En el menú principal, seleccione **Control** > **DMX Mode**.
2 Utilice el panel de control para cambiar el ajuste.
3 Pulse **ENTER** para confirmar.

Consulte las tablas DMX con las asignaciones de los canales que se encuentran en la sección CONTROL DMX de este manual de usuario.

## 9.3.3 CONFIGURACIÓN DE LA RED

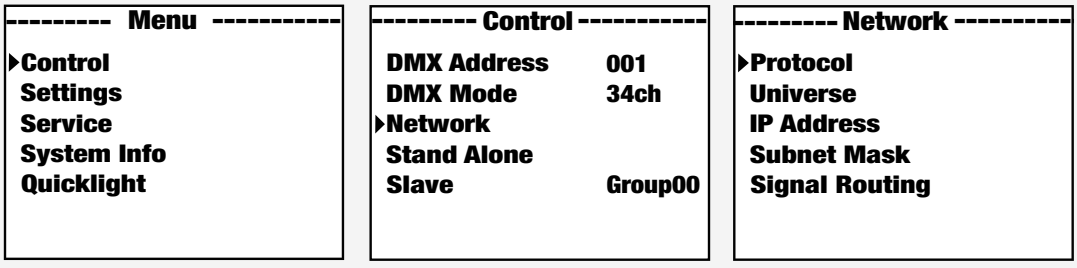


1 En el menú principal, seleccione **Control**>**Network**.
2 Utilice el panel de control para ajustar la configuración.
3 Pulse **ENTER** para confirmar.

## 9.3.4 CONFIGURACIÓN DE LA DIRECCIÓN IP

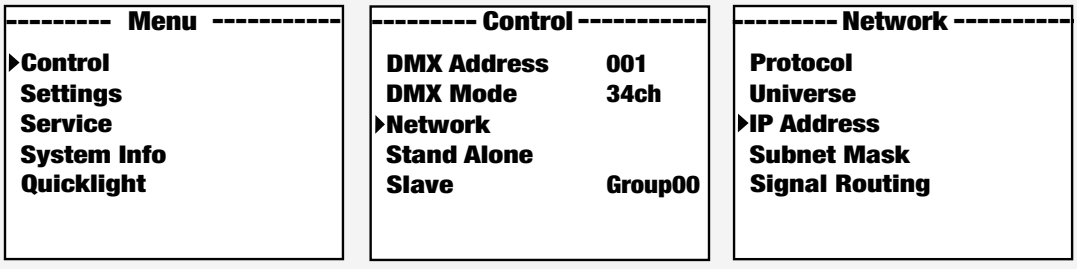


1 En el menú principal, seleccione **Control**>**Network**>**IP Address**.
2 Utilice el panel de control para ajustar la configuración bloque por bloque de izquierda a derecha.
   a) Introduzca los valores correspondientes a cada bloque.
   b) Pulse «Confirmar» para pasar al siguiente bloque.
3 Pulse **ENTER** para confirmar.

### 9.3.5 CONFIGURACIÓN DE LA MÁSCARA DE SUBRED

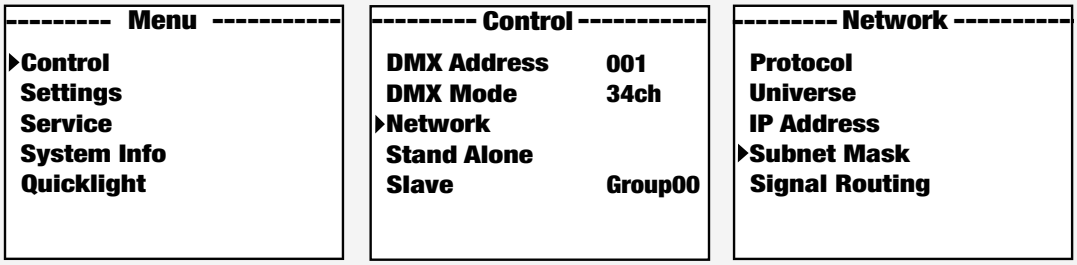


1 En el menú principal, seleccione **Control**>**Network**>**Subnet Mask**.
2 Utilice el panel de control para ajustar la configuración bloque por bloque de izquierda a derecha.
   a) Introduzca los valores correspondientes a cada bloque.
   b) Pulse «Confirmar» para pasar al siguiente bloque.
3 Pulse **ENTER** para confirmar.

### 9.3.6 CONFIGURACIÓN DEL MODO AUTÓNOMO

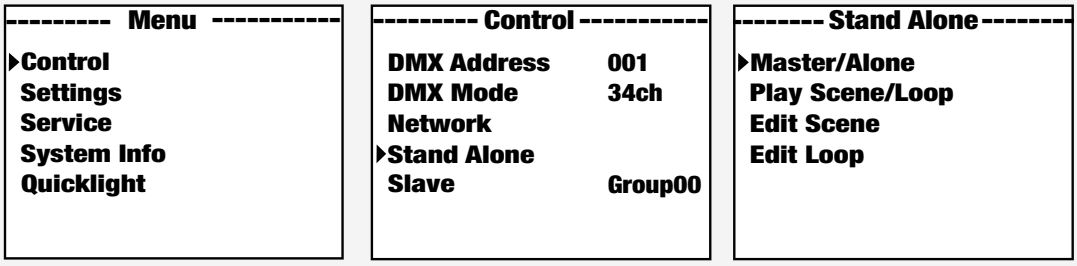


1 En el menú principal, seleccione **Control** > **Stand Alone**.
2 Utilice el panel de control para cambiar el ajuste.
   a) Seleccione **Master/Alone** > **Master** para enviar por el conector XLR la señal de control a los equipos esclavos.
   b) Seleccione **Master/Alone** > **Alone** para desactivar la salida de la señal de control.
   c) Seleccione **Play Scene/Loop** > **Play Scene** para activar una de las ocho escenas disponibles (Scene 1-8).
   d) Seleccione **Play Scene/Loop** > **Play Loop** para activar una de las ocho bucles disponibles (Loop 1-8).
   e) Seleccione **Edit Scene** para personalizar una escena preprogramada.
   f) Seleccione **Edit Loop** para personalizar un bucle preprogramado.
3 Pulse **ENTER** para confirmar.

## 9.3.7 CONFIGURACIÓN DEL MODO ESCLAVO

✓ Ha activado la salida de la señal de control en el equipo principal accediendo a: **Control** > **Stand Alone** > **Master/Alone** > **Master**.

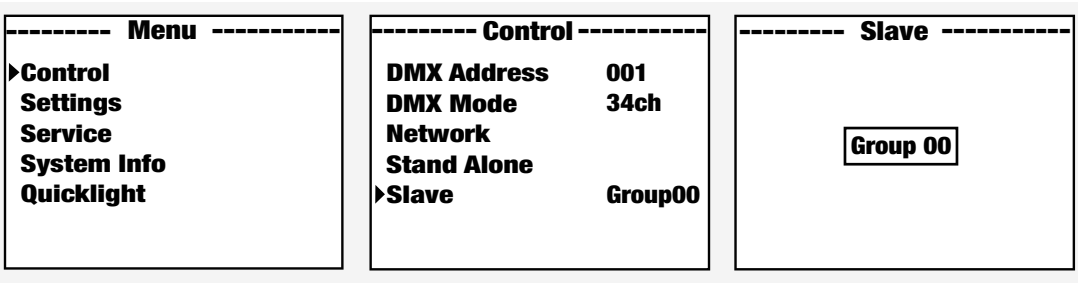


1 En el menú principal, seleccione **Control** > **Slave**.
2 Pulse **ENTER** para confirmar.

## 9.3.8 MODO ESCLAVO AMPLIADO

### 9.3.8.1 CONFIGURACIÓN PARA UN EFECTO DE LUCES EN MOVIMIENTO




### 9.3.8.2 CONFIGURACIÓN DE UN EFECTO DE LUCES EN MOVIMIENTO CON EL MAESTRO Y EL PRIMER ESCLAVO SINCRONIZADOS



### 9.3.9 CÓMO EMPAREJAR UN RECEPTOR DMX INALÁMBRICO CON UN TRANSMISOR

✓ El transmisor y el receptor se encuentran dentro del alcance de radio.

1 En el menú del receptor, seleccione **Settings** > **Wireless** > **Operation mode** > **Receive**.
2 En el menú del receptor, seleccione **Settings** > **Wireless** > **Linking** > **Receive Reset**.
⇨ El receptor está ahora listo para emparejarse y espera a recibir una solicitud de emparejamiento.
3 En el menú del transmisor, seleccione **Settings** > **Wireless** > **Operation mode** > **Transmit CRMX/G4/G3**.
4 En el menú del transmisor, seleccione **Settings** > **Wireless** > **Linking** > **Link**.
⇨ El receptor y el transmisor se emparejarán automáticamente.
⇨ La conexión DMX inalámbrica entre los equipos permanece activa hasta que se desconecta manualmente.

ⓘ Repita los pasos 1 y 2 para cada receptor que desee conectar a un único transmisor.

### 9.3.10 CLAVE DE EMPAREJAMIENTO (LINKING KEY)

Una **clave de emparejamiento** es una clave numérica de ocho dígitos que se utiliza para emparejar transmisores y receptores DMX inalámbricos en equipos de iluminación. La clave siempre consta exactamente de ocho caracteres, y deben rellenarse las ocho posiciones. Cada posición puede contener un dígito del 0 al 9.

### 9.3.11 EMPAREJAR UN RECEPTOR DMX INALÁMBRICO CON UN TRANSMISOR MEDIANTE UNA CLAVE DE EMPAREJAMIENTO

✓ El transmisor y el receptor se encuentran dentro del alcance de radio.

1 En el menú del receptor, seleccione **Settings** > **Wireless** > **Operation mode** > **Receive**.
2 En el menú del receptor, seleccione **Settings** > **Wireless** > **Linking** > **Linking Key**.
3 Introduzca la `clave de emparejamiento (Linking Key)` definida por el usuario.

ⓘ Debe configurarse la misma clave tanto en el transmisor como en el receptor.

4 En el menú del transmisor, seleccione **Settings** > **Wireless** > **Operation mode** > **Transmit CRMX/G4/G3**.
5 En el menú del transmisor, seleccione **Settings** > **Wireless** > **Linking Key**.
6 Introduzca la misma `clave de emparejamiento (Linking Key)` que en el receptor.
⇨ El receptor y el transmisor se emparejarán automáticamente una vez que ambos equipos compartan la misma **clave de emparejamiento (Linking Key)**.
⇨ La conexión DMX inalámbrica entre los equipos permanece activa hasta que se desconecta manualmente.

ⓘ Repita el proceso con cada receptor para emparejar varios receptores con un solo transmisor (por ejemplo, para un funcionamiento maestro/esclavo).

## 9.3.12 DESVINCULAR UN RECEPTOR DMX INALÁMBRICO DE UN TRANSMISOR

Hay dos formas de desconectar el vínculo DMX inalámbrico:

### DESVINCULAR EL RECEPTOR

**1** En el equipo configurado como receptor, seleccione **Reset** para quitar el emparejamiento existente.

⇨ El receptor ya está desvinculado y listo para un nuevo emparejamiento si fuera necesario.

### DESVINCULAR EL TRANSMISOR

**2** En el equipo configurado como transmisor, seleccione **Unlink** para desconectar del transmisor todos los receptores emparejados.



Una vez realizada cualquiera de las dos opciones, la conexión DMX inalámbrica queda completamente desconectada. Los equipos no se volverán a conectar automáticamente a menos que se vuelvan a emparejar.

## 9.3.13 CONFIGURACIÓN DE QUICKLIGHT

Cree una escena de iluminación estática directamente en el dispositivo sin necesidad de utilizar un controlador externo ni una consola DMX. Al definir estos ajustes básicos, el dispositivo mantendrá la posición y la intensidad luminosa configuradas.

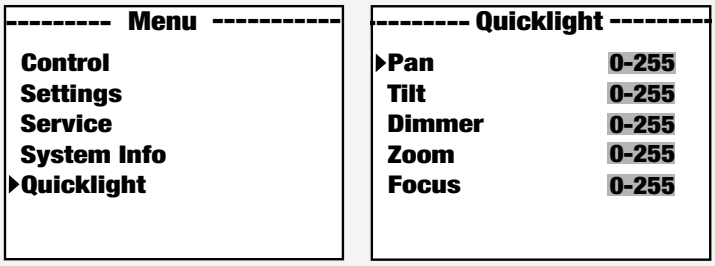


**1** En el menú principal seleccione **Quicklight**.

**2** Utilice el panel de control para ajustar la configuración:

a) **Pan**: elija un valor comprendido entre 0 y 255 para ajustar el ángulo horizontal de la cabeza (0 = posición más baja, 255 = posición más alta).

b) **Tilt**: elija un valor comprendido entre 0 y 255 para ajustar el ángulo vertical de la cabeza (0 = posición más baja, 255 = posición más alta).

c) **Dimmer**: elija un valor comprendido entre 0 y 255 para ajustar la intensidad de la luz (0 = apagada, 255 = brillo máximo).

d) **Zoom**: (tamaño del haz) elija un valor comprendido entre 0 y 255 para ajustar el ángulo del haz (0 = haz estrecho, 255 = haz amplio).

e) **Focus**: elija un valor comprendido entre 0 y 255 para ajustar el enfoque (0 = enfoque más suave, 255 = enfoque más nítido).

**3** Pulse **ENTER** para confirmar.

## 9.4 DESCRIPCIÓN GENERAL DE LA PANTALLA PRINCIPAL

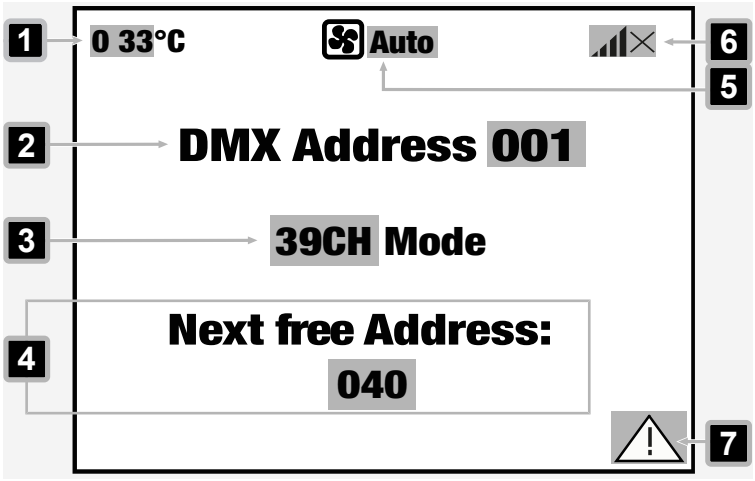


**1** **°C**: indica la temperatura del foco en °C.

**2** **DMX Address**: indica la dirección de inicio DMX configurada.

**3** **Mode**: indica el modo DMX seleccionado (**34CH**, **39CH**, **56CH**).

**4** **Next free address:** indica el desplazamiento del canal respecto a la siguiente dirección de inicio DMX libre según el modo de canal seleccionado.

**5** **Configuración de W-DMX**: indica el estado de la conexión DMX inalámbrica. ( ?↓ , ↯↓ , ×↓ , ↓ , ↑ , ×)

**6** : muestra el modo de ventilador seleccionado (**Auto**, **Off**, **Constant Low**, **Constant Mid**, **Constant High**)

**7** ⚠: indica un error en uno o varios componentes del dispositivo. Encontrará información detallada sobre los errores actuales en **Info>Error Info**.

## 9.5 SUBMENÚS

### 9.5.1 ACERCA DE LOS SUBMENÚS

Encontrará explicaciones detalladas de cada capa del submenú en la guía visual de submenús. Cada sección comienza con un gráfico que muestra su ubicación exacta dentro de la estructura de menús, seguido de tablas en las que se enumeran las opciones de submenú disponibles.

- *Las descripciones funcionales de las opciones del menú aparecen en cursiva* **1** .
  (Esto se aplica a la última opción seleccionable del menú de cada capa).
- Los ajustes de fábrica aparecen resaltados en **negrita** **2** .

Ejemplo:

| Capa 3 | Capa 4 | Descripción de la función |
|---|---|---|
| Estado | On | *Activa el módulo inalámbrico* **1** |
| | **Off** **2** | *Desactiva el módulo inalámbrico* **1** |

## 9.5.2 MENÚ DE CONTROL

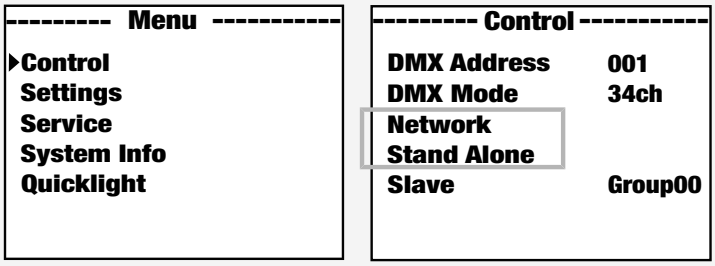


### 9.5.2.1 CAPAS DEL SUBMENÚ DE RED ART-NET

| Capa 3 | Capa 4 | Capa 5/*Descripción de la función* | |
|---|---|---|---|
| Protocol | Artnet | *Control a través de* Art-Net | |
| | sACN | *Control a través de* sACN | |
| Universe | Absolute Univ. | *Configura el universo absoluto* Art-Net | *Depende de la red, la subred y el universo* |
| | Net | *Configura la red* Art-Net | *Depende del universo absoluto* |
| | Subnet | *Configura la subred* Art-Net | |
| | Universe | *Configura el universo* Art-Net | |
| IP Address | xxx.xxx.xxx.xxx | *Configura la dirección IP* | |
| Subnet Mask | xxx.xxx.xxx.xxx | *Configura la máscara de subred* | |
| Signal Routing | **Send to XLR** | *Transmite la señal de control a* XLR Out | |
| | Backup by XLR | *Control mediante* XLR *con interrupción de la señal de red* | |
| | Receive only | *No hay conexión entre la señal de red y los conectores* XLR | |

### 9.5.2.2 CAPAS DEL SUBMENÚ DE RED SACN

| Capa 3 | Capa 4 | Capa 5/*Descripción de la función* |
|---|---|---|
| Protocolo | Artnet | *Control a través de* Art-Net |
| | sACN | *Control a través de* sACN |
| Universe | Absolute Univ. | *Configura el universo* sACN |
| IP Address | xxx.xxx.xxx.xxx | *Configura la dirección IP* |
| Subnet Mask | xxx.xxx.xxx.xxx | *Configura la máscara de subred* |
| Signal Routing | **Send to XLR** | *Transmite la señal de control a* XLR Out |
| | Backup by XLR | *Control mediante* XLR *con interrupción de la señal de red* |
| | Receive only | *No hay conexión entre la señal de red y los conectores* XLR |

#### 9.5.2.3 CAPAS DEL SUBMENÚ STAND-ALONE

| Capa 3 | Capa 4 | Capa 5/Capa 6/ *Descripción de la función* | | |
|---|---|---|---|---|
| Master/Alone | Master | *Transmite la señal de control a través de* DMX OUT | | |
| | **Alone** | *No transmite la señal de control* | | |
| Play Scene/Loop | Scene | Scene 1 … 8 | *Selecciona y activa la escena deseada* | |
| | Loop | Loop 1 … 8 | *Selecciona y activa el bucle deseado* | |
| Edit Scene | Scene 1 … 8 | Giro horizontal | *Configura cada escena de forma individual. Las escenas se activan al seleccionarlas.* | |
| | | Inclinación | | |
| | | Dimmer | | |
| | | ... | | |
| Edit Loop | Loop 1 … 8 | Step | 1 … 8 | *Selecciona los pasos 1 … 8* |
| | | t-Step | 0 s … 20 min | *Establece el tiempo por paso* |
| | | t-Fade | 0 s … 20 min | *Establece el tiempo de fundido* |
| | | User Color/Scene | 1 … 8 | *Selecciona la escena 1 … 8* |

### 9.5.3 MENÚ SETTINGS

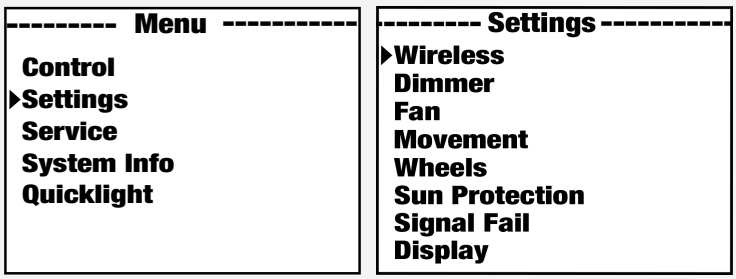


#### 9.5.3.1 CAPAS DEL SUBMENÚ WIRELESS

| Capa 3 | Capa 4 | Capa 5/ *Descripción de la función* |
|---|---|---|
| State | On | *Activa el módulo inalámbrico* |
| | **Off** | *Desactiva el módulo inalámbrico* |
| Operation Mode | **Receive** | *Wireless module = receiver* |
| | Transmit CRMX | *Módulo inalámbrico = transmisor con estándar de transmisión* CRMX |
| | Transmit G4s | *Módulo inalámbrico = transmisor con estándar de transmisión* G4s |
| | Transmit G3 | *Módulo inalámbrico = transmisor con estándar de transmisión* G3 |

| Capa 3 | Capa 4 | Capa 5/ *Descripción de la función* | |
|---|---|---|---|
| Linking | Mode Receive: Receive Reset | *Restablece el receptor y lo pone en modo de espera para el emparejamiento* | |
| | Mode Transmit: Link | *Se empareja con dispositivos inalámbricos compatibles y listos para emparejarse* | |
| | Mode Transmit: Unlink | *Desconecta las conexiones inalámbricas* DMX *y pasa al modo de espera de emparejamiento* | |
| Linking Key | Linking Key | *Configura la clave de conexión* | |
| | CRMX Mode (disponible únicamente con el modo de funcionamiento = Receive) | **CRMX** | *Estándar del receptor* = CRMX |
| | | CRMX2 | *Estándar del receptor* = CRMX2 |
| | CRMX Universe (disponible únicamente con el modo de funcionamiento «Receive») | **A** … H | *Selecciona los universos A a H de* CRMX |
| Universe Metadata | RGB Color Code | Red<br>Orange<br>Yellow<br>Green<br>Cyan<br>Blue<br>Purple<br>White | RGB *código para la representación cromática del universo* |
| | Universe Name | *Una cadena de 16 caracteres con un nombre personalizable que identifica el universo* | |

### 9.5.3.2 CAPAS DEL SUBMENÚ DIMMER

| Capa 3 | Capa 4 | *Descripción de la función* |
|---|---|---|
| Curve (curva de atenuación) | **Linear** | *La intensidad de la luz aumenta de forma lineal con el valor* DMX |
| | Exponential | *Ajusta la intensidad de la luz de forma precisa con valores* DMX *bajos y de forma aproximada con valores* DMX *altos* |
| | Logarithmic | *Ajusta la intensidad de la luz de forma aproximada con valores* DMX *más bajos y de forma precisa con valores* DMX *más altos* |
| | S-Curve | *Ajusta la intensidad de la luz con precisión en los valores* DMX *más bajos y altos, y de forma más general en los valores* DMX *medios* |
| | Halogen | *Curva de atenuación de tungsteno* |

| Capa 3 | Capa 4 | *Descripción de la función* |
|---|---|---|
| PMW Frequency | 650 Hz<br>**1530 Hz**<br>3600 Hz<br>12 kHz<br>18,9 kHz<br>25 kHz | *Selecciona la frecuencia* PWM *del* LED |
| Response | **LED** | *El dispositivo responde de inmediato a los cambios en el valor* DMX |
| | Halogen 1kW | *La luz se comporta de manera similar a una lámpara halógena con cambios graduales de intensidad* |
| | Halogen 2 kW | |
| | Halogen 5 kW | |

### 9.5.3.3 CAPAS DEL SUBMENÚ FAN

| Capa 3 | *Descripción de la función* |
|---|---|
| **Auto** | *Control automático de los ventiladores (regula los ventiladores en función del valor del atenuador y de la temperatura del dispositivo)* |
| Off | *Desactiva los ventiladores* |
| Constant Low | *Velocidad baja constante del ventilador con el brillo reducido si fuera necesario* |
| Constant Mid | *Velocidad media constante del ventilador con brillo reducido si fuera necesario* |
| Constant High | *Velocidad del ventilador constantemente alta* |

### 9.5.3.4 CAPAS DEL SUBMENÚ MOVEMENT

| Capa 3 | Capa 4 | *Descripción de la función* |
|---|---|---|
| Pan Reverse | On | *Invierte la dirección del giro horizontal* |
| | **Off** | *Mantiene la dirección del giro horizontal* |
| Tilt Reverse | On | *Invierte la dirección de la inclinación* |
| | **Off** | *Mantiene la dirección de la inclinación* |
| Pan Angle | **540°** | *Establece el ángulo máximo de panorámica en 540°* |
| | 630° | *Establece el ángulo máximo de panorámica en 630 °* |
| Position Feedback | **On** | *Permite la corrección automática de la posición* |
| | Off | *Desactiva la corrección automática de la posición* |
| Move in Black | On | *Pérdida de imagen al mover la cabeza* |
| | **Off** | *No se producen interrupciones durante los movimientos de la cabeza* |
| Silent Movement | On | *Movimientos del motor más lentos para un funcionamiento más silencioso* |

| Capa 3 | Capa 4 | *Descripción de la función* |
|---|---|---|
| | **Off** | *Desactiva la función* |
| Motor Reset | **Fast** | *Realiza el procedimiento de reinicio utilizando un rango de movimiento reducido en combinación con los valores de calibración. Permite realizar movimientos de reajuste más rápidos y precisos.* |
| | Normal | *Realiza el procedimiento de reinicio en todo el rango de movimiento* |

### 9.5.3.5 CAPAS DEL SUBMENÚ WHEELS

| Capa 3 | Capa 4 | Capa 5/ *Descripción de la función* | |
|---|---|---|---|
| Gobo Wheel | Position | Clockwise | *La dirección de rotación de la rueda de gobos es siempre en el sentido de las agujas del reloj* |
| | | **Shortest Way** | *La rueda de gobos gira por el camino más corto hasta alcanzar una nueva posición* |
| | Movement | **Snap** | *La rueda de gobos se desplaza directamente a la posición central del gobo* |
| | | Scroll | *La rueda de gobos gira de forma continua* |
| | Color Correction | **On** | *Compensa la desviación de color al utilizar gobos (debe definirse individualmente para cada aparato)* |
| | | Off | *No se compensa la desviación cromática al utilizar gobos* |
| Colour Wheel | Position | Clockwise | *La dirección de rotación de la rueda de colores es siempre en el sentido de las agujas del reloj* |
| | | **Shortest Way** | *La rueda de colores gira por la ruta más corta hasta su nueva posición* |
| | Movement | Snap | *La rueda de colores se desplaza directamente hasta la posición central del gobo* |
| | | **Scroll** | *La rueda de colores gira de forma continua* |
| Move in Black | On | *Permite un apagón durante los movimientos del gobo y de la rueda de colores para ocultar las transiciones visibles* | |
| | **Off** | *Permite que los movimientos de las ruedas sigan siendo visibles sin que se produzca un apagón* | |

| Capa 3 | Capa 4 | Capa 5/ *Descripción de la función* |
|---|---|---|
| Framing Control | **Left & Right** | *Permite controlar de forma independiente los lados izquierdo y derecho de la cuchilla para crear posiciones asimétricas o libres del obturador* |
| | Position & Angle | *Ajusta la cuchilla mediante una única posición de inserción y un parámetro de ángulo para el control clásico del encuadre* |

### 9.5.3.6 CAPAS DEL SUBMENÚ SUN PROTECTION

| Capa 3 | *Descripción de la función* |
|---|---|
| On | *Activa el apagón y orienta las cabezas móviles hacia abajo* |
| **Off** | *Desactiva la función* |

### 9.5.3.7 CAPAS DEL SUBMENÚ FAIL

| Capa 3 | *Descripción de la función* |
|---|---|
| **Hold** | *Conserva el último comando si se pierde la señal* |
| Sun Protection | *Activa la protección solar si se pierde la señal* |
| Blackout | *Activa el apagón si se pierde la señal* |
| Fade to Black (10 s) | *Fundido a negro de 10 segundos en caso de pérdida de señal* |
| Last Stand Alone | *Activa el último modo de funcionamiento autónomo seleccionado en caso de pérdida de señal* |
| Full | *Pasa a potencia máxima si se pierde la señal* |

### 9.5.3.8 CAPAS DEL SUBMENÚ DISPLAY

| Capa 3 | Capa 4 | *Descripción de la función* |
|---|---|---|
| Reverse | On | *Rotación de la pantalla de 180° (por ejemplo, para su instalación suspendida)* |
| | **Off** (si la opción Auto no está disponible) | *Sin rotación de la pantalla* |
| | **Auto** | *Detección automática de la posición (montaje vertical o en suspensión)* |
| Off Timer | Always On | *Siempre activado* |
| | **Off after 20s** | *Se desactiva tras aproximadamente 20 segundos de inactividad* |
| Autolock | On after 60s | *Los controles se bloquean tras aproximadamente 60 segundos sin actividad (*LOCKED*). Pulsación: Pulse ▲ y ▼ al mismo tiempo durante aproximadamente 5 segundos.* |
| | **Off** | *Desactiva* Autolock |

## 9.5.4 MENÚ SERVICE

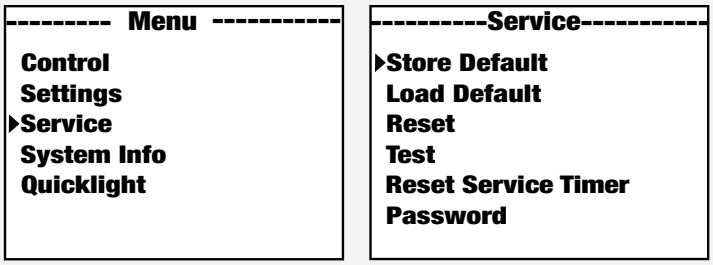


### 9.5.4.1 CAPAS DEL SUBMENÚ SERVICE FUNCTION

| Capa 2 | Capa 3 | Capa 4 | Capa 5/*Descripción de la función* | |
|---|---|---|---|---|
| Store Default | User A | | *Guarda todos los ajustes actuales como preajuste de usuario A* | |
| | User B | | *Guarda todos los ajustes actuales como preajuste de usuario B* | |
| | User C | | *Guarda todos los ajustes actuales como preajuste de usuario C* | |
| Load Default | Factory | | *Restablece la configuración de fábrica* | |
| | User A | | *Restablece los valores del usuario A* | |
| | User B | | *Restablece los valores del usuario B* | |
| | User C | | *Restablece los valores del usuario C* | |
| Reset | Pan/Tilt | | *Restablece los motores de giro horizontal/vertical* | |
| | Head | | *Restablece los motores de la cabeza del dispositivo* | |
| | CMY/CW | | *Restablece los motores de CMY y de la rueda de colores* | |
| | Gobo/Animation | | *Restablece la rueda de gobos y la rueda de animaciones* | |
| | Zoom/Focus | | *Restablece los motores de zoom y enfoque* | |
| | Framing/Iris | | *Restablece los motores de encuadre y del iris* | |
| | Prism/Frost | | *Restablece los motores del prisma y del filtro difusor* | |
| | All | | *Restablece todos los motores* | |
| Test | Test Sequence | | *Secuencia preprogramada para comprobar todos los componentes* | |
| | Stress Test | | *Secuencia preprogramada para comprobar todos los componentes bajo carga máxima* | |
| | Motor Test | | Pan | *Activa todos los motores de forma individual con valores comprendidos entre 000 y 255* |
| | | | Tilt | |
| | | | ... | |

| Capa 2 | Capa 3 | Capa 4 | Capa 5/*Descripción de la función* |
|---|---|---|---|
| Reset Service Timer | No | | *No restablece el tiempo de funcionamiento de servicio* |
| | Yes | Reset Now | *Restablece el tiempo de funcionamiento de servicio* |
| Password | *Únicamente con fines de servicio.* | | |

## 9.5.5 MENÚ SYSTEM INFO

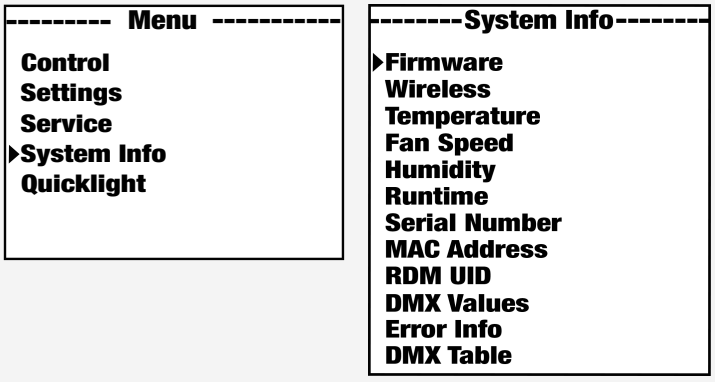


### 9.5.5.1 CAPAS DEL SUBMENÚ SYSTEM INFO

| Capa 2 | Capa 3/Capa 4/*Descripción de la función* | | |
|---|---|---|---|
| Firmware | DISP | vx.x.x | *Muestra la versión del firmware del componente correspondiente* |
| | NET | vx.x.x | |
| | DRV | vx.x.x | |
| | ... | | |
| Wireless | Module | | *Muestra el modelo del módulo inalámbrico* |
| | Device Name | | *Muestra el nombre del dispositivo* |
| | Version | Hardware | *Número de versión del hardware* |
| | | Software | *Número de versión del software* |
| | Link Quality | % | *Calidad de la conexión en porcentaje* |
| | Status | Operational | *Información de estado* |
| | | DMX Data | |
| | | RDM Identify | |
| | | RF Link | |
| | | Link State | |
| Temperature | LED | xxx °C/°F | *Muestra la temperatura del componente correspondiente* |
| | Base | xxx °C/°F | |
| | ... | | |
| | Temperature Unit | **°C** | *Establece la unidad de temperatura* |
| | | °F | |

| **Capa 2** | **Capa 3/Capa 4/*Descripción de la función*** | | |
|---|---|---|---|
| Fan Speed | Fan X | *Muestra la velocidad de los ventiladores correspondientes* | |
| | Fan Y | | |
| | ... | | |
| Humidity | Head | x % | *Muestra la humedad relativa en porcentaje* |
| | Base | X % | |
| Runtime | Total | xxxx h : xx m | *Tiempo total de funcionamiento* |
| | Operation | xxxx h : xx m | *Tiempo de uso* |
| | LED | xxxx h : xx m | *Tiempo de funcionamiento de la lámpara* |
| | Service | xxxx h : xx m | *Tiempo de funcionamiento tras restablecer el tiempo de funcionamiento de servicio* |
| Serial Number | *Muestra el número de serie del dispositivo* | | |
| MAC Address | xx:xx:xx:xx:xx:xx | *Dirección MAC* | |
| RDM UID | RDM Unique Identifier | | |
| DMX Values | *Muestra los valores* DMX *presentes* | | |
| Error Info | *Muestra un mensaje de error en caso de avería* | | |
| DMX Table | *Muestra las tablas de modos* DMX | | |

# 10 ACTUALIZACIÓN DE FIRMWARE




Para actualizar el firmware de su equipo utilice un equipamiento específico de actualización.

**El proceso de actualización requiere:**

- CLIREMOTE

> El equipo se suministra con instrucciones detalladas y el cable necesario para actualizar el software.

Aquí encontrará más información y opciones de compra: *UNICON® (mando a distancia para focos DMX)*

# 11 MANTENIMIENTO

## 11.1 MANTENIMIENTO DEL PRODUCTO



**PRECAUCIÓN**

**Tensión de red eléctrica**

Riesgo de descarga eléctrica

a. Desenchufe el equipo totalmente de la red eléctrica antes de proceder a su mantenimiento.



**AVISO**

**Daños en el equipo y anulación de la garantía**

a. Para la limpieza no utilice agentes de limpieza, desinfectantes, alcohol ni agentes con efecto abrasivo.

Lleve a cabo periódicamente las medidas de mantenimiento que se indican a continuación. La frecuencia de limpieza depende del entorno en el que se utilice el equipo. Los ambientes húmedos o sucios provocan más suciedad y deterioro.

### INSPECCIÓN VISUAL

Compruebe los siguientes puntos antes de poner en marcha el equipo.

- ⚠ **¡ADVERTENCIA! Riesgo de descarga eléctrica.** Compruebe si los cables eléctricos presentan daños o algún deterioro en el material.
- Compruebe todas las entradas y salidas de aire para detectar posibles daños, polvo o restos de suciedad.
- Compruebe todos los tornillos y tapas exteriores para detectar signos de corrosión, daños o desgaste excesivo.
- Compruebe que todos los conectores y las tapas protectoras de goma no presentan daños, polvo o restos de suciedad.
- ⚠ **¡ADVERTENCIA! Riesgo de caída de objetos.** Compruebe que todos los tornillos, fijaciones y puntos de anclaje estén bien apretados.

### LIMPIEZA

- Limpie la superficie de la carcasa con un paño de algodón limpio y húmedo que no suelte pelusa. Limpie todo el exceso de humedad.
- **¡AVISO! No utilice aire comprimido.** Limpie las entradas y salidas de aire con un paño de algodón húmedo y limpio que no suelte pelusa para eliminar los restos de polvo y suciedad.
- Limpie el polvo y la suciedad de todos los contactos del enchufe utilizando un paño de algodón seco que no suelte pelusa.
- Limpie mensualmente el cristal frontal de su equipo Cameo Light con un paño de algodón limpio que no suelte pelusa humedecido en una solución 1:1 de agua y detergente suave. No utilice alcohol, disolventes ni productos abrasivos.

### SUSTITUCIÓN DE GOBOS

⚠ **¡PRECAUCIÓN! Los gobos solo pueden ser sustituidos por personal cualificado.**

## 11.2 CÓMO ALMACENAR EL EQUIPO

Guarde el equipo en un entorno seco y limpio. Si va a guardar los componentes individuales del equipo, utilice fundas, bolsas y estuches protectores especiales. Encontrará este tipo de accesorios para su producto en la tienda de Adam Hall (https://www.adamhall.com/shop).

# 12 REPARACIÓN



**PRECAUCIÓN**

**No repare el equipo por su cuenta.**

a. Las reparaciones solo pueden ser realizadas por personal especializado y autorizado por el fabricante.

b. Si su equipo está averiado o necesita reparación, póngase en contacto con el servicio de atención al cliente de Adam Hall.

# 13 RECICLAJE

## 13.1 ELIMINACIÓN DE EMBALAJES



1. El embalaje puede reciclarse a través de los métodos habituales de eliminación de residuos.
2. Separa el embalaje de acuerdo con las normas de eliminación de residuos y las normas de reciclaje aplicables en su país.

## 13.2 ELIMINACIÓN DE DISPOSITIVOS



1. Este aparato está sujeto a la Directiva europea sobre Residuos de Aparatos Eléctricos y Electrónicos, en su versión modificada. Directiva RAEE sobre Residuos de Aparatos Eléctricos y Electrónicos. Los aparatos usados no deben depositarse en la basura doméstica. El aparato usado debe desecharse a través de una empresa de eliminación de residuos autorizada o de una instalación municipal de eliminación de residuos. Respete la normativa vigente en tu país.
2. Respete todas las leyes de eliminación aplicables en tu país.
3. Como cliente particular, puede obtener información sobre las opciones de eliminación respetuosas con el medioambiente en el establecimiento donde ha adquirido el producto o de las autoridades regionales competentes.
4. Los minoristas suelen estar obligados legalmente a aceptar la devolución de los artículos sin coste alguno.
5. Los aparatos usados que contienen sustancias nocivas están etiquetados con el símbolo de un cubo de basura tachado.
6. Encontrará la información actual sobre la tasa de recogida en la siguiente página web: *https://environment.ec.europa.eu/*. Busque el siguiente término: waste-electrical-and-electronic-equipment-weee.

# OPUS® SP6IP

IP65 Spot Profile Moving Head

DMX CONTROL TABLE




**EN: After the adjustments have been made, set the value to 000 to avoid disturbance by endless function call.**

**DE: Nachdem die Einstellungen vorgenommen wurden, stellen Sie den Wert auf 000 ein, um Störungen durch endlosen Funktionsaufruf zu vermeiden.**

**FR: Une fois les ajustements effectués, réglez la valeur sur 000 pour éviter les perturbations par appel de fonction sans fin.**

**ES: Después de realizar los ajustes, establezca el valor en 000 para evitar perturbaciones mediante una llamada de función sin fin.**

**PL: Po dokonaniu ustawień ustaw wartość na 000, aby uniknąć zakłóceń przez niekończące się wywołanie funkcji.**

**IT: Dopo aver effettuato le regolazioni, impostare il valore su 000 per evitare disturbi causati da una chiamata a funzione infinita.**

| 34CH Basic Channel | 39CH Standard Channel | 56CH Extended Channel | Function | Values | |
|---|---|---|---|---|---|
| 1 | 1 | 1 | Pan | 000 - 255 | 0 % ... 100 % |
| 2 | 2 | 2 | Pan fine | 000 - 255 | |
| 3 | 3 | 3 | Infinite Pan | 000 - 041 | No function |
| | | | | 042 - 082 | Pan range 0 ... 360 |
| | | | | 083 - 168 | Pan rotation fast to slow |
| | | | | 169 - 169 | Pan rotation stop |
| | | | | 170 - 255 | Pan rotation slow to fast (backwards) |
| 4 | 4 | 4 | Tilt | 000 - 255 | 0 % ... 100 % |
| 5 | 5 | 5 | Tilt fine | 000 - 255 | |
| 6 | 6 | 6 | Dimmer | 000 - 255 | 0 % ... 100 % |
| | 7 | 7 | Dimmer fine | 000 - 255 | |
| 7 | 8 | 8 | Strobe Functions | 000 - 005 | Open |
| | | | | 006 - 010 | Closed |
| | | | | 011 - 022 | Ramp up/down slow to fast |
| | | | | 023 - 033 | Ramp up/down random slow to fast |
| | | | | 034 - 045 | Ramp up slow to fast |
| | | | | 046 - 056 | Ramp up random slow to fast |
| | | | | 057 - 068 | Ramp down slow to fast |
| | | | | 069 - 079 | Ramp down random slow to fast |
| | | | | 080 - 102 | Random strobe effect slow to fast |
| | | | | 103 - 127 | Strobe break effect 5 s ... 1 s (short burst with break) |
| | | | | 128 - 250 | Strobe slow to fast (< 1 Hz ... 20 Hz) |
| | | | | 251 - 255 | Open |
| | | | | 000 - 005 | All segments on |
| | | | | 006 - 128 | Fade sparkle FX in 0 ... 100 % |
| | | | | 129 - 137 | Only LED segment 1 on |

# OPUS® SP6IP

IP65 Spot Profile Moving Head
DMX CONTROL TABLE

| | | | | | | | |
|---|---|---|---|---|---|---|---|
| | | 9 | LED-segment Dim | 138 | - | 146 | Only LED segment 2 on |
| | | | | 147 | - | 155 | Only LED segment 3 on |
| | | | | 156 | - | 164 | Only LED segment 4 on |
| | | | | 165 | - | 173 | Only LED segment 1 & 2 on |
| | | | | 174 | - | 182 | Only LED segment 2 & 3 on |
| | | | | 183 | - | 191 | Only LED segment 3 & 4 on |
| | | | | 192 | - | 200 | Only LED segment 1 & 4 on |
| | | | | 201 | - | 209 | Only LED segment 1 & 3 on |
| | | | | 210 | - | 218 | Only LED segment 2 & 4 on |
| | | | | 219 | - | 227 | Only LED segment 1. 2 & 3 on |
| | | | | 228 | - | 236 | Only LED segment 2. 3 & 4 on |
| | | | | 237 | - | 245 | Only LED segment 1. 3 & 4 on |
| | | | | 246 | - | 255 | Only LED segment 1. 2 & 4 on |
| | | 10 | Sparkle FX | 000 | - | 005 | No function |
| | | | | 006 | - | 036 | Chaser 1 jump (slow to fast) |
| | | | | 037 | - | 067 | Chaser 2 jump (slow to fast) |
| | | | | 068 | - | 098 | Chaser 3 jump (slow to fast) |
| | | | | 099 | - | 129 | Chaser 4 jump (slow to fast) |
| | | | | 130 | - | 160 | Chaser 1 fade (slow to fast) |
| | | | | 161 | - | 191 | Chaser 2 fade (slow to fast) |
| | | | | 192 | - | 222 | Chaser 3 fade (slow to fast) |
| | | | | 223 | - | 255 | Chaser 4 fade (slow to fast) |
| 8 | 9 | 11 | Cyan | 000 | - | 255 | 0 % ... 100 % |
| | | 12 | Cyan fine | 000 | - | 255 | |
| 9 | 10 | 13 | Magenta | 000 | - | 255 | 0 % ... 100 % |
| | | 14 | Magenta fine | 000 | - | 255 | |
| 10 | 11 | 15 | Yellow | 000 | - | 255 | 0 % ... 100 % |
| | | 16 | Yellow fine | 000 | - | 255 | |
| 11 | 12 | 17 | CTO | 000 | - | 255 | 0 % ... 100 % |
| | | 18 | CTO fine | 000 | - | 255 | |
| 12 | 13 | 19 | Colour Wheel | 000 | - | 000 | Open |
| | | | | 001 | - | 023 | Open to Deep Red |
| | | | | 024 | - | 024 | Deep Red |
| | | | | 025 | - | 047 | Deep Red to Medium Blue |
| | | | | 048 | - | 048 | Medium Blue |
| | | | | 049 | - | 071 | Medium Blue to Deep Green |
| | | | | 072 | - | 072 | Deep Green |
| | | | | 073 | - | 095 | Deep Green to High CRI |
| | | | | 096 | - | 096 | High CRI |
| | | | | 097 | - | 119 | High CRI to Amber |
| | | | | 120 | - | 120 | Amber |
| | | | | 121 | - | 143 | Amber to CTO 3200 K |
| | | | | 144 | - | 144 | CTO 3200 K |
| | | | | 145 | - | 167 | CTO 3200 K to Deep Blue |
| | | | | 168 | - | 168 | Deep Blue |

| | | | | | | | |
|---|---|---|---|---|---|---|---|
| | | | | 169 | - | 191 | Deep Blue to open |
| | | | | 192 | - | 192 | Open |
| | | | | 193 | - | 223 | Colour wheel rotation fast to slow |
| | | | | 224 | - | 224 | Colour wheel rotation stop |
| | | | | 225 | - | 255 | Colour wheel rotation slow to fast (backwards) |
| **13** | **14** | **20** | Gobo Wheel 1 | 000 | - | 005 | Open |
| | | | | 006 | - | 021 | Open -> Gobo 1 |
| | | | | 022 | - | 022 | Gobo 1 |
| | | | | 023 | - | 038 | Gobo 1 -> Gobo 2 |
| | | | | 039 | - | 039 | Gobo 2 |
| | | | | 040 | - | 055 | Gobo 2 -> Gobo 3 |
| | | | | 056 | - | 056 | Gobo 3 |
| | | | | 057 | - | 072 | Gobo 3 -> Gobo 4 |
| | | | | 073 | - | 073 | Gobo 4 |
| | | | | 074 | - | 089 | Gobo 4 -> Gobo 5 |
| | | | | 090 | - | 090 | Gobo 5 |
| | | | | 091 | - | 106 | Gobo 5 -> Gobo 6 |
| | | | | 107 | - | 107 | Gobo 6 |
| | | | | 108 | - | 123 | Gobo 6 -> Gobo 7 |
| | | | | 124 | - | 124 | Gobo 7 |
| | | | | 125 | - | 140 | Gobo 7 -> Open |
| | | | | 141 | - | 142 | Open |
| | | | | 143 | - | 149 | Gobo 1 shake (slow -> fast) |
| | | | | 150 | - | 156 | Gobo 2 shake (slow -> fast) |
| | | | | 157 | - | 163 | Gobo 3 shake (slow -> fast) |
| | | | | 164 | - | 170 | Gobo 4 shake (slow -> fast) |
| | | | | 171 | - | 177 | Gobo 5 shake (slow -> fast) |
| | | | | 178 | - | 184 | Gobo 6 shake (slow -> fast) |
| | | | | 185 | - | 191 | Gobo 7 shake (slow -> fast) |
| | | | | 192 | - | 192 | Open |
| | | | | 193 | - | 223 | Gobo wheel rotation fast to slow |
| | | | | 224 | - | 224 | Gobo wheel rotation stop |
| | | | | 225 | - | 255 | Gobo wheel rotation slow to fast (backwards) |
| **14** | **15** | **21** | Gobo Wheel 1<br>Gobo Position | 000 | - | 128 | Gobo position 0° ... 540° |
| | | | | 129 | - | 191 | Gobo rotation fast to slow |
| | | | | 192 | - | 192 | Gobo rotation stop |
| | | | | 193 | - | 255 | Gobo rotation slow to fast (backwards) |
| | **16** | **22** | Gobo Wheel 1<br>Gobo Position fine | 000 | - | 255 | Gobo position fine |
| | | | | 000 | - | 005 | Open |
| | | | | 006 | - | 019 | Open -> Gobo 1 |
| | | | | 020 | - | 020 | Gobo 1 |
| | | | | 021 | - | 034 | Gobo 1 -> Gobo 2 |
| | | | | 035 | - | 035 | Gobo 2 |
| | | | | 036 | - | 049 | Gobo 2 -> Gobo 3 |

# OPUS® SP6IP

## IP65 Spot Profile Moving Head
## DMX CONTROL TABLE

| | | | | | | | |
|---|---|---|---|---|---|---|---|
| | | | | 050 | - | 050 | Gobo 3 |
| | | | | 051 | - | 064 | Gobo 3 -> Gobo 4 |
| | | | | 065 | - | 065 | Gobo 4 |
| | | | | 066 | - | 079 | Gobo 4 -> Gobo 5 |
| | | | | 080 | - | 080 | Gobo 5 |
| | | | | 081 | - | 094 | Gobo 5 -> Gobo 6 |
| | | | | 095 | - | 095 | Gobo 6 |
| | | | | 096 | - | 109 | Gobo 6 -> Gobo 7 |
| | | | | 110 | - | 110 | Gobo 7 |
| **15** | **17** | **23** | Gobo Wheel 2 | 111 | - | 124 | Gobo 7 -> Gobo 8 |
| | | | | 125 | - | 125 | Gobo 8 |
| | | | | 126 | - | 139 | Gobo 8 -> open |
| | | | | 140 | - | 140 | Open |
| | | | | 141 | - | 146 | Gobo 1 shake (slow -> fast) |
| | | | | 147 | - | 152 | Gobo 2 shake (slow -> fast) |
| | | | | 153 | - | 158 | Gobo 3 shake (slow -> fast) |
| | | | | 159 | - | 164 | Gobo 4 shake (slow -> fast) |
| | | | | 165 | - | 170 | Gobo 5 shake (slow -> fast) |
| | | | | 171 | - | 176 | Gobo 6 shake (slow -> fast) |
| | | | | 177 | - | 182 | Gobo 7 shake (slow -> fast) |
| | | | | 183 | - | 188 | Gobo 8 shake (slow -> fast) |
| | | | | 189 | - | 192 | Open |
| | | | | 193 | - | 223 | Gobo wheel rotation fast to slow |
| | | | | 224 | - | 224 | Gobo wheel rotation stop |
| | | | | 225 | - | 255 | Gobo wheel rotation slow to fast (backwards) |
| **16** | **18** | **24** | Zoom | 000 | - | 255 | Narrow to wide |
| | | **25** | Zoom fine | 000 | - | 255 | |
| **17** | **19** | **26** | Focus | 000 | - | 255 | 0 % ... 100 % |
| | **20** | **27** | Focus fine | 000 | - | 255 | |
| | | | | 000 | - | 005 | No function |
| | | | | 006 | - | 036 | 3 m |
| | | | | 037 | - | 067 | 5 m |
| | | | | 068 | - | 098 | 10 m |
| | **21** | **28** | Auto Focus | 099 | - | 129 | 15 m |
| | | | | 130 | - | 160 | 20 m |
| | | | | 161 | - | 191 | 30 m |
| | | | | 192 | - | 222 | 50 m |
| | | | | 223 | - | 255 | 100 m |
| | **22** | **29** | Auto Focus Adjust | 000 | - | 255 | Auto focus adjustment |
| | | | | 000 | - | 191 | Open to close |
| | | | | 192 | - | 200 | Pulse slow to fast (with dim) |
| | | | | 201 | - | 209 | Pulse slow to fast (without dim) |
| **18** | **23** | **30** | Iris | 210 | - | 218 | Pulse random slow to fast (without dim) |
| | | | | 219 | - | 227 | Ramp up slow to fast (with dim) |
| | | | | 228 | - | 236 | Ramp up slow to fast (without dim) |

# OPUS® SP6IP

## IP65 Spot Profile Moving Head
## DMX CONTROL TABLE

| | | | | | | | |
|---|---|---|---|---|---|---|---|
| | | | | 237 | - | 245 | Ramp down slow to fast (with dim) |
| | | | | 246 | - | 255 | Ramp down slow to fast (without dim) |
| 19 | 24 | 31 | Prism Selection | 000 | - | 005 | Prism off (open) |
| | | | | 006 | - | 088 | 5 x circular prism |
| | | | | 089 | - | 171 | 8 x circular prism |
| | | | | 172 | - | 255 | 5 x circular & 8 x circular prism |
| 20 | 25 | 32 | Prism 1 (5x circular) | 000 | - | 128 | Prism position 0° ... 540° |
| | | | | 129 | - | 191 | Prism rotation fast to slow |
| | | | | 192 | - | 192 | Prism rotation stop |
| | | | | 193 | - | 255 | Prism rotation slow to fast (backwards) |
| 21 | 26 | 33 | Prism 2 (8x circular) | 000 | - | 128 | Prism position 0° ... 540° |
| | | | | 129 | - | 191 | Prism rotation fast to slow |
| | | | | 192 | - | 192 | Prism rotation stop |
| | | | | 193 | - | 255 | Prism rotation slow to fast (backwards) |
| 22 | 27 | 34 | Frost | 000 | - | 000 | Off |
| | | | | 001 | - | 127 | Light frost 0 % ... 100 % |
| | | | | 128 | - | 128 | Off |
| | | | | 129 | - | 255 | Heavy frost 0 % ... 100 % |
| 23 | 28 | 35 | Animation Wheel | 000 | - | 255 | Animation wheel in 0 ... 100 % |
| 24 | 29 | 36 | Animation Wheel Rotation | 000 | - | 128 | Animation wheel position 0° ... 540° |
| | | | | 129 | - | 191 | Animation wheel rotation fast to slow |
| | | | | 192 | - | 192 | Animation wheel rotation stop |
| | | | | 193 | - | 255 | Animation wheel rotation slow to fast (backwards) |
| 25 | 30 | 37 | Blade 1A | 000 | - | 255 | 0 % ... 100 % |
| | | 38 | Blade 1A fine | 000 | - | 255 | |
| 26 | 31 | 39 | Blade 1B | 000 | - | 255 | 0 % ... 100 % |
| | | 40 | Blade 1B fine | 000 | - | 255 | |
| 27 | 32 | 41 | Blade 2A | 000 | - | 255 | 0 % ... 100 % |
| | | 42 | Blade 2A fine | 000 | - | 255 | |
| 28 | 33 | 43 | Blade 2B | 000 | - | 255 | 0 % ... 100 % |
| | | 44 | Blade 2B fine | 000 | - | 255 | |
| 29 | 34 | 45 | Blade 3A | 000 | - | 255 | 0 % ... 100 % |
| | | 46 | Blade 3A fine | 000 | - | 255 | |
| 30 | 35 | 47 | Blade 3B | 000 | - | 255 | 0 % ... 100 % |
| | | 48 | Blade 3B fine | 000 | - | 255 | |
| 31 | 36 | 49 | Blade 4A | 000 | - | 255 | 0 % ... 100 % |
| | | 50 | Blade 4A fine | 000 | - | 255 | |
| 32 | 37 | 51 | Blade 4B | 000 | - | 255 | 0 % ... 100 % |
| | | 52 | Blade 4B fine | 000 | - | 255 | |
| 33 | 38 | 53 | Shape Rotation | 000 | - | 255 | 0 % ... 100 % |
| | | 54 | Shape Rotation fine | 000 | - | 255 | |
| | | | | 000 | - | 005 | No function |
| | | | | 006 | - | 006 | No function |
| | | | | 007 | - | 007 | Dimmer curve linear |

# OPUS® SP6IP

IP65 Spot Profile Moving Head

DMX CONTROL TABLE

| | | | | | |
|---|---|---|---|---|---|
| 008 | - | 008 | Dimmer curve exponential |
| 009 | - | 009 | Dimmer curve logarithmic |
| 010 | - | 010 | Dimmer curve S-curve |
| 011 | - | 011 | Dimmer curve halogen |
| 012 | - | 016 | Spare |
| 017 | - | 017 | No function |
| 018 | - | 018 | PWM 650 Hz |
| 019 | - | 019 | PWM 1530 Hz |
| 020 | - | 020 | PWM 3600 Hz |
| 021 | - | 021 | PWM 12 kHz |
| 022 | - | 022 | PWM 18.9 kHz |
| 023 | - | 023 | PWM 25 kHz |
| 024 | - | 028 | Spare |
| 029 | - | 029 | Dimmer response LED |
| 030 | - | 030 | Halogen 1 kW |
| 031 | - | 031 | Halogen 2 kW |
| 032 | - | 032 | Halogen 5 kW |
| 033 | - | 037 | Spare |
| 038 | - | 038 | No function |
| 039 | - | 039 | No function |
| 040 | - | 044 | Spare |
| 045 | - | 045 | No function |
| 046 | - | 046 | No function |
| 047 | - | 047 | No function |
| 048 | - | 048 | No function |
| 049 | - | 049 | No function |
| 050 | - | 050 | No function |
| 051 | - | 051 | No function |
| 052 | - | 056 | Spare |
| 057 | - | 057 | No function |
| 058 | - | 058 | No function |
| 059 | - | 059 | No function |
| 060 | - | 060 | No function |
| 061 | - | 061 | No function |
| 062 | - | 066 | Spare |
| 067 | - | 067 | No function |
| 068 | - | 068 | No function |
| 069 | - | 069 | No function |
| 070 | - | 070 | No function |
| 071 | - | 071 | No function |
| 072 | - | 072 | No function |
| 073 | - | 077 | Spare |
| 078 | - | 078 | No function |
| 079 | - | 079 | No function |
| 080 | - | 084 | Spare |

# OPUS® SP6IP

## IP65 Spot Profile Moving Head
## DMX CONTROL TABLE

| | | | | | | | |
|---|---|---|---|---|---|---|---|
| | | | | 085 | - | 085 | No function |
| | | | | 086 | - | 086 | Fan auto |
| | | | | 087 | - | 087 | Fan off |
| | | | | 088 | - | 088 | Fan constant low |
| | | | | 089 | - | 089 | Fan constant mid |
| | | | | 090 | - | 090 | Fan constant high |
| | | | | 091 | - | 095 | Spare |
| | | | | 096 | - | 096 | No function |
| | | | | 097 | - | 097 | Invert pan on |
| | | | | 098 | - | 098 | Invert pan off |
| | | | | 099 | - | 099 | Invert tilt on |
| | | | | 100 | - | 100 | Invert tilt off |
| | | | | 101 | - | 101 | Pan angle 540° |
| | | | | 102 | - | 102 | Pan angle 630° |
| | | | | 103 | - | 103 | Position feedback on |
| | | | | 104 | - | 104 | Position feedback off |
| | | | | 105 | - | 105 | Blackout while P/T moving on |
| | | | | 106 | - | 106 | Blackout while P/T moving off |
| | | | | 107 | - | 107 | Silent movement on |
| | | | | 108 | - | 108 | Silent movement off |
| | | | | 109 | - | 109 | Motor reset fast |
| | | | | 110 | - | 110 | Motor reset normal |
| | | | | 111 | - | 111 | No function |
| | | | | 112 | - | 112 | No function |
| | | | | 113 | - | 117 | Spare |
| | | | | 118 | - | 118 | No function |
| | | | | 119 | - | 119 | Gobo wheel shortest way |
| | | | | 120 | - | 120 | Gobo wheel clockwise |
| | | | Device settings | 121 | - | 121 | Gobo wheel snap |
| **34** | **39** | **55** | (hold value for | 122 | - | 122 | Gobo wheel scroll |
| | | | 3 seconds) | 123 | - | 123 | Gobo colour correction on |
| | | | | 124 | - | 124 | Gobo colour correction off |
| | | | | 125 | - | 129 | Spare |
| | | | | 130 | - | 130 | Colour wheel shortest way |
| | | | | 131 | - | 131 | Colour wheel clockwise |
| | | | | 132 | - | 132 | Colour wheel snap |
| | | | | 133 | - | 133 | Colour wheel scroll |
| | | | | 134 | - | 138 | Spare |
| | | | | 139 | - | 139 | Blackout while wheels moving on |
| | | | | 140 | - | 140 | Blackout while wheels moving off |
| | | | | 141 | - | 141 | Framing control left & right |
| | | | | 142 | - | 142 | Framing control position & angle |
| | | | | 143 | - | 147 | Spare |
| | | | | 148 | - | 148 | No function |
| | | | | 149 | - | 149 | Sun protection on |

# OPUS® SP6IP

IP65 Spot Profile Moving Head
DMX CONTROL TABLE

| | | | |
|---|---|---|---|
| 150 | - | 150 | Sun protection off |
| 151 | - | 151 | Sleep mode on |
| 152 | - | 152 | Sleep mode off/wake up |
| 153 | - | 157 | Spare |
| 158 | - | 158 | No function |
| 159 | - | 159 | No function |
| 160 | - | 160 | No function |
| 161 | - | 161 | No function |
| 162 | - | 162 | No function |
| 163 | - | 167 | Spare |
| 168 | - | 168 | No function |
| 169 | - | 169 | Display always on |
| 170 | - | 170 | Display off after 20 s |
| 171 | - | 171 | Display lock on |
| 172 | - | 172 | Display lock off |
| 173 | - | 177 | Spare |
| 178 | - | 178 | No function |
| 179 | - | 179 | No function |
| 180 | - | 180 | No function |
| 181 | - | 181 | No function |
| 182 | - | 182 | No function |
| 183 | - | 187 | Spare |
| 188 | - | 188 | No function |
| 189 | - | 189 | No function |
| 190 | - | 190 | No function |
| 191 | - | 191 | No function |
| 192 | - | 192 | No function |
| 193 | - | 197 | Spare |
| 198 | - | 198 | No function |
| 199 | - | 199 | Store user default A |
| 200 | - | 200 | Store user default B |
| 201 | - | 201 | Store user default C |
| 202 | - | 202 | Load factory defaults |
| 203 | - | 203 | Load user default A |
| 204 | - | 204 | Load user default B |
| 205 | - | 205 | Load user default C |
| 206 | - | 210 | Spare |
| 211 | - | 211 | No function |
| 212 | - | 212 | Reset pan / tilt |
| 213 | - | 213 | Reset head |
| 214 | - | 214 | Reset CMY/CW |
| 215 | - | 215 | Reset Gobo/animation |
| 216 | - | 216 | Reset zoom/focus |
| 217 | - | 217 | Reset framing/iris |
| 218 | - | 218 | Reset prism/frost |

| | | | | | |
|---|---|---|---|---|---|
| | | | | 219 - 219 | Reset all |
| | | | | 220 - 224 | Spare |
| | | | | 225 - 225 | No function |
| | | | | 226 - 226 | Record user scene 1 |
| | | | | 227 - 227 | Record user scene 2 |
| | | | | 228 - 228 | Record user scene 3 |
| | | | | 229 - 229 | Record user scene 4 |
| | | | | 230 - 230 | Record user scene 5 |
| | | | | 231 - 231 | Record user scene 6 |
| | | | | 232 - 232 | Record user scene 7 |
| | | | | 233 - 233 | Record user scene 8 |
| | | | | 234 - 238 | Spare |
| | | | | 239 - 239 | No function |
| | | | | 240 - 244 | Spare |
| | | | | 245 - 249 | Spare |
| | | | | 250 - 254 | Spare |
| | | | | 255 - 255 | No function |
| | | 56 | Fan Control | 000 - 005 | Read from menu |
| | | | | 006 - 011 | Auto |
| | | | | 012 - 017 | Off |
| | | | | 018 - 023 | Constant low |
| | | | | 024 - 029 | Constant medium |
| | | | | 030 - 035 | Constant high |
| | | | | 036 - 154 | Spare - read from menu |
| | | | | 155 - 255 | Manual mode from 0 % ... 100 % |

# ÍNDICE


A

Alimentación eléctrica 27
Almacenamiento 47
Art-Net 36

C

Cable eléctrico 27
Conectar
  Alimentación eléctrica 27
Customer Service 7

D

Desconexión de la alimentación eléctrica 27
DMX
  Dirección de inicio 29
  Tecnología 19

L

Limpieza 46

M

Modo autónomo 31
Modo esclavo 32

N

Navegación 28

P

powerCON® 27

Q

Quicklight 34

R

Red 36

S

Soporte en omega 25
Submenú
  Art-Net 36
  Dimmer 38
  Display 41
  Fan 39
  Movimiento 39
  Red sACN 36
  Signal fail 41
  Stand-alone 37
  Sun protection 41
  Wireless 37
Sun protection 41

18014398959049867