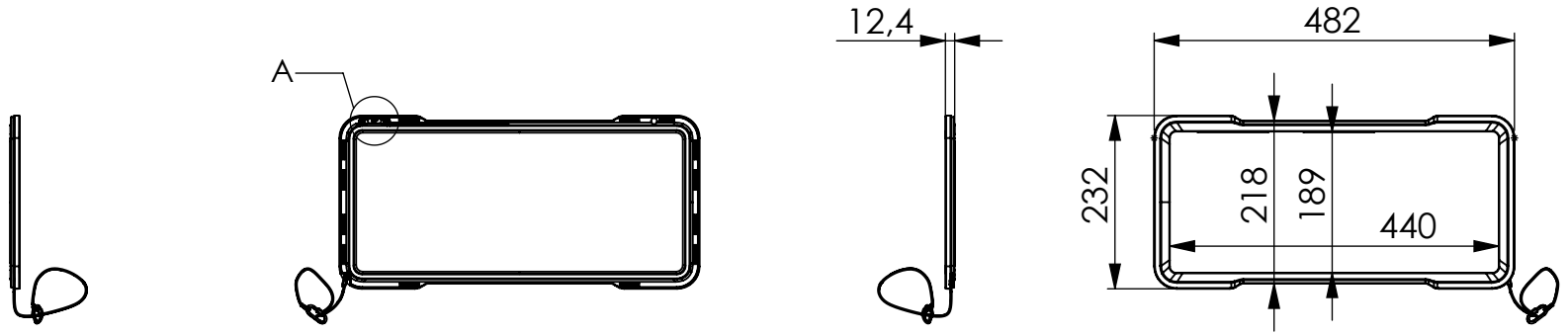

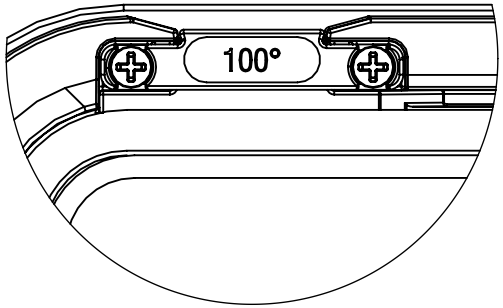

DETAIL A

MAßSTAB 1 : 1

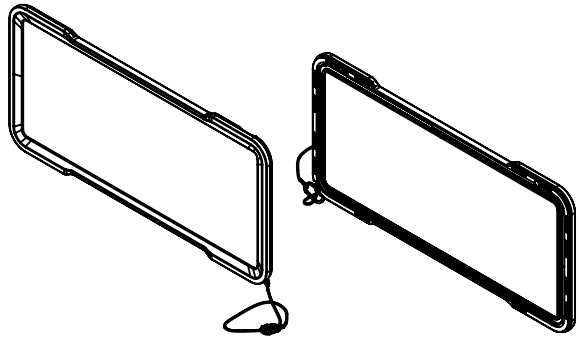

SNAPMAG® DIFFUSOR W1200 G2 - 100

Item No.: CLZW1200SMLSD100G2
Drawing No.: 020272-3 a
Scale: 1:10
Sheet: 1/1

Cameo® is a registered brand of the Adam Hall Group.
Adam-Hall-Str. 1 · 61267 Neu-Anspach · Germany
DESIGNED AND ENGINEERED IN GERMANY. Assembled in PRC

Adam Hall assumes no responsibility or liability for the correctness, accuracy and completeness of this drawing. | Adam Hall übernimmt keine Gewähr oder Haftung für die Richtigkeit, Genauigkeit und Vollständigkeit dieser Zeichnung.