BEDIENUNGSANLEITUNG

cameo®

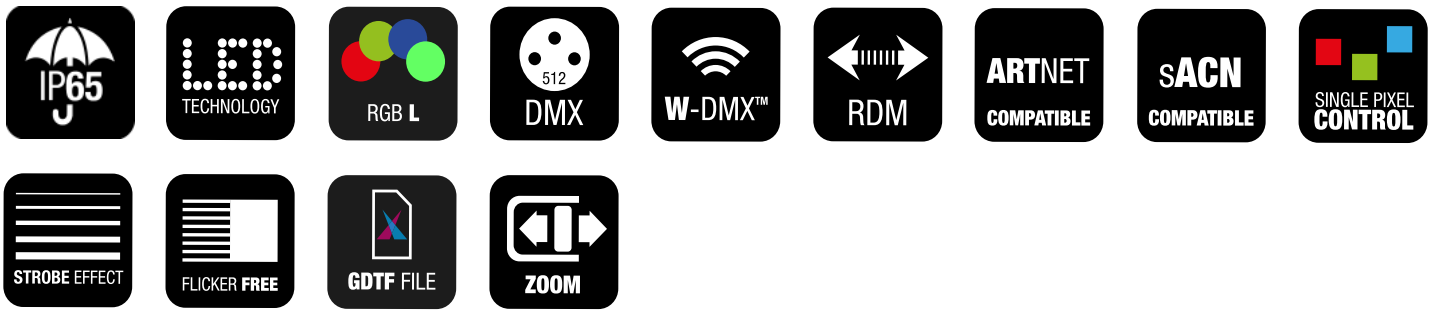



OTOS® LC12

MOTORISIERTE LED-LEISTE MIT IP65-SCHUTZ

CLOTOSLC12;

de-DE

INHALTSÜBERSICHT

1 DOKUMENTVERSION UND ÜBERARBEITUNGEN 6

2 EINLEITUNG 7

2.1 Sie haben die richtige Wahl getroffen! 7

2.2 Kontakt 7

2.3 Link zum Download-Center 7

2.4 Visualisierungskonventionen in dieser Bedienungsanleitung 7

3 PRODUKTKONFORMITÄT 9

3.1 Herstellererklärungen 9

3.2 Konformitätserklärung 9

4 SICHERHEITSHINWEISE 10

4.1 Bestimmungsgemäßer Gebrauch 10

4.2 Erläuterung der Sicherheits- und Warnsymbole 10

4.3 Struktur der Warnhinweise 11

4.4 Allgemeine Sicherheit 11

4.5 Elektrische Sicherheit 12

4.6 Physische Sicherheit 12

4.7 Thermische Sicherheit 13

4.8 Sicherheit bei Drahtloser Signalübertragung 13

4.9 Gerätesicherheit 14

5 PRODUKTBESCHREIBUNG 15

5.1 Produktübersicht 15

5.2 Technische Daten 15

5.3 Benutzeroberfläche 16

6 ALLGEMEINE INFORMATIONEN 18

6.1 Über die DMX-Technologie 18

6.1.1 DMX-Standard 18

6.1.2 DMX-Anschluss 18

6.1.2.1 Mehrere Scheinwerfer verbinden 18

6.1.3 Pinbelegung 18

6.1.4 DMX-Terminatoren 18

6.1.5 DMX-Adapter 19

6.2 ERLÄUTERUNGEN ZUR IP-SCHUTZART 19

7 VORBEREITUNG 21

7.1 Lieferumfang ... 21
7.2 Transport ... 21
7.2.1 Anbringen des Tilt Lock Cover ... 21
7.2.2 Mehrere Geräte verbinden ... 22
8 INSTALLATION ... 24
8.1 Übersicht über den Omega-Halterungsmechanismus ... 24
8.2 Befestigung eines Omega-Bügels ... 24
8.3 Befestigung von zwei Omega-Bügeln ... 25
9 BEDIENUNG ... 28
9.1 Stromversorgung ... 28
9.1.1 Ein- oder Ausschalten des Geräts ... 28
9.1.2 Trennen eines Netzkabels ... 28
9.2 Gerätenavigation ... 29
9.2.1 Verwendung des Bedienfelds ... 29
9.2.2 Autolock-Funktion aktivieren / deaktivieren ... 29
9.2.3 Verwendung des akkubetriebenen Displays ... 30
9.3 Gerätekonfiguration ... 30
9.3.1 Einstellen der DMX-Startadresse ... 30
9.3.2 Festlegen der IP-Adresse ... 30
9.3.3 Festlegen der Subnetzmaske ... 31
9.3.4 Einrichten des Standalone-Modus ... 31
9.3.5 Einstellung des Slave-Modus ... 32
9.3.6 Kopplung eines Wireless-DMX-Receivers (Empfänger) mit einem Transmitter (Sender) ... 32
9.3.7 Linking Key ... 32
9.3.8 Kopplung eines Wireless-DMX-Empfängers mit einem Sender via Linking Key ... 32
9.3.9 Trennen eines Wireless-DMX-Empfängers von einem Sender ... 33
9.3.10 Quicklight konfigurieren ... 33
9.4 Übersichten Hauptbildschirm ... 34
9.4.1 Wireless-DMX-Status ... 34
9.4.2 Hauptbildschirm: DMX-Modi / W-DMX-Modi ... 35
9.4.3 Übersicht über den Art-Net- + DMX-Betriebsmodus ... 35
9.4.4 Hauptbildschirm – Standalone-Modi ... 36
9.4.5 Hauptbildschirm – Slave-Modus ... 37
9.5 Untermenüs ... 37
9.5.1 Über die Untermenüs ... 37
9.5.2 Kontrollmenü (Control) ... 38
9.5.2.1 Untermenü von „Art-Net“ unter „Network“ ... 38

9.5.2.2 Untermenü von „sACN“ unter „Network“ 38
9.5.2.3 Untermenü von „Stand-Alone“ 39
9.5.3 Einstellungen (Settings) 40
9.5.3.1 Untermenü von „Wireless“ 40
9.5.3.2 Untermenü von „Display“ 41
9.5.3.3 Untermenü von „Dimmer“ 41
9.5.3.4 Untermenü von „Colour Calibration“ 42
9.5.3.5 Untermenü von „Movement“ 42
9.5.3.6 Untermenü von „Fan“ 43
9.5.3.7 Untermenü von „Sun Protection“ 43
9.5.3.8 Untermenü von „Signal Fail“ 43
9.5.3.9 Untermenü von „Pixel Mirror“ 43
9.5.4 Service-Menü (Service) 43
9.5.4.1 Untermenü der Servicefunktion 44
9.5.5 Systeminformationen (System Info) 44
9.5.5.1 Untermenü von „System-Info“ 44
10 WARTUNG 46
10.1 Produktwartung 46
10.2 Firmware-Update 47
10.3 Lagerung des Geräts 47
11 REPARATUR 48
12 ENTSORGUNG 49
12.1 Entsorgung der Verpackung 49
12.2 Geräteentsorgung 49
13 DMX CONTROL TABLE 50
INDEX 109

1 DOKUMENTVERSION UND ÜBERARBEITUNGEN

Version	Datum	Durchgeführte Änderungen
v1.0	02/2026	Originalversion

2 EINLEITUNG

2.1 SIE HABEN DIE RICHTIGE WAHL GETROFFEN!

Dieses Produkt wurde nach den höchsten Qualitätsstandards entwickelt und hergestellt, um viele Jahre lang einen problemlosen Betrieb zu gewährleisten. Weitere Informationen über Cameo finden Sie auf unserer Website:
www.cameolight.com

2.2 KONTAKT

	Adam Hall GmbH Hauptsitz	Kundenservice
E-Mail	info@adamhall.com	customerservice@adamhall.com
Telefon	+49 6081 9419-0	+49 6081 941973-0
Straße	Adam-Hall-Str. 1	Adam-Hall-Str. 1
Postleitzahl / Stadt	61267 Neu-Anspach	61267 Neu-Anspach
Website	*www.adamhall.com*	*www.adamhall.com*

2.3 LINK ZUM DOWNLOAD-CENTER

Einige Informationen, wie CAD-Daten oder technische Daten, können Sie aus dem Download-Center herunterladen. Scannen Sie den QR-Code oder klicken Sie auf den Link, um diese Informationen herunterzuladen:

2.4 VISUALISIERUNGSKONVENTIONEN IN DIESER BEDIENUNGSANLEITUNG

In diesem Handbuch werden in bestimmten Zusammenhängen grafische Symbole und Icons verwendet. Nachstehend finden Sie eine Tabelle mit Erklärungen und Anwendungsfällen für die grafischen Symbole und Icons.

Icon / Symbol	Bezeichnung	Kontext	Erläuterung / Beispiel
↙	**Prerequisite**	Aufgaben	Zeigt bei Aufgabenthemen an, welche Voraussetzungen vor Beginn der Aufgabe erfüllt sein müssen.
⇨	**Result / Intermediate Result**	Aufgaben	Zeigt bei Aufgabenthemen ein Ergebnis oder Zwischenergebnis eines Handlungsschritts an.
1 Schritt **a)** Teilschritt	**1 Action Step** **a) Substep**	Aufgaben	Gibt bei Aufgabenthemen Handlungsschritte und Teilschritte an.
1	**Callout**	Grafiken, Aufgaben	Text-Bild-Verweis oder Kennzeichnung bestimmter Funktionen auf dem Gerät

Icon / Symbol	Bezeichnung	Kontext	Erläuterung / Beispiel
[...]	**Value range indicator**	Technische Daten, Absätze, Listen	Gibt einen Wertebereich an, z. B. „Kompressorverhältnis: **1:1...20:1**“. Wird meistens in Tabellen oder Grafiken mit Legende verwendet.
*	**Asterisk**	Absätze, Tabellen	Weist auf zusätzliche Informationen in einer Fußnote hin.
Die LED **LIM** leuchtet	**General User Interface element**	Absätze, Aufgaben, Tabellen, Listen	Auf diese Weise dargestellte Wörter stehen für grafische Elemente der Benutzeroberfläche des Geräts.
PAGE-Taste	**Key / Button**	Absätze, Aufgaben, Tabellen, Listen	Auf diese Weise dargestellte Wörter stehen für Bedienelemente der Benutzeroberfläche des Geräts.
`<Name>`	**User input**	Absätze, Aufgaben, Tabellen, Listen	Auf diese Weise dargestellte Wörter stehen für erforderliche Benutzereingaben.
https://adamhall.com	**Weblink**	Absätze, Tabellen, Listen	Externer Link zu einer Website

3 PRODUKTKONFORMITÄT

3.1 HERSTELLERERKLÄRUNGEN

Adam Hall bietet eine freiwillige, EU-weite Herstellergarantie von 2 Jahren. Die gesetzliche Gewährleistungsfrist wird durch diese freiwillige Garantie nicht berührt.
Besuchen Sie das Adam Hall Service Portal, um auf das **Download Centre** zuzugreifen:
https://portal.adamhall.com/
Im Bereich **Service & Regulations** finden Sie unsere aktuellen Herstellererklärungen, Garantiebedingungen und Haftungsbeschränkungen.
Um einen Garantiefall für ein Produkt zu melden, wenden Sie sich bitte an:
Adam Hall GmbH, Adam-Hall-Str. 1, 61267 Neu-Anspach
customerservice@adamhall.com
0049 (0)6081 / 9419-1000

3.2 KONFORMITÄTSERKLÄRUNG

EU-KONFORMITÄTSERKLÄRUNG

CE Adam Hall GmbH bestätigt hiermit, dass dieses Produkt den folgenden Richtlinien entspricht (falls zutreffend):

- Niederspannungsrichtlinie (2014/35/EU)
- EMV-Richtlinie (2014/30/EU)
- RoHS (2011/65/EU)
- Funkanlagenrichtlinie (2014/53/EU)

Konformitätserklärungen für Produkte, die den Niederspannungs-, EMV- und RoHS-Richtlinien unterliegen, können unter info@adamhall.com. Declarations angefordert werden. Konformitätserklärungen für Produkte, die der Funkanlagenichtlinie unterliegen, können unter *http://www.adamhall.com/compliance* heruntergeladen werden.

4 SICHERHEITSHINWEISE

4.1 BESTIMMUNGSGEMÄSSER GEBRAUCH

Der **OTOS® LC12** ist für den Einsatz als motorisiertes Beleuchtungsgerät vorgesehen, um in Veranstaltungs- und Unterhaltungsumgebungen eine steuerbare Lichtausgabe und Bewegung zu erzeugen.
Dieses Produkt wurde für den professionellen Einsatz im Bereich der Veranstaltungstechnik entwickelt. Darüber hinaus ist es nur für qualifizierte Benutzer mit Fachkenntnissen in der Veranstaltungstechnik bestimmt.
Das Gerät ist für mobile Anwendungen und nicht für feste Installationen vorgesehen.
Das Gerät ist nur für den vorübergehenden Außeneinsatz vorgesehen.
Dieses Produkt ist nicht für den Heimgebrauch geeignet.
Verwenden Sie das Produkt nicht außerhalb der Betriebsbedingungen, die in der Bedienungsanleitung unter „Technische Daten“ angegeben sind. Die Haftung für Schäden und Drittschäden an Personen und Sachen aufgrund unsachgemäßer Verwendung ist ausgeschlossen!
Dieses Produkt ist nicht geeignet für Kinder und Personen mit eingeschränkten körperlichen, sensorischen oder geistigen Fähigkeiten oder einem Mangel an Erfahrung und Wissen.

4.2 ERLÄUTERUNG DER SICHERHEITS- UND WARNSYMBOLE

Die folgenden Sicherheits- und Warnsymbole finden Sie auf dem Gerät, in der Bedienungsanleitung oder auf der Verpackung:


Dieses Symbol weist darauf hin, dass vor der Verwendung des Produkts die vollständige Bedienungsanleitung gelesen werden muss.


Dieses Symbol weist auf eine allgemeine Gefahrensituation hin.


Dieses Symbol weist auf Gefahren hin, die einen elektrischen Schlag verursachen können.


Dieses Symbol weist auf Gefahren hin, die durch heiße Oberflächen verursacht werden.


Dieses Symbol weist auf Stolpergefahren hin.


Dieses Symbol weist auf Gefahren durch ätzende Stoffe hin.


Dieses Symbol weist auf Gefahren durch giftige Stoffe hin.


Dieses Symbol weist auf Gefahren durch auslaufende Batterien hin.


Dieses Symbol weist auf die Gefahr des Einklemmens hin.


Dieses Symbol weist auf Gefahren durch schwebende Lasten hin.



Dieses Symbol weist auf Gefahren durch optische Strahlung hin

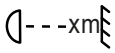

Dieses Symbol gibt den Mindestabstand in Metern (m) zwischen dem Lichtkopf und der beleuchteten Fläche an. Sie finden den entsprechenden Wert für dieses Gerät unter Technische Daten in der vollständigen Bedienungsanleitung und als Aufdruck auf dem Gerätegehäuse.



Dieses Symbol weist darauf hin, dass das Produkt nicht für den Hausgebrauch geeignet ist.



Dieses Symbol zeigt an, dass das Produkt keine zu wartenden Teile hat. Nur autorisiertes Personal darf Wartungs- oder Servicearbeiten durchführen.



Dieses Symbol weist auf hilfreiche Hinweise oder zusätzliche Informationen hin.

4.3 STRUKTUR DER WARNHINWEISE

Die Wanhinweise in dieser Bedienungsanleitung sind mit einem Gefahrensymbol und einem Signalwort gekennzeichnet und umfassen eine Gefahrenbeschreibung und Anweisungen zur Vermeidung von Verletzungen oder Tod.



Weist auf eine gefährliche Situation hin, die zum Tod oder zu schweren Verletzungen führt.



Weist auf eine gefährliche Situation hin, die zum Tod oder zu schweren Verletzungen führen kann.



Weist auf eine gefährliche Situation hin, die zu leichten oder mittelschweren Verletzungen führen kann.



Weist auf Situationen oder Bedingungen hin, die zu Schäden an Sachen und/oder der Umwelt führen können.

4.4 ALLGEMEINE SICHERHEIT





- Lesen Sie dieses Dokument sorgfältig durch.
- Bewahren Sie dieses Dokument zum späteren Nachschlagen auf.
- Befolgen Sie genau die Anweisungen in diesem Dokument.
- Dieses Dokument ist ein wesentlicher Bestandteil des Produkts. Wenn Sie das Produkt verkaufen oder weitergeben, müssen Sie dieses Dokument mitliefern.
- Verwenden Sie dieses Produkt ausschließlich entsprechend seines bestimmungsgemäßen Gebrauchs.
- Verschluckungsgefahr. Kleinteile von Kindern und Personen mit eingeschränkten körperlichen, sensorischen oder geistigen Fähigkeiten fernhalten.
- Erstickungsgefahr. Plastikbeutel von Kindern und Personen mit eingeschränkten körperlichen, sensorischen oder geistigen Fähigkeiten fernhalten.

- Beachten Sie alle Sicherheitshinweise und Warnhinweise in diesem Dokument, auf dem Gerät und auf der Verpackung.
- Produkte werden ständig weiterentwickelt. Wenn Sie Diskrepanzen zwischen diesem Dokument und der Produktbeschriftung feststellen, haben die Informationen auf dem Produkt immer Vorrang.
- Entfernen Sie keine Sicherheitshinweise oder Warnhinweise vom Produkt.
- Öffnen Sie das Gerät nicht.
- Verändern Sie das Produkt nicht.
- Wenn das Produkt Anzeichen einer Beschädigung aufweist, verwenden Sie es nicht.
- Betreiben Sie das Produkt nicht mit entfernten oder fehlenden Abdeckungen.
- Setzen Sie das Produkt nicht dem direkten Sonnenlicht aus.
- Wenn nicht anders in der Bedienungsanleitung unter Technische Daten angegeben, verwenden Sie das Produkt nicht bei Umgebungstemperaturen über 45 °C / 113 °F oder unter -15 °C / 4 °F.
- Verwenden Sie das Produkt nicht in tropischem Klima.
- Verwenden Sie das Produkt nicht über 2000 m Höhe.
- Wenn nicht anders angegeben, verwenden Sie das Produkt nicht unter maritimen Bedingungen.
- Verwenden Sie nur das vom Hersteller angegebene Zubehör.
- Wartung und Reparaturen dürfen nur von autorisiertem Servicepersonal durchgeführt werden.
- Lagern und transportieren Sie das Produkt in einer trockenen und sicheren Umgebung.
- Reinigen Sie das Produkt in regelmäßigen Abständen. Falls zutreffend, entnehmen Sie Wartungsintervalle bitte der Bedienungsanleitung.
- Wenn das Gerät starken Temperaturschwankungen ausgesetzt war, z.B. beim Transport, schalten Sie es nicht sofort ein. Warten Sie, bis das Gerät die Umgebungstemperatur erreicht hat.

4.5 ELEKTRISCHE SICHERHEIT



- Dies ist ein elektrisches Gerät der Schutzklasse I. Stellen Sie sicher, dass der Schutzleiter mit der elektrischen Erde verbunden ist. Trennen Sie den Schutzleiter nicht ab.
- Überbrücken Sie nicht die Netzsicherung.
- Verwenden Sie nur die vom Hersteller angegebenen Netzsicherungen.
- Verwenden Sie keine geknickten oder anderweitig beschädigten Netzkabel.
- Betreiben Sie das Gerät nur an vorschriftsmäßigen, geprüften und intakten Netzsteckdosen.
- Vergewissern Sie sich, dass die Spannung und Frequenz des Stromnetzes mit den vom Hersteller angegebenen Werten übereinstimmen.
- Treffen Sie geeignete Maßnahmen gegen Überspannungen, wie z.B. Blitzeinschläge.
- Stellen Sie bei Geräten mit einem Strom-Ausgangsanschluss sicher, dass die Gesamtstromaufnahme aller angeschlossenen Geräte den vom Hersteller angegebenen Wert nicht überschreitet.
- Dieses Gerät ist nicht für Dauerstrom geeignet.
- Trennen Sie das Gerät vor der Wartung, Reparatur oder längerer Nichtbenutzung an allen Polen vom Stromnetz.
- Fest angeschlossene Netzkabel dürfen nur von qualifiziertem Servicepersonal ausgetauscht werden.

4.6 PHYSISCHE SICHERHEIT



- Achten Sie darauf, dass alle Montageverbindungen ausreichend dimensioniert sind. Beachten Sie bei der Montage des Geräts die entsprechenden örtlichen Sicherheitsrichtlinien.



- Vergewissern Sie sich, dass das Gerät und alle Zubehörteile sicher stehen. Sichern Sie es gegen unbeabsichtigte Bewegungen.



- Überprüfen Sie regelmäßig alle tragenden Schraubverbindungen und ersetzen Sie diese bei Bedarf.
- Überprüfen Sie alle Kabelwege, um Stolperfallen zu vermeiden.



- Bewegliche Komponenten, wie beispielsweise Halterungen, stellen ein Risiko für Quetschungen dar.
- Bei Geräten mit motorgetriebenen Komponenten, wie z. B. Moving Lights, besteht durch die Bewegung des Geräts Verletzungsgefahr.

4.7 THERMISCHE SICHERHEIT



- Stellen Sie das Gerät nicht in der Nähe von Wärmequellen, wie Heizkörpern oder Öfen, auf.
- Blockieren Sie keine Lüftungsöffnungen.
- Wenn nicht anders angegeben, halten Sie einen Mindestabstand von 20 Zentimetern um das Gerät herum ein.
- Wenn nicht anders angegeben, halten Sie einen Mindestabstand von 50 Zentimetern zwischen dem Gerät und brennbaren Materialien, wie z. B. Papier oder Holz, ein.
- Gefahr von Verbrennungen. Das Gehäuse des Geräts kann bei normalem Betrieb sehr heiß werden. Achten Sie darauf, dass das Gehäuse nicht versehentlich berührt werden kann. Lassen Sie das Gerät ausreichend abkühlen, bevor Sie es zerlegen, warten, transportieren oder aufladen.
- Halten Sie immer den auf dem Gerät angegebenen Mindestabstand zur beleuchteten Fläche ein.

4.8 SICHERHEIT BEI DRAHTLOSER SIGNALÜBERTRAGUNG



Verletzungsgefahr und Gefahr der Beschädigung der Geräte. Verwenden Sie W-DMX™-Übertragungen nicht für sicherheitsrelevante Anwendungen, wie DMX-gesteuerte Motoren, DMX-gesteuerte Hydrauliksysteme oder vergleichbare bewegliche Komponenten. Verwenden Sie W-DMX™-Übertragungen nicht für pyrotechnische Geräte, Gaseffekte oder Flüssigkeitseffekte. Dazu gehören CO2-Kanonen, Konfetti-Shooter und ähnliche Effekte.

Der Betrieb von Funksendern unterliegt den behördlichen Vorschriften. Stellen Sie vor der Inbetriebnahme sicher, dass die örtlichen Richtlinien eingehalten werden.

Funkbetrieb kann zu potenziell gefährlichen Auswirkungen führen. Verwenden Sie dieses Gerät nicht in sensiblen Bereichen wie z. B.:

- Krankenhäuser, Gesundheitszentren oder andere Einrichtungen des Gesundheitswesens, die Patienten mit qualifiziertem Personal und Ausrüstung behandeln
- Explosionsfähige Atmosphären, darunter:
  - ATEX-Zonen (Zone 0, 1, 2, 20, 21, 22) (EU)
  - Hazardous Locations Class I, II und III (USA/Kanada)
- Sperrgebiete
- Militärische Einrichtungen
- Bereiche, in denen die Benutzung von Mobiltelefonen untersagt ist, z. B. in Flugzeugen.

Die Qualität und Leistung der drahtlosen Signalübertragung hängt von den Umgebungsbedingungen ab. Alle Reichweitenangaben beziehen sich auf eine Freifeldanwendung mit Sichtkontakt ohne Störung. Reichweite und Signalstabilität können beeinflusst werden durch:

- Abschirmung, wie Mauerwerk, Metallgebäude oder Wasser
- Interferenz
- Starker Funkverkehr, wie z.B. starke W-LAN Netzwerke
- Elektromagnetische Strahlung, wie LED-Videowände oder Dimmer

4.9 GERÄTESICHERHEIT

- Schalten Sie das Gerät nicht in schneller Folge ein und aus, da dies die Lebensdauer des Geräts verkürzt.
- Heben Sie das Gerät nicht am Kopf oder am Bügel an. Heben Sie das Gerät nur an den Tragegriffen der Basis an.
- Setzen Sie das Gerät nicht direktem Sonnenlicht, Laserstrahlung und gebündelten Lichtstrahlen von anderen Scheinwerfern aus, um Schäden am Gehäuse und den internen Komponenten zu vermeiden.
  - Verwenden Sie den Sonnenlichtschutz des Geräts über DMX.

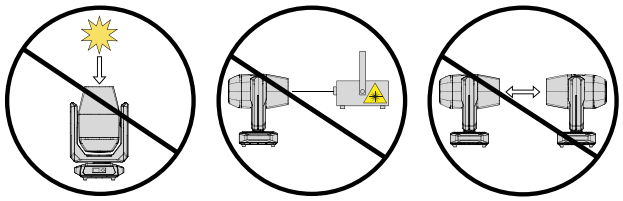

5 PRODUKTBESCHREIBUNG

5.1 PRODUKTÜBERSICHT

Die **OTOS® LC12** verfügt über folgende Features:

- 12 einzeln tilt- und zoombare 50 W Moving Heads mit RGBL-Farbmischsystem
- Tilt-Bereich pro Kopf: 206° (+/- 103°) – für dynamische Motion-Effekte
- Zoombereich pro Kopf (Single-Lens-Zoom) für flexible Lichtgestaltung
- Integrierter FX-Strip (wie L16 und OTOS Wash FX-Ringe)
- Erzeugt Linear-Curve-Effekte für dynamische Lichtverläufe und Eyecatcher-Frontlicht
- CCT-Bereich von 1.800 bis 10.000 K, CRI > 85
- IP65-Schutz für Outdoor- und Touring-Anwendungen
- Quick-Lock-Mechanismus & strategisch platzierte Griffe für effizientes Handling

5.2 TECHNISCHE DATEN

PHOTOMETRISCHE WERTE

Parameter	Wert
Leuchtmitteltyp	RGBL-LED
Lichtstrom	6700 lm
LED-PWM-Frequenz	650 Hz, 1.530 Hz, 3.600 Hz, 12 kHz, 25 kHz, 18,9 kHz
Dimmer-Auflösung	16 Bit
Dimmerkurven	Linear, Exponentiell, Logarithmisch, S-Kurve

FARBEN

Parameter	Wert
LED-Farben	Rot, Grün, Blau, Limette
Ähnlichste Farbtemperatur (CCT)	1800 K ... 10000 K
Halogensimulation: Redshift/DTW	Ja
Kalibrierung	Benutzerdefinierte Kalibrierung, smarte Kalibrierung

BEWEGUNG

Parameter	Wert
Tilt	206 °

STEUERUNG

Parameter	Wert
Steuerungsprotokolle	DMX512, CRMX, W-DMX™ (Transceiver), RDM, sACN, Art-Net
Anschluss Dateneingang	XLR 5-Pol male

NETZBETRIEB

Parameter	Wert
Betriebsspannung	100 V AC … 240V AC / 50 Hz … 60 Hz
Leistungsaufnahme	770 W
Netzanschluss	Netzsteckverbinder outdoor male & TRUE1®
Anschluss Netzausgang	Netzsteckverbinder outdoor female & TRUE1®

GEHÄUSE

Parameter	Wert
Gehäusematerial	Magnesium
Farbe	Schwarz

KÜHLUNG

Parameter	Wert
Kühlsystem	Lüfterkühlung
Kühlmodi	Auto, Aus, Konstant hoch, Konstant mittel, Konstant niedrig

UMGEBUNGSBEDINGUNGEN

Parameter	Wert
Schutzart	IP65
Risikogruppe	2
Umgebungstemperatur	-15 ... 45 °C

ABMESSUNGEN & GEWICHT

Parameter	Wert
Breite	1000 mm
Höhe	330 mm
Tiefe	187 mm
Gewicht	31,5 kg

5.3 BENUTZEROBERFLÄCHE

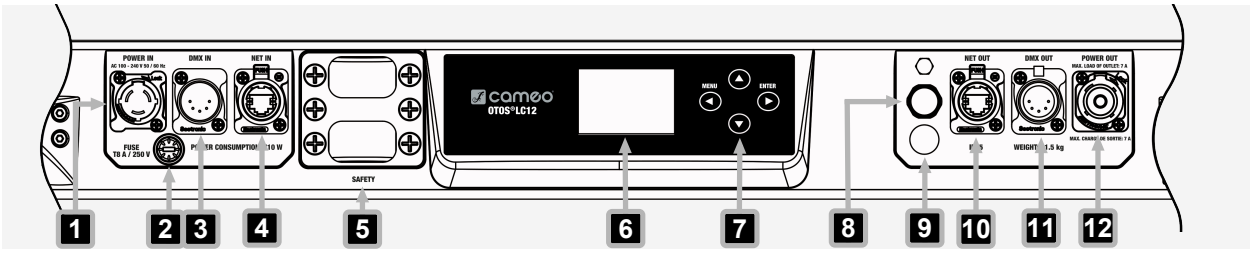

1 **POWER IN** – IP65-Netzsteckdose. Bei Nichtgebrauch stets mit der Gummidichtkappe verschließen.

2 **Sicherungshalter (IP65, inkl. 5 × 20 mm FUSE T8 A / 250 V**) – Schützt das Gerät vor Überstrom und Überspannung. Ersetzen Sie die Sicherung ausschließlich durch eine Sicherung desselben Typs und mit denselben Werten, wie unter „Technische Daten“ angegeben. Verschließen Sie den Sicherungshalter wieder sorgfältig, damit der IP65-Schutz gewährleistet ist.

3 **DMX IN** – 5-polige XLR-Buchse (männlich) nach IP65 zum Anschluss eines DMX-Kontrollgeräts. Bei Nichtgebrauch stets mit der Gummidichtkappe verschließen.

4 **NET IN** – RJ45-Netzwerkanschluss zum Verbinden mit Art-Net- oder sACN-Netzwerken. Bei Nichtgebrauch stets mit der Gummidichtkappe verschließen.

5 **SAFETY** – Öse für Sicherungsseil

6 **LC-Display** - Hauptanzeige

7 **Menü mit berührungsempfindlichen Bedienelementen** – Zum Öffnen der Menüstruktur und der Navigation im Gerät.

8 **Druckausgleichselement** – Zur Vermeidung von Kondenswasserbildung im Gehäuseinneren. Stets sauberhalten und nicht abdecken.

9 **Wireless DMX-Antenne** – Ermöglicht die drahtlose DMX-Steuerung.

10 **NET OUT** – RJ45-Netzwerkausgangsanschluss für Art-Net- oder sACN-Netzwerke. Bei Nichtgebrauch stets mit der Gummidichtkappe verschließen.

11 **DMX OUT** – 5-polige XLR-Buchse (weiblich, IP65) zur Weiterleitung des DMX-Steuersignals. Bei Nichtgebrauch stets mit der Gummidichtkappe verschließen.

12 **POWER OUT** – IP65-Netzausgangsbuchse. Ermöglicht die Stromversorgung anderer **CAMEO** Geräte. Stellen Sie sicher, dass die Gesamtstromaufnahme aller angeschlossenen Geräte den auf dem Gerät angegebenen Wert nicht überschreitet. Bei Nichtgebrauch stets mit der Gummidichtkappe verschließen.

6 ALLGEMEINE INFORMATIONEN

6.1 ÜBER DIE DMX-TECHNOLOGIE

6.1.1 DMX-STANDARD

DMX (Digital Multiplex) ist ein universelles Übertragungsprotokoll für die Übertragung eines seriellen Datenstroms von Controllern zu Scheinwerfern. DMX ist die gängige „Sprache“ für die Steuerung einer Vielzahl von Scheinwerfertypen und -modellen verschiedener Hersteller. Scheinwerfer können miteinander verbunden und über einen zentralen Controller gesteuert werden.

6.1.2 DMX-ANSCHLUSS

Der DMX-Datenstrom wird über die DMX-Eingangs- und DMX-Ausgangsanschlüsse (3-pol. XLR oder 5-pol. XLR) von einer angeschlossenen Scheinwerfer zum nächsten weitergeleitet. Die maximale Anzahl der Scheinwerfer in der Kette darf 32 Stück nicht überschreiten. Die letzte Komponente in der Kette muss mit einem Abschlusswiderstand (Terminator) ausgestattet sein.
Für eine optimale Datenübertragung ist es erforderlich, dass die Verbindungskabel zwischen den einzelnen Scheinwerfern so kurz wie möglich sind. Die Reihenfolge, in der die Geräte in das DMX-Netzwerk eingebunden werden, hat keinen Einfluss auf die Adressen.

6.1.2.1 MEHRERE SCHEINWERFER VERBINDEN

1. Verbinden Sie den XLR-Anschluss (männlich, 3-polig oder 5-polig) des DMX-Kabels mit dem DMX-Ausgang (XLR-Buchse, weiblich) des DMX-Controllers.
2. Schließen Sie den XLR-Anschluss (weiblich, 3-polig oder 5-polig) des DMX-Kabels an den DMX-Eingang (männlich, XLR-Buchse) des ersten Scheinwerfers an.
3. Schließen Sie alle anderen Scheinwerfer auf dieselbe Weise in Reihe an, indem Sie den DMX-Ausgang (weiblich, XLR-Buchse) mit dem DMX-Eingang (männlich, XLR-Buchse) des nächsten Geräts verbinden.

Die maximale Anzahl der Scheinwerfer in der Kette darf 32 Stück nicht überschreiten.

6.1.3 PINBELEGUNG

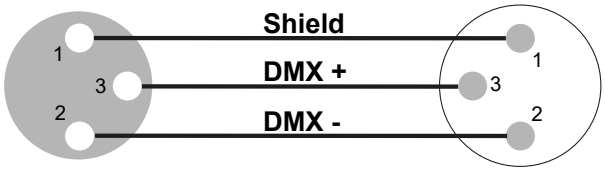

DMX-Kabel mit 3-poligen XLR-Anschlüssen

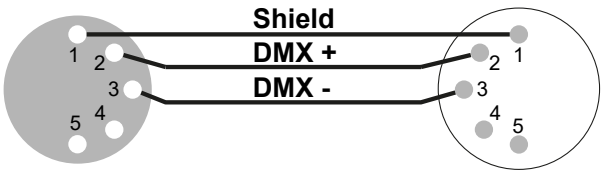

DMX-Kabel mit 5-poligen XLR-Anschlüssen (Pin 4 und 5 werden nicht verwendet)

6.1.4 DMX-TERMINATOREN

Der letzte Scheinwerfer in einer DMX-Kette muss mit einem Abschlusswiderstand (120 Ω, 0,25 W) ausgestattet sein, um Systemfehler zu vermeiden.

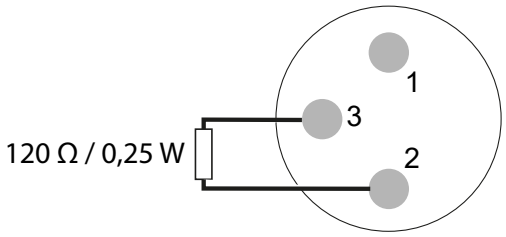

DMX-Terminator, 3-polig

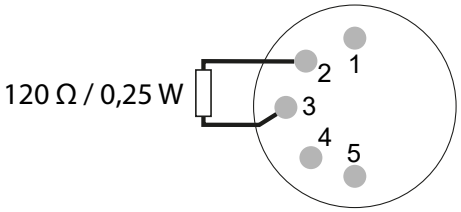

DMX-Terminator, 5-polig

6.1.5 DMX-ADAPTER

Die Kombination von DMX -Scheinwerfern mit 3-poligen Anschlüssen und DMX -Scheinwerfern mit 5-poligen Anschlüssen in einer DMX -Kette ist mit geeigneten Adaptern möglich.

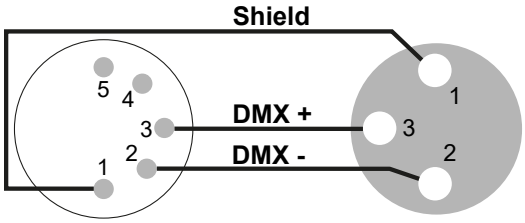

DMX-Adapter: 5-pol XLR (männlich) auf 3-pol. XLR (weiblich)

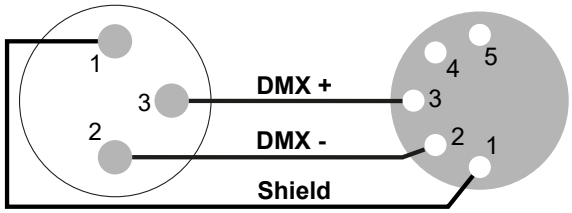

DMX-Adapter: 3-pol XLR (männlich) auf 5-pol. XLR (weiblich)

6.2 ERLÄUTERUNGEN ZUR IP-SCHUTZART

Die IP-Schutzart oder Ingress Protection Code (dt. „Eindringschutz-Code“) gibt bei Geräten den Schutz vor Wasser, Staub, festen Fremdkörpern sowie den Schutz gegen Berührung von gefährlichen Teilen an.

Die IP-Schutzart beschreibt keine allgemeine Witterungsbeständigkeit.

Die erste Kennziffer der Schutzart gibt den Schutzgrad gegen das Eindringen von Staub, festen Fremdkörpern und gegen die Berührung von gefährlichen Teilen an:

IP2X	Schutz gegen feste Fremdkörper mit einem Durchmesser von ≥ 12,5 mm
IP3X	Schutz gegen feste Fremdkörper mit einem Durchmesser von ≥ 2,5 mm
IP4X	Schutz gegen feste Fremdkörper mit einem Durchmesser von ≥ 1,0 mm
IP5X	Schutz gegen Staub in schädlichen Mengen und vollständig gegen Berührung geschützt.
IP6X	Staubdicht und vollständig gegen feste Fremdkörper geschützt

Tab. 1: IP-Schutzart – Erste Kennziffer

Die zweite Kennziffer gibt den Schutzgrad gegen das Eindringen von Wasser an:

IPX0	Kein Schutz
IPX1	Schutz gegen Tropfwasser
IPX2	Schutz gegen fallendes Tropfwasser, wenn das Gerät bis zu 15° geneigt ist
IPX3	Schutz gegen fallendes Sprühwasser von bis zu 60° gegen die Senkrechte
IPX4	Schutz gegen allseitiges Spritzwasser
IPX5	Schutz gegen Strahlwasser (Düse) aus beliebigem Winkel
IPX6	Schutz gegen starkes Strahlwasser
IPX7	Schutz gegen zeitweiliges Untertauchen und das Eindringen von Wasser in schädlicher Menge

Tab. 2: IP-Schutzart – Zweite Kennziffer

7 VORBEREITUNG

7.1 LIEFERUMFANG

Artikelbeschreibung	Anzahl
Gerät	1
Netzkabel	1
Omega-Bügel	2
Tilt Lock Cover	1
Sicherheits- und Compliance-Informationen	1

7.2 TRANSPORT

7.2.1 ANBRINGEN DES TILT LOCK COVER

✓ Sie haben das Gerät ausgeschaltet, sodass sich alle Lampen im entriegelten Zustand befinden.

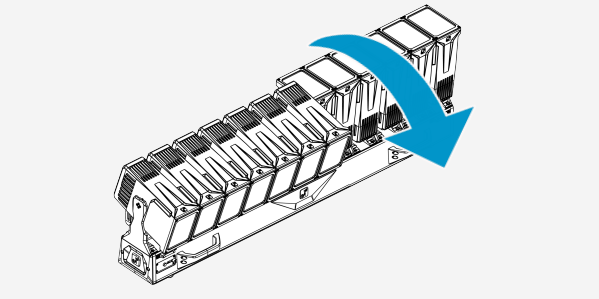

1 Neigen Sie alle 12 Moving Heads in Tilt-Richtung zur gleichen Seite, bis sie ihren mechanischen Endanschlag erreichen.

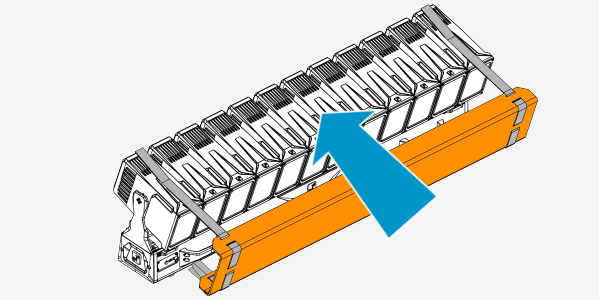

2 Setzen Sie das Tilt Lock Cover über die Lichtöffnungen der 12 Moving Heads.

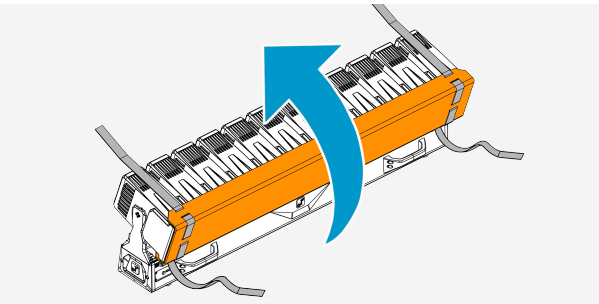

3 Drehen Sie das Tilt Lock Cover zusammen mit den 12 Moving Heads in eine vertikale Position.

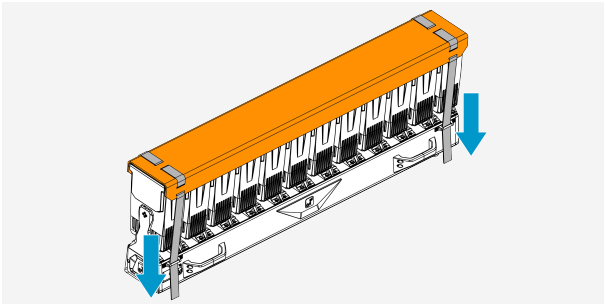

4 Ziehen Sie jeden der vier Riemen nach unten durch die entsprechenden Ösen an der Unterseite des **OTOS® LC12**.

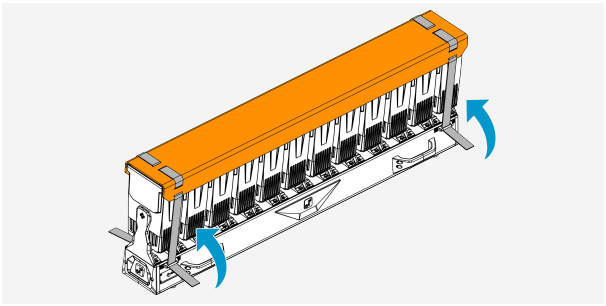

5 Führen Sie jeden der vier Riemen durch die entsprechende Öse und ziehen ihn fest nach oben.

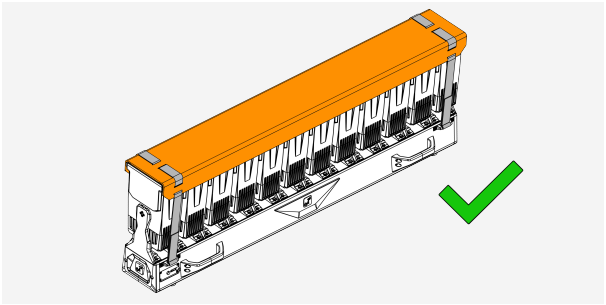

6 Drücken Sie die Klettverschlussseite bei jedem der vier Riemen auf die entsprechende Gegenseite.

7.2.2 MEHRERE GERÄTE VERBINDEN

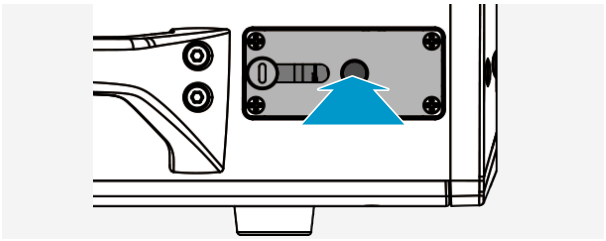

1 Drücken Sie den Entriegelungsknopf.
⇨ Der Stift wird aus seiner Verriegelungsposition gelöst.

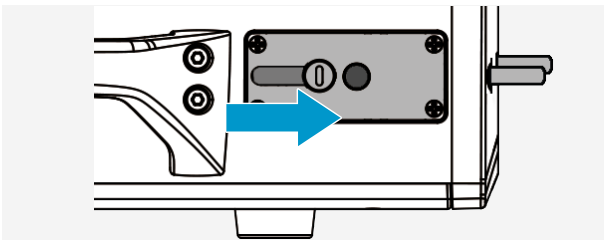

2 Schieben Sie den Riegel am Griff nach außen, bis er einrastet.
⇨ Der Entriegelungsknopf springt heraus und zeigt damit an, dass der Stift sicher verriegelt ist.

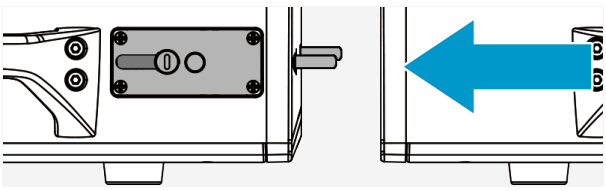

3 Richten Sie die Scheinwerfer aus und bringen Sie sie zusammen.

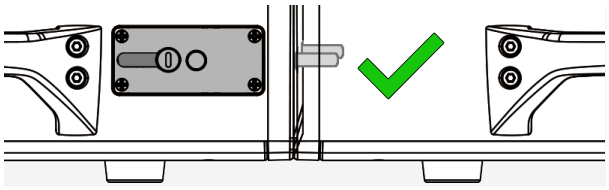

4 Stecken Sie die Stifte in die entsprechenden Löcher.
   ⇨ Die Geräte sind miteinander verbunden und gegen Verrutschen gesichert.

8 INSTALLATION

8.1 ÜBERSICHT ÜBER DEN OMEGA-HALTERUNGSMECHANISMUS



1 **Klemmhebel**

2 **Montagebolzen**

3 **Vorsprung**

8.2 BEFESTIGUNG EINES OMEGA-BÜGELS

WARNUNG

Herabfallendes Objekt

Gefahr schwerer Verletzungen

a. Alle regionalen Sicherheitsvorschriften für Überkopflasten sind einzuhalten.
b. Vergewissern Sie sich, dass das Gerät sicher befestigt ist.
c. Stellen Sie sicher, dass das Montagezubehör das Gewicht des Geräts trägt.
d. Vergewissern Sie sich vor der Montage, dass alle Komponenten der Halterung vollständig und unbeschädigt sind und korrekt funktionieren.

VORSICHT

Gefahr von Quetschungen

Verletzungsgefahr

a. Seien Sie beim Anbringen der Halterungen vorsichtig. Gehen Sie mit Vorsicht vor, um Verletzungen zu vermeiden.

HINWEIS

Tilt Lock Cover fehlt bei der Montage

Risiko der Beschädigung des Geräts.

a. Lassen Sie das Tilt Lock Cover an der dafür vorgesehenen Befestigungsstelle am Gerät, bis das Gerät an seinem endgültigen Standort installiert ist.

✓ Das Gerät ist ausgeschaltet.

✓ Das Tilt Lock Cover ist montiert.

1 Legen Sie das Gerät auf die Seite.

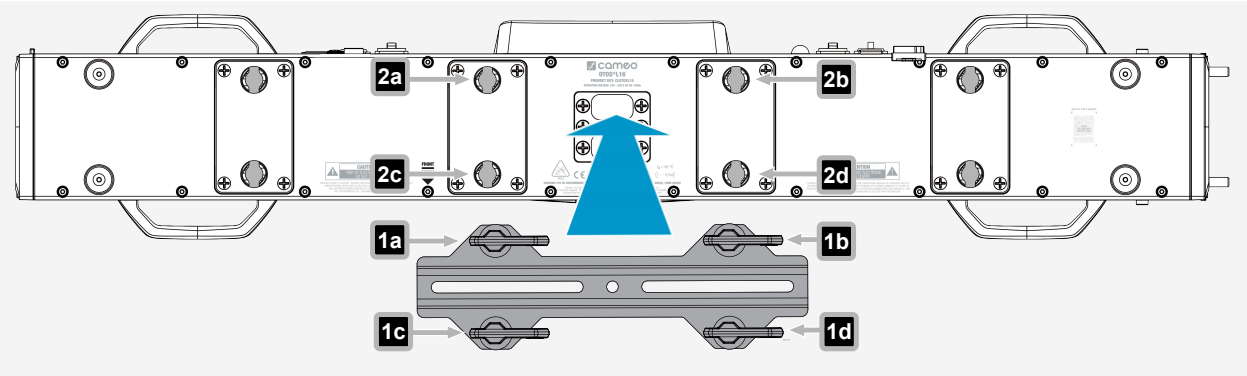

2 Richten Sie die Montagebolzen der Omega-Halterung auf die Befestigungspunkte an der Unterseite des Geräts aus.

3 Stellen Sie sicher, dass die Vorsprünge an den Schrauben **1** in die Aussparungen der Befestigungspunkte **2** passen.

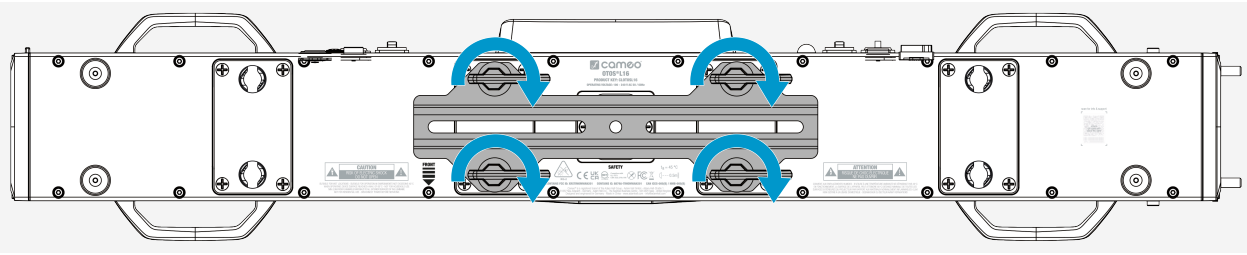

4 Drehen Sie die Klemmhebel im Uhrzeigersinn, bis sie fest sind.

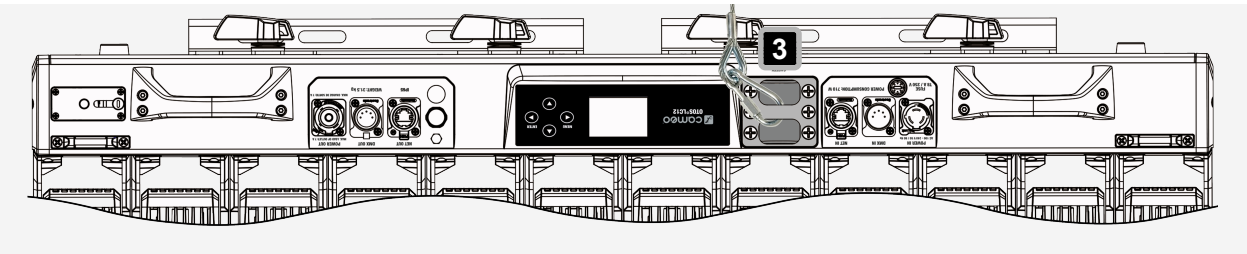

5 Befestigen Sie das Sicherheitskabel an der Befestigungsöse **3**.

Passende Traversenklemmen sind separat erhältlich.

8.3 BEFESTIGUNG VON ZWEI OMEGA-BÜGELN

WARNUNG

Herabfallendes Objekt

Gefahr schwerer Verletzungen

a. Alle regionalen Sicherheitsvorschriften für Überkopflasten sind einzuhalten.
b. Vergewissern Sie sich, dass das Gerät sicher befestigt ist.
c. Stellen Sie sicher, dass das Montagezubehör das Gewicht des Geräts trägt.
d. Vergewissern Sie sich vor der Montage, dass alle Komponenten der Halterung vollständig und unbeschädigt sind und korrekt funktionieren.

VORSICHT

Gefahr von Quetschungen

Verletzungsgefahr

a. Seien Sie beim Anbringen der Halterungen vorsichtig. Gehen Sie mit Vorsicht vor, um Verletzungen zu vermeiden.

HINWEIS

Tilt Lock Cover fehlt bei der Montage

Risiko der Beschädigung des Geräts.

a. Lassen Sie das Tilt Lock Cover an der dafür vorgesehenen Befestigungsstelle am Gerät, bis das Gerät an seinem endgültigen Standort installiert ist.

✓ Das Gerät ist ausgeschaltet.

✓ Das Tilt Lock Cover ist montiert.

1 Legen Sie das Gerät auf die Seite.

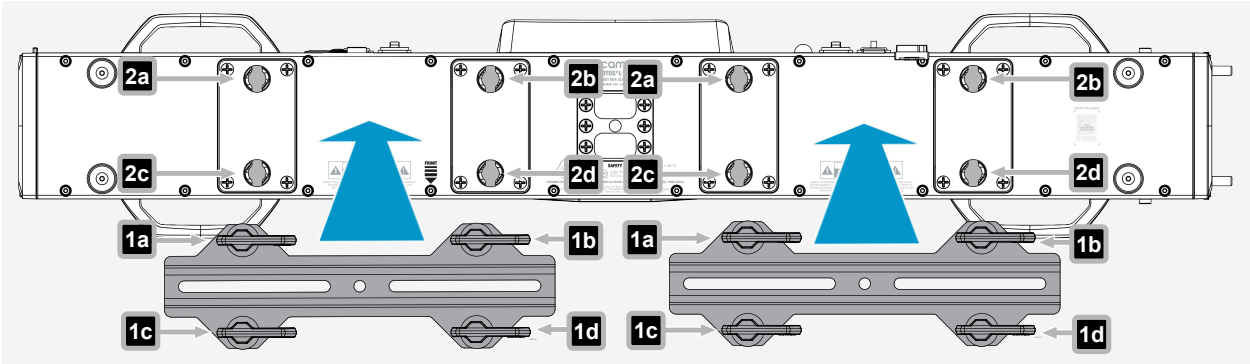

2 Richten Sie die Montagebolzen der Omega-Halterungen auf die Befestigungspunkte an der Unterseite des Geräts aus.

3 Stellen Sie sicher, dass die Vorsprünge an den Schrauben **1** in die Aussparungen der Befestigungspunkte **2** passen.

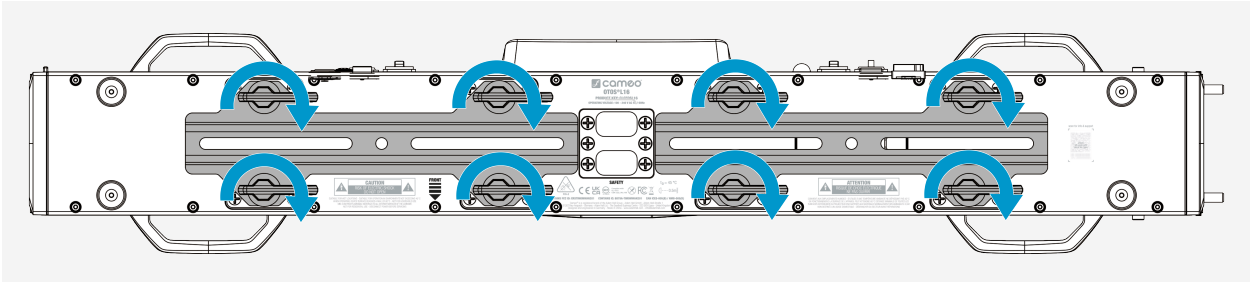

4 Drehen Sie die Klemmhebel im Uhrzeigersinn, bis sie fest sind.

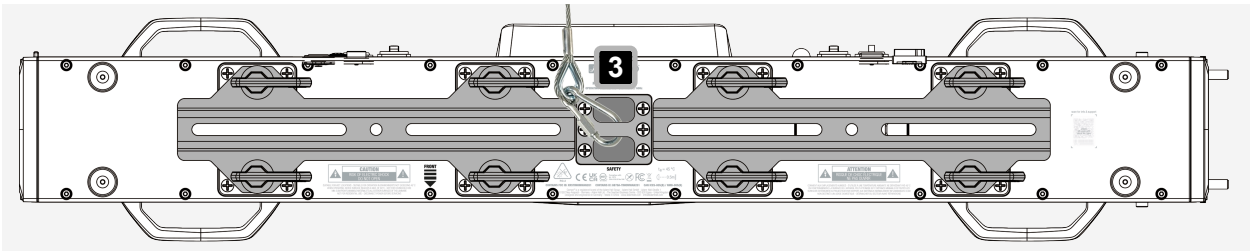

5 Befestigen Sie das Sicherheitskabel an der Befestigungsöse **3**.

Passende Traversenklemmen sind separat erhältlich.

9 BEDIENUNG

9.1 STROMVERSORGUNG

9.1.1 EIN- ODER AUSSCHALTEN DES GERÄTS

WARNUNG

Netzspannung

Gefahr eines Stromschlags

a. Verwenden Sie keine geknickten oder beschädigten Netzkabel.

HINWEIS

Beschädigung des Geräts

a. Stellen Sie sicher, dass die Spannung der Netzbuchse mit der Spannung des Geräts übereinstimmt.

b. Schließen Sie das Gerät nicht unter Last an.

1 Stecken Sie den Gerätestecker in das Gerät. Vergewissern Sie sich, dass der Bajonett-Steckverbinder richtig positioniert ist.

2 Drehen Sie den Bajonett-Steckverbinder im Uhrzeigersinn, um ihn zu verriegeln.

3 Stecken Sie den Netzstecker in die Netzbuchse.

⇨ Das Display schaltet sich ein, das Gerät fährt hoch und führt eine Abfolge von Bewegungen aus.

⇨ Nach ein paar Sekunden ist das Gerät betriebsbereit.

9.1.2 TRENNEN EINES NETZKABELS

HINWEIS

Beschädigung des Geräts

a. Stellen Sie sicher, dass die Spannung der Netzbuchse mit der Spannung des Geräts übereinstimmt.

b. Verwenden Sie ausschließlich die mitgelieferten Netzkabel oder die Original Neutrik powerCON® TRUE1 Kabel. Ansonsten darf das Gerät nicht unter Last ein- oder ausgesteckt werden.

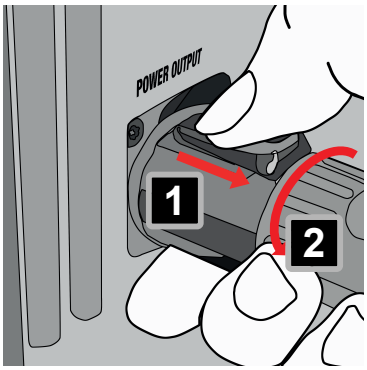

1 Trennen Sie den Netzstecker des Netzkabels von der Netzbuchse.

2 Ziehen Sie den Verriegelungshebel des Bajonett-Steckverbinders nach hinten und halten Sie ihn fest. 1

3 Drehen Sie den Bajonett-Steckverbinder gegen den Uhrzeigersinn. 2

4 Ziehen Sie den Bajonettsteckverbinder aus der Buchse.

9.2 GERÄTENAVIGATION

9.2.1 VERWENDUNG DES BEDIENFELDS

HINWEIS

Bedienfeld verschmutzt oder feucht

Funktionsbeeinträchtigung

a. Stellen Sie sicher, dass das Bedienfeld trocken und sauber ist.

b. Aktivieren Sie nach der Konfiguration des Geräts die Funktion **Autolock** in den Einstellungen.

BETRIEB MIT AKTIVIERTER AUTOLOCK-FUNKTION

Halten Sie ▲ und ▼ gleichzeitig etwa 5 Sekunden lang gedrückt, um das Gerät zu bedienen.

1 Drücken Sie **MENU** / ◀ , um das Hauptmenü aufzurufen.
2 Drücken Sie ▲ oder ▼ , um durch die Menüpunkte zu navigieren.
3 Drücken Sie **ENTER** / ▶ , um ein Untermenü aufzurufen oder den Wert eines Menüpunkts zu ändern.
4 Drücken Sie ▲ oder ▼ , um den Wert eines Menüpunkts zu ändern.
5 Drücken Sie **MENU** / ◀ , um zur nächsthöheren Menüebene oder zur Hauptanzeige zurückzukehren.

Der ausgewählte Menüpunkt erscheint als Header der neuen Ansicht, wie in diesem Beispiel zu sehen.

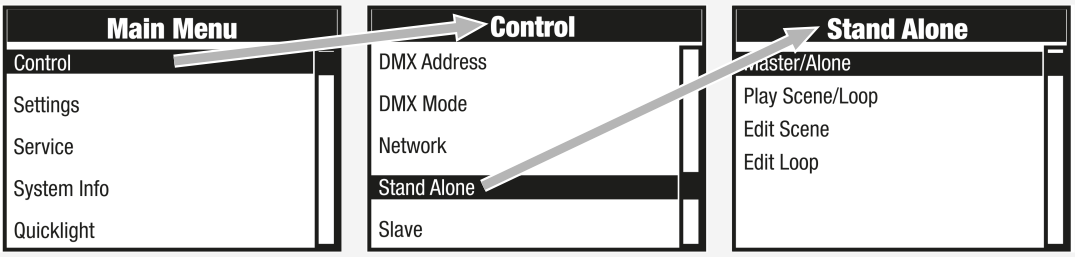

9.2.2 AUTOLOCK-FUNKTION AKTIVIEREN / DEAKTIVIEREN

Die Funktion **Autolock** verhindert Fehlfunktionen, die durch Feuchtigkeit oder Verschmutzungen am Bedienfeld verursacht werden können. Nachstehend finden Sie eine Anleitung zur Aktivierung der Autolock-Funktion.

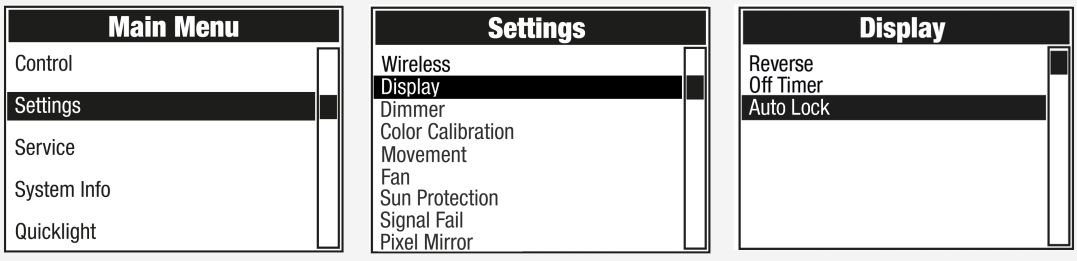

1 Wählen Sie im Hauptmenü **Settings**>**Display**>**Auto Lock**.
2 Nutzen Sie das Bedienfeld, um die Einstellungen anzupassen.

a) Wählen Sie **On after 60s** , um die Bedienelemente automatisch zu sperren, wenn 60 Sekunden lang keine Eingabe erfolgt.

b) Wählen Sie **Off** , um die Autolock.Funktion zu deaktivieren

3 Drücken Sie **ENTER** oder ▶ , um zu bestätigen.

9.2.3 VERWENDUNG DES AKKUBETRIEBENEN DISPLAYS

Das Gerät verfügt über ein akkubetriebenes Display. Das akkubetriebene Display ermöglicht es, ohne Netzanschluss auf die Einstellungen zuzugreifen und diese zu ändern.

ⓘ Bei Verwendung des akkubetriebenen Displays sind alle externen Bedienelemente des Geräts deaktiviert. Auf der Hauptanzeige wird angezeigt, dass kein Steuersignal vorhanden ist.

1 Halten Sie **MENU** / ◀ etwa 10 Sekunden lang gedrückt.

⇨ Das Display schaltet sich ein.

2 Nehmen Sie die erforderlichen Einstellungen vor.

9.3 GERÄTEKONFIGURATION

9.3.1 EINSTELLEN DER DMX-STARTADRESSE

⚠**WARNUNG!** Gefahr von Augenschäden. Sobald die DMX-Startadresse eingegeben wurde, kann sich das Gerät bei Vorhandensein eines DMX-Signals sofort einschalten und Blendung verursachen.

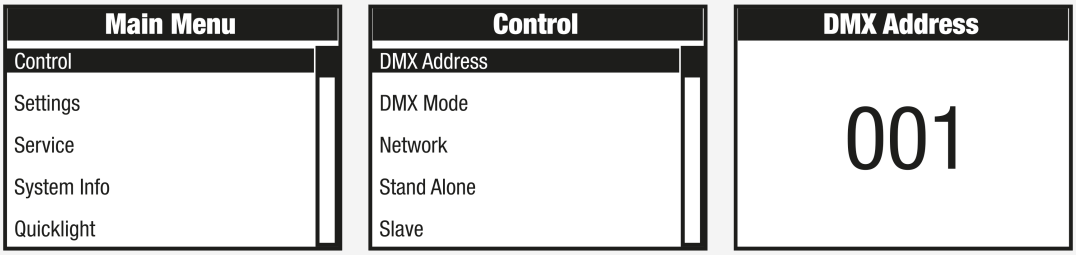

1 Wählen Sie im Hauptmenü **Control**>**DMX Address**.

2 Stellen Sie über das Bedienfeld die gewünschte DMX-Startadresse ein.

3 Drücken Sie **ENTER** oder ▶ , um zu bestätigen.

9.3.2 FESTLEGEN DER IP-ADRESSE

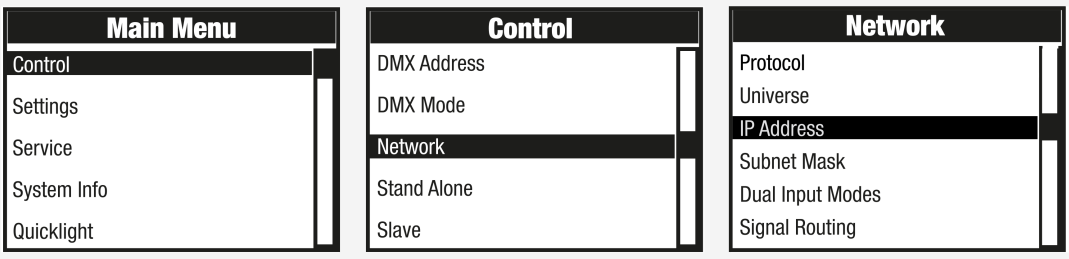

1 Wählen Sie im Hauptmenü **Control**>**Network**>**IP-Address**.

2 Verwenden Sie das Bedienfeld, um die Einstellungen Block für Block von links nach rechts anzupassen.
   a) Geben Sie die Werte für jeden Block ein.
   b) Bestätigen Sie, um zum nächsten Block zu gelangen.
3 Drücken Sie **ENTER** oder ▶ , um zu bestätigen.

9.3.3 FESTLEGEN DER SUBNETZMASKE

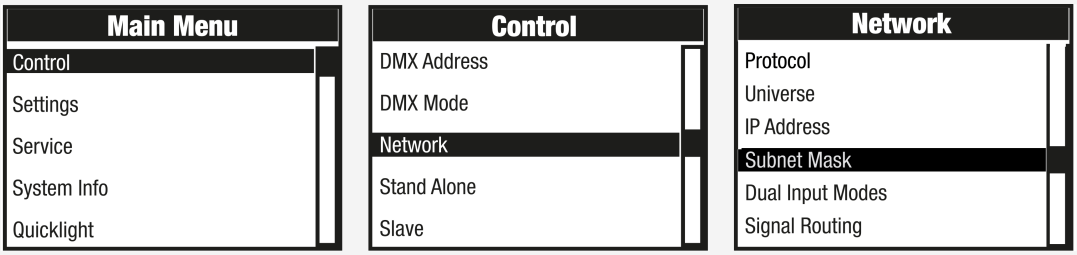

1 Wählen Sie im Hauptmenü **Control**>**Network**>**Subnet-Mask**.
2 Verwenden Sie das Bedienfeld, um die Einstellungen Block für Block von links nach rechts anzupassen.
   a) Geben Sie die Werte für jeden Block ein.
   b) Bestätigen Sie, um zum nächsten Block zu gelangen.
3 Drücken Sie **ENTER** oder ▶ , um zu bestätigen.

9.3.4 EINRICHTEN DES STANDALONE-MODUS

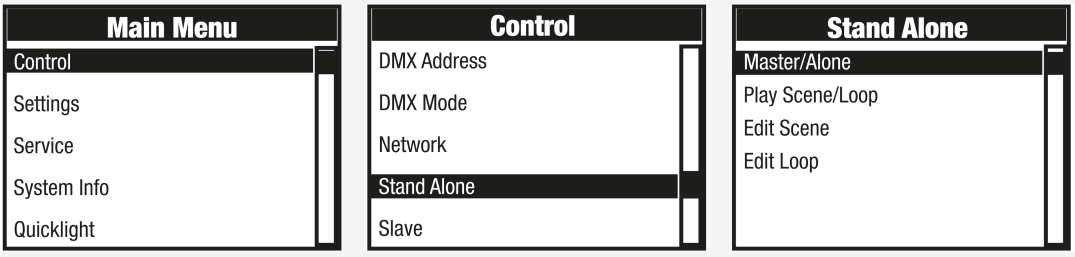

1 Wählen Sie im Hauptmenü **Control**>**Stand-Alone**.
2 Nutzen Sie das Bedienfeld, um die Einstellungen anzupassen.
   a) Wählen Sie **Master/Alone**>**Master** , um das Steuersignal via XLR an die Slave-Einheiten auszugeben.
   b) Wählen Sie **Master/Alone**>**Alone** , um die Ausgabe des Steuersignals zu deaktivieren.
   c) Wählen Sie **Play Scene/Loop**>**Play Scene** , um eine der acht verfügbaren Szenen (Scene 1–8) zu aktivieren.
   d) Wählen Sie **Play Scene/Loop**>**Play Loop** , um einen der acht verfügbaren Loops (Loop 1–8) zu aktivieren.
   e) Wählen Sie **Edit Scene** , um eine vorprogrammierte Szene individuell anzupassen.
   f) Wählen Sie **Edit Loop** , um einen vorprogrammierten Loop individuell anzupassen.

3 Drücken Sie **ENTER** oder ▶ , um zu bestätigen.

9.3.5 EINSTELLUNG DES SLAVE-MODUS

✓ Sie haben den Steuersignalausgang in der Master-Einheit aktiviert, indem Sie zu folgendem Menüpunkt navigiert sind: **Control**>**Stand Alone**>**Master/Alone**>**Master**.

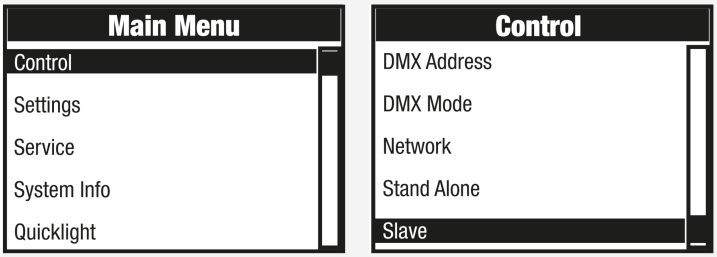

1 Wählen Sie im Hauptmenü **Control**>**Slave**.
2 Drücken Sie **ENTER** oder ▶ , um zu bestätigen.

9.3.6 KOPPLUNG EINES WIRELESS-DMX-RECEIVERS (EMPFÄNGER) MIT EINEM TRANSMITTER (SENDER)

✓ Sender und Empfänger befinden sich innerhalb desselben Funkreichweitenbereichs.

1 Wählen Sie im Menü des Empfängers **Settings**>**Wireless**>**Operation mode**>**Receive**
2 Wählen Sie im Menü des Empfängers **Settings**>**Wireless**>**Linking**>**Receive Reset**.
⇨ Der Empfänger ist nun bereit für die Kopplung und wartet auf eine Kopplungsanfrage.
3 Wählen Sie im Menü des Senders **Settings**>**Wireless**>**Operation mode**>**Transmit CRMX/G4/G3**.
4 Wählen Sie im Menü des Senders **Settings**>**Wireless**>**Linking**>**Link**.
⇨ Empfänger und Sender werden automatisch gekoppelt.
⇨ Die drahtlose DMX-Verbindung zwischen den Einheiten bleibt so lange bestehen, bis sie manuell getrennt wird.

ⓘ Wiederholen Sie die Schritte 1 und 2 für jeden Empfänger, den Sie mit einem einzelnen Sender verbinden möchten.

9.3.7 LINKING KEY

Ein **Linking Key** ist ein achtstelliger Zahlencode, der zum Koppeln von drahtlosen DMX-Sendern und -Empfängern in Leuchten verwendet wird. Der Zahlenschlüssel besteht immer aus genau acht Zeichen, und alle acht Stellen müssen ausgefüllt werden. Jede Stelle kann eine beliebige Ziffer zwischen 0 und 9 enthalten.

9.3.8 KOPPLUNG EINES WIRELESS-DMX-EMPFÄNGERS MIT EINEM SENDER VIA LINKING KEY

✓ Sender und Empfänger befinden sich innerhalb desselben Funkreichweitenbereichs.

1 Wählen Sie im Menü des Empfängers **Settings**>**Wireless**>**Operation mode**>**Receive.**
2 Wählen Sie im Menü des Empfängers **Settings**>**Wireless**>**Linking**>**Linking Key**.
3 Geben Sie den benutzerdefinierten `Linking Key` ein.

Sowohl am Sender als auch am Empfänger muss der gleiche Schlüssel eingestellt sein.

4 Wählen Sie im Menü des Senders **Settings**>**Wireless**>**Operation mode**>**Transmit CRMX/G4/G3**.
5 Wählen Sie im Menü des Senders **Settings**>**Wireless**>**Linking Key**.
6 Geben Sie den gleichen `Linking Key` ein wie am Empfänger.
   ⇨ Empfänger und Sender werden automatisch gekoppelt, sobald beide Geräte den gleichen **Linking Key**verwenden.
   ⇨ Die drahtlose DMX-Verbindung zwischen den Einheiten bleibt so lange bestehen, bis sie manuell getrennt wird.

Wiederholen Sie diesen Vorgang für jeden Empfänger, um mehrere Empfänger mit einem Sender zu koppeln (z. B. für den Master-Slave-Betrieb).

9.3.9 TRENNEN EINES WIRELESS-DMX-EMPFÄNGERS VON EINEM SENDER

Es gibt zwei Möglichkeiten, die drahtlose DMX-Verbindung zu trennen:

VERBINDUNG VOM EMPFÄNGER AUS TRENNEN

1 Wählen Sie auf dem als Empfänger konfigurierten Gerät **Reset** , um die bestehende Kopplung aufzuheben.
   ⇨ Der Empfänger ist nun entkoppelt und steht bei Bedarf für eine neue Kopplung bereit.

VERBINDUNG VOM SENDER AUS TRENNEN

2 Wählen Sie auf dem als Sender konfigurierten Gerät **Unlink** , um alle gekoppelten Empfänger vom Sender zu trennen.

Nach der Ausführung einer der beiden Optionen wird die drahtlose DMX-Verbindung vollständig getrennt. Die Geräte stellen keine automatische Verbindung her, es sei denn, sie werden erneut gekoppelt.

9.3.10 QUICKLIGHT KONFIGURIEREN

Erstellen Sie eine statische Lichtszene direkt auf dem Gerät, ohne einen externen Controller oder eine DMX-Konsole zu verwenden. Mit der Festlegung dieser Grundeinstellungen behält der **OTOS® LC12** die konfigurierte Position und Lichtleistung bei.

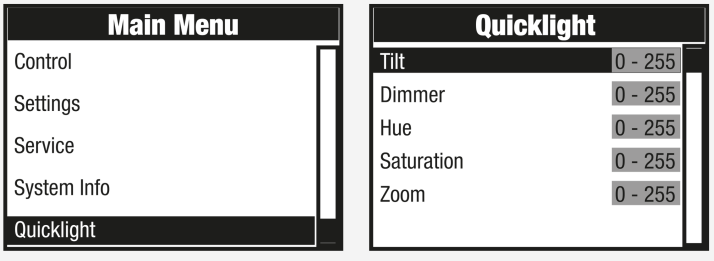

1 Wählen Sie im Hauptmenü **Quicklight**.
2 Nutzen Sie das Bedienfeld, um die Einstellungen anzupassen:
   a) **Tilt**: Wählen Sie einen Wert zwischen 0 und 255, um den vertikalen Winkel des Kopfes einzustellen (0 = unterste Position, 255 = oberste Position).

b) **Dimmer**: Wählen Sie einen Wert zwischen 0 und 255, um die Lichtintensität einzustellen (0 = aus, 255 = maximale Helligkeit).

c) **Hue**: Wählen Sie einen Wert zwischen 0 und 255, um die Grundfarbe festzulegen (0 = Startfarbe, 255 = Ende des Farbbereichs).

d) **Saturation**: Wählen Sie einen Wert zwischen 0 und 255, um die Farbsättigung anzupassen (0 = keine Farbsättigung, 255 = volle Sättigung).

e) **Zoom**: (Lichtkegelgröße) Wählen Sie einen Wert zwischen 0 und 255, um den Abstrahlwinkel einzustellen (0 = schmaler Strahl, 255 = breiter Strahl).

3 Drücken Sie **ENTER** oder ▶ , um zu bestätigen.

9.4 ÜBERSICHTEN HAUPTBILDSCHIRM

HINWEIS

Unterbrochenes Steuersignal

Die Funktionsfähigkeit des Geräts kann eingeschränkt sein oder vollständig ausfallen; dies wird durch das Blinken der Zeichen in der Mitte angezeigt.

a. Überprüfen Sie das Steuersignal und verbinden Sie erneut, um die Funktionsfähigkeit wiederherzustellen.

Das Blinken hört automatisch auf, sobald das Signal wiederhergestellt ist.

9.4.1 WIRELESS-DMX-STATUS

Das Display zeigt mithilfe unterschiedlicher Symbole den aktuellen Status der W-DMX-Funktionalität an. In der folgenden Legende werden die verschiedenen Zustände erläutert, die durch diese Symbole dargestellt werden.

- W-DMX deaktiviert
- W-DMX als Empfänger aktiviert; nicht gekoppelt
- W-DMX als Empfänger aktiviert und gekoppelt; der Sender ist ausgeschaltet oder befindet sich außer Reichweite
- W-DMX als Empfänger aktiviert und gekoppelt; kein DMX-Signal
- W-DMX als Empfänger aktiviert und gekoppelt; DMX-Signal vorhanden
- W-DMX als Sender aktiviert

9.4.2 HAUPTBILDSCHIRM: DMX-MODI / W-DMX-MODI

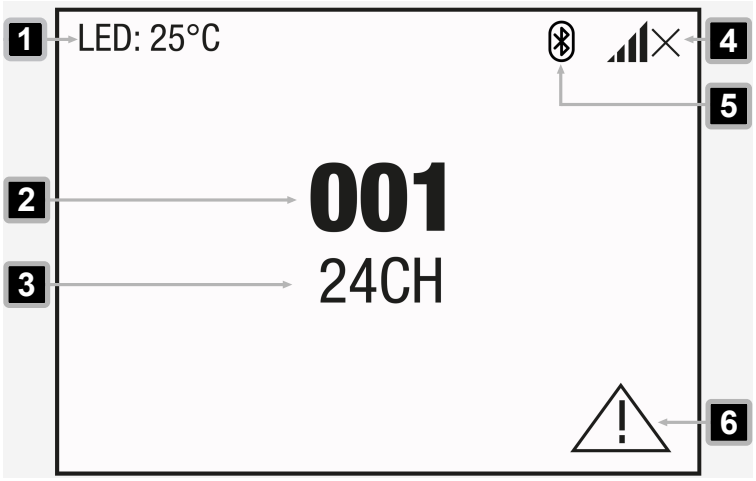

1 **LED Temperature** – Leuchtmitteltemperatur in °C oder °F.
Ändern Sie die angezeigte Temperatureinheit unter **System Info** > **Temperature**.

2 **DMX Start Address** – Gibt die eingestellte DMX -Startadresse an. Blinken: Signal unterbrochen (bei Betriebsmodi mit externer Steuerung).

3 **DMX Mode** – Zeigt den eingestellten DMX -Modus an (**24CH**, **25CH**, **42CH**, **48CH**, **54CH**, **126CH**, **175CH**). Blinken: Signal unterbrochen (bei Betriebsmodi mit externer Steuerung)

4 **Wireless DMX Status** – Zeigt den Status der drahtlosen DMX-Verbindung an. Mögliche Statusmeldungen finden Sie im Abschnitt „Wireless-DMX-Status“.

5 – Zeigt an, dass Bluetooth® aktiviert ist.

6 **Error Message** – Weist auf einen Fehler in einer oder mehreren Gerätekomponenten hin. Weitere Informationen zu aktuellen Fehlern finden Sie unter **System Info** > **Error Info**.

9.4.3 ÜBERSICHT ÜBER DEN ART-NET- + DMX-BETRIEBSMODUS

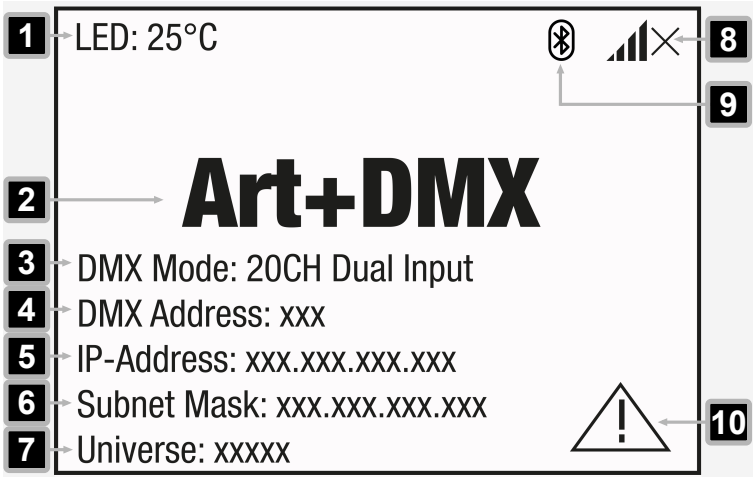

1 **LED Temperature** – Farbtemperatur in °C oder °F.

Ändern Sie die angezeigte Temperatureinheit unter **Systeminfo** > **Temperatur**.

2 **Status Control Protocol** – Zeigt das derzeit aktive Steuerungsprotokoll oder die Protokollkombination an (**Art-Net / sACN**, **Art+DMX**, **sACN+DMX**)

3 **DMX Mode** – Zeigt den eingestellten DMX -Modus an (**24CH**, **25CH**, **42CH**, **48CH**, **54CH**, **126CH**, **175CH**).

4 **DMX Address** – Zeigt die eingestellte DMX -Startadresse an.

5 **IP-Address** – Zeigt die eingestellte IP-Adresse an.

6 **Subnet Mask** – Zeigt die eingestellte Subnetzmaske an.

7 **Universe** – Zeigt das eingestellte Universe an.

8 **Wireless DMX Status** – Zeigt den Status der drahtlosen DMX-Verbindung an. Mögliche Statusmeldungen finden Sie im Abschnitt „Wireless-DMX-Status“.

9 ᛒ – Zeigt an, dass Bluetooth® aktiviert ist.

10 **Error Message** – Weist auf einen Fehler in einer oder mehreren Gerätekomponenten hin. Weitere Informationen zu aktuellen Fehlern finden Sie unter **System Info** > **Error Info**.

9.4.4 HAUPTBILDSCHIRM – STANDALONE-MODI

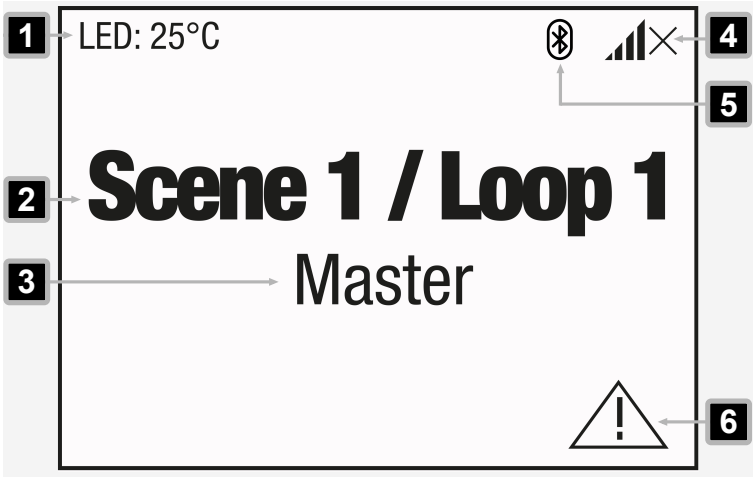

1 **LED Temperature** – Leuchtmitteltemperatur in °C oder °F.
Ändern Sie die angezeigte Temperatureinheit unter **System Info** > **Temperature**.

2 **Scene X / Loop X** – Ausgewählte Szene (1…8) und ausgewählter Loop (1…8).

3 **Stand-alone Operating Mode** – Zeigt den eingestellten Standalone-Betriebsmodus an (**Master**, **Einzelbetrieb**).

4 **Wireless DMX Status** – Zeigt den Status der drahtlosen DMX-Verbindung an. Mögliche Statusmeldungen finden Sie im Abschnitt „Wireless-DMX-Status“.

5 ᛒ – Zeigt an, dass Bluetooth® aktiviert ist.

6 **Error Message** – Weist auf einen Fehler in einer oder mehreren Gerätekomponenten hin. Weitere Informationen zu aktuellen Fehlern finden Sie unter **System Info** > **Error Info**.

9.4.5 HAUPTBILDSCHIRM – SLAVE-MODUS

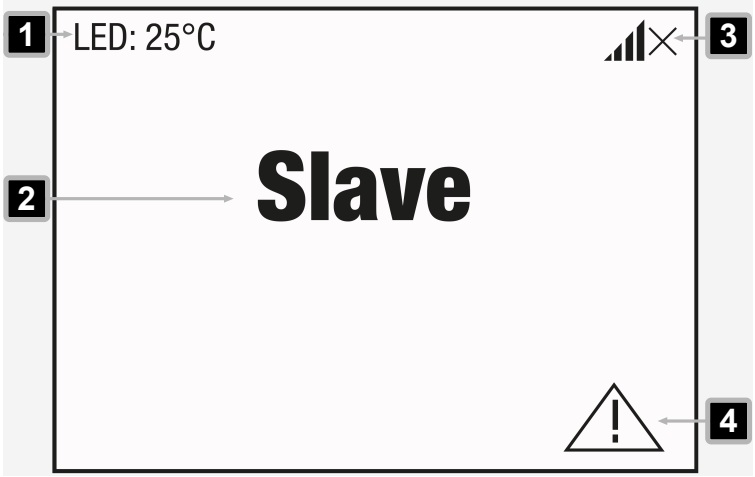

1 **LED Temperature** – Leuchtmitteltemperatur in °C oder °F.
Ändern Sie die angezeigte Temperatureinheit unter **System Info** > **Temperature**.

2 **Slave** – Zeigt den Betriebsmodus **Slave** an.

3 **Wireless DMX Status** – Zeigt den Status der drahtlosen DMX-Verbindung an. Mögliche Statusmeldungen finden Sie im Abschnitt „Wireless-DMX-Status“.

4 **Error Message** – Weist auf einen Fehler in einer oder mehreren Gerätekomponenten hin. Weitere Informationen zu aktuellen Fehlern finden Sie unter **System Info** > **Error Info**.

9.5 UNTERMENÜS

9.5.1 ÜBER DIE UNTERMENÜS

Ausführliche Erläuterungen zu allen Ebenen der Untermenüs finden Sie im visuellen Untermenü-Leitfaden. Am Anfang jedes Abschnitt findet sich eine Grafik, die seine genaue Position innerhalb der Menüstruktur veranschaulicht, gefolgt von Tabellen, in denen die verfügbaren Untermenüpunkte aufgeführt sind.

- *Die Funktionsbeschreibungen der Menüpunkte sind kursiv dargestellt* **1** *.*
  (Dies gilt für den letzten auswählbaren Menüpunkt in jeder Ebene.)
- Werkseinstellungen sind **fett** **2** hervorgehoben.

Beispiel:

Ebene 3	Ebene 4	Funktionsbeschreibung
State (Zustand)	On	*Aktiviert das WLAN-Modul* **1**
	Off **2**	*Deaktiviert das WLAN-Modul* **1**

9.5.2 KONTROLLMENÜ (CONTROL)

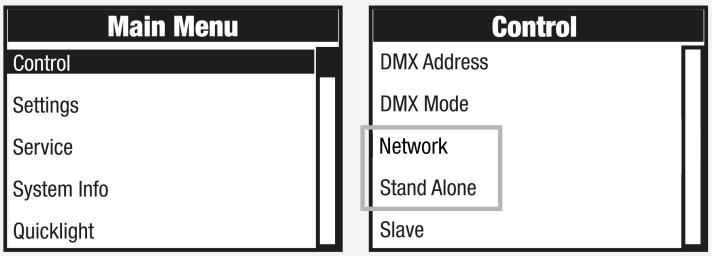

9.5.2.1 UNTERMENÜ VON „ART-NET“ UNTER „NETWORK“

Ebene 3	Ebene 4	Ebene 5 / *Funktionsbeschreibung*	
Protokoll	Art-Net	*Steuerung über* Art-Net	
	sACN	*Steuerung über* sACN	
Universe	Absolute Univ.	*Legt das absolute* Art-Net-*Universe*-fest	*Abhängig von Netzwerk, Subnetz und Universe*
	Net	*Legt das* Art-Net-*Netzwerk*fest	*Abhängig vom absoluten Universe*
	Subnetz	*Legt das* Art-Net-*Subnetz*fest	
	Universe	*Legt das* Art-Net-*Universe*fest	
IP Address	xxx.xxx.xxx.xxx	*Zum Festlegen der IP-Adresse*	
Subnet Mask	xxx.xxx.xxx.xxx	*Zum Festlegen der Subnetzmaske*	
Dual Input Modes	Pixel Address	*Zum Festlegen der Pixel-Startadresse auf einen Wert zwischen 001 und 4xx*	
	Signal Setup	Pixel via network	*Einstellung der Pixelsteuerung über das Netzwerk*
		Pixel via DMX	*Einstellung der Pixelsteuerung über* DMX
Signal Routing	Send to XLR	*Weiterleitung des Steuersignals an* XLR Out	
	Backup by XLR	*Steuerung via* XLR *mit Netzwerksignalunterbrechung*	
	Receive only	*Es besteht keine Verbindung zwischen dem Netzwerksignal und* XLR-*Anschlüssen*	

9.5.2.2 UNTERMENÜ VON „SACN“ UNTER „NETWORK“

Ebene 3	Ebene 4	Ebene 5 / *Funktionsbeschreibung*
Protokoll	Art-Net	*Steuerung über* Art-Net
	sACN	*Steuerung über* sACN
Universe	Absolute Univ.	*Zum Festlegen des* sACN *Universe*

Ebene 3	Ebene 4	Ebene 5 / *Funktionsbeschreibung*	
IP Address	xxx.xxx.xxx.xxx	*Zum Festlegen der IP-Adresse*	
Subnet Mask	xxx.xxx.xxx.xxx	*Zum Festlegen der Subnetzmaske*	
Dual Input Modes	Pixel Address	*Zum Festlegen der Pixel-Startadresse auf einen Wert zwischen 001 und 4xx*	
	Signal Setup	Pixel via network	*Einstellung der Pixelsteuerung über das Netzwerk*
		Pixel via DMX	*Einstellung der Pixelsteuerung über* DMX
Signal Routing	Send to XLR	*Weiterleitung des Steuersignals an* XLR Out	
	Backup by XLR	*Steuerung via* XLR *mit Netzwerksignalunterbrechung*	
	Receive only	*Es besteht keine Verbindung zwischen dem Netzwerksignal und* XLR-*Anschlüssen*	

9.5.2.3 UNTERMENÜ VON „STAND-ALONE“

Ebene 3	Ebene 4	Ebene 5 / Ebene 6 / *Funktionsbeschreibung*		
Master/Alone	Master	*Weiterleitung des Steuersignals via* DMX OUT		
	Alone	*Steuersignal wird nicht weitergeleitet*		
Play Scene/Loop	Scene	Scene 1 … 8	*Auswahl und Aktivierung der gewünschten Szene*	
	Loop	Loop 1 … 8	*Auswahl und Aktivierung des gewünschten Loops*	
Edit Scene	Scene 1 … 8	Tilt	*Individuelle Einstellung jeder Szene. Szenen werden durch Auswahl aktiviert.*	
		Dimmer		
		...		
Edit Loop	Loop 1 … 8	Step	1 … 8	*Auswahl von Schritt 1 … 8*
		t-Step	0s … 20min	*Einstellen der Schrittdauer*
		t-Fade	0s … 20min	*Einstellen der Überblendzeit*
		User Scene	1 … 8	*Auswahl von Szene 1 … 8*
		Skip Step	No / Yes	*Schritt überspringen: Nein/Ja*

9.5.3 EINSTELLUNGEN (SETTINGS)

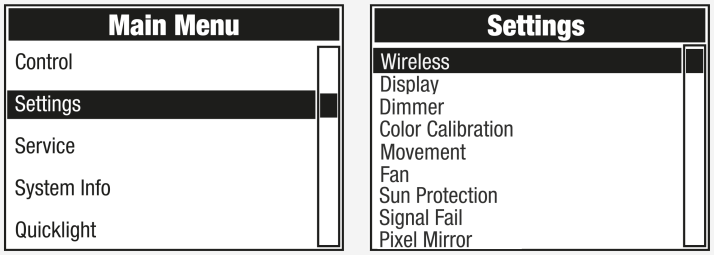

9.5.3.1 UNTERMENÜ VON „WIRELESS“

Ebene 3	Ebene 4		Ebene 5 / *Funktionsbeschreibung*	
State	On		*Funkmodul aktiviert*	
	Off		*Funkmodul deaktiviert*	
Operating Mode	**Receive**		*Funkmodul = Empfänger*	
	Transmit CRMX		*Funkmodul = Sender mit* CRMX *Sendestandard*	
	Transmit G4s		*Funkmodul = Sender mit* G4s *Sendestandard*	
	Transmit G3		*Funkmodul = Sender mit* G3 *Sendestandard*	
Linking	Mode Receive: Receive Reset		*Empfänger zurücksetzen und in Koppelbereitschaft versetzen*	
	Mode Transmit: Link		*Koppeln mit kompatiblen, koppelbereiten Drahtlos-Geräten*	
	Mode Transmit: Unlink		*Wireless*-DMX-*Verbindungen trennen und in Koppelbereitschaft versetzen*	
Linking Key	Linking Key		*Einstellen des Verbindungsschlüssels*	
	CRMX Mode ((nur verfügbar, wenn Betriebsmodus = Receive)		**CRMX**	*Empfangsstandard* = CRMX
			CRMX2	*Empfangsstandard* = CRMX2
	CRMX Universe		**A** … H	*Auswahl von* CRMX-*Universum A bis H*
Universe Metadata	RGB-Farbcode		Red Orange Yellow Green Cyan Blue Purple White	RGB-*Code für die farbliche Darstellung des Universums*
	Universe Name		*Eine 16-stellige Zeichenfolge mit einem frei wählbaren Namen, der das Universum identifiziert*	
Bluetooth	State	**On**	Bluetooth® *ist eingeschaltet*	

Ebene 3	Ebene 4		Ebene 5 / *Funktionsbeschreibung*
		Off	Bluetooth® *ist ausgeschaltet*
	Pin	**On**	PIN-*Abfrage aktiviert (***Werkseinstellung 081569***)*
		Off	PIN-*Abfragedeaktiviert*
Signal Routing	**Send to XLR**	*Weiterleitung des Eingangssignals an den* XLR-*Anschluss*	
	Backup by XLR	*Nutzung des Eingangssignals vom* XLR-*Anschluss, falls das Funksignal ausfällt*	
	Receive only	*Keine Verbindung zwischen dem Funksignal und den* XLR-*Anschlüssen*	

9.5.3.2 UNTERMENÜ VON „DISPLAY“

Ebene 3	Ebene 4	*Funktionsbeschreibung*
Reverse	On	*180°-Drehung des Displays (beispielsweise für die Deckenmontage)*
	Off (falls Auto nicht verfügbar ist)	*Keine Bildschirmdrehung*
	Auto	*Automatische Positionserkennung (stehend/Deckenmontage)*
Off Timer	Always On	*Permanent an*
	Off after 20s	*Schaltet sich nach etwa 20 Sekunden Inaktivität aus*
Autolock	On after 60s	*Bedienelemente werden nach ca. 60 Sekunden ohne Eingabe gesperrt (*LOCKED*). Entsperren: Drücken Sie die Taste* UP *und die Taste* DOWN *gleichzeitig für etwa 5 Sekunden.*
	Off	*Deaktivierung von* Autolock

9.5.3.3 UNTERMENÜ VON „DIMMER“

Ebene 3	Ebene 4	*Funktionsbeschreibung*
Curve (Dimmkurve)	**Linear**	*Die Lichtintensität steigt linear mit dem* DMX *-Wert an*
	Exponential	*Die Lichtintensität lässt sich im unteren* DMX *-Wertbereich fein und im oberen* DMX-*Wertbereich grob einstellen*
	Logarithmic	*Die Lichtintensität lässt sich im unteren* DMX *-Wertbereich grob und im oberen* DMX-*Wertbereich fein einstellen*
	S-Curve	*Die Lichtintensität lässt sich im unteren und oberen* DMX *-Wertbereich fein und im mittleren* DMX-*Wertbereich grob einstellen*

Ebene 3	Ebene 4	*Funktionsbeschreibung*
PMW Frequency	650Hz **1530Hz** 3600Hz 12kHz 18.9kHz 25kHz	*Auswählen der* LED-PWM-*Frequenz*
Response	**LED**	*Das Gerät reagiert sofort auf Änderungen des* DMX-*Wertes*
	Halogen	*Der Scheinwerfer verhält sich ähnlich einem Halogenscheinwerfer mit sanften Helligkeitsänderungen*
Redshift	Dim to Warm	*Simuliert die Farbdrift beim Dimmen eines Halogenscheinwerfers. Beim Dimmen des Scheinwerfers ändert sich die Farbtemperatur automatisch zu zunehmend wärmeren Weißtönen und Amber (und umgekehrt).*
	Off	*Funktion deaktiviert*

9.5.3.4 UNTERMENÜ VON „COLOUR CALIBRATION“

Ebene 3	Ebene 4	*Funktionsbeschreibung*
User	Red	*Individuelle Farbkalibrierung. Helligkeitseinstellung von Red, Green, Blue und Lime mit Werten von 0 bis 255*
	Green	
	Blue	
	...	
Smart	*Werkseinstellung*	

9.5.3.5 UNTERMENÜ VON „MOVEMENT“

Ebene 3	Ebene 4	*Funktionsbeschreibung*
Tilt Reverse	On	*Umkehrung der Tilt-Richtung*
	Off	*Keine Umkehrung der Tilt-Richtung*
Position Feedback	**On**	*Automatische Positionskorrektur aktiviert*
	Off	*Automatische Positionskorrektur deaktiviert*
Move in Black	On	*Blackout bei Kopfbewegung*
	Off	*Kein Blackout bei Kopfbewegung*
Silent Movement	On	*Verlangsamte Motorbewegungen für leiseren Betrieb*
	Off	*Funktion deaktiviert*

9.5.3.6 UNTERMENÜ VON „FAN“

Ebene 3	*Funktionsbeschreibung*
Auto	*Automatische Lüftersteuerung (steuert die Lüfter anhand des Dimmwerts und der Gerätetemperatur)*
Silent	*Deaktivierung der Lüfter*
Constant Low	*Konstant niedrige Lüftergeschwindigkeit bei reduzierter Helligkeit, falls notwendig*
Constant Mid	*Konstant mittlere Lüftergeschwindigkeit bei reduzierter Helligkeit, falls notwendig*
Constant High	*Konstant hohe Lüftergeschwindigkeit*

9.5.3.7 UNTERMENÜ VON „SUN PROTECTION“

Ebene 3	*Funktionsbeschreibung*
On	*Aktiviert Blackout und der Gerätekopf wird nach unten gerichtet*
Off	*Funktion deaktiviert*

9.5.3.8 UNTERMENÜ VON „SIGNAL FAIL“

Ebene 3	*Funktionsbeschreibung*
Hold	*Letzter Befehl wird gehalten*
Last Stand Alone	*Die zuletzt ausgewählte Standalone-Betriebsart wird aktiviert*
Fade to Black (10s)	*10 Sekunden Fade zu Blackout*
Blackout	*Aktiviert Blackout*
Full	*Schaltet bei Signalverlust auf volle Leistung*

9.5.3.9 UNTERMENÜ VON „PIXEL MIRROR“

Ebene 3	*Funktionsbeschreibung*
Off	*Funktion deaktiviert*
On	*Pixel spiegeln*

9.5.4 SERVICE-MENÜ (SERVICE)

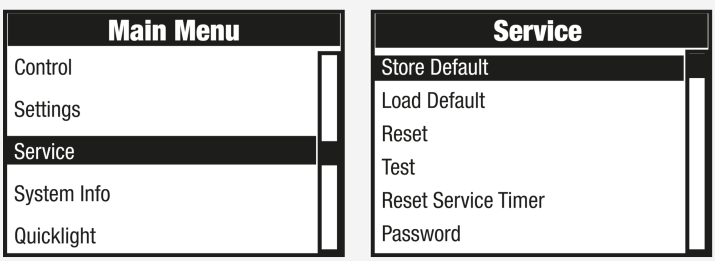

9.5.4.1 UNTERMENÜ DER SERVICEFUNKTION

Ebene 2	Ebene 3	Ebene 4	Ebene 5 / *Funktionsbeschreibung*	
Store Default	User A		*Alle aktuellen Einstellungen als Benutzer-Preset A speichern*	
	User B		*Alle aktuellen Einstellungen als Benutzer-Preset B speichern*	
	User C		*Alle aktuellen Einstellungen als Benutzer-Preset C speichern*	
Load Default	Factory		*Zurpcksetzen auf Werkseinstellungen*	
	User A		*Zurücksetzen auf User A Werte*	
	User B		*Zurücksetzen auf User B Werte*	
	User C		*Zurücksetzen auf User C Werte*	
Zurücksetzen	Head		*Motoren im Gerätekopf zurücksetzen*	
	All		*Alle Motoren zurücksetzen*	
Test	Test Sequence		*Voreingestellte Sequenz zum Testen aller Komponenten*	
	Stress Test		*Voreingestellte Sequenz zum Testen aller Komponenten unter Maximallast*	
	Motor Test		Tilt	*Ansteuerung aller Motoren einzeln mit Werten von 000 bis 255*
			Zoom	
			...	
Reset Service Timer	No		*Service-Betriebszeit nicht zurücksetzen*	
	Yes	Reset Now	*Service-Betriebszeit zurücksetzen*	
Password	*Nur für Service-Zwecke.*			

9.5.5 SYSTEMINFORMATIONEN (SYSTEM INFO)

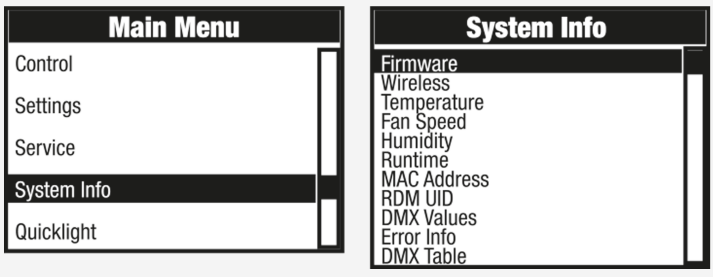

9.5.5.1 UNTERMENÜ VON „SYSTEM-INFO“

Ebene 2	Ebene 3 / Ebene 4 / *Funktionsbeschreibung*		
Firmware	DISP	vx.x.x	*Anzeige der Firmware-Version der entsprechenden Komponente*
	NET	vx.x.x	
	DRV	vx.x.x	

Ebene 2	Ebene 3 / Ebene 4 / *Funktionsbeschreibung*		
	...		
Wireless	Module	*Anzeige des Funkmoduls-Modells*	
	Device Name	OTOSLC12-xxxx	*Anzeige des Gerätenamens*
	Version	Hardware	*Hardware-Versionsnummer*
		Software	*Software-Versionsnummer*
	Link Quality	%	*Verbindungsqualität in Prozent*
	Data Source	None	*Informationen zur Datenquelle*
		DMX	
		Wireless Link	
		SPI	
		BLE	
	Status	Operational	*Statusinformationen*
		DMX Data	
		RDM Identify	
		RF Link	
		Link State	
Temperature	LED	xxx °C / °F	*Anzeige der Temperatur der entsprechenden Komponente*
	Base	xxx °C / °F	
	...		
	Temperature Unit	°C	*Einstellen der Temperatureinheit*
		°F	
Fan Speed	Fan X	*Anzeige der Drehzahl der entsprechenden Lüfter*	
	Fan Y		
	...		
Humidity	Head	x %	*Anzeige der relativen Luftfeuchtigkeit in Prozent*
	Base	X %	
Runtime	Total	xxxx h : xx m	*Gesamtbetriebszeit*
	Operation	xxxx h : xx m	*Nutzungsdauer*
	LED Total	xxxx h : xx m	*Betriebszeit des Leuchtmittels*
	Service	xxxx h : xx m	*Betriebszeit nach dem Zurücksetzen der Service-Betriebszeit*
MAC Address	xx:xx:xx:xx:xx:xx	*MAC-Adresse*	
RDM UID	RDM Unique Identifier		
DMX Values	*Anzeige der anliegenden* DMX-*Werte*		
Error Info	*Fehleranzeige im Fehlerfall*		
DMX Table	*Anzeige der Tabellen der* DMX-*Modi*		

10 WARTUNG

10.1 PRODUKTWARTUNG



VORSICHT

Netzspannung

Stromschlagrisiko

a. Bevor Sie Wartungsarbeiten am Gerät durchführen, trennen Sie das Gerät allpolig vom Netz.



HINWEIS

Beschädigung des Geräts und Verlust der Garantie

a. Verwenden Sie zur Reinigung keine Reinigungs- oder Desinfektionsmittel, Alkohol oder Mittel mit Scheuerwirkung.

Führen Sie die unten aufgeführten Wartungsmaßnahmen regelmäßig durch. Die Häufigkeit der Reinigung hängt von der Umgebung ab, in der Sie das Produkt verwenden. Feuchte oder schmutzige Umgebungen können zu erhöhter Verschmutzung und Abnutzung führen.

VISUELLE PRÜFUNG

Überprüfen Sie die folgenden Punkte, bevor Sie das Gerät in Betrieb nehmen.

- **⚠WARNUNG! Stromschlagrisiko.** Überprüfen Sie die Netzkabel auf Schäden oder Materialermüdung.
- Prüfen Sie alle Luftein- und -auslässe auf Schäden, Staub oder Schmutzablagerungen.
- Prüfen Sie alle äußeren Schrauben und Abdeckungen auf Korrosion, Schäden oder übermäßigen Verschleiß.
- Prüfen Sie alle Anschlüsse und Gummidichtungen auf Schäden, Staub oder Schmutzablagerungen.
- **⚠WARNUNG! Gefahr durch herabfallende Gegenstände.** Prüfen Sie, ob alle Schrauben, Befestigungselemente und Rigging-Punkte fest angezogen sind.

REINIGUNG

- Reinigen Sie die Oberfläche mit einem sauberen und feuchten Baumwolltuch. Wischen Sie jegliche überschüssige Feuchtigkeit ab.
- **HINWEIS! Verwenden Sie keine Druckluft.** Reinigen Sie alle Luftein- und -auslässe mit einem sauberen und feuchten, fusselfreien Baumwolltuch von Staub- und Schmutzablagerungen.
- Reinigen Sie alle Steckkontakte mit einem trockenen, fusselfreien Baumwolltuch von Staub und Schmutz.
- Reinigen Sie das Frontglas Ihres Cameo Lighting Geräts monatlich mit einem sauberen und feuchten, fusselfreien Baumwolltuch, das mit einer 1:1-Lösung aus Wasser und mildem Reinigungsmittel angefeuchtet wurde. Verwenden Sie keinen Alkohol, keine Lösungsmittel oder Scheuermittel.

GOBOS AUSWECHSELN

⚠VORSICHT! Die Gobos dürfen nur von qualifiziertem Servicepersonal ausgetauscht werden.

10.2 FIRMWARE-UPDATE



Aktualisieren Sie die Firmware Ihres Geräts mithilfe eines dedizierten Update-Setups.

Für den Update-Vorgang ist Folgendes erforderlich:

- CLUPDATER3
- USB-Stick (FAT32-formatiert)
- 5-poliges DMX-Kabel
- Update-Software, die hier heruntergeladen werden kann: *https://portal.adamhall.com/downloadcenter*

Wenden Sie sich an den Kundenservice von Adam Hall, um das Updater-Gerät zu bestellen. Eine detaillierte Anleitung zur Durchführung des Software-Updates finden Sie im Lieferumfang des Geräts.

10.3 LAGERUNG DES GERÄTS

Lagern Sie das Gerät ausschließlich in einer trockenen und sauberen Umgebung. Wenn Sie die einzelnen Komponenten des Geräts aufbewahren, verwenden Sie spezielle Schutzabdeckungen, Taschen und Cases. Dieses Zubehör für Ihr Produkt finden Sie im Adam Hall Shop (https://www.adamhall.com/shop)

11 REPARATUR



VORSICHT

Führen Sie keine Reparaturen am Gerät durch.

a. Reparaturarbeiten dürfen nur von Fachpersonal durchgeführt werden, das vom Hersteller autorisiert wurde.

b. Wenn Ihr Gerät beschädigt ist oder gewartet werden muss, wenden Sie sich an den Kundenservice von Adam Hall.

12 ENTSORGUNG

12.1 ENTSORGUNG DER VERPACKUNG



1. Sie können die Verpackung mit den üblichen Entsorgungsmethoden dem Wertstoffkreislauf zuführen.
2. Trennen Sie die Verpackung in Übereinstimmung mit den in Ihrem Land geltenden Entsorgungsgesetzen und Recyclingvorschriften.

12.2 GERÄTEENTSORGUNG



1. Dieses Gerät unterliegt der Europäischen Richtlinie über Elektro- und Elektronik-Altgeräte in ihrer geänderten Fassung. WEEE-Richtlinie über Elektro- und Elektronik-Altgeräte. Alte Geräte gehören nicht in den Hausmüll. Das Altgerät muss über ein zugelassenes Entsorgungsunternehmen oder eine kommunale Entsorgungseinrichtung entsorgt werden. Beachten Sie die in Ihrem Land geltenden Vorschriften.
2. Beachten Sie alle in Ihrem Land geltenden Gesetze zur Abfallbeseitigung.
3. Als Privatkunde können Sie sich beim Verkäufer des Produkts oder bei den zuständigen regionalen Behörden über umweltfreundliche Entsorgungsmöglichkeiten informieren.
4. Einzelhändler sind oft gesetzlich verpflichtet, Artikel kostenlos zurückzunehmen.
5. Altgeräte, die Schadstoffe enthalten, sind mit dem Symbol einer durchgekreuzten Mülltonne gekennzeichnet.
6. Aktuelle Informationen über die Sammelquote finden Sie auf der folgenden Website: *https://environment.ec.europa.eu/*. Geben Sie den folgenden Begriff so in die Suchleiste ein: waste-electrical-and-electronic-equipment-weee.

OTOS® LC12

LED Wash-Moving Head

DMX CONTROL TABLE



NOTICE

EN: After the adjustments have been made, set the value to 000 to avoid disturbance by endless function call.

DE: Nachdem die Einstellungen vorgenommen wurden, stellen Sie den Wert auf 000 ein, um Störungen durch endlosen Funktionsaufruf zu vermeiden.

FR: Une fois les ajustements effectués, réglez la valeur sur 000 pour éviter les perturbations par appel de fonction sans fin.

ES: Después de realizar los ajustes, establezca el valor en 000 para evitar perturbaciones mediante una llamada de función sin fin.

PL: Po dokonaniu ustawień ustaw wartość na 000, aby uniknąć zakłóceń przez niekończące się wywołanie funkcji.

IT: Dopo aver effettuato le regolazioni, impostare il valore su 000 per evitare disturbi causati da una chiamata a funzione infinita.

25CH Effect	24CH Wash	48CH Pattern			
Channel	**Channel**	**Channel**	**Function**	**Values**	
1	1	1	Tilt All	000 - 255	0 % ... 100 %
2	2	2	Tilt fine All	000 - 255	
3		3	Tilt Pattern	000 - 005	Off
				006 - 026	1
				027 - 047	2
				048 - 068	3
				069 - 089	4
				090 - 110	5
				111 - 131	6
				132 - 152	7
				153 - 173	8
				174 - 194	9
				195 - 215	10
				216 - 236	11
				237 - 255	12
4		4	Tilt Pattern Size	000 - 255	Small to big
5		5	Tilt Pattern Speed	000 - 000	Off
				001 - 127	Pattern speed fast to slow
				128 - 128	Pattern speed stop
				129 - 255	Pattern speed slow to fast (backwards)
6	3	6	Dimmer	000 - 255	0 % ... 100 %
7	4	7	Dimmer fine	000 - 255	
				000 - 005	Open

OTOS® LC12

LED Wash-Moving Head

DMX CONTROL TABLE

8	5	8	Strobe	006	-	010	Closed
				011	-	022	Ramp up/down slow to fast
				023	-	033	Ramp up/down random slow to fast
				034	-	045	Ramp up slow to fast
				046	-	056	Ramp up random slow to fast
				057	-	068	Ramp down slow to fast
				069	-	079	Ramp down random slow to fast
				080	-	102	Random strobe effect slow to fast
				103	-	127	Strobe break effect 5 s ... 1 s (short burst with break)
				128	-	250	Strobe slow to fast (< 1 Hz to 20 Hz)
				251	-	255	Open
9	6	9	Red	000	-	255	0 % ... 100 %
	7	10	Red fine	000	-	255	
10	8	11	Green	000	-	255	0 % ... 100 %
	9	12	Green fine	000	-	255	
11	10	13	Blue	000	-	255	0 % ... 100 %
	11	14	Blue fine	000	-	255	
12	12	15	Lime	000	-	255	0 % ... 100 %
	13	16	Lime fine	000	-	255	
	14	17	Color Temperature (affects Color Mixing)	000	-	005	Off
				006	-	006	Warm White
				007	-	046	Warm White to 2700 K
				047	-	047	Bulb White (2700 K)
				048	-	087	2700 K to 3200 K
				088	-	088	Halogen White (3200 K)
				089	-	128	3200 K to 4000 K
				129	-	129	Neutral White (4000 K)
				130	-	169	4000 K to 5600 K
				170	-	170	Studio White (5600 K)
				171	-	210	5600 K to 6500 K
				211	-	211	Daylight White (6500 K)
				212	-	251	6500 K to Cold White
				252	-	255	Cold White
	15	18	Tint (affects Color Temperature)	000	-	000	Off
				001	-	127	Magenta -> neutral
				128	-	128	Neutral
				129	-	255	Neutral -> green
				000	-	005	No function
				006	-	009	46 Dark Magenta
				010	-	013	29 Plasa Red
				014	-	017	26 Bright Red
				018	-	021	127 Smokey Pink
				022	-	025	36 Medium Pink
				026	-	029	19 Fire

OTOS® LC12

LED Wash-Moving Head

DMX CONTROL TABLE

				030	-	033	135 Deep Golden Amber
				034	-	037	778 Millennium Gold
				038	-	041	21 Gold Amber
				042	-	045	157 Pink
				046	-	049	110 Middle Rose
				050	-	053	109 Light Salmon
				054	-	057	35 Light Pink
				058	-	061	134 Golden Amber
				062	-	065	17 Surprise Peach
				066	-	069	746 Brown
				070	-	073	105 Orange
				074	-	077	20 Medium Amber
				078	-	081	768 Egg Yolk Yellow
				082	-	085	15 Deep Straw
				086	-	089	767 Nectarine
				090	-	093	101 Yellow
				094	-	097	100 Spring Yellow
			Color Presets	098	-	101	88 Lime Green
	16	**19**	(override Color Mixing &	102	-	105	121 LEE Green
			Color Temperature)	106	-	109	738 Jas Green
				110	-	113	89 Moss Green
				114	-	117	139 Primary Green
				118	-	121	124 Dark Green
				122	-	125	323 Jade
				126	-	129	354 Special Steel Blue
				130	-	133	116 Medium Blue-Green
				134	-	137	183 Moonlight Blue
				138	-	141	132 Medium Blue
				142	-	145	119 Dark Blue
				146	-	149	716 Mikkel Blue
				150	-	153	71 Tokyo Blue
				154	-	157	181 Congo Blue
				158	-	161	799 Special KH Lavender
				162	-	165	707 Ultimate Violet
				166	-	169	343 Special Medium Lavender
				170	-	173	798 Chrysalis Pink
				174	-	177	701 Provence
				178	-	181	797 Deep Purple
				182	-	185	48 Rose Purple
				186	-	189	345 Fuchsia Pink
				190	-	193	795 Magical Magenta
				194	-	197	128 Bright Pink
				198	-	201	2 Rose Pink
				202	-	255	No function
				000	-	005	0 s (Off)

OTOS® LC12

LED Wash-Moving Head

DMX CONTROL TABLE

	17	20	Color Crossfade (affects HSI, CCT and Color Presets)	006	-	105	0.1 s ... 10 s (0.1 s steps)
				106	-	214	11 s ... 119 s (1 s steps)
				215	-	244	2 m ... 4 m 50 s (10 s steps)
				245	-	255	5 m ... 15 m (1 m steps)
13	18	21	Line Dimmer	000	-	255	0 % ... 100 %
14	19	22	Line Strobe	000	-	005	Open
				006	-	010	Closed
				011	-	022	Ramp up/down slow to fast
				023	-	033	Ramp up/down random slow to fast
				034	-	045	Ramp up slow to fast
				046	-	056	Ramp up random slow to fast
				057	-	068	Ramp down slow to fast
				069	-	079	Ramp down random slow to fast
				080	-	102	Random strobe effect slow to fast
				103	-	127	Strobe break effect 5 s to 1 s (short burst with break)
				128	-	250	Strobe slow to fast (< 1 Hz to 20 Hz)
				251	-	255	Open
15	20	23	Line Red	000	-	255	0 % ... 100 %
16	21	24	Line Green	000	-	255	0 % ... 100 %
17	22	25	Line Blue	000	-	255	0 % ... 100 %
18		26	Line Pattern Selection	000	-	005	Off
				006	-	026	1
				027	-	047	2
				048	-	068	3
				069	-	089	4
				090	-	110	5
				111	-	131	6
				132	-	152	7
				153	-	173	8
				174	-	194	9
				195	-	215	10
				216	-	236	11
				237	-	255	12
19		27	Line Pattern Speed	000	-	000	Off
				001	-	063	Line pattern speed slow to fast (chase)
				064	-	064	Line pattern stop
				065	-	127	Line pattern speed fast to slow (chase) (backwards)
				128	-	191	Line pattern speed slow to fast (fade)
				192	-	192	Line pattern stop
				193	-	255	Line pattern speed fast to slow (fade) (backwards)
				000	-	005	Off
				006	-	026	1

OTOS® LC12

LED Wash-Moving Head

DMX CONTROL TABLE

20		28	Pattern Selection	027	-	047	2
				048	-	068	3
				069	-	089	4
				090	-	110	5
				111	-	131	6
				132	-	152	7
				153	-	173	8
				174	-	194	9
				195	-	215	10
				216	-	236	11
				237	-	255	12
21		29	Pattern Speed	000	-	000	Off
				001	-	063	Pattern speed slow to fast (chase)
				064	-	064	Pattern stop
				065	-	127	Pattern speed fast to slow (chase) (backwards)
				128	-	191	Pattern speed slow to fast (fade)
				192	-	192	Pattern stop
				193	-	255	Pattern speed fast to slow (fade) (backwards)
		30	Background Dimmer	000	-	255	0 % ... 100 %
		31	Background Dimmer fine	000	-	255	
		32	Background Strobe	000	-	005	Open
				006	-	010	Closed
				011	-	022	Ramp up/down slow to fast
				023	-	033	Ramp up/down random slow to fast
				034	-	045	Ramp up slow to fast
				046	-	056	Ramp up random slow to fast
				057	-	068	Ramp down slow to fast
				069	-	079	Ramp down random slow to fast
				080	-	102	Random strobe effect slow to fast
				103	-	127	Strobe break effect 5 s to 1 s (short burst with break)
				128	-	250	Strobe slow to fast (< 1 Hz to 20 Hz)
				251	-	255	Open
		33	Background Red	000	-	255	0 % ... 100 %
		34	Background Red fine	000	-	255	
		35	Background Green	000	-	255	0 % ... 100 %
		36	Background Green fine	000	-	255	
		37	Background Blue	000	-	255	0 % ... 100 %
		38	Background Blue fine	000	-	255	
		39	Background Lime	000	-	255	0 % ... 100 %
		40	Background Lime fine	000	-	255	
				000	-	005	Off

OTOS® LC12

LED Wash-Moving Head

DMX CONTROL TABLE

		41	Background Color Temperature (affects Background Color Mixing)	006	-	006	Warm White
				007	-	046	Warm White to 2700 K
				047	-	047	Bulb White (2700 K)
				048	-	087	2700 K to 3200 K
				088	-	088	Halogen White (3200 K)
				089	-	128	3200 K to 4000 K
				129	-	129	Neutral White (4000 K)
				130	-	169	4000 K to 5600 K
				170	-	170	Studio White (5600 K)
				171	-	210	5600 K to 6500 K
				211	-	211	Daylight White (6500 K)
				212	-	251	6500 K to Cold White
				252	-	255	Cold White
		42	Background Tint (affects Background Color Temperature)	000	-	000	Off
				001	-	127	Magenta -> neutral
				128	-	128	Neutral
				129	-	255	Neutral -> green
		43	Background Color Presets (override Background Color Mixing & Color Temperature)	000	-	005	No function
				006	-	009	46 Dark Magenta
				010	-	013	29 Plasa Red
				014	-	017	26 Bright Red
				018	-	021	127 Smokey Pink
				022	-	025	36 Medium Pink
				026	-	029	19 Fire
				030	-	033	135 Deep Golden Amber
				034	-	037	778 Millennium Gold
				038	-	041	21 Gold Amber
				042	-	045	157 Pink
				046	-	049	110 Middle Rose
				050	-	053	109 Light Salmon
				054	-	057	35 Light Pink
				058	-	061	134 Golden Amber
				062	-	065	17 Surprise Peach
				066	-	069	746 Brown
				070	-	073	105 Orange
				074	-	077	20 Medium Amber
				078	-	081	768 Egg Yolk Yellow
				082	-	085	15 Deep Straw
				086	-	089	767 Nectarine
				090	-	093	101 Yellow
				094	-	097	100 Spring Yellow
				098	-	101	88 Lime Green
				102	-	105	121 LEE Green
				106	-	109	738 Jas Green
				110	-	113	89 Moss Green

OTOS® LC12

LED Wash-Moving Head

DMX CONTROL TABLE

				114	- 117	139 Primary Green
				118	- 121	124 Dark Green
				122	- 125	323 Jade
				126	- 129	354 Special Steel Blue
				130	- 133	116 Medium Blue-Green
				134	- 137	183 Moonlight Blue
				138	- 141	132 Medium Blue
				142	- 145	119 Dark Blue
				146	- 149	716 Mikkel Blue
				150	- 153	71 Tokyo Blue
				154	- 157	181 Congo Blue
				158	- 161	799 Special KH Lavender
				162	- 165	707 Ultimate Violet
				166	- 169	343 Special Medium Lavender
				170	- 173	798 Chrysalis Pink
				174	- 177	701 Provence
				178	- 181	797 Deep Purple
				182	- 185	48 Rose Purple
				186	- 189	345 Fuchsia Pink
				190	- 193	795 Magical Magenta
				194	- 197	128 Bright Pink
				198	- 201	2 Rose Pink
				202	- 255	No function
		44	Background Color Crossfade (affects Background HSI, CCT and Color Presets)	000	- 005	0 s (Off)
				006	- 105	0,1s ... 10 s (0,1 s steps)
				106	- 214	11 s ... 119s (1s steps)
				215	- 244	2 m ... 4 m 50 s (10 s steps)
				245	- 255	5 m ... 15 m (1 m steps)
22	23	45	Zoom	000	- 255	Narrow to wide
23		46	Zoom Pattern	000	- 005	Off
				006	- 026	1
				027	- 047	2
				048	- 068	3
				069	- 089	4
				090	- 110	5
				111	- 131	6
				132	- 152	7
				153	- 173	8
				174	- 194	9
				195	- 215	10
				216	- 236	11
				237	- 255	12
24		47	Zoom Pattern Speed	000	- 000	Off
				001	- 127	Pattern speed fast to slow
				128	- 128	Pattern speed stop

OTOS® LC12

LED Wash-Moving Head

DMX CONTROL TABLE

				129	-	255	Pattern speed slow to fast (backwards)
25	24	48	Device settings (hold value for 3 seconds)	000	-	005	No function
				006	-	007	Blackout while tilt moving on
				008	-	009	Blackout while tilt moving off
				010	-	013	No function
				014	-	015	Sun Protection On
				016	-	017	Sun Protection Off
				018	-	019	Sleep mode on
				020	-	021	Sleep mode off/wake up
				022	-	024	No function
				025	-	025	Record user scene 1
				026	-	026	Record user scene 2
				027	-	027	Record user scene 3
				028	-	028	Record user scene 4
				029	-	029	Record user scene 5
				030	-	030	Record user scene 6
				031	-	031	Record user scene 7
				032	-	032	Record user scene 8
				033	-	045	No function
				046	-	047	Invert tilt on
				048	-	049	Invert tilt off
				050	-	057	No function
				058	-	059	Pixel mirroring off
				060	-	065	Pixel mirroring on
				066	-	073	No function
				074	-	075	Dimmer response LED
				076	-	077	Dimmer response halogen
				078	-	081	No function
				082	-	083	DTW (redshift) on
				084	-	085	DTW (redshift) off
				086	-	093	No function
				094	-	095	Silent movement on
				096	-	097	Silent movement off
				098	-	099	Fan auto
				100	-	101	Fan off
				102	-	103	Fan constant low
				104	-	105	Fan constant medium
				106	-	107	Fan constant high
				108	-	119	No function
				120	-	121	PWM 1 (650 Hz)
				122	-	123	PWM 2 (1530 Hz)
				124	-	125	PWM 3 (3600 Hz)
				126	-	127	PWM 4 (12000 Hz)
				128	-	129	PWM 5 (18900 Hz)
				130	-	131	PWM 6 (25000 Hz)

OTOS® LC12

LED Wash-Moving Head

DMX CONTROL TABLE

				132	- 135	No function
				136	- 137	User calibration
				138	- 139	Smart calibration
				140	- 141	Display always on
				142	- 143	Display off after 20 s
				144	- 163	No function
				164	- 165	Dimmer curve linear
				166	- 167	Dimmer curve exponential
				168	- 169	Dimmer curve logarithmic
				170	- 171	Dimmer curve S-curve
				172	- 221	No function
				222	- 223	No function
				224	- 233	No function
				234	- 235	Reset head
				236	- 237	Reset all
				238	- 239	No function
				240	- 241	Load factory defaults
				242	- 243	No function
				244	- 245	Load user default A
				246	- 247	Load user default B
				248	- 249	Load user default C
				250	- 255	No function

126CH Pixel	175CH Pixel Full	42CH Dual Input				
Channel	**Channel**	**Channel**	**Function**	**Values**		
1	1	1	Tilt 1	000	- 255	0 % ... 100 %
2	2	2	Tilt fine 1	000	- 255	
3	3	3	Tilt 2	000	- 255	0 % ... 100 %
4	4	4	Tilt fine 2	000	- 255	
5	5	5	Tilt 3	000	- 255	0 % ... 100 %
6	6	6	Tilt fine 3	000	- 255	
7	7	7	Tilt 4	000	- 255	0 % ... 100 %
8	8	8	Tilt fine 4	000	- 255	
9	9	9	Tilt 5	000	- 255	0 % ... 100 %
10	10	10	Tilt fine 5	000	- 255	
11	11	11	Tilt 6	000	- 255	0 % ... 100 %
12	12	12	Tilt fine 6	000	- 255	
13	13	13	Tilt 7	000	- 255	0 % ... 100 %
14	14	14	Tilt fine 7	000	- 255	
15	15	15	Tilt 8	000	- 255	0 % ... 100 %
16	16	16	Tilt fine 8	000	- 255	
17	17	17	Tilt 9	000	- 255	0 % ... 100 %

OTOS® LC12

LED Wash-Moving Head

DMX CONTROL TABLE

18	18	18	Tilt fine 9	000 - 255	0 % ... 100 %
19	19	19	Tilt 10	000 - 255	0 % ... 100 %
20	20	20	Tilt fine 10	000 - 255	0 % ... 100 %
21	21	21	Tilt 11	000 - 255	0 % ... 100 %
22	22	22	Tilt fine 11	000 - 255	
23	23	23	Tilt 12	000 - 255	0 % ... 100 %
24	24	24	Tilt fine 12	000 - 255	
25	25	25	Dimmer	000 - 255	0 % ... 100 %
26	26	26	Dimmer fine	000 - 255	
27	27	27	Strobe	000 - 005	Open
				006 - 010	Closed
				011 - 022	Ramp up/down slow to fast
				023 - 033	Ramp up/down random slow to fast
				034 - 045	Ramp up slow to fast
				046 - 056	Ramp up random slow to fast
				057 - 068	Ramp down slow to fast
				069 - 079	Ramp down random slow to fast
				080 - 102	Random strobe effect slow to fast
				103 - 127	Strobe break effect 5 s to 1 s (short burst with break)
				128 - 250	Strobe slow to fast (< 1 Hz to 20 Hz)
				251 - 255	Open
	28		Red	000 - 255	0 % ... 100 %
	29		Red fine	000 - 255	
	30		Green	000 - 255	0 % ... 100 %
	31		Green fine	000 - 255	
	32		Blue	000 - 255	0 % ... 100 %
	33		Blue fine	000 - 255	
	34		Lime	000 - 255	0 % ... 100 %
	35		Lime fine	000 - 255	
	36		Color Temperature (affects Color Mixing)	000 - 005	Off
				006 - 006	Warm White
				007 - 046	Warm White to 2700 K
				047 - 047	Bulb White (2700 K)
				048 - 087	2700 K to 3200 K
				088 - 088	Halogen White (3200 K)
				089 - 128	3200 K to 4000 K
				129 - 129	Neutral White (4000 K)
				130 - 169	4000 K to 5600 K
				170 - 170	Studio White (5600 K)
				171 - 210	5600 K to 6500 K
				211 - 211	Daylight White (6500 K)
				212 - 251	6500 K to Cold White
				252 - 255	Cold White
			Tint	000 - 000	Off

OTOS® LC12

LED Wash-Moving Head

DMX CONTROL TABLE

	37		Tilt (affects Color Temperature)	001	-	127	Magenta -> neutral
				128	-	128	Neutral
				129	-	255	Neutral -> green
28	38	28	Line Dimmer	000	-	255	0 % ... 100 %
29	39	29	Line Strobe	000	-	005	Open
				006	-	010	Closed
				011	-	022	Ramp up/down slow to fast
				023	-	033	Ramp up/down random slow to fast
				034	-	045	Ramp up slow to fast
				046	-	056	Ramp up random slow to fast
				057	-	068	Ramp down slow to fast
				069	-	079	Ramp down random slow to fast
				080	-	102	Random strobe effect slow to fast
				103	-	127	Strobe break effect 5 s to 1 s (short burst with break)
				128	-	250	Strobe slow to fast (<1 Hz to 20 Hz)
				251	-	255	Open
	40		Line Red	000	-	255	0 % ... 100 %
	41		Line Green	000	-	255	0 % ... 100 %
	42		Line Blue	000	-	255	0 % ... 100 %
30	43	30	Zoom 1	000	-	255	Narrow to wide
31	44	31	Zoom 2	000	-	255	Narrow to wide
32	45	32	Zoom 3	000	-	255	Narrow to wide
33	46	33	Zoom 4	000	-	255	Narrow to wide
34	47	34	Zoom 5	000	-	255	Narrow to wide
35	48	35	Zoom 6	000	-	255	Narrow to wide
36	49	36	Zoom 7	000	-	255	Narrow to wide
37	50	37	Zoom 8	000	-	255	Narrow to wide
38	51	38	Zoom 9	000	-	255	Narrow to wide
39	52	39	Zoom 10	000	-	255	Narrow to wide
40	53	40	Zoom 11	000	-	255	Narrow to wide
41	54	41	Zoom 12	000	-	255	Narrow to wide
				000	-	005	No function
				006	-	007	Blackout while tilt moving on
				008	-	009	Blackout while tilt moving off
				010	-	013	No function
				014	-	015	Sun Protection On
				016	-	017	Sun Protection Off
				018	-	019	Sleep mode on
				020	-	021	Sleep mode off/wake up
				022	-	024	No function
				025	-	025	Record user scene 1
				026	-	026	Record user scene 2
				027	-	027	Record user scene 3
				028	-	028	Record user scene 4

OTOS® LC12

LED Wash-Moving Head

DMX CONTROL TABLE

				029	-	029	Record user scene 5
				030	-	030	Record user scene 6
				031	-	031	Record user scene 7
				032	-	032	Record user scene 8
				033	-	045	No function
				046	-	047	Invert tilt on
				048	-	049	Invert tilt off
				050	-	057	No function
				058	-	059	Pixel mirroring off
				060	-	065	Pixel mirroring on
				066	-	073	No function
				074	-	075	Dimmer response LED
				076	-	077	Dimmer response halogen
				078	-	081	No function
				082	-	083	DTW (redshift) on
				084	-	085	DTW (redshift) off
				086	-	093	No function
				094	-	095	Silent movement on
				096	-	097	Silent movement off
42	55	42	Device settings (hold value for 3 seconds)	098	-	099	Fan auto
				100	-	101	Fan off
				102	-	103	Fan constant low
				104	-	105	Fan constant medium
				106	-	107	Fan constant high
				108	-	119	No function
				120	-	121	PWM 1 (650 Hz)
				122	-	123	PWM 2 (1530 Hz)
				124	-	125	PWM 3 (3600 Hz)
				126	-	127	PWM 4 (12000 Hz)
				128	-	129	PWM 5 (18900 Hz)
				130	-	131	PWM 6 (25000 Hz)
				132	-	135	No function
				136	-	137	User calibration
				138	-	139	Smart calibration
				140	-	141	Display always on
				142	-	143	Display off after 20 s
				144	-	163	No function
				164	-	165	Dimmer curve linear
				166	-	167	Dimmer curve exponential
				168	-	169	Dimmer curve logarithmic
				170	-	171	Dimmer curve S-curve
				172	-	221	No function
				222	-	223	No function
				224	-	233	No function
				234	-	235	Reset heads

OTOS® LC12

LED Wash-Moving Head

DMX CONTROL TABLE

				236	-	237	Reset all
				238	-	239	No function
				240	-	241	Load factory defaults
				242	-	243	No function
				244	-	245	Load user default A
				246	-	247	Load user default B
				248	-	249	Load user default C
				250	-	255	No function
43	**56**	**43**	Red 1	000	-	255	0 % ... 100 %
44	**57**	**44**	Green 1	000	-	255	0 % ... 100 %
45	**58**	**45**	Blue 1	000	-	255	0 % ... 100 %
46	**59**	**46**	Lime 1	000	-	255	0 % ... 100 %
47	**60**	**47**	Red 2	000	-	255	0 % ... 100 %
48	**61**	**48**	Green 2	000	-	255	0 % ... 100 %
49	**62**	**49**	Blue 2	000	-	255	0 % ... 100 %
50	**63**	**50**	Lime 2	000	-	255	0 % ... 100 %
51	**64**	**51**	Red 3	000	-	255	0 % ... 100 %
52	**65**	**52**	Green 3	000	-	255	0 % ... 100 %
53	**66**	**53**	Blue 3	000	-	255	0 % ... 100 %
54	**67**	**54**	Lime 3	000	-	255	0 % ... 100 %
55	**68**	**55**	Red 4	000	-	255	0 % ... 100 %
56	**69**	**56**	Green 4	000	-	255	0 % ... 100 %
57	**70**	**57**	Blue 4	000	-	255	0 % ... 100 %
58	**71**	**58**	Lime 4	000	-	255	0 % ... 100 %
59	**72**	**59**	Red 5	000	-	255	0 % ... 100 %
60	**73**	**60**	Green 5	000	-	255	0 % ... 100 %
61	**74**	**61**	Blue 5	000	-	255	0 % ... 100 %
62	**75**	**62**	Lime 5	000	-	255	0 % ... 100 %
63	**76**	**63**	Red 6	000	-	255	0 % ... 100 %
64	**77**	**64**	Green 6	000	-	255	0 % ... 100 %
65	**78**	**65**	Blue 6	000	-	255	0 % ... 100 %
66	**79**	**66**	Lime 6	000	-	255	0 % ... 100 %
67	**80**	**67**	Red 7	000	-	255	0 % ... 100 %
68	**81**	**68**	Green 7	000	-	255	0 % ... 100 %
69	**82**	**69**	Blue 7	000	-	255	0 % ... 100 %
70	**83**	**70**	Lime 7	000	-	255	0 % ... 100 %
71	**84**	**71**	Red 8	000	-	255	0 % ... 100 %
72	**85**	**72**	Green 8	000	-	255	0 % ... 100 %
73	**86**	**73**	Blue 8	000	-	255	0 % ... 100 %
74	**87**	**74**	Lime 8	000	-	255	0 % ... 100 %
75	**88**	**75**	Red 9	000	-	255	0 % ... 100 %
76	**89**	**76**	Green 9	000	-	255	0 % ... 100 %
77	**90**	**77**	Blue 9	000	-	255	0 % ... 100 %
78	**91**	**78**	Lime 9	000	-	255	0 % ... 100 %
79	**92**	**79**	Red 10	000	-	255	0 % ... 100 %

OTOS® LC12

LED Wash-Moving Head

DMX CONTROL TABLE

80	93	80	Green 10	000 - 255	0 % ... 100 %
81	94	81	Blue 10	000 - 255	0 % ... 100 %
82	95	82	Lime 10	000 - 255	0 % ... 100 %
83	96	83	Red 11	000 - 255	0 % ... 100 %
84	97	84	Green 11	000 - 255	0 % ... 100 %
85	98	85	Blue 11	000 - 255	0 % ... 100 %
86	99	86	Lime 11	000 - 255	0 % ... 100 %
87	100	87	Red 12	000 - 255	0 % ... 100 %
88	101	88	Green 12	000 - 255	0 % ... 100 %
89	102	89	Blue 12	000 - 255	0 % ... 100 %
90	103	90	Lime 12	000 - 255	0 % ... 100 %
91	104	91	Line Top Red 1	000 - 255	0 % ... 100 %
92	105	92	Line Top Green 1	000 - 255	0 % ... 100 %
93	106	93	Line Top Blue 1	000 - 255	0 % ... 100 %
94	107	94	Line Top Red 2	000 - 255	0 % ... 100 %
95	108	95	Line Top Green 2	000 - 255	0 % ... 100 %
96	109	96	Line Top Blue 2	000 - 255	0 % ... 100 %
97	110	97	Line Top Red 3	000 - 255	0 % ... 100 %
98	111	98	Line Top Green 3	000 - 255	0 % ... 100 %
99	112	99	Line Top Blue 3	000 - 255	0 % ... 100 %
100	113	100	Line Top Red 4	000 - 255	0 % ... 100 %
101	114	101	Line Top Green 4	000 - 255	0 % ... 100 %
102	115	102	Line Top Blue 4	000 - 255	0 % ... 100 %
103	116	103	Line Top Red 5	000 - 255	0 % ... 100 %
104	117	104	Line Top Green 5	000 - 255	0 % ... 100 %
105	118	105	Line Top Blue 5	000 - 255	0 % ... 100 %
106	119	106	Line Top Red 6	000 - 255	0 % ... 100 %
107	120	107	Line Top Green 6	000 - 255	0 % ... 100 %
108	121	108	Line Top Blue 6	000 - 255	0 % ... 100 %
109	122	109	Line Top Red 7	000 - 255	0 % ... 100 %
110	123	110	Line Top Green 7	000 - 255	0 % ... 100 %
111	124	111	Line Top Blue 7	000 - 255	0 % ... 100 %
112	125	112	Line Top Red 8	000 - 255	0 % ... 100 %
113	126	113	Line Top Green 8	000 - 255	0 % ... 100 %
114	127	114	Line Top Blue 8	000 - 255	0 % ... 100 %
115	128	115	Line Top Red 9	000 - 255	0 % ... 100 %
116	129	116	Line Top Green 9	000 - 255	0 % ... 100 %
117	130	117	Line Top Blue 9	000 - 255	0 % ... 100 %
118	131	118	Line Top Red 10	000 - 255	0 % ... 100 %
119	132	119	Line Top Green 10	000 - 255	0 % ... 100 %
120	133	120	Line Top Blue 10	000 - 255	0 % ... 100 %
121	134	121	Line Top Red 11	000 - 255	0 % ... 100 %
122	135	122	Line Top Green 11	000 - 255	0 % ... 100 %
123	136	123	Line Top Blue 11	000 - 255	0 % ... 100 %
124	137	124	Line Top Red 12	000 - 255	0 % ... 100 %

OTOS® LC12

LED Wash-Moving Head

DMX CONTROL TABLE

125	138	125	Line Top Green 12	000 - 255	0 % ... 100 %
126	139	126	Line Top Blue 12	000 - 255	0 % ... 100 %
91	140	127	Line Bottom Red 1	000 - 255	0 % ... 100 %
92	141	128	Line Bottom Green 1	000 - 255	0 % ... 100 %
93	142	129	Line Bottom Blue 1	000 - 255	0 % ... 100 %
94	143	130	Line Bottom Red 2	000 - 255	0 % ... 100 %
95	144	131	Line Bottom Green 2	000 - 255	0 % ... 100 %
96	145	132	Line Bottom Blue 2	000 - 255	0 % ... 100 %
97	146	133	Line Bottom Red 3	000 - 255	0 % ... 100 %
98	147	134	Line Bottom Green 3	000 - 255	0 % ... 100 %
99	148	135	Line Bottom Blue 3	000 - 255	0 % ... 100 %
100	149	136	Line Bottom Red 4	000 - 255	0 % ... 100 %
101	150	137	Line Bottom Green 4	000 - 255	0 % ... 100 %
102	151	138	Line Bottom Blue 4	000 - 255	0 % ... 100 %
103	152	139	Line Bottom Red 5	000 - 255	0 % ... 100 %
104	153	140	Line Bottom Green 5	000 - 255	0 % ... 100 %
105	154	141	Line Bottom Blue 5	000 - 255	0 % ... 100 %
106	155	142	Line Bottom Red 6	000 - 255	0 % ... 100 %
107	156	143	Line Bottom Green 6	000 - 255	0 % ... 100 %
108	157	144	Line Bottom Blue 6	000 - 255	0 % ... 100 %
109	158	145	Line Bottom Red 7	000 - 255	0 % ... 100 %
110	159	146	Line Bottom Green 7	000 - 255	0 % ... 100 %
111	160	147	Line Bottom Blue 7	000 - 255	0 % ... 100 %
112	161	148	Line Bottom Red 8	000 - 255	0 % ... 100 %
113	162	149	Line Bottom Green 8	000 - 255	0 % ... 100 %
114	163	150	Line Bottom Blue 8	000 - 255	0 % ... 100 %
115	164	151	Line Bottom Red 9	000 - 255	0 % ... 100 %
116	165	152	Line Bottom Green 9	000 - 255	0 % ... 100 %
117	166	153	Line Bottom Blue 9	000 - 255	0 % ... 100 %
118	167	154	Line Bottom Red 10	000 - 255	0 % ... 100 %
119	168	155	Line Bottom Green 10	000 - 255	0 % ... 100 %
120	169	156	Line Bottom Blue 10	000 - 255	0 % ... 100 %
121	170	157	Line Bottom Red 11	000 - 255	0 % ... 100 %
122	171	158	Line Bottom Green 11	000 - 255	0 % ... 100 %
123	172	159	Line Bottom Blue 11	000 - 255	0 % ... 100 %
124	173	160	Line Bottom Red 12	000 - 255	0 % ... 100 %
125	174	161	Line Bottom Green 12	000 - 255	0 % ... 100 %
126	175	162	Line Bottom Blue 12	000 - 255	0 % ... 100 %

192CH Single Head	324CH Single Head Ext		
Channel	**Channel**	**Function**	**Values**

OTOS® LC12

LED Wash-Moving Head

DMX CONTROL TABLE

1	1	Tilt 1	000 - 255	0 % ... 100 %
2	2	Tilt fine 1	000 - 255	
3	3	Dimmer 1	000 - 255	0 % ... 100 %
4	4	Dimmer fine 1	000 - 255	
5	5	Strobe 1	000 - 005	Open
			006 - 010	Closed
			011 - 022	Ramp up/down slow to fast
			023 - 033	Ramp up/down random slow to fast
			034 - 045	Ramp up slow to fast
			046 - 056	Ramp up random slow to fast
			057 - 068	Ramp down slow to fast
			069 - 079	Ramp down random slow to fast
			080 - 102	Random strobe effect slow to fast
			103 - 127	Strobe break effect 5 s to 1 s (short burst with break)
			128 - 250	Strobe slow to fast (< 1 Hz to 20 Hz)
			251 - 255	Open
6	6	Red 1	000 - 255	0 % ... 100 %
	7	Red fine 1	000 - 255	
7	8	Green 1	000 - 255	0 % ... 100 %
	9	Green fine 1	000 - 255	
8	10	Blue 1	000 - 255	0 % ... 100 %
	11	Blue fine 1	000 - 255	
9	12	Lime 1	000 - 255	0 % ... 100 %
	13	Lime fine 1	000 - 255	
	14	Color Temperature (affects Color Mixing) 1	000 - 005	Off
			006 - 006	Warm White
			007 - 046	Warm White to 2700 K
			047 - 047	Bulb White (2700 K)
			048 - 087	2700 K to 3200 K
			088 - 088	Halogen White (3200 K)
			089 - 128	3200 K to 4000 K
			129 - 129	Neutral White (4000 K)
			130 - 169	4000 K to 5600 K
			170 - 170	Studio White (5600 K)
			171 - 210	5600 K to 6500 K
			211 - 211	Daylight White (6500 K)
			212 - 251	6500 K to Cold White
			252 - 255	Cold White
	15	Tint (affects Color Temperature) 1	000 - 000	Off
			001 - 127	Magenta -> neutral
			128 - 128	Neutral
			129 - 255	Neutral -> green
			000 - 005	No function
			006 - 009	46 Dark Magenta

OTOS® LC12

LED Wash-Moving Head

DMX CONTROL TABLE

				010	-	013	29 Plasa Red
				014	-	017	26 Bright Red
				018	-	021	127 Smokey Pink
				022	-	025	36 Medium Pink
				026	-	029	19 Fire
				030	-	033	135 Deep Golden Amber
				034	-	037	778 Millennium Gold
				038	-	041	21 Gold Amber
				042	-	045	157 Pink
				046	-	049	110 Middle Rose
				050	-	053	109 Light Salmon
				054	-	057	35 Light Pink
				058	-	061	134 Golden Amber
				062	-	065	17 Surprise Peach
				066	-	069	746 Brown
				070	-	073	105 Orange
				074	-	077	20 Medium Amber
				078	-	081	768 Egg Yolk Yellow
				082	-	085	15 Deep Straw
				086	-	089	767 Nectarine
				090	-	093	101 Yellow
				094	-	097	100 Spring Yellow
				098	-	101	88 Lime Green
				102	-	105	121 LEE Green
				106	-	109	738 Jas Green
				110	-	113	89 Moss Green
			Color Presets	114	-	117	139 Primary Green
		16	(override Color Mixing &	118	-	121	124 Dark Green
			Color Temperature) 1	122	-	125	323 Jade
				126	-	129	354 Special Steel Blue
				130	-	133	116 Medium Blue-Green
				134	-	137	183 Moonlight Blue
				138	-	141	132 Medium Blue
				142	-	145	119 Dark Blue
				146	-	149	716 Mikkel Blue
				150	-	153	71 Tokyo Blue
				154	-	157	181 Congo Blue
				158	-	161	799 Special KH Lavender
				162	-	165	707 Ultimate Violet
				166	-	169	343 Special Medium Lavender
				170	-	173	798 Chrysalis Pink
				174	-	177	701 Provence
				178	-	181	797 Deep Purple
				182	-	185	48 Rose Purple
				186	-	189	345 Fuchsia Pink

OTOS® LC12

LED Wash-Moving Head

DMX CONTROL TABLE

			190	-	193	795 Magical Magenta
			194	-	197	128 Bright Pink
			198	-	201	2 Rose Pink
			202	-	207	User colour 1
			208	-	213	User colour 2
			214	-	219	User colour 3
			220	-	225	User colour 4
			226	-	231	User colour 5
			232	-	237	User colour 6
			238	-	243	User colour 7
			244	-	249	User colour 8
			250	-	255	No function
	17	Color Crossfade (affects HSI, CCT and Color Presets) 1	000	-	005	0 s (off)
			006	-	105	0.1 s ... 10 s (0.1 s steps)
			106	-	214	11 s ... 119 s (1 s steps)
			215	-	244	2 m ... 4 m 50 s (10 s steps)
			245	-	255	5 m ... 15 m (1 m steps)
10	18	Line Dimmer 1	000	-	255	0 % ... 100 %
11	19	Line Strobe 1	000	-	005	Open
			006	-	010	Closed
			011	-	022	Ramp up/down slow to fast
			023	-	033	Ramp up/down random slow to fast
			034	-	045	Ramp up slow to fast
			046	-	056	Ramp up random slow to fast
			057	-	068	Ramp down slow to fast
			069	-	079	Ramp down random slow to fast
			080	-	102	Random strobe effect slow to fast
			103	-	127	Strobe break effect 5 s to 1 s (short burst with break)
			128	-	250	Strobe slow to fast (< 1 Hz to 20 Hz)
			251	-	255	Open
12	20	Line Top Red 1	000	-	255	0 % ... 100 %
13	21	Line Top Green 1	000	-	255	0 % ... 100 %
14	22	Line Top Blue 1	000	-	255	0 % ... 100 %
12	23	Line Bottom Red 1	000	-	255	0 % ... 100 %
13	24	Line Bottom Green 1	000	-	255	0 % ... 100 %
14	25	Line Bottom Blue 1	000	-	255	0 % ... 100 %
15	26	Zoom 1	000	-	255	Narrow to wide
16	27	Device settings	See channel 192 / 324 at the end of this table.			
17	28	Tilt 2	000	-	255	0 % ... 100 %
18	29	Tilt fine 2	000	-	255	
19	30	Dimmer 2	000	-	255	0 % ... 100 %
20	31	Dimmer fine 2	000	-	255	
			000	-	005	Open
			006	-	010	Closed

OTOS® LC12

LED Wash-Moving Head

DMX CONTROL TABLE

21	32	Strobe 2	011	-	022	Ramp up/down slow to fast
			023	-	033	Ramp up/down random slow to fast
			034	-	045	Ramp up slow to fast
			046	-	056	Ramp up random slow to fast
			057	-	068	Ramp down slow to fast
			069	-	079	Ramp down random slow to fast
			080	-	102	Random strobe effect slow to fast
			103	-	127	Strobe break effect 5 s to 1 s (short burst with break)
			128	-	250	Strobe slow to fast (< 1 Hz to 20 Hz)
			251	-	255	Open
22	33	Red 2	000	-	255	0 % ... 100 %
	34	Red fine 2	000	-	255	
23	35	Green 2	000	-	255	0 % ... 100 %
	36	Green fine 2	000	-	255	
24	37	Blue 2	000	-	255	0 % ... 100 %
	38	Blue fine 2	000	-	255	
25	39	Lime 2	000	-	255	0 % ... 100 %
	40	Lime fine 2	000	-	255	
	41	Color Temperature (affects Color Mixing) 2	000	-	005	Off
			006	-	006	Warm White
			007	-	046	Warm White to 2700 K
			047	-	047	Bulb White (2700 K)
			048	-	087	2700 K to 3200 K
			088	-	088	Halogen White (3200 K)
			089	-	128	3200 K to 4000 K
			129	-	129	Neutral White (4000 K)
			130	-	169	4000 K to 5600 K
			170	-	170	Studio White (5600 K)
			171	-	210	5600 K to 6500 K
			211	-	211	Daylight White (6500 K)
			212	-	251	6500 K to Cold White
			252	-	255	Cold White
	42	Tint (affects Color Temperature) 2	000	-	000	Off
			001	-	127	Magenta -> neutral
			128	-	128	Neutral
			129	-	255	Neutral -> green
			000	-	005	No function
			006	-	009	46 Dark Magenta
			010	-	013	29 Plasa Red
			014	-	017	26 Bright Red
			018	-	021	127 Smokey Pink
			022	-	025	36 Medium Pink
			026	-	029	19 Fire
			030	-	033	135 Deep Golden Amber

OTOS® LC12

LED Wash-Moving Head

DMX CONTROL TABLE

				034	-	037	778 Millennium Gold
				038	-	041	21 Gold Amber
				042	-	045	157 Pink
				046	-	049	110 Middle Rose
				050	-	053	109 Light Salmon
				054	-	057	35 Light Pink
				058	-	061	134 Golden Amber
				062	-	065	17 Surprise Peach
				066	-	069	746 Brown
				070	-	073	105 Orange
				074	-	077	20 Medium Amber
				078	-	081	768 Egg Yolk Yellow
				082	-	085	15 Deep Straw
				086	-	089	767 Nectarine
				090	-	093	101 Yellow
				094	-	097	100 Spring Yellow
				098	-	101	88 Lime Green
				102	-	105	121 LEE Green
				106	-	109	738 Jas Green
				110	-	113	89 Moss Green
			Color Presets	114	-	117	139 Primary Green
		43	(override Color Mixing &	118	-	121	124 Dark Green
			Color Temperature) 2	122	-	125	323 Jade
				126	-	129	354 Special Steel Blue
				130	-	133	116 Medium Blue-Green
				134	-	137	183 Moonlight Blue
				138	-	141	132 Medium Blue
				142	-	145	119 Dark Blue
				146	-	149	716 Mikkel Blue
				150	-	153	71 Tokyo Blue
				154	-	157	181 Congo Blue
				158	-	161	799 Special KH Lavender
				162	-	165	707 Ultimate Violet
				166	-	169	343 Special Medium Lavender
				170	-	173	798 Chrysalis Pink
				174	-	177	701 Provence
				178	-	181	797 Deep Purple
				182	-	185	48 Rose Purple
				186	-	189	345 Fuchsia Pink
				190	-	193	795 Magical Magenta
				194	-	197	128 Bright Pink
				198	-	201	2 Rose Pink
				202	-	207	User colour 1
				208	-	213	User colour 2
				214	-	219	User colour 3

OTOS® LC12

LED Wash-Moving Head

DMX CONTROL TABLE

			220	-	225	User colour 4
			226	-	231	User colour 5
			232	-	237	User colour 6
			238	-	243	User colour 7
			244	-	249	User colour 8
			250	-	255	No function
	44	Color Crossfade (affects HSI, CCT and Color Presets) 2	000	-	005	0 s (off)
			006	-	105	0.1 s ... 10 s (0.1 s steps)
			106	-	214	11 s ... 119 s (1 s steps)
			215	-	244	2 m ... 4 m 50 s (10 s steps)
			245	-	255	5 m ... 15 m (1 m steps)
26	45	Line Dimmer 2	000	-	255	0 % ... 100 %
27	46	Line Strobe 2	000	-	005	Open
			006	-	010	Closed
			011	-	022	Ramp up/down slow to fast
			023	-	033	Ramp up/down random slow to fast
			034	-	045	Ramp up slow to fast
			046	-	056	Ramp up random slow to fast
			057	-	068	Ramp down slow to fast
			069	-	079	Ramp down random slow to fast
			080	-	102	Random strobe effect slow to fast
			103	-	127	Strobe break effect 5 s to 1 s (short burst with break)
			128	-	250	Strobe slow to fast (< 1 Hz to 20 Hz)
			251	-	255	Open
28	47	Line Top Red 2	000	-	255	0 % ... 100 %
29	48	Line Top Green 2	000	-	255	0 % ... 100 %
30	49	Line Top Blue 2	000	-	255	0 % ... 100 %
28	50	Line Bottom Red 2	000	-	255	0 % ... 100 %
29	51	Line Bottom Green 2	000	-	255	0 % ... 100 %
30	52	Line Bottom Blue 2	000	-	255	0 % ... 100 %
31	53	Zoom 2	000	-	255	Narrow to wide
32	54	Device settings	See channel 192 / 324 at the end of this table.			
33	55	Tilt 3	000	-	255	0 % ... 100 %
34	56	Tilt fine 3	000	-	255	
35	57	Dimmer 3	000	-	255	0 % ... 100 %
36	58	Dimmer fine 3	000	-	255	
37	59	Strobe 3	000	-	005	Open
			006	-	010	Closed
			011	-	022	Ramp up/down slow to fast
			023	-	033	Ramp up/down random slow to fast
			034	-	045	Ramp up slow to fast
			046	-	056	Ramp up random slow to fast
			057	-	068	Ramp down slow to fast
			069	-	079	Ramp down random slow to fast

OTOS® LC12

LED Wash-Moving Head

DMX CONTROL TABLE

			080	-	102	Random strobe effect slow to fast
			103	-	127	Strobe break effect 5 s to 1 s (short burst with break)
			128	-	250	Strobe slow to fast (< 1 Hz to 20 Hz)
			251	-	255	Open
38	60	Red 3	000	-	255	0 % ... 100 %
	61	Red fine 3	000	-	255	
39	62	Green 3	000	-	255	0 % ... 100 %
	63	Green fine 3	000	-	255	
40	64	Blue 3	000	-	255	0 % ... 100 %
	65	Blue fine 3	000	-	255	
41	66	Lime 3	000	-	255	0 % ... 100 %
	67	Lime fine 3	000	-	255	
	68	Color Temperature (affects Color Mixing) 3	000	-	005	Off
			006	-	006	Warm White
			007	-	046	Warm White to 2700 K
			047	-	047	Bulb White (2700 K)
			048	-	087	2700 K to 3200 K
			088	-	088	Halogen White (3200 K)
			089	-	128	3200 K to 4000 K
			129	-	129	Neutral White (4000 K)
			130	-	169	4000 K to 5600 K
			170	-	170	Studio White (5600 K)
			171	-	210	5600 K to 6500 K
			211	-	211	Daylight White (6500 K)
			212	-	251	6500 K to Cold White
			252	-	255	Cold White
	69	Tint (affects Color Temperature) 3	000	-	000	Off
			001	-	127	Magenta -> neutral
			128	-	128	Neutral
			129	-	255	Neutral -> green
			000	-	005	No function
			006	-	009	46 Dark Magenta
			010	-	013	29 Plasa Red
			014	-	017	26 Bright Red
			018	-	021	127 Smokey Pink
			022	-	025	36 Medium Pink
			026	-	029	19 Fire
			030	-	033	135 Deep Golden Amber
			034	-	037	778 Millennium Gold
			038	-	041	21 Gold Amber
			042	-	045	157 Pink
			046	-	049	110 Middle Rose
			050	-	053	109 Light Salmon
			054	-	057	35 Light Pink

OTOS® LC12

LED Wash-Moving Head

DMX CONTROL TABLE

				058	-	061	134 Golden Amber
				062	-	065	17 Surprise Peach
				066	-	069	746 Brown
				070	-	073	105 Orange
				074	-	077	20 Medium Amber
				078	-	081	768 Egg Yolk Yellow
				082	-	085	15 Deep Straw
				086	-	089	767 Nectarine
				090	-	093	101 Yellow
				094	-	097	100 Spring Yellow
				098	-	101	88 Lime Green
				102	-	105	121 LEE Green
				106	-	109	738 Jas Green
				110	-	113	89 Moss Green
			Color Presets	114	-	117	139 Primary Green
		70	(override Color Mixing &	118	-	121	124 Dark Green
			Color Temperature) 3	122	-	125	323 Jade
				126	-	129	354 Special Steel Blue
				130	-	133	116 Medium Blue-Green
				134	-	137	183 Moonlight Blue
				138	-	141	132 Medium Blue
				142	-	145	119 Dark Blue
				146	-	149	716 Mikkel Blue
				150	-	153	71 Tokyo Blue
				154	-	157	181 Congo Blue
				158	-	161	799 Special KH Lavender
				162	-	165	707 Ultimate Violet
				166	-	169	343 Special Medium Lavender
				170	-	173	798 Chrysalis Pink
				174	-	177	701 Provence
				178	-	181	797 Deep Purple
				182	-	185	48 Rose Purple
				186	-	189	345 Fuchsia Pink
				190	-	193	795 Magical Magenta
				194	-	197	128 Bright Pink
				198	-	201	2 Rose Pink
				202	-	207	User colour 1
				208	-	213	User colour 2
				214	-	219	User colour 3
				220	-	225	User colour 4
				226	-	231	User colour 5
				232	-	237	User colour 6
				238	-	243	User colour 7
				244	-	249	User colour 8
				250	-	255	No function

OTOS® LC12

LED Wash-Moving Head

DMX CONTROL TABLE

	71	Color Crossfade (affects HSI, CCT and Color Presets) 3	000	-	005	0 s (off)
			006	-	105	0.1 s ... 10 s (0.1 s steps)
			106	-	214	11 s ... 119 s (1 s steps)
			215	-	244	2 m ... 4 m 50 s (10 s steps)
			245	-	255	5 m ... 15 m (1 m steps)
42	72	Line Dimmer 3	000	-	255	0 % ... 100 %
43	73	Line Strobe 3	000	-	005	Open
			006	-	010	Closed
			011	-	022	Ramp up/down slow to fast
			023	-	033	Ramp up/down random slow to fast
			034	-	045	Ramp up slow to fast
			046	-	056	Ramp up random slow to fast
			057	-	068	Ramp down slow to fast
			069	-	079	Ramp down random slow to fast
			080	-	102	Random strobe effect slow to fast
			103	-	127	Strobe break effect 5 s to 1 s (short burst with break)
			128	-	250	Strobe slow to fast (< 1 Hz to 20 Hz)
			251	-	255	Open
44	74	Line Top Red 3	000	-	255	0 % ... 100 %
45	75	Line Top Green 3	000	-	255	0 % ... 100 %
46	76	Line Top Blue 3	000	-	255	0 % ... 100 %
44	77	Line Bottom Red 3	000	-	255	0 % ... 100 %
45	78	Line Bottom Green 3	000	-	255	0 % ... 100 %
46	79	Line Bottom Blue 3	000	-	255	0 % ... 100 %
47	80	Zoom 3	000	-	255	Narrow to wide
48	81	Device settings	See channel 192 / 324 at the end of this table.			
49	82	Tilt 4	000	-	255	0 % ... 100 %
50	83	Tilt fine 4	000	-	255	
51	84	Dimmer 4	000	-	255	0 % ... 100 %
52	85	Dimmer fine 4	000	-	255	
53	86	Strobe 4	000	-	005	Open
			006	-	010	Closed
			011	-	022	Ramp up/down slow to fast
			023	-	033	Ramp up/down random slow to fast
			034	-	045	Ramp up slow to fast
			046	-	056	Ramp up random slow to fast
			057	-	068	Ramp down slow to fast
			069	-	079	Ramp down random slow to fast
			080	-	102	Random strobe effect slow to fast
			103	-	127	Strobe break effect 5 s to 1 s (short burst with break)
			128	-	250	Strobe slow to fast (< 1 Hz to 20 Hz)
			251	-	255	Open
54	87	Red 4	000	-	255	0 % ... 100 %

OTOS® LC12

LED Wash-Moving Head

DMX CONTROL TABLE

	88	Red fine 4	000 - 255	0 % ... 100 %
55	89	Green 4	000 - 255	0 % ... 100 %
	90	Green fine 4	000 - 255	
56	91	Blue 4	000 - 255	0 % ... 100 %
	92	Blue fine 4	000 - 255	
57	93	Lime 4	000 - 255	0 % ... 100 %
	94	Lime fine 4	000 - 255	
	95	Color Temperature (affects Color Mixing) 4	000 - 005	Off
			006 - 006	Warm White
			007 - 046	Warm White to 2700 K
			047 - 047	Bulb White (2700 K)
			048 - 087	2700 K to 3200 K
			088 - 088	Halogen White (3200 K)
			089 - 128	3200 K to 4000 K
			129 - 129	Neutral White (4000 K)
			130 - 169	4000 K to 5600 K
			170 - 170	Studio White (5600 K)
			171 - 210	5600 K to 6500 K
			211 - 211	Daylight White (6500 K)
			212 - 251	6500 K to Cold White
			252 - 255	Cold White
	96	Tint (affects Color Temperature) 4	000 - 000	Off
			001 - 127	Magenta -> neutral
			128 - 128	Neutral
			129 - 255	Neutral -> green
			000 - 005	No function
			006 - 009	46 Dark Magenta
			010 - 013	29 Plasa Red
			014 - 017	26 Bright Red
			018 - 021	127 Smokey Pink
			022 - 025	36 Medium Pink
			026 - 029	19 Fire
			030 - 033	135 Deep Golden Amber
			034 - 037	778 Millennium Gold
			038 - 041	21 Gold Amber
			042 - 045	157 Pink
			046 - 049	110 Middle Rose
			050 - 053	109 Light Salmon
			054 - 057	35 Light Pink
			058 - 061	134 Golden Amber
			062 - 065	17 Surprise Peach
			066 - 069	746 Brown
			070 - 073	105 Orange
			074 - 077	20 Medium Amber
			078 - 081	768 Egg Yolk Yellow

OTOS® LC12

LED Wash-Moving Head

DMX CONTROL TABLE

	97	Color Presets (override Color Mixing & Color Temperature) 4	082	-	085	15 Deep Straw
			086	-	089	767 Nectarine
			090	-	093	101 Yellow
			094	-	097	100 Spring Yellow
			098	-	101	88 Lime Green
			102	-	105	121 LEE Green
			106	-	109	738 Jas Green
			110	-	113	89 Moss Green
			114	-	117	139 Primary Green
			118	-	121	124 Dark Green
			122	-	125	323 Jade
			126	-	129	354 Special Steel Blue
			130	-	133	116 Medium Blue-Green
			134	-	137	183 Moonlight Blue
			138	-	141	132 Medium Blue
			142	-	145	119 Dark Blue
			146	-	149	716 Mikkel Blue
			150	-	153	71 Tokyo Blue
			154	-	157	181 Congo Blue
			158	-	161	799 Special KH Lavender
			162	-	165	707 Ultimate Violet
			166	-	169	343 Special Medium Lavender
			170	-	173	798 Chrysalis Pink
			174	-	177	701 Provence
			178	-	181	797 Deep Purple
			182	-	185	48 Rose Purple
			186	-	189	345 Fuchsia Pink
			190	-	193	795 Magical Magenta
			194	-	197	128 Bright Pink
			198	-	201	2 Rose Pink
			202	-	207	User colour 1
			208	-	213	User colour 2
			214	-	219	User colour 3
			220	-	225	User colour 4
			226	-	231	User colour 5
			232	-	237	User colour 6
			238	-	243	User colour 7
			244	-	249	User colour 8
			250	-	255	No function
	98	Color Crossfade (affects HSI, CCT and Color Presets) 4	000	-	005	0 s (off)
			006	-	105	0.1 s ... 10 s (0.1 s steps)
			106	-	214	11 s ... 119 s (1 s steps)
			215	-	244	2 m ... 4 m 50 s (10 s steps)
			245	-	255	5 m ... 15 m (1 m steps)
58	99	Line Dimmer 4	000	-	255	0 % ... 100 %

OTOS® LC12

LED Wash-Moving Head

DMX CONTROL TABLE

59	100	Line Strobe 4	000	-	005	Open
			006	-	010	Closed
			011	-	022	Ramp up/down slow to fast
			023	-	033	Ramp up/down random slow to fast
			034	-	045	Ramp up slow to fast
			046	-	056	Ramp up random slow to fast
			057	-	068	Ramp down slow to fast
			069	-	079	Ramp down random slow to fast
			080	-	102	Random strobe effect slow to fast
			103	-	127	Strobe break effect 5 s to 1 s (short burst with break)
			128	-	250	Strobe slow to fast (< 1 Hz to 20 Hz)
			251	-	255	Open
60	101	Line Top Red 4	000	-	255	0 % ... 100 %
61	102	Line Top Green 4	000	-	255	0 % ... 100 %
62	103	Line Top Blue 4	000	-	255	0 % ... 100 %
60	104	Line Bottom Red 4	000	-	255	0 % ... 100 %
61	105	Line Bottom Green 4	000	-	255	0 % ... 100 %
62	106	Line Bottom Blue 4	000	-	255	0 % ... 100 %
63	107	Zoom 4	000	-	255	Narrow to wide
64	108	Device settings	See channel 192 / 324 at the end of this table.			
65	109	Tilt 5	000	-	255	0 % ... 100 %
66	110	Tilt fine 5	000	-	255	
67	111	Dimmer 5	000	-	255	0 % ... 100 %
68	112	Dimmer fine 5	000	-	255	
69	113	Strobe 5	000	-	005	Open
			006	-	010	Closed
			011	-	022	Ramp up/down slow to fast
			023	-	033	Ramp up/down random slow to fast
			034	-	045	Ramp up slow to fast
			046	-	056	Ramp up random slow to fast
			057	-	068	Ramp down slow to fast
			069	-	079	Ramp down random slow to fast
			080	-	102	Random strobe effect slow to fast
			103	-	127	Strobe break effect 5 s to 1 s (short burst with break)
			128	-	250	Strobe slow to fast (< 1 Hz to 20 Hz)
			251	-	255	Open
70	114	Red 5	000	-	255	0 % ... 100 %
	115	Red fine 5	000	-	255	
71	116	Green 5	000	-	255	0 % ... 100 %
	117	Green fine 5	000	-	255	
72	118	Blue 5	000	-	255	0 % ... 100 %
	119	Blue fine 5	000	-	255	
73	120	Lime 5	000	-	255	0 % ... 100 %

OTOS® LC12

LED Wash-Moving Head

DMX CONTROL TABLE

	121	Lime fine 5	000	-	255	0 % ... 100 %
	122	Color Temperature (affects Color Mixing) 5	000	-	005	Off
			006	-	006	Warm White
			007	-	046	Warm White to 2700 K
			047	-	047	Bulb White (2700 K)
			048	-	087	2700 K to 3200 K
			088	-	088	Halogen White (3200 K)
			089	-	128	3200 K to 4000 K
			129	-	129	Neutral White (4000 K)
			130	-	169	4000 K to 5600 K
			170	-	170	Studio White (5600 K)
			171	-	210	5600 K to 6500 K
			211	-	211	Daylight White (6500 K)
			212	-	251	6500 K to Cold White
			252	-	255	Cold White
	123	Tint (affects Color Temperature) 5	000	-	000	Off
			001	-	127	Magenta -> neutral
			128	-	128	Neutral
			129	-	255	Neutral -> green
			000	-	005	No function
			006	-	009	46 Dark Magenta
			010	-	013	29 Plasa Red
			014	-	017	26 Bright Red
			018	-	021	127 Smokey Pink
			022	-	025	36 Medium Pink
			026	-	029	19 Fire
			030	-	033	135 Deep Golden Amber
			034	-	037	778 Millennium Gold
			038	-	041	21 Gold Amber
			042	-	045	157 Pink
			046	-	049	110 Middle Rose
			050	-	053	109 Light Salmon
			054	-	057	35 Light Pink
			058	-	061	134 Golden Amber
			062	-	065	17 Surprise Peach
			066	-	069	746 Brown
			070	-	073	105 Orange
			074	-	077	20 Medium Amber
			078	-	081	768 Egg Yolk Yellow
			082	-	085	15 Deep Straw
			086	-	089	767 Nectarine
			090	-	093	101 Yellow
			094	-	097	100 Spring Yellow
			098	-	101	88 Lime Green
			102	-	105	121 LEE Green

OTOS® LC12

LED Wash-Moving Head

DMX CONTROL TABLE

				106	-	109	738 Jas Green
				110	-	113	89 Moss Green
				114	-	117	139 Primary Green
		124	Color Presets (override Color Mixing & Color Temperature) 5	118	-	121	124 Dark Green
				122	-	125	323 Jade
				126	-	129	354 Special Steel Blue
				130	-	133	116 Medium Blue-Green
				134	-	137	183 Moonlight Blue
				138	-	141	132 Medium Blue
				142	-	145	119 Dark Blue
				146	-	149	716 Mikkel Blue
				150	-	153	71 Tokyo Blue
				154	-	157	181 Congo Blue
				158	-	161	799 Special KH Lavender
				162	-	165	707 Ultimate Violet
				166	-	169	343 Special Medium Lavender
				170	-	173	798 Chrysalis Pink
				174	-	177	701 Provence
				178	-	181	797 Deep Purple
				182	-	185	48 Rose Purple
				186	-	189	345 Fuchsia Pink
				190	-	193	795 Magical Magenta
				194	-	197	128 Bright Pink
				198	-	201	2 Rose Pink
				202	-	207	User colour 1
				208	-	213	User colour 2
				214	-	219	User colour 3
				220	-	225	User colour 4
				226	-	231	User colour 5
				232	-	237	User colour 6
				238	-	243	User colour 7
				244	-	249	User colour 8
				250	-	255	No function
				000	-	005	0 s (off)
				006	-	105	0.1 s ... 10 s (0.1 s steps)
		125	Color Crossfade (affects HSI, CCT and Color Presets) 5	106	-	214	11 s ... 119 s (1 s steps)
				215	-	244	2 m ... 4 m 50 s (10 s steps)
				245	-	255	5 m ... 15 m (1 m steps)
74		**126**	Line Dimmer 5	000	-	255	0 % ... 100 %
				000	-	005	Open
				006	-	010	Closed
				011	-	022	Ramp up/down slow to fast
				023	-	033	Ramp up/down random slow to fast
				034	-	045	Ramp up slow to fast
				046	-	056	Ramp up random slow to fast

OTOS® LC12

LED Wash-Moving Head

DMX CONTROL TABLE

75	**127**	Line Strobe 5	057	-	068	Ramp down slow to fast
			069	-	079	Ramp down random slow to fast
			080	-	102	Random strobe effect slow to fast
			103	-	127	Strobe break effect 5 s to 1 s (short burst with break)
			128	-	250	Strobe slow to fast (< 1 Hz to 20 Hz)
			251	-	255	Open
76	**128**	Line Top Red 5	000	-	255	0 % ... 100 %
77	**129**	Line Top Green 5	000	-	255	0 % ... 100 %
78	**130**	Line Top Blue 5	000	-	255	0 % ... 100 %
76	**131**	Line Bottom Red 5	000	-	255	0 % ... 100 %
77	**132**	Line Bottom Green 5	000	-	255	0 % ... 100 %
78	**133**	Line Bottom Blue 5	000	-	255	0 % ... 100 %
79	**134**	Zoom 5	000	-	255	Narrow to wide
80	**135**	Device settings	See channel 192 / 324 at the end of this table.			
81	**136**	Tilt 6	000	-	255	0 % ... 100 %
82	**137**	Tilt fine 6	000	-	255	
83	**138**	Dimmer 6	000	-	255	0 % ... 100 %
84	**139**	Dimmer fine 6	000	-	255	
85	**140**	Strobe 6	000	-	005	Open
			006	-	010	Closed
			011	-	022	Ramp up/down slow to fast
			023	-	033	Ramp up/down random slow to fast
			034	-	045	Ramp up slow to fast
			046	-	056	Ramp up random slow to fast
			057	-	068	Ramp down slow to fast
			069	-	079	Ramp down random slow to fast
			080	-	102	Random strobe effect slow to fast
			103	-	127	Strobe break effect 5 s to 1 s (short burst with break)
			128	-	250	Strobe slow to fast (< 1 Hz to 20 Hz)
			251	-	255	Open
86	**141**	Red 6	000	-	255	0 % ... 100 %
	142	Red fine 6	000	-	255	
87	**143**	Green 6	000	-	255	0 % ... 100 %
	144	Green fine 6	000	-	255	
88	**145**	Blue 6	000	-	255	0 % ... 100 %
	146	Blue fine 6	000	-	255	
89	**147**	Lime 6	000	-	255	0 % ... 100 %
	148	Lime fine 6	000	-	255	
			000	-	005	Off
			006	-	006	Warm White
			007	-	046	Warm White to 2700 K
			047	-	047	Bulb White (2700 K)
			048	-	087	2700 K to 3200 K

OTOS® LC12

LED Wash-Moving Head

DMX CONTROL TABLE

	149	Color Temperature (affects Color Mixing) 6	088	-	088	Halogen White (3200 K)
			089	-	128	3200 K to 4000 K
			129	-	129	Neutral White (4000 K)
			130	-	169	4000 K to 5600 K
			170	-	170	Studio White (5600 K)
			171	-	210	5600 K to 6500 K
			211	-	211	Daylight White (6500 K)
			212	-	251	6500 K to Cold White
			252	-	255	Cold White
	150	Tint (affects Color Temperature) 6	000	-	000	Off
			001	-	127	Magenta -> neutral
			128	-	128	Neutral
			129	-	255	Neutral -> green
	151	Color Presets (override Color Mixing & Color Temperature) 6	000	-	005	No function
			006	-	009	46 Dark Magenta
			010	-	013	29 Plasa Red
			014	-	017	26 Bright Red
			018	-	021	127 Smokey Pink
			022	-	025	36 Medium Pink
			026	-	029	19 Fire
			030	-	033	135 Deep Golden Amber
			034	-	037	778 Millennium Gold
			038	-	041	21 Gold Amber
			042	-	045	157 Pink
			046	-	049	110 Middle Rose
			050	-	053	109 Light Salmon
			054	-	057	35 Light Pink
			058	-	061	134 Golden Amber
			062	-	065	17 Surprise Peach
			066	-	069	746 Brown
			070	-	073	105 Orange
			074	-	077	20 Medium Amber
			078	-	081	768 Egg Yolk Yellow
			082	-	085	15 Deep Straw
			086	-	089	767 Nectarine
			090	-	093	101 Yellow
			094	-	097	100 Spring Yellow
			098	-	101	88 Lime Green
			102	-	105	121 LEE Green
			106	-	109	738 Jas Green
			110	-	113	89 Moss Green
			114	-	117	139 Primary Green
			118	-	121	124 Dark Green
			122	-	125	323 Jade
			126	-	129	354 Special Steel Blue

OTOS® LC12

LED Wash-Moving Head

DMX CONTROL TABLE

			130	-	133	116 Medium Blue-Green
			134	-	137	183 Moonlight Blue
			138	-	141	132 Medium Blue
			142	-	145	119 Dark Blue
			146	-	149	716 Mikkel Blue
			150	-	153	71 Tokyo Blue
			154	-	157	181 Congo Blue
			158	-	161	799 Special KH Lavender
			162	-	165	707 Ultimate Violet
			166	-	169	343 Special Medium Lavender
			170	-	173	798 Chrysalis Pink
			174	-	177	701 Provence
			178	-	181	797 Deep Purple
			182	-	185	48 Rose Purple
			186	-	189	345 Fuchsia Pink
			190	-	193	795 Magical Magenta
			194	-	197	128 Bright Pink
			198	-	201	2 Rose Pink
			202	-	207	User colour 1
			208	-	213	User colour 2
			214	-	219	User colour 3
			220	-	225	User colour 4
			226	-	231	User colour 5
			232	-	237	User colour 6
			238	-	243	User colour 7
			244	-	249	User colour 8
			250	-	255	No function
	152	Color Crossfade (affects HSI, CCT and Color Presets) 6	000	-	005	0 s (off)
			006	-	105	0,1 s ... 10 s (0,1 s steps)
			106	-	214	11 s ... 119 s (1 s steps)
			215	-	244	2 m ... 4 m 50 s (10 s steps)
			245	-	255	5 m ... 15 m (1 m steps)
90	**153**	Line Dimmer 6	000	-	255	0 % ... 100 %
91	**154**	Line Strobe 6	000	-	005	Open
			006	-	010	Closed
			011	-	022	Ramp up/down slow to fast
			023	-	033	Ramp up/down random slow to fast
			034	-	045	Ramp up slow to fast
			046	-	056	Ramp up random slow to fast
			057	-	068	Ramp down slow to fast
			069	-	079	Ramp down random slow to fast
			080	-	102	Random strobe effect slow to fast
			103	-	127	Strobe break effect 5 s to 1 s (short burst with break)
			128	-	250	Strobe slow to fast (< 1 Hz to 20 Hz)

OTOS® LC12

LED Wash-Moving Head

DMX CONTROL TABLE

			251	-	255	Open
92	155	Line Top Red 6	000	-	255	0 % ... 100 %
93	156	Line Top Green 6	000	-	255	0 % ... 100 %
94	157	Line Top Blue 6	000	-	255	0 % ... 100 %
92	158	Line Bottom Red 6	000	-	255	0 % ... 100 %
93	159	Line Bottom Green 6	000	-	255	0 % ... 100 %
94	160	Line Bottom Blue 6	000	-	255	0 % ... 100 %
95	161	Zoom 6	000	-	255	Narrow to wide
96	162	Device settings	See channel 192 / 324 at the end of this table.			
97	163	Tilt 7	000	-	255	0 % ... 100 %
98	164	Tilt fine 7	000	-	255	
99	165	Dimmer 7	000	-	255	0 % ... 100 %
100	166	Dimmer fine 7	000	-	255	
101	167	Strobe 7	000	-	005	Open
			006	-	010	Closed
			011	-	022	Ramp up/down slow to fast
			023	-	033	Ramp up/down random slow to fast
			034	-	045	Ramp up slow to fast
			046	-	056	Ramp up random slow to fast
			057	-	068	Ramp down slow to fast
			069	-	079	Ramp down random slow to fast
			080	-	102	Random strobe effect slow to fast
			103	-	127	Strobe break effect 5 s to 1 s (short burst with break)
			128	-	250	Strobe slow to fast (< 1 Hz to 20 Hz)
			251	-	255	Open
102	168	Red 7	000	-	255	0 % ... 100 %
	169	Red fine 7	000	-	255	
103	170	Green 7	000	-	255	0 % ... 100 %
	171	Green fine 7	000	-	255	
104	172	Blue 7	000	-	255	0 % ... 100 %
	173	Blue fine 7	000	-	255	
105	174	Lime 7	000	-	255	0 % ... 100 %
	175	Lime fine 7	000	-	255	
	176	Color Temperature (affects Color Mixing) 7	000	-	005	Off
			006	-	006	Warm White
			007	-	046	Warm White to 2700 K
			047	-	047	Bulb White (2700 K)
			048	-	087	2700 K to 3200 K
			088	-	088	Halogen White (3200 K)
			089	-	128	3200 K to 4000 K
			129	-	129	Neutral White (4000 K)
			130	-	169	4000 K to 5600 K
			170	-	170	Studio White (5600 K)
			171	-	210	5600 K to 6500 K

OTOS® LC12

LED Wash-Moving Head

DMX CONTROL TABLE

			211	-	211	Daylight White (6500 K)
			212	-	251	6500 K to Cold White
			252	-	255	Cold White
	177	Tint (affects Color Temperature) 7	000	-	000	Off
			001	-	127	Magenta -> neutral
			128	-	128	Neutral
			129	-	255	Neutral -> green
	178	Color Presets (override Color Mixing & Color Temperature) 7	000	-	005	No function
			006	-	009	46 Dark Magenta
			010	-	013	29 Plasa Red
			014	-	017	26 Bright Red
			018	-	021	127 Smokey Pink
			022	-	025	36 Medium Pink
			026	-	029	19 Fire
			030	-	033	135 Deep Golden Amber
			034	-	037	778 Millennium Gold
			038	-	041	21 Gold Amber
			042	-	045	157 Pink
			046	-	049	110 Middle Rose
			050	-	053	109 Light Salmon
			054	-	057	35 Light Pink
			058	-	061	134 Golden Amber
			062	-	065	17 Surprise Peach
			066	-	069	746 Brown
			070	-	073	105 Orange
			074	-	077	20 Medium Amber
			078	-	081	768 Egg Yolk Yellow
			082	-	085	15 Deep Straw
			086	-	089	767 Nectarine
			090	-	093	101 Yellow
			094	-	097	100 Spring Yellow
			098	-	101	88 Lime Green
			102	-	105	121 LEE Green
			106	-	109	738 Jas Green
			110	-	113	89 Moss Green
			114	-	117	139 Primary Green
			118	-	121	124 Dark Green
			122	-	125	323 Jade
			126	-	129	354 Special Steel Blue
			130	-	133	116 Medium Blue-Green
			134	-	137	183 Moonlight Blue
			138	-	141	132 Medium Blue
			142	-	145	119 Dark Blue
			146	-	149	716 Mikkel Blue
			150	-	153	71 Tokyo Blue

OTOS® LC12

LED Wash-Moving Head

DMX CONTROL TABLE

			154	-	157	181 Congo Blue
			158	-	161	799 Special KH Lavender
			162	-	165	707 Ultimate Violet
			166	-	169	343 Special Medium Lavender
			170	-	173	798 Chrysalis Pink
			174	-	177	701 Provence
			178	-	181	797 Deep Purple
			182	-	185	48 Rose Purple
			186	-	189	345 Fuchsia Pink
			190	-	193	795 Magical Magenta
			194	-	197	128 Bright Pink
			198	-	201	2 Rose Pink
			202	-	207	User colour 1
			208	-	213	User colour 2
			214	-	219	User colour 3
			220	-	225	User colour 4
			226	-	231	User colour 5
			232	-	237	User colour 6
			238	-	243	User colour 7
			244	-	249	User colour 8
			250	-	255	No function
			000	-	005	0 s (off)
		Color Crossfade	006	-	105	0.1 s ... 10 s (0.1 s steps)
	179	(affects HSI, CCT and	106	-	214	11 s ... 119 s (1 s steps)
		Color Presets) 7	215	-	244	2 m ... 4 m 50 s (10 s steps)
			245	-	255	5 m ... 15 m (1 m steps)
106	180	Line Dimmer 7	000	-	255	0 % ... 100 %
			000	-	005	Open
			006	-	010	Closed
			011	-	022	Ramp up/down slow to fast
			023	-	033	Ramp up/down random slow to fast
			034	-	045	Ramp up slow to fast
			046	-	056	Ramp up random slow to fast
107	181	Line Strobe 7	057	-	068	Ramp down slow to fast
			069	-	079	Ramp down random slow to fast
			080	-	102	Random strobe effect slow to fast
			103	-	127	Strobe break effect 5 s to 1 s (short burst with break)
			128	-	250	Strobe slow to fast (< 1 Hz to 20 Hz)
			251	-	255	Open
108	182	Line Top Red 7	000	-	255	0 % ... 100 %
109	183	Line Top Green 7	000	-	255	0 % ... 100 %
110	184	Line Top Blue 7	000	-	255	0 % ... 100 %
108	185	Line Bottom Red 7	000	-	255	0 % ... 100 %
109	186	Line Bottom Green 7	000	-	255	0 % ... 100 %

OTOS® LC12

LED Wash-Moving Head

DMX CONTROL TABLE

110	187	Line Bottom Blue 7	000 - 255	0 % ... 100 %
111	188	Zoom 7	000 - 255	Narrow to wide
112	189	Device settings	See channel 192 / 324 at the end of this table.	
113	190	Tilt 8	000 - 255	0 % ... 100 %
114	191	Tilt fine 8	000 - 255	
115	192	Dimmer 8	000 - 255	0 % ... 100 %
116	193	Dimmer fine 8	000 - 255	
117	194	Strobe 8	000 - 005	Open
			006 - 010	Closed
			011 - 022	Ramp up/down slow to fast
			023 - 033	Ramp up/down random slow to fast
			034 - 045	Ramp up slow to fast
			046 - 056	Ramp up random slow to fast
			057 - 068	Ramp down slow to fast
			069 - 079	Ramp down random slow to fast
			080 - 102	Random strobe effect slow to fast
			103 - 127	Strobe break effect 5 s to 1 s (short burst with break)
			128 - 250	Strobe slow to fast (< 1 Hz to 20 Hz)
			251 - 255	Open
118	195	Red 8	000 - 255	0 % ... 100 %
	196	Red fine 8	000 - 255	
119	197	Green 8	000 - 255	0 % ... 100 %
	198	Green fine 8	000 - 255	
120	199	Blue 8	000 - 255	0 % ... 100 %
	200	Blue fine 8	000 - 255	
121	201	Lime 8	000 - 255	0 % ... 100 %
	202	Lime fine 8	000 - 255	
	203	Color Temperature (affects Color Mixing) 8	000 - 005	Off
			006 - 006	Warm White
			007 - 046	Warm White to 2700 K
			047 - 047	Bulb White (2700 K)
			048 - 087	2700 K to 3200 K
			088 - 088	Halogen White (3200 K)
			089 - 128	3200 K to 4000 K
			129 - 129	Neutral White (4000 K)
			130 - 169	4000 K to 5600 K
			170 - 170	Studio White (5600 K)
			171 - 210	5600 K to 6500 K
			211 - 211	Daylight White (6500 K)
			212 - 251	6500 K to Cold White
			252 - 255	Cold White
	204	Tint (affects Color Temperature) 8	000 - 000	Off
			001 - 127	Magenta -> neutral
			128 - 128	Neutral

OTOS® LC12

LED Wash-Moving Head

DMX CONTROL TABLE

		Temperature) 8	129	-	255	Neutral -> green
			000	-	005	No function
			006	-	009	46 Dark Magenta
			010	-	013	29 Plasa Red
			014	-	017	26 Bright Red
			018	-	021	127 Smokey Pink
			022	-	025	36 Medium Pink
			026	-	029	19 Fire
			030	-	033	135 Deep Golden Amber
			034	-	037	778 Millennium Gold
			038	-	041	21 Gold Amber
			042	-	045	157 Pink
			046	-	049	110 Middle Rose
			050	-	053	109 Light Salmon
			054	-	057	35 Light Pink
			058	-	061	134 Golden Amber
			062	-	065	17 Surprise Peach
			066	-	069	746 Brown
			070	-	073	105 Orange
			074	-	077	20 Medium Amber
			078	-	081	768 Egg Yolk Yellow
			082	-	085	15 Deep Straw
			086	-	089	767 Nectarine
			090	-	093	101 Yellow
			094	-	097	100 Spring Yellow
			098	-	101	88 Lime Green
			102	-	105	121 LEE Green
			106	-	109	738 Jas Green
			110	-	113	89 Moss Green
		Color Presets	114	-	117	139 Primary Green
	205	(override Color Mixing &	118	-	121	124 Dark Green
		Color Temperature) 8	122	-	125	323 Jade
			126	-	129	354 Special Steel Blue
			130	-	133	116 Medium Blue-Green
			134	-	137	183 Moonlight Blue
			138	-	141	132 Medium Blue
			142	-	145	119 Dark Blue
			146	-	149	716 Mikkel Blue
			150	-	153	71 Tokyo Blue
			154	-	157	181 Congo Blue
			158	-	161	799 Special KH Lavender
			162	-	165	707 Ultimate Violet
			166	-	169	343 Special Medium Lavender
			170	-	173	798 Chrysalis Pink
			174	-	177	701 Provence

			178	-	181	797 Deep Purple
			182	-	185	48 Rose Purple
			186	-	189	345 Fuchsia Pink
			190	-	193	795 Magical Magenta
			194	-	197	128 Bright Pink
			198	-	201	2 Rose Pink
			202	-	207	User colour 1
			208	-	213	User colour 2
			214	-	219	User colour 3
			220	-	225	User colour 4
			226	-	231	User colour 5
			232	-	237	User colour 6
			238	-	243	User colour 7
			244	-	249	User colour 8
			250	-	255	No function
	206	Color Crossfade (affects HSI, CCT and Color Presets) 8	000	-	005	0 s (off)
			006	-	105	0.1 s ... 10 s (0.1 s steps)
			106	-	214	11 s ... 119 s (1 s steps)
			215	-	244	2 m ... 4 m 50 s (10 s steps)
			245	-	255	5 m ... 15 m (1 m steps)
122	**207**	Line Dimmer 8	000	-	255	0 % ... 100 %
123	**208**	Line Strobe 8	000	-	005	Open
			006	-	010	Closed
			011	-	022	Ramp up/down slow to fast
			023	-	033	Ramp up/down random slow to fast
			034	-	045	Ramp up slow to fast
			046	-	056	Ramp up random slow to fast
			057	-	068	Ramp down slow to fast
			069	-	079	Ramp down random slow to fast
			080	-	102	Random strobe effect slow to fast
			103	-	127	Strobe break effect 5 s to 1 s (short burst with break)
			128	-	250	Strobe slow to fast (< 1 Hz to 20 Hz)
			251	-	255	Open
124	**209**	Line Top Red 8	000	-	255	0 % ... 100 %
125	**210**	Line Top Green 8	000	-	255	0 % ... 100 %
126	**211**	Line Top Blue 8	000	-	255	0 % ... 100 %
124	**212**	Line Bottom Red 8	000	-	255	0 % ... 100 %
125	**213**	Line Bottom Green 8	000	-	255	0 % ... 100 %
126	**214**	Line Bottom Blue 8	000	-	255	0 % ... 100 %
127	**215**	Zoom 8	000	-	255	Narrow to wide
128	**216**	Device settings	See channel 192 / 324 at the end of this table.			
129	**217**	Tilt 9	000	-	255	0 % ... 100 %
130	**218**	Tilt fine 9	000	-	255	
131	**219**	Dimmer 9	000	-	255	0 % ... 100 %

OTOS® LC12

LED Wash-Moving Head

DMX CONTROL TABLE

132	220	Dimmer fine 9	000	-	255	0 % ... 100 %
133	221	Strobe 9	000	-	005	Open
			006	-	010	Closed
			011	-	022	Ramp up/down slow to fast
			023	-	033	Ramp up/down random slow to fast
			034	-	045	Ramp up slow to fast
			046	-	056	Ramp up random slow to fast
			057	-	068	Ramp down slow to fast
			069	-	079	Ramp down random slow to fast
			080	-	102	Random strobe effect slow to fast
			103	-	127	Strobe break effect 5 s to 1 s (short burst with break)
			128	-	250	Strobe slow to fast (< 1 Hz to 20 Hz)
			251	-	255	Open
134	222	Red 9	000	-	255	0 % ... 100 %
	223	Red fine 9	000	-	255	
135	224	Green 9	000	-	255	0 % ... 100 %
	225	Green fine 9	000	-	255	
136	226	Blue 9	000	-	255	0 % ... 100 %
	227	Blue fine 9	000	-	255	
137	228	Lime 9	000	-	255	0 % ... 100 %
	229	Lime fine 9	000	-	255	
	230	Color Temperature (affects Color Mixing) 9	000	-	005	Off
			006	-	006	Warm White
			007	-	046	Warm White to 2700 K
			047	-	047	Bulb White (2700 K)
			048	-	087	2700 K to 3200 K
			088	-	088	Halogen White (3200 K)
			089	-	128	3200 K to 4000 K
			129	-	129	Neutral White (4000 K)
			130	-	169	4000 K to 5600 K
			170	-	170	Studio White (5600 K)
			171	-	210	5600 K to 6500 K
			211	-	211	Daylight White (6500 K)
			212	-	251	6500 K to Cold White
			252	-	255	Cold White
	231	Tint (affects Color Temperature) 9	000	-	000	Off
			001	-	127	Magenta -> neutral
			128	-	128	Neutral
			129	-	255	Neutral -> green
			000	-	005	No function
			006	-	009	46 Dark Magenta
			010	-	013	29 Plasa Red
			014	-	017	26 Bright Red
			018	-	021	127 Smokey Pink

OTOS® LC12

LED Wash-Moving Head

DMX CONTROL TABLE

				022	-	025	36 Medium Pink
				026	-	029	19 Fire
				030	-	033	135 Deep Golden Amber
				034	-	037	778 Millennium Gold
				038	-	041	21 Gold Amber
				042	-	045	157 Pink
				046	-	049	110 Middle Rose
				050	-	053	109 Light Salmon
				054	-	057	35 Light Pink
				058	-	061	134 Golden Amber
				062	-	065	17 Surprise Peach
				066	-	069	746 Brown
				070	-	073	105 Orange
				074	-	077	20 Medium Amber
				078	-	081	768 Egg Yolk Yellow
				082	-	085	15 Deep Straw
				086	-	089	767 Nectarine
				090	-	093	101 Yellow
				094	-	097	100 Spring Yellow
				098	-	101	88 Lime Green
				102	-	105	121 LEE Green
				106	-	109	738 Jas Green
				110	-	113	89 Moss Green
			Color Presets	114	-	117	139 Primary Green
		232	(override Color Mixing &	118	-	121	124 Dark Green
			Color Temperature) 9	122	-	125	323 Jade
				126	-	129	354 Special Steel Blue
				130	-	133	116 Medium Blue-Green
				134	-	137	183 Moonlight Blue
				138	-	141	132 Medium Blue
				142	-	145	119 Dark Blue
				146	-	149	716 Mikkel Blue
				150	-	153	71 Tokyo Blue
				154	-	157	181 Congo Blue
				158	-	161	799 Special KH Lavender
				162	-	165	707 Ultimate Violet
				166	-	169	343 Special Medium Lavender
				170	-	173	798 Chrysalis Pink
				174	-	177	701 Provence
				178	-	181	797 Deep Purple
				182	-	185	48 Rose Purple
				186	-	189	345 Fuchsia Pink
				190	-	193	795 Magical Magenta
				194	-	197	128 Bright Pink
				198	-	201	2 Rose Pink

OTOS® LC12

LED Wash-Moving Head

DMX CONTROL TABLE

			202	-	207	User colour 1
			208	-	213	User colour 2
			214	-	219	User colour 3
			220	-	225	User colour 4
			226	-	231	User colour 5
			232	-	237	User colour 6
			238	-	243	User colour 7
			244	-	249	User colour 8
			250	-	255	No function
	233	Color Crossfade (affects HSI, CCT and Color Presets) 9	000	-	005	0 s (off)
			006	-	105	0.1 s ... 10 s (0.1 s steps)
			106	-	214	11 s ... 119 s (1 s steps)
			215	-	244	2 m ... 4 m 50 s (10 s steps)
			245	-	255	5 m ... 15 m (1 m steps)
138	234	Line Dimmer 9	000	-	255	0 % ... 100 %
139	235	Line Strobe 9	000	-	005	Open
			006	-	010	Closed
			011	-	022	Ramp up/down slow to fast
			023	-	033	Ramp up/down random slow to fast
			034	-	045	Ramp up slow to fast
			046	-	056	Ramp up random slow to fast
			057	-	068	Ramp down slow to fast
			069	-	079	Ramp down random slow to fast
			080	-	102	Random strobe effect slow to fast
			103	-	127	Strobe break effect 5 s to 1 s (short burst with break)
			128	-	250	Strobe slow to fast (< 1 Hz to 20 Hz)
			251	-	255	Open
140	236	Line Top Red 9	000	-	255	0 % ... 100 %
141	237	Line Top Green 9	000	-	255	0 % ... 100 %
142	238	Line Top Blue 9	000	-	255	0 % ... 100 %
140	239	Line Bottom Red 9	000	-	255	0 % ... 100 %
141	240	Line Bottom Green 9	000	-	255	0 % ... 100 %
142	241	Line Bottom Blue 9	000	-	255	0 % ... 100 %
143	242	Zoom 9	000	-	255	Narrow to wide
144	243	Device settings	See channel 192 / 324 at the end of this table.			
145	244	Tilt 10	000	-	255	0 % ... 100 %
146	245	Tilt fine 10	000	-	255	
147	246	Dimmer 10	000	-	255	0 % ... 100 %
148	247	Dimmer fine 10	000	-	255	
			000	-	005	Open
			006	-	010	Closed
			011	-	022	Ramp up/down slow to fast
			023	-	033	Ramp up/down random slow to fast
			034	-	045	Ramp up slow to fast

OTOS® LC12

LED Wash-Moving Head

DMX CONTROL TABLE

149	248	Strobe 10	046	-	056	Ramp up random slow to fast
			057	-	068	Ramp down slow to fast
			069	-	079	Ramp down random slow to fast
			080	-	102	Random strobe effect slow to fast
			103	-	127	Strobe break effect 5 s to 1 s (short burst with break)
			128	-	250	Strobe slow to fast (< 1 Hz to 20 Hz)
			251	-	255	Open
150	249	Red 10	000	-	255	0 % ... 100 %
	250	Red fine 10	000	-	255	
151	251	Green 10	000	-	255	0 % ... 100 %
	252	Green fine 10	000	-	255	
152	253	Blue 10	000	-	255	0 % ... 100 %
	254	Blue fine 10	000	-	255	
153	255	Lime 10	000	-	255	0 % ... 100 %
	256	Lime fine 10	000	-	255	
	257	Color Temperature (affects Color Mixing) 10	000	-	005	Off
			006	-	006	Warm White
			007	-	046	Warm White to 2700 K
			047	-	047	Bulb White (2700 K)
			048	-	087	2700 K to 3200 K
			088	-	088	Halogen White (3200 K)
			089	-	128	3200 K to 4000 K
			129	-	129	Neutral White (4000 K)
			130	-	169	4000 K to 5600 K
			170	-	170	Studio White (5600 K)
			171	-	210	5600 K to 6500 K
			211	-	211	Daylight White (6500 K)
			212	-	251	6500 K to Cold White
			252	-	255	Cold White
	258	Tint (affects Color Temperature) 10	000	-	000	Off
			001	-	127	Magenta -> neutral
			128	-	128	Neutral
			129	-	255	Neutral -> green
			000	-	005	No function
			006	-	009	46 Dark Magenta
			010	-	013	29 Plasa Red
			014	-	017	26 Bright Red
			018	-	021	127 Smokey Pink
			022	-	025	36 Medium Pink
			026	-	029	19 Fire
			030	-	033	135 Deep Golden Amber
			034	-	037	778 Millennium Gold
			038	-	041	21 Gold Amber
			042	-	045	157 Pink

OTOS® LC12

LED Wash-Moving Head

DMX CONTROL TABLE

				046	-	049	110 Middle Rose
				050	-	053	109 Light Salmon
				054	-	057	35 Light Pink
				058	-	061	134 Golden Amber
				062	-	065	17 Surprise Peach
				066	-	069	746 Brown
				070	-	073	105 Orange
				074	-	077	20 Medium Amber
				078	-	081	768 Egg Yolk Yellow
				082	-	085	15 Deep Straw
				086	-	089	767 Nectarine
				090	-	093	101 Yellow
				094	-	097	100 Spring Yellow
				098	-	101	88 Lime Green
				102	-	105	121 LEE Green
				106	-	109	738 Jas Green
				110	-	113	89 Moss Green
			Color Presets	114	-	117	139 Primary Green
		259	(override Color Mixing &	118	-	121	124 Dark Green
			Color Temperature) 10	122	-	125	323 Jade
				126	-	129	354 Special Steel Blue
				130	-	133	116 Medium Blue-Green
				134	-	137	183 Moonlight Blue
				138	-	141	132 Medium Blue
				142	-	145	119 Dark Blue
				146	-	149	716 Mikkel Blue
				150	-	153	71 Tokyo Blue
				154	-	157	181 Congo Blue
				158	-	161	799 Special KH Lavender
				162	-	165	707 Ultimate Violet
				166	-	169	343 Special Medium Lavender
				170	-	173	798 Chrysalis Pink
				174	-	177	701 Provence
				178	-	181	797 Deep Purple
				182	-	185	48 Rose Purple
				186	-	189	345 Fuchsia Pink
				190	-	193	795 Magical Magenta
				194	-	197	128 Bright Pink
				198	-	201	2 Rose Pink
				202	-	207	User colour 1
				208	-	213	User colour 2
				214	-	219	User colour 3
				220	-	225	User colour 4
				226	-	231	User colour 5
				232	-	237	User colour 6

OTOS® LC12

LED Wash-Moving Head

DMX CONTROL TABLE

			238	-	243	User colour 7
			244	-	249	User colour 8
			250	-	255	No function
	260	Color Crossfade (affects HSI, CCT and Color Presets) 10	000	-	005	0 s (off)
			006	-	105	0.1 s ... 10 s (0.1 s steps)
			106	-	214	11 s ... 119 s (1 s steps)
			215	-	244	2 m ... 4 m 50 s (10 s steps)
			245	-	255	5 m ... 15 m (1 m steps)
154	261	Line Dimmer 10	000	-	255	0 % ... 100 %
155	262	Line Strobe 10	000	-	005	Open
			006	-	010	Closed
			011	-	022	Ramp up/down slow to fast
			023	-	033	Ramp up/down random slow to fast
			034	-	045	Ramp up slow to fast
			046	-	056	Ramp up random slow to fast
			057	-	068	Ramp down slow to fast
			069	-	079	Ramp down random slow to fast
			080	-	102	Random strobe effect slow to fast
			103	-	127	Strobe break effect 5 s to 1 s (short burst with break)
			128	-	250	Strobe slow to fast (< 1 Hz to 20 Hz)
			251	-	255	Open
156	263	Line Top Red 10	000	-	255	0 % ... 100 %
157	264	Line Top Green 10	000	-	255	0 % ... 100 %
158	265	Line Top Blue 10	000	-	255	0 % ... 100 %
156	266	Line Bottom Red 10	000	-	255	0 % ... 100 %
157	267	Line Bottom Green 10	000	-	255	0 % ... 100 %
158	268	Line Bottom Blue 10	000	-	255	0 % ... 100 %
159	269	Zoom 10	000	-	255	Narrow to wide
160	270	Device settings	See channel 192 / 324 at the end of this table.			
161	271	Tilt 11	000	-	255	0 % ... 100 %
162	272	Tilt fine 11	000	-	255	
163	273	Dimmer 11	000	-	255	0 % ... 100 %
164	274	Dimmer fine 11	000	-	255	
165	275	Strobe 11	000	-	005	Open
			006	-	010	Closed
			011	-	022	Ramp up/down slow to fast
			023	-	033	Ramp up/down random slow to fast
			034	-	045	Ramp up slow to fast
			046	-	056	Ramp up random slow to fast
			057	-	068	Ramp down slow to fast
			069	-	079	Ramp down random slow to fast
			080	-	102	Random strobe effect slow to fast
			103	-	127	Strobe break effect 5 s to 1 s (short burst with break)

OTOS® LC12

LED Wash-Moving Head

DMX CONTROL TABLE

			128	-	250	Strobe slow to fast (< 1 Hz to 20 Hz)
			251	-	255	Open
166	**276**	Red 11	000	-	255	0 % ... 100 %
	277	Red fine 11	000	-	255	
167	**278**	Green 11	000	-	255	0 % ... 100 %
	279	Green fine 11	000	-	255	
168	**280**	Blue 11	000	-	255	0 % ... 100 %
	281	Blue fine 11	000	-	255	
169	**282**	Lime 11	000	-	255	0 % ... 100 %
	283	Lime fine 11	000	-	255	
	284	Color Temperature (affects Color Mixing) 11	000	-	005	Off
			006	-	006	Warm White
			007	-	046	Warm White to 2700 K
			047	-	047	Bulb White (2700 K)
			048	-	087	2700 K to 3200 K
			088	-	088	Halogen White (3200 K)
			089	-	128	3200 K to 4000 K
			129	-	129	Neutral White (4000 K)
			130	-	169	4000 K to 5600 K
			170	-	170	Studio White (5600 K)
			171	-	210	5600 K to 6500 K
			211	-	211	Daylight White (6500 K)
			212	-	251	6500 K to Cold White
			252	-	255	Cold White
	285	Tint (affects Color Temperature) 11	000	-	000	Off
			001	-	127	Magenta -> neutral
			128	-	128	Neutral
			129	-	255	Neutral -> green
			000	-	005	No function
			006	-	009	46 Dark Magenta
			010	-	013	29 Plasa Red
			014	-	017	26 Bright Red
			018	-	021	127 Smokey Pink
			022	-	025	36 Medium Pink
			026	-	029	19 Fire
			030	-	033	135 Deep Golden Amber
			034	-	037	778 Millennium Gold
			038	-	041	21 Gold Amber
			042	-	045	157 Pink
			046	-	049	110 Middle Rose
			050	-	053	109 Light Salmon
			054	-	057	35 Light Pink
			058	-	061	134 Golden Amber
			062	-	065	17 Surprise Peach
			066	-	069	746 Brown

OTOS® LC12

LED Wash-Moving Head

DMX CONTROL TABLE

				070	- 073	105 Orange
				074	- 077	20 Medium Amber
				078	- 081	768 Egg Yolk Yellow
				082	- 085	15 Deep Straw
				086	- 089	767 Nectarine
				090	- 093	101 Yellow
				094	- 097	100 Spring Yellow
				098	- 101	88 Lime Green
				102	- 105	121 LEE Green
				106	- 109	738 Jas Green
				110	- 113	89 Moss Green
			Color Presets	114	- 117	139 Primary Green
		286	(override Color Mixing &	118	- 121	124 Dark Green
			Color Temperature) 11	122	- 125	323 Jade
				126	- 129	354 Special Steel Blue
				130	- 133	116 Medium Blue-Green
				134	- 137	183 Moonlight Blue
				138	- 141	132 Medium Blue
				142	- 145	119 Dark Blue
				146	- 149	716 Mikkel Blue
				150	- 153	71 Tokyo Blue
				154	- 157	181 Congo Blue
				158	- 161	799 Special KH Lavender
				162	- 165	707 Ultimate Violet
				166	- 169	343 Special Medium Lavender
				170	- 173	798 Chrysalis Pink
				174	- 177	701 Provence
				178	- 181	797 Deep Purple
				182	- 185	48 Rose Purple
				186	- 189	345 Fuchsia Pink
				190	- 193	795 Magical Magenta
				194	- 197	128 Bright Pink
				198	- 201	2 Rose Pink
				202	- 207	User colour 1
				208	- 213	User colour 2
				214	- 219	User colour 3
				220	- 225	User colour 4
				226	- 231	User colour 5
				232	- 237	User colour 6
				238	- 243	User colour 7
				244	- 249	User colour 8
				250	- 255	No function
				000	- 005	0 s (off)
			Color Crossfade	006	- 105	0.1 s ... 10 s (0.1 s steps)
		287	(affects HSI, CCT and	106	- 214	11 s ... 119 s (1 s steps)

OTOS® LC12

LED Wash-Moving Head

DMX CONTROL TABLE

		Color Presets) 11	215	-	244	2 m ... 4 m 50 s (10 s steps)
			245	-	255	5 m ... 15 m (1 m steps)
170	**288**	Line Dimmer 11	000	-	255	0% to 100%
171	**289**	Line Strobe 11	000	-	005	Open
			006	-	010	Closed
			011	-	022	Ramp up/down slow to fast
			023	-	033	Ramp up/down random slow to fast
			034	-	045	Ramp up slow to fast
			046	-	056	Ramp up random slow to fast
			057	-	068	Ramp down slow to fast
			069	-	079	Ramp down random slow to fast
			080	-	102	Random strobe effect slow to fast
			103	-	127	Strobe break effect 5 s to 1 s (short burst with break)
			128	-	250	Strobe slow to fast (< 1 Hz to 20 Hz)
			251	-	255	Open
172	**290**	Line Top Red 11	000	-	255	0 % ... 100 %
173	**291**	Line Top Green 11	000	-	255	0 % ... 100 %
174	**292**	Line Top Blue 11	000	-	255	0 % ... 100 %
172	**293**	Line Bottom Red 11	000	-	255	0 % ... 100 %
173	**294**	Line Bottom Green 11	000	-	255	0 % ... 100 %
174	**295**	Line Bottom Blue 11	000	-	255	0 % ... 100 %
175	**296**	Zoom 11	000	-	255	Narrow to wide
176	**297**	Device settings	See channel 192 / 324 at the end of this table.			
177	**298**	Tilt 12	000	-	255	0 % ... 100 %
178	**299**	Tilt fine 12	000	-	255	
179	**300**	Dimmer 12	000	-	255	0 % ... 100 %
180	**301**	Dimmer fine 12	000	-	255	
181	**302**	Strobe 12	000	-	005	Open
			006	-	010	Closed
			011	-	022	Ramp up/down slow to fast
			023	-	033	Ramp up/down random slow to fast
			034	-	045	Ramp up slow to fast
			046	-	056	Ramp up random slow to fast
			057	-	068	Ramp down slow to fast
			069	-	079	Ramp down random slow to fast
			080	-	102	Random strobe effect slow to fast
			103	-	127	Strobe break effect 5 s to 1 s (short burst with break)
			128	-	250	Strobe slow to fast (< 1 Hz to 20 Hz)
			251	-	255	Open
182	**303**	Red 12	000	-	255	0 % ... 100 %
	304	Red fine 12	000	-	255	
183	**305**	Green 12	000	-	255	0 % ... 100 %
	306	Green fine 12	000	-	255	

OTOS® LC12

LED Wash-Moving Head

DMX CONTROL TABLE

184	307	Blue 12	000 - 255	0 % ... 100 %
	308	Blue fine 12	000 - 255	
185	309	Lime 12	000 - 255	0 % ... 100 %
	310	Lime fine 12	000 - 255	
	311	Color Temperature (affects Color Mixing) 12	000 - 005	Off
			006 - 006	Warm White
			007 - 046	Warm White to 2700 K
			047 - 047	Bulb White (2700 K)
			048 - 087	2700 K to 3200 K
			088 - 088	Halogen White (3200 K)
			089 - 128	3200 K to 4000 K
			129 - 129	Neutral White (4000 K)
			130 - 169	4000 K to 5600 K
			170 - 170	Studio White (5600 K)
			171 - 210	5600 K to 6500 K
			211 - 211	Daylight White (6500 K)
			212 - 251	6500 K to Cold White
			252 - 255	Cold White
	312	Tint (affects Color Temperature) 12	000 - 000	Off
			001 - 127	Magenta -> neutral
			128 - 128	Neutral
			129 - 255	Neutral -> green
			000 - 005	No function
			006 - 009	46 Dark Magenta
			010 - 013	29 Plasa Red
			014 - 017	26 Bright Red
			018 - 021	127 Smokey Pink
			022 - 025	36 Medium Pink
			026 - 029	19 Fire
			030 - 033	135 Deep Golden Amber
			034 - 037	778 Millennium Gold
			038 - 041	21 Gold Amber
			042 - 045	157 Pink
			046 - 049	110 Middle Rose
			050 - 053	109 Light Salmon
			054 - 057	35 Light Pink
			058 - 061	134 Golden Amber
			062 - 065	17 Surprise Peach
			066 - 069	746 Brown
			070 - 073	105 Orange
			074 - 077	20 Medium Amber
			078 - 081	768 Egg Yolk Yellow
			082 - 085	15 Deep Straw
			086 - 089	767 Nectarine
			090 - 093	101 Yellow

OTOS® LC12

LED Wash-Moving Head

DMX CONTROL TABLE

			094	-	097	100 Spring Yellow
			098	-	101	88 Lime Green
			102	-	105	121 LEE Green
			106	-	109	738 Jas Green
			110	-	113	89 Moss Green
		Color Presets	114	-	117	139 Primary Green
	313	(override Color Mixing &	118	-	121	124 Dark Green
		Color Temperature) 12	122	-	125	323 Jade
			126	-	129	354 Special Steel Blue
			130	-	133	116 Medium Blue-Green
			134	-	137	183 Moonlight Blue
			138	-	141	132 Medium Blue
			142	-	145	119 Dark Blue
			146	-	149	716 Mikkel Blue
			150	-	153	71 Tokyo Blue
			154	-	157	181 Congo Blue
			158	-	161	799 Special KH Lavender
			162	-	165	707 Ultimate Violet
			166	-	169	343 Special Medium Lavender
			170	-	173	798 Chrysalis Pink
			174	-	177	701 Provence
			178	-	181	797 Deep Purple
			182	-	185	48 Rose Purple
			186	-	189	345 Fuchsia Pink
			190	-	193	795 Magical Magenta
			194	-	197	128 Bright Pink
			198	-	201	2 Rose Pink
			202	-	207	User colour 1
			208	-	213	User colour 2
			214	-	219	User colour 3
			220	-	225	User colour 4
			226	-	231	User colour 5
			232	-	237	User colour 6
			238	-	243	User colour 7
			244	-	249	User colour 8
			250	-	255	No function
			000	-	005	0 s (off)
		Color Crossfade	006	-	105	0.1 s ... 10 s (0.1 s steps)
	314	(affects HSI, CCT and	106	-	214	11 s ... 119 s (1 s steps)
		Color Presets) 12	215	-	244	2 m ... 4 m 50 s (10 s steps)
			245	-	255	5 m ... 15 m (1 m steps)
186	315	Line Dimmer 12	000	-	255	0 % ... 100 %
			000	-	005	Open
			006	-	010	Closed
			011	-	022	Ramp up/down slow to fast

OTOS® LC12

LED Wash-Moving Head

DMX CONTROL TABLE

187	**316**	Line Strobe 12	023	-	033	Ramp up/down random slow to fast
			034	-	045	Ramp up slow to fast
			046	-	056	Ramp up random slow to fast
			057	-	068	Ramp down slow to fast
			069	-	079	Ramp down random slow to fast
			080	-	102	Random strobe effect slow to fast
			103	-	127	Strobe break effect 5 s to 1 s (short burst with break)
			128	-	250	Strobe slow to fast (< 1 Hz to 20 Hz)
			251	-	255	Open
188	**317**	Line Top Red 12	000	-	255	0 % ... 100 %
189	**318**	Line Top Green 12	000	-	255	0 % ... 100 %
190	**319**	Line Top Blue 12	000	-	255	0 % ... 100 %
188	**320**	Line Bottom Red 12	000	-	255	0 % ... 100 %
189	**321**	Line Bottom Green 12	000	-	255	0 % ... 100 %
190	**322**	Line Bottom Blue 12	000	-	255	0 % ... 100 %
191	**323**	Zoom 12	000	-	255	Narrow to wide
			000	-	005	No function
			006	-	007	Blackout while tilt moving on
			008	-	009	Blackout while tilt moving off
			010	-	013	No function
			014	-	015	Sun Protection On
			016	-	017	Sun Protection Off
			018	-	019	Sleep mode on
			020	-	021	Sleep mode off/wake up
			022	-	024	No function
			025	-	025	Record user scene 1
			026	-	026	Record user scene 2
			027	-	027	Record user scene 3
			028	-	028	Record user scene 4
			029	-	029	Record user scene 5
			030	-	030	Record user scene 6
			031	-	031	Record user scene 7
			032	-	032	Record user scene 8
			033	-	045	No function
			046	-	047	Invert tilt on
			048	-	049	Invert tilt off
			050	-	057	No function
			058	-	059	Pixel mirroring off
			060	-	065	Pixel mirroring on
			066	-	073	No function
			074	-	075	Dimmer response LED
			076	-	077	Dimmer response halogen
			078	-	081	No function
			082	-	083	DTW (redshift) on

OTOS® LC12

LED Wash-Moving Head

DMX CONTROL TABLE

192	**324**	Device settings (hold value for 3 seconds)	084	-	085	DTW (redshift) off
			086	-	093	No function
			094	-	095	Silent movement on
			096	-	097	Silent movement off
			098	-	099	Fan auto
			100	-	101	Fan off
			102	-	103	Fan constant low
			104	-	105	Fan constant medium
			106	-	107	Fan constant high
			108	-	119	No function
			120	-	121	PWM 1 (650 Hz)
			122	-	123	PWM 2 (1530 Hz)
			124	-	125	PWM 3 (3600 Hz)
			126	-	127	PWM 4 (12000 Hz)
			128	-	129	PWM 5 (18900 Hz)
			130	-	131	PWM 6 (25000 Hz)
			132	-	135	No function
			136	-	137	User calibration
			138	-	139	Smart calibration
			140	-	141	Display always on
			142	-	143	Display off after 20 s
			144	-	163	No function
			164	-	165	Dimmer curve linear
			166	-	167	Dimmer curve exponential
			168	-	169	Dimmer curve logarithmic
			170	-	171	Dimmer curve S-curve
			172	-	221	No function
			222	-	223	No function
			224	-	233	No function
			234	-	235	Reset head
			236	-	237	Reset all
			238	-	239	No function
			240	-	241	Load factory defaults
			242	-	243	No function
			244	-	245	Load user default A
			246	-	247	Load user default B
			248	-	249	Load user default C
			250	-	255	No function

54CH Dual Input Single Head

OTOS® LC12

LED Wash-Moving Head

DMX CONTROL TABLE

Channel	Function	Values	
1	Dimmer	000 - 255	0 % ... 100 %
2	Dimmer fine	000 - 255	
3	Strobe	000 - 005	Open
		006 - 010	Closed
		011 - 022	Ramp up/down slow to fast
		023 - 033	Ramp up/down random slow to fast
		034 - 045	Ramp up slow to fast
		046 - 056	Ramp up random slow to fast
		057 - 068	Ramp down slow to fast
		069 - 079	Ramp down random slow to fast
		080 - 102	Random strobe effect slow to fast
		103 - 127	Strobe break effect 5 s to 1 s (short burst with break)
		128 - 250	Strobe slow to fast (< 1 Hz to 20 Hz)
		251 - 255	Open
4	Red	000 - 255	0 % ... 100 %
5	Green	000 - 255	0 % ... 100 %
6	Blue	000 - 255	0 % ... 100 %
7	Lime	000 - 255	0 % ... 100 %
8	Color Temperature (affects Color Mixing)	000 - 005	Off
		006 - 006	Warm White
		007 - 046	Warm White to 2700 K
		047 - 047	Bulb White (2700 K)
		048 - 087	2700 K to 3200 K
		088 - 088	Halogen White (3200 K)
		089 - 128	3200 K to 4000 K
		129 - 129	Neutral White (4000 K)
		130 - 169	4000 K to 5600 K
		170 - 170	Studio White (5600 K)
		171 - 210	5600 K to 6500 K
		211 - 211	Daylight White (6500 K)
		212 - 251	6500 K to Cold White
		252 - 255	Cold White
9	Tint (affects Color Temperature)	000 - 000	Off
		001 - 127	Magenta -> neutral
		128 - 128	Neutral
		129 - 255	Neutral -> green
		000 - 005	No function
		006 - 009	46 Dark Magenta
		010 - 013	29 Plasa Red
		014 - 017	26 Bright Red
		018 - 021	127 Smokey Pink
		022 - 025	36 Medium Pink

OTOS® LC12

LED Wash-Moving Head

DMX CONTROL TABLE

10	Color Presets (override Color Mixing & Color Temperature)	026	-	029	19 Fire
		030	-	033	135 Deep Golden Amber
		034	-	037	778 Millennium Gold
		038	-	041	21 Gold Amber
		042	-	045	157 Pink
		046	-	049	110 Middle Rose
		050	-	053	109 Light Salmon
		054	-	057	35 Light Pink
		058	-	061	134 Golden Amber
		062	-	065	17 Surprise Peach
		066	-	069	746 Brown
		070	-	073	105 Orange
		074	-	077	20 Medium Amber
		078	-	081	768 Egg Yolk Yellow
		082	-	085	15 Deep Straw
		086	-	089	767 Nectarine
		090	-	093	101 Yellow
		094	-	097	100 Spring Yellow
		098	-	101	88 Lime Green
		102	-	105	121 LEE Green
		106	-	109	738 Jas Green
		110	-	113	89 Moss Green
		114	-	117	139 Primary Green
		118	-	121	124 Dark Green
		122	-	125	323 Jade
		126	-	129	354 Special Steel Blue
		130	-	133	116 Medium Blue-Green
		134	-	137	183 Moonlight Blue
		138	-	141	132 Medium Blue
		142	-	145	119 Dark Blue
		146	-	149	716 Mikkel Blue
		150	-	153	71 Tokyo Blue
		154	-	157	181 Congo Blue
		158	-	161	799 Special KH Lavender
		162	-	165	707 Ultimate Violet
		166	-	169	343 Special Medium Lavender
		170	-	173	798 Chrysalis Pink
		174	-	177	701 Provence
		178	-	181	797 Deep Purple
		182	-	185	48 Rose Purple
		186	-	189	345 Fuchsia Pink
		190	-	193	795 Magical Magenta
		194	-	197	128 Bright Pink
		198	-	201	2 Rose Pink
		202	-	255	No function

OTOS® LC12

LED Wash-Moving Head

DMX CONTROL TABLE

11	Color Crossfade (affects HSI, CCT and Color Presets)	000	-	005	0 s (off)
		006	-	105	0.1 s ... 10 s (0.1 s steps)
		106	-	214	11 s ... 119 s (1 s steps)
		215	-	244	2 m ... 4 m 50 s (10 s steps)
		245	-	255	5 m ... 15 m (1 m steps)
12	Line Dimmer	000	-	255	0 % ... 100 %
13	Line Strobe	000	-	005	Open
		006	-	010	Closed
		011	-	022	Ramp up/down slow to fast
		023	-	033	Ramp up/down random slow to fast
		034	-	045	Ramp up slow to fast
		046	-	056	Ramp up random slow to fast
		057	-	068	Ramp down slow to fast
		069	-	079	Ramp down random slow to fast
		080	-	102	Random strobe effect slow to fast
		103	-	127	Strobe break effect 5 s to 1 s (short burst with break)
		128	-	250	Strobe slow to fast (< 1 Hz to 20 Hz)
		251	-	255	Open
14	Line Red	000	-	255	0 % ... 100 %
15	Line Green	000	-	255	0 % ... 100 %
16	Line Blue	000	-	255	0 % ... 100 %
17	LED Control Crossfade	000	-	005	Pixel controlled by channels 4 to 11 and 14 to 16
		006	-	249	Linear crossfade to second input
		250	-	255	Pixel controlled by second protocol
		000	-	005	No function
		006	-	007	Blackout while tilt moving on
		008	-	009	Blackout while tilt moving off
		010	-	013	No function
		014	-	015	Sun Protection On
		016	-	017	Sun Protection Off
		018	-	019	Sleep mode on
		020	-	021	Sleep mode off/wake up
		022	-	024	No function
		025	-	025	Record user scene 1
		026	-	026	Record user scene 2
		027	-	027	Record user scene 3
		028	-	028	Record user scene 4
		029	-	029	Record user scene 5
		030	-	030	Record user scene 6
		031	-	031	Record user scene 7
		032	-	032	Record user scene 8
		033	-	045	No function
		046	-	047	Invert tilt on

OTOS® LC12

LED Wash-Moving Head

DMX CONTROL TABLE

	18	Device settings (hold value for 3 seconds)	048	-	049	Invert tilt off
			050	-	057	No function
			058	-	059	Pixel mirroring off
			060	-	065	Pixel mirroring on
			066	-	073	No function
			074	-	075	Dimmer response LED
			076	-	077	Dimmer response halogen
			078	-	081	No function
			082	-	083	DTW (redshift) on
			084	-	085	DTW (redshift) off
			086	-	093	No function
			094	-	095	Silent movement on
			096	-	097	Silent movement off
			098	-	099	Fan auto
			100	-	101	Fan off
			102	-	103	Fan constant low
			104	-	105	Fan constant medium
			106	-	107	Fan constant high
			108	-	119	No function
			120	-	121	PWM 1 (650 Hz)
			122	-	123	PWM 2 (1530 Hz)
			124	-	125	PWM 3 (3600 Hz)
			126	-	127	PWM 4 (12000 Hz)
			128	-	129	PWM 5 (18900 Hz)
			130	-	131	PWM 6 (25000 Hz)
			132	-	135	No function
			136	-	137	User calibration
			138	-	139	Smart calibration
			140	-	141	Display always on
			142	-	143	Display off after 20 s
			144	-	163	No function
			164	-	165	Dimmer curve linear
			166	-	167	Dimmer curve exponential
			168	-	169	Dimmer curve logarithmic
			170	-	171	Dimmer curve S-curve
			172	-	221	No function
			222	-	223	No function
			224	-	233	No function
			234	-	235	Reset head
			236	-	237	Reset all
			238	-	239	No function
			240	-	241	Load factory defaults
			242	-	243	No function
			244	-	245	Load user default A
			246	-	247	Load user default B

OTOS® LC12

LED Wash-Moving Head

DMX CONTROL TABLE

		248 - 249	Load user default C
		250 - 255	No function
19	Tilt 1	000 - 255	0 % ... 100 %
20	Tilt fine 1	000 - 255	
21	Zoom 1	000 - 255	Narrow to wide
22	Tilt 2	000 - 255	0 % ... 100 %
23	Tilt fine 2	000 - 255	
24	Zoom 2	000 - 255	Narrow to wide
25	Tilt 3	000 - 255	0 % ... 100 %
26	Tilt fine 3	000 - 255	
27	Zoom 3	000 - 255	Narrow to wide
28	Tilt 4	000 - 255	0 % ... 100 %
29	Tilt fine 4	000 - 255	
30	Zoom 4	000 - 255	Narrow to wide
31	Tilt 5	000 - 255	0 % ... 100 %
32	Tilt fine 5	000 - 255	
33	Zoom 5	000 - 255	Narrow to wide
34	Tilt 6	000 - 255	0 % ... 100 %
35	Tilt fine 6	000 - 255	
36	Zoom 6	000 - 255	Narrow to wide
37	Tilt 7	000 - 255	0 % ... 100 %
38	Tilt fine 7	000 - 255	
39	Zoom 7	000 - 255	Narrow to wide
40	Tilt 8	000 - 255	0 % ... 100 %
41	Tilt fine 8	000 - 255	
42	Zoom 8	000 - 255	Narrow to wide
43	Tilt 9	000 - 255	0 % ... 100 %
44	Tilt fine 9	000 - 255	
45	Zoom 9	000 - 255	Narrow to wide
46	Tilt 10	000 - 255	0 % ... 100 %
47	Tilt fine 10	000 - 255	
48	Zoom 10	000 - 255	Narrow to wide
49	Tilt 11	000 - 255	0 % ... 100 %
50	Tilt fine 11	000 - 255	
51	Zoom 11	000 - 255	Narrow to wide
52	Tilt 12	000 - 255	0 % ... 100 %
53	Tilt fine 12	000 - 255	
54	Zoom 12	000 - 255	Narrow to wide
55	Red 1	000 - 255	0 % ... 100 %
56	Green 1	000 - 255	0 % ... 100 %
57	Blue 1	000 - 255	0 % ... 100 %
58	Lime 1	000 - 255	0 % ... 100 %
59	Red 2	000 - 255	0 % ... 100 %
60	Green 2	000 - 255	0 % ... 100 %

OTOS® LC12

LED Wash-Moving Head

DMX CONTROL TABLE

61	Blue 2	000 - 255	0 % ... 100 %
62	Lime 2	000 - 255	0 % ... 100 %
63	Red 3	000 - 255	0 % ... 100 %
64	Green 3	000 - 255	0 % ... 100 %
65	Blue 3	000 - 255	0 % ... 100 %
66	Lime 3	000 - 255	0 % ... 100 %
67	Red 4	000 - 255	0 % ... 100 %
68	Green 4	000 - 255	0 % ... 100 %
69	Blue 4	000 - 255	0 % ... 100 %
70	Lime 4	000 - 255	0 % ... 100 %
71	Red 5	000 - 255	0 % ... 100 %
72	Green 5	000 - 255	0 % ... 100 %
73	Blue 5	000 - 255	0 % ... 100 %
74	Lime 5	000 - 255	0 % ... 100 %
75	Red 6	000 - 255	0 % ... 100 %
76	Green 6	000 - 255	0 % ... 100 %
77	Blue 6	000 - 255	0 % ... 100 %
78	Lime 6	000 - 255	0 % ... 100 %
79	Red 7	000 - 255	0 % ... 100 %
80	Green 7	000 - 255	0 % ... 100 %
81	Blue 7	000 - 255	0 % ... 100 %
82	Lime 7	000 - 255	0 % ... 100 %
83	Red 8	000 - 255	0 % ... 100 %
84	Green 8	000 - 255	0 % ... 100 %
85	Blue 8	000 - 255	0 % ... 100 %
86	Lime 8	000 - 255	0 % ... 100 %
87	Red 9	000 - 255	0 % ... 100 %
88	Green 9	000 - 255	0 % ... 100 %
89	Blue 9	000 - 255	0 % ... 100 %
90	Lime 9	000 - 255	0 % ... 100 %
91	Red 10	000 - 255	0 % ... 100 %
92	Green 10	000 - 255	0 % ... 100 %
93	Blue 10	000 - 255	0 % ... 100 %
94	Lime 10	000 - 255	0 % ... 100 %
95	Red 11	000 - 255	0 % ... 100 %
96	Green 11	000 - 255	0 % ... 100 %
97	Blue 11	000 - 255	0 % ... 100 %
98	Lime 11	000 - 255	0 % ... 100 %
99	Red 12	000 - 255	0 % ... 100 %
100	Green 12	000 - 255	0 % ... 100 %
101	Blue 12	000 - 255	0 % ... 100 %
102	Lime 12	000 - 255	0 % ... 100 %
103	Line Top Red 1	000 - 255	0 % ... 100 %
104	Line Top Green 1	000 - 255	0 % ... 100 %
105	Line Top Blue 1	000 - 255	0 % ... 100 %

OTOS® LC12

LED Wash-Moving Head

DMX CONTROL TABLE

106	Line Top Red 2	000 - 255	0 % ... 100 %
107	Line Top Green 2	000 - 255	0 % ... 100 %
108	Line Top Blue 2	000 - 255	0 % ... 100 %
109	Line Top Red 3	000 - 255	0 % ... 100 %
110	Line Top Green 3	000 - 255	0 % ... 100 %
111	Line Top Blue 3	000 - 255	0 % ... 100 %
112	Line Top Red 4	000 - 255	0 % ... 100 %
113	Line Top Green 4	000 - 255	0 % ... 100 %
114	Line Top Blue 4	000 - 255	0 % ... 100 %
115	Line Top Red 5	000 - 255	0 % ... 100 %
116	Line Top Green 5	000 - 255	0 % ... 100 %
117	Line Top Blue 5	000 - 255	0 % ... 100 %
118	Line Top Red 6	000 - 255	0 % ... 100 %
119	Line Top Green 6	000 - 255	0 % ... 100 %
120	Line Top Blue 6	000 - 255	0 % ... 100 %
121	Line Top Red 7	000 - 255	0 % ... 100 %
122	Line Top Green 7	000 - 255	0 % ... 100 %
123	Line Top Blue 7	000 - 255	0 % ... 100 %
124	Line Top Red 8	000 - 255	0 % ... 100 %
125	Line Top Green 8	000 - 255	0 % ... 100 %
126	Line Top Blue 8	000 - 255	0 % ... 100 %
127	Line Top Red 9	000 - 255	0 % ... 100 %
128	Line Top Green 9	000 - 255	0 % ... 100 %
129	Line Top Blue 9	000 - 255	0 % ... 100 %
130	Line Top Red 10	000 - 255	0 % ... 100 %
131	Line Top Green 10	000 - 255	0 % ... 100 %
132	Line Top Blue 10	000 - 255	0 % ... 100 %
133	Line Top Red 11	000 - 255	0 % ... 100 %
134	Line Top Green 11	000 - 255	0 % ... 100 %
135	Line Top Blue 11	000 - 255	0 % ... 100 %
136	Line Top Red 12	000 - 255	0 % ... 100 %
137	Line Top Green 12	000 - 255	0 % ... 100 %
138	Line Top Blue 12	000 - 255	0 % ... 100 %
139	Line Bottom Red 1	000 - 255	0 % ... 100 %
140	Line Bottom Green 1	000 - 255	0 % ... 100 %
141	Line Bottom Blue 1	000 - 255	0 % ... 100 %
142	Line Bottom Red 2	000 - 255	0 % ... 100 %
143	Line Bottom Green 2	000 - 255	0 % ... 100 %
144	Line Bottom Blue 2	000 - 255	0 % ... 100 %
145	Line Bottom Red 3	000 - 255	0 % ... 100 %
146	Line Bottom Green 3	000 - 255	0 % ... 100 %
147	Line Bottom Blue 3	000 - 255	0 % ... 100 %
148	Line Bottom Red 4	000 - 255	0 % ... 100 %
149	Line Bottom Green 4	000 - 255	0 % ... 100 %

OTOS® LC12

LED Wash-Moving Head

DMX CONTROL TABLE

150	Line Bottom Blue 4	000 - 255	0 % ... 100 %
151	Line Bottom Red 5	000 - 255	0 % ... 100 %
152	Line Bottom Green 5	000 - 255	0 % ... 100 %
153	Line Bottom Blue 5	000 - 255	0 % ... 100 %
154	Line Bottom Red 6	000 - 255	0 % ... 100 %
155	Line Bottom Green 6	000 - 255	0 % ... 100 %
156	Line Bottom Blue 6	000 - 255	0 % ... 100 %
157	Line Bottom Red 7	000 - 255	0 % ... 100 %
158	Line Bottom Green 7	000 - 255	0 % ... 100 %
159	Line Bottom Blue 7	000 - 255	0 % ... 100 %
160	Line Bottom Red 8	000 - 255	0 % ... 100 %
161	Line Bottom Green 8	000 - 255	0 % ... 100 %
162	Line Bottom Blue 8	000 - 255	0 % ... 100 %
163	Line Bottom Red 9	000 - 255	0 % ... 100 %
164	Line Bottom Green 9	000 - 255	0 % ... 100 %
165	Line Bottom Blue 9	000 - 255	0 % ... 100 %
166	Line Bottom Red 10	000 - 255	0 % ... 100 %
167	Line Bottom Green 10	000 - 255	0 % ... 100 %
168	Line Bottom Blue 10	000 - 255	0 % ... 100 %
169	Line Bottom Red 11	000 - 255	0 % ... 100 %
170	Line Bottom Green 11	000 - 255	0 % ... 100 %
171	Line Bottom Blue 11	000 - 255	0 % ... 100 %
172	Line Bottom Red 12	000 - 255	0 % ... 100 %
173	Line Bottom Green 12	000 - 255	0 % ... 100 %
174	Line Bottom Blue 12	000 - 255	0 % ... 100 %

INDEX

A

Art-Net 38

B

Benutzeroberfläche 17

C

Customer Service 7

D

DMX
- Startadresse 30
- Technologie 18
- W-DMX-Status 34

L

Lagerung 47
Lieferumfang 21

M

Montage
- Eine Omega-Halterung 24
- Mehrere Geräte 22
- Tilt Lock Cover 21
- Zwei Omega-Bügel 26

N

Navigation 29
Netzkabel 28
Netzteil 28
Netzwerk 38

O

Omega-Bügel 24, 26

P

powerCON® 28

Q

Quicklight 33

R

Reinigung 46

S

Slave-Modus 32, 37
Sonnenschutz 43
Standalone-Modus 31, 36
Stromversorgung 28

T

Technische Daten 15
Tilt Lock Cover 21
Trennen der Stromversorgung 28

U

Übersicht
- Benutzeroberfläche 17
- Hauptbildschirm – Art+DMX-Modus 35
- Hauptbildschirm DMX/W-DMX-Modus 35
- Hauptbildschirm im Slave-Modus 37
- Hauptbildschirm im Standalone-Modus 36
- Produkt 15

Untermenü
- Art-Net 38
- Bewegung 42
- Dimmer 41
- Display 41
- Fan 43
- Farbkalibrierung 42
- Netzwerk sACN 38
- Pixel spiegeln 43
- Signalausfall 43
- Sonnenschutz 43
- Stand-alone 39
- Wireless 40

cameo

9007199643701771