ISTRUZIONI PER L'USO

cameo

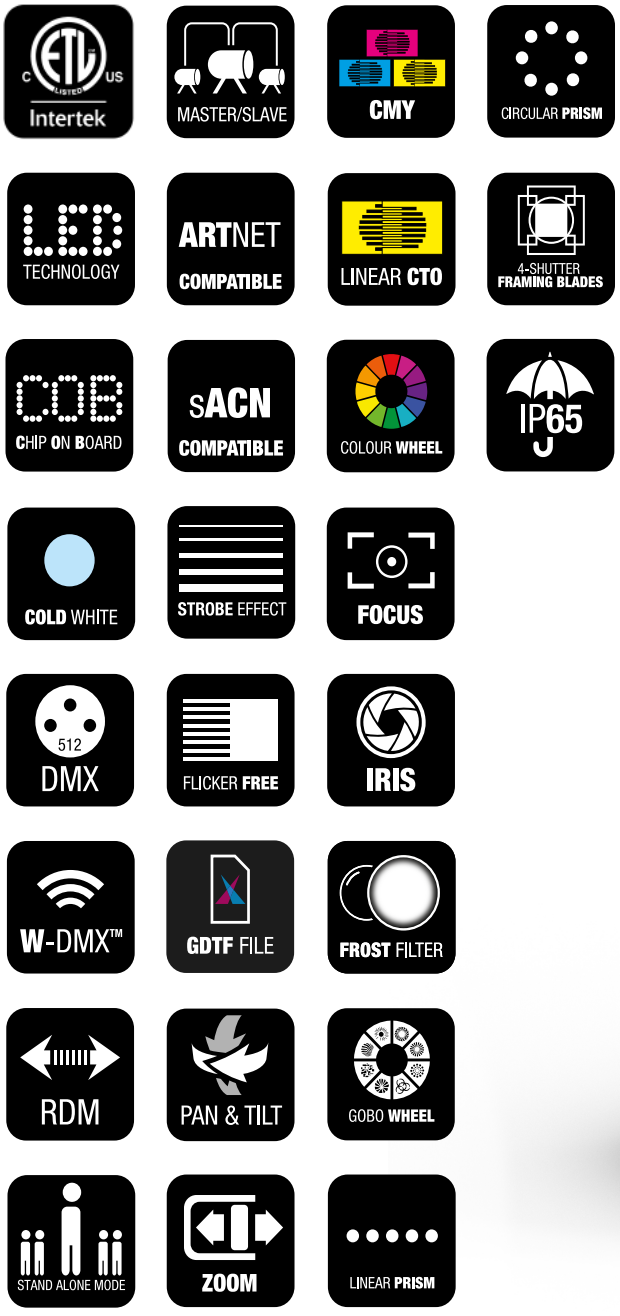



OPUS® X4 PROFILE IP

TESTA MOBILE A PROFILO SPOT CON LED DA 1400 W IP65

CLOX4PIP;

it-IT

INDICE

1 VERSIONE E REVISIONI DEL DOCUMENTO 7

2 INTRODUZIONE 8

2.1 Ottima scelta! 8

2.2 Contatti 8

2.3 Link al centro di download 8

2.4 Convenzioni di visualizzazione in questo manuale d'istruzioni 8

3 CONFORMITÀ DEL PRODOTTO 10

3.1 Dichiarazione del produttore 10

3.2 Dichiarazione di conformità 10

4 ISTRUZIONI DI SICUREZZA 11

4.1 Uso previsto 11

4.2 Spiegazione dei simboli di sicurezza e di avvertenza 11

4.3 Struttura dei messaggi di avvertenza 12

4.4 Sicurezza generale 12

4.5 Sicurezza elettrica 13

4.6 Sicurezza fisica 14

4.7 Sicurezza termica 14

4.8 Sicurezza wireless 14

4.9 Sicurezza fotobiologica 15

4.10 Sicurezza del dispositivo 15

5 DESCRIZIONE DEL PRODOTTO 16

5.1 Panoramica del prodotto 16

5.2 Dati tecnici 16

5.3 Accessori opzionali 18

5.4 Interfaccia utente 18

5.4.1 Panoramica del pannello frontale 18

5.4.2 Panoramica del pannello posteriore 19

6 INFORMAZIONI GENERALI 20

6.1 Tecnologia DMX 20

6.1.1 Standard DMX 20

6.1.2 Collegamento DMX 20

6.1.2.1 Collegamento di più proiettori 20

6.1.3 Assegnazione dei pin 20

6.1.4 Terminatori DMX 21
6.1.5 Adattatori DMX 21
6.2 Spiegazione della classificazione IP 21
7 PREPARAZIONE 23
7.1 Materiale fornito in dotazione 23
7.2 Trasporto 23
7.2.1 Utilizzo degli incassi laterali o delle maniglie della base per il trasporto 23
7.2.2 Sblocco del fermo del giro verticale 24
7.2.3 Sblocco del fermo del giro orizzontale 24
7.2.4 Bloccaggio del fermo del giro verticale 25
7.2.5 Bloccaggio del fermo del giro orizzontale 25
8 INSTALLAZIONE 26
8.1 Panoramica sul meccanismo di montaggio a staffa Omega 26
8.2 Montaggio delle staffe Omega 26
8.3 Montaggio e posizionamento del dispositivo per il suo utilizzo 27
9 FUNZIONAMENTO 29
9.1 Alimentatore 29
9.1.1 Accensione o spegnimento del dispositivo 29
9.1.2 Scollegamento di un cavo di alimentazione di rete 29
9.2 Navigazione nel dispositivo 30
9.2.1 Utilizzo del pannello di controllo 30
9.2.2 Utilizzo del display a batteria 30
9.3 Configurazione del dispositivo 31
9.3.1 Impostazione dell'indirizzo iniziale DMX 31
9.3.2 Impostazione della modalità DMX 31
9.3.3 Configurazione della rete 31
9.3.4 Impostazione dell'indirizzo IP 32
9.3.5 Impostazione della maschera di sottorete 32
9.3.6 Impostazione della modalità Stand-Alone 32
9.3.7 Impostazione della modalità Slave 33
9.3.8 Modalità SLAVE estesa 33
9.3.8.1 Configurazione per un effetto di luci in movimento 33
9.3.8.2 Configurazione per un effetto di luci in movimento con il master e il primo slave sincronizzati 33
9.3.9 Accoppiamento di un ricevitore DMX wireless a un trasmettitore 34
9.3.10 Informazioni sul codice di collegamento (Linking Key) 34

9.3.11 Accoppiamento di un ricevitore DMX wireless a un trasmettitore tramite codice di collegamento 34
9.3.12 Scollegamento di un ricevitore DMX wireless da un trasmettitore 35
9.3.13 Configurazione di Quicklight 35
9.3.14 Come accedere al menu di aiuto 36
9.4 Schermata principale 36
9.4.1 Stato del DMX wireless 36
9.4.2 Panoramica del display principale 37
9.5 Sottomenu 37
9.5.1 I sottomenu 37
9.5.2 Guida visiva dei sottomenu 38
9.5.2.1 Sottomenu Control 38
9.5.2.1.1 Sottomenu Informazioni sulla rete Art-Net 38
9.5.2.1.2 Sottomenu Informazioni sulla rete sACN 39
9.5.2.1.3 Sottomenu Informazioni su modalità stand-alone 39
9.5.2.2 Menu Settings 40
9.5.2.2.1 Informazioni sulle impostazioni wireless 40
9.5.2.2.2 Informazioni sulle impostazioni del display 41
9.5.2.2.3 Informazioni sulle impostazioni del dimmer 41
9.5.2.2.4 Informazioni sulle impostazioni di movimento 42
9.5.2.2.5 Informazioni sulle impostazioni delle ruote 43
9.5.2.2.6 Informazioni sulle impostazioni della protezione solare 43
9.5.2.2.7 Informazioni sulle impostazioni della ventola 44
9.5.2.2.8 Informazioni sulle impostazioni in caso di interruzione del segnale 44
9.5.2.2.9 Informazioni sulle impostazioni della modalità di alimentazione 44
9.5.2.2.10 Informazioni sulle impostazioni predefinite 44
9.5.2.3 Menu System Info (Informazioni di sistema) 45
9.5.2.3.1 Informazioni sul dispositivo 45
9.5.2.4 Menu Service (Servizio) 46
9.5.2.4.1 Informazioni sulle funzioni di assistenza 46
10 AGGIORNAMENTO DEL FIRMWARE 48
11 MANUTENZIONE 49
11.1 Manutenzione del prodotto 49
11.2 Conservazione del dispositivo 50
12 RIPARAZIONE 51
13 SMALTIMENTO 52
13.1 Smaltimento degli imballaggi 52
13.2 Smaltimento del dispositivo 52

14 DMX CONTROL TABLE 53

1 VERSIONE E REVISIONI DEL DOCUMENTO

Versione	Data	Modifiche implementate
v1.0	03/2026	Versione originale

2 INTRODUZIONE

2.1 OTTIMA SCELTA!

Questo prodotto è stato sviluppato e realizzato secondo i più alti standard di qualità, per garantire molti anni di funzionamento senza problemi. Ulteriori informazioni sul Cameo è disponibile sul nostro sito web: www.cameolight.com

2.2 CONTATTI

	Sede centrale di Adam Hall GmbH	Servizio clienti
E-mail	info@adamhall.com	customerservice@adamhall.com
Telefono	+49 6081 9419-0	+49 6081 941973-0
Via	Adam-Hall-Str. 1	Adam-Hall-Str. 1
CAP / Città	61267 Neu-Anspach	61267 Neu-Anspach
Sito web	*www.adamhall.com*	*www.adamhall.com*

2.3 LINK AL CENTRO DI DOWNLOAD

Alcune informazioni, come i dati CAD o i dati tecnici, possono essere scaricate dal centro di download. Scansionare il codice QR o fare clic sul link per scaricare queste informazioni:

2.4 CONVENZIONI DI VISUALIZZAZIONE IN QUESTO MANUALE D'ISTRUZIONI

In questo manuale, in alcuni contesti vengono utilizzati simboli grafici e icone. Di seguito è riportata una tabella con le spiegazioni e i casi d'uso dei simboli grafici e delle icone.

Icona / Simbolo	Designazione	Contesto	Spiegazione / Esempio
↙	**Prerequisite**	Attività	Si utilizza nelle attività per indicare un prerequisito che deve essere soddisfatto prima di iniziare l'attività.
⇨	**Result / Intermediate Result**	Attività	Si utilizza nelle attività per indicare un risultato o un risultato intermedio di una fase in un'azione.
1 Fase **a)** Sottofase	**1 Action Step** **a) Substep**	Attività	Si utilizza nelle attività per indicare le fasi e le sottofasi di un'azione.
1	**Callout**	Grafica; attività	Riferimento testo-immagine o etichettatura di alcune funzioni sul dispositivo

Icona / Simbolo	Designazione	Contesto	Spiegazione / Esempio
[...]	**Value range indicator**	Dati tecnici; paragrafi; elenchi	Indica l'intervallo di un valore, per es. "Rapporto di compressione **1:1...20:1**". Si utilizza soprattutto in tabelle o richiami.
*	**Asterisk**	Paragrafi; tabelle	Rimanda a informazioni aggiuntive in una nota a piè di pagina.
Il LED **LIM** si accende	**General User Interface element**	Paragrafi; attività; tabelle; elenchi	Le parole in questo formato rappresentano elementi grafici dell'interfaccia utente sul dispositivo.
Pulsante **PAGE**	**Key / Button**	Paragrafi; attività; tabelle; elenchi	Le parole in questo formato rappresentano i comandi sul dispositivo.
`<nome>`	**User input**	Paragrafi; attività; tabelle; elenchi	Le parole in questo formato rappresentano input utente obbligatori.
https://adamhall.com	**Weblink**	Paragrafi; tabelle; elenchi	Link esterno a un sito web

3 CONFORMITÀ DEL PRODOTTO

3.1 DICHIARAZIONE DEL PRODUTTORE

Adam Hall offre una garanzia del produttore volontaria, “convenzionale”, della durata di due anni e valevole in tutta Europa. Il periodo di garanzia legale non è influenzato dalla garanzia convenzionale.
Dalla pagina Service Portal di Adam Hall si accede al **Download Centre**:
https://portal.adamhall.com/
Le nostre attuali condizioni di garanzia dettagliate e la limitazione di responsabilità sono riportate nella sezione **Service & Regulations**.
Per richiedere la garanzia di un prodotto, rivolgersi a:
Adam Hall GmbH, Adam-Hall-Str. 1, 61267 Neu-Anspach
customerservice@adamhall.com
0049 (0)6081 / 9419-1000

3.2 DICHIARAZIONE DI CONFORMITÀ

DICHIARAZIONE DI CONFORMITÀ UE

CE

Adam Hall GmbH conferma che questo prodotto soddisfa le seguenti linee guida (ove applicabili):

- Direttiva LVD (bassa tensione, 2014/35/UE)
- Direttiva EMC (2014/30/UE)
- RoHS (2011/65/UE)
- RED (2014/53/UE)

Le dichiarazioni di conformità per i prodotti soggetti alle direttive LVD, EMC, RoHS possono essere richieste a info@adamhall.com. Le dichiarazioni di conformità per i prodotti soggetti alla direttiva RED possono essere scaricate dalla pagina *http://www.adamhall.com/compliance*.

4 ISTRUZIONI DI SICUREZZA

4.1 USO PREVISTO

OPUS® X4 IP è un dispositivo di illuminazione motorizzato progettato per generare una potenza luminosa regolabile e movimenti in contesti legati agli eventi e all'intrattenimento.
Questo prodotto è stato sviluppato per l'uso professionale nel campo della tecnologia degli eventi ed è destinato esclusivamente a utenti qualificati e con conoscenze specialistiche in materia di tecnologia degli eventi.
Il dispositivo è concepito per applicazioni mobili, non per installazioni fisse.
Il dispositivo è destinato solo all'uso temporaneo in esterni.
Non è adatto all'uso domestico.
Non utilizzare il prodotto in condizioni di esercizio diverse da quelle indicate nel manuale d'istruzioni alla sezione Dati tecnici. È esclusa la responsabilità per danni a persone e cose causati da uso improprio.
Questo prodotto non è adatto a bambini e persone con ridotte capacità fisiche, sensoriali o mentali o con mancanza di esperienza e conoscenza.

4.2 SPIEGAZIONE DEI SIMBOLI DI SICUREZZA E DI AVVERTENZA

I seguenti simboli di sicurezza e di avvertenza sono riportati sul dispositivo, sul manuale d'uso o sulla confezione:


Questo simbolo indica che è necessario leggere il manuale d'uso completo prima di utilizzare il prodotto.


Questo simbolo indica una situazione di pericolo generale.


Questo simbolo indica pericoli che possono causare scosse elettriche.


Questo simbolo indica pericoli causati da superfici calde.


Questo simbolo indica pericolo di inciampo.


Questo simbolo indica pericoli dovuti a sostanze corrosive


Questo simbolo indica pericoli dovuti a sostanze tossiche


Questo simbolo indica pericoli dovuti a perdite delle batterie.


Questo simbolo indica il pericolo di schiacciamento.


Questo simbolo indica pericoli dovuti a carichi sospesi.



Questo simbolo indica pericoli dovuti a radiazioni ottiche.



Questo simbolo indica che non si deve guardare o fissare la sorgente luminosa.

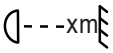

Questo simbolo indica la distanza minima in metri (m) tra il corpo luminoso e la superficie illuminata. Il valore relativo a questo dispositivo è reperibile alla voce Dati tecnici nel manuale d'istruzioni completo ed è impresso sull'alloggiamento del dispositivo stesso.



Questo simbolo indica che il prodotto non è adatto all'uso domestico.



Questo simbolo indica che il prodotto non ha parti riparabili. Solo il personale autorizzato può eseguire interventi di manutenzione o assistenza.



Questo simbolo indica suggerimenti utili o informazioni aggiuntive.

4.3 STRUTTURA DEI MESSAGGI DI AVVERTENZA

In questo manuale d'istruzioni, la struttura dei messaggi di avvertenza consiste in: un simbolo di sicurezza, una parola di segnalazione, una descrizione del pericolo e istruzioni su come evitare lesioni o morte.



PERICOLO

Indica una situazione di pericolo che causa morte o lesioni gravi.



AVVERTENZA

Indica una situazione di pericolo che potrebbe causare morte o lesioni gravi



ATTENZIONE

Indica una situazione di pericolo che potrebbe causare lesioni lievi o moderate.



NOTA

Indica situazioni o condizioni che potrebbero causare danni alla proprietà e/o all'ambiente.

4.4 SICUREZZA GENERALE





- Leggere attentamente questo documento.
- Conservare questo documento per successiva consultazione.
- Seguire attentamente le istruzioni contenute in questo documento.
- Questo documento è parte integrante del prodotto. Se si vende o si cede il prodotto, è necessario accludere anche questo documento.
- Utilizzare questo prodotto solo in base all'uso previsto.
- Rischio di soffocamento. Le parti minute devono essere tenute lontano dalla portata dei bambini e delle persone con capacità fisiche, sensoriali o mentali ridotte.
- Rischio di soffocamento. Tenere i sacchetti in plastica lontano dalla portata dei bambini e dalle persone con capacità fisiche, sensoriali o mentali ridotte.

- Attenersi a tutte le istruzioni di sicurezza e ai messaggi di avvertenza contenuti in questo documento, sul dispositivo e sulla confezione.
- I prodotti sono soggetti a continuo perfezionamento. In caso di discrepanza tra questo documento e l'etichettatura sul prodotto, hanno sempre la priorità le informazioni apposte sul prodotto.
- Non rimuovere dal prodotto le istruzioni di sicurezza o i messaggi di avvertenza.
- Non aprire il dispositivo.
- Non modificare il prodotto.
- Non usare il prodotto se presenta segni di danno.
- Non azionare il prodotto se i coperchi sono smontati o mancanti.
- Non esporre il prodotto alla luce solare diretta.
- Se non diversamente specificato nel manuale d'istruzioni alla sezione Dati tecnici, non utilizzare il prodotto a temperature ambiente superiori a 45 °C / 113 °F o inferiori a -15 °C / 4 °F
- Non utilizzare il prodotto in climi tropicali.
- Non utilizzare il prodotto sopra i 2000 metri di altitudine.
- Se non diversamente indicato, non utilizzare il prodotto in ambiente marino.
- Utilizzare solo gli accessori specificati dal produttore.
- La manutenzione e la riparazione devono essere eseguiti unicamente da personale di assistenza specializzato.
- Conservare e trasportare il prodotto in un ambiente asciutto e sicuro.
- Pulire il prodotto con regolarità. Se applicabile, per gli intervalli di manutenzione consultare il manuale d'istruzioni.
- Non accendere il dispositivo subito dopo l'esposizione a forti sbalzi di temperatura, ad esempio quelli che si verificano durante il trasporto. Attendere che il dispositivo raggiunga la temperatura ambiente.

4.5 SICUREZZA ELETTRICA



- Questo è un dispositivo elettrico con classe di protezione I. Verificare che il conduttore di protezione sia collegato alla messa a terra. Non scollegare il conduttore di protezione.
- Non bypassare il fusibile di rete.
- Utilizzare solo i fusibili di rete indicati dal produttore.
- Non utilizzare cavi di alimentazione attorcigliati o altrimenti danneggiati.
- Utilizzare il dispositivo solo con prese di corrente conformi, testate e intatte.
- Verificare che la tensione e la frequenza dell'alimentazione di rete corrispondano ai valori indicati dal produttore.
- Adottare provvedimenti adatti contro le sovratensioni, come i fulmini.
- Per i dispositivi dotati di connettore di uscita, assicurarsi che il consumo totale di corrente di tutti i dispositivi collegati non superi il valore specificato.
- Questo dispositivo non è adatto alla corrente continua.
- Scollegare il dispositivo da tutti i poli prima di interventi di manutenzione, riparazione o periodi di non utilizzo prolungati.
- I cavi di alimentazione fissi possono essere sostituiti solo da un tecnico dell'assistenza qualificato.

4.6 SICUREZZA FISICA



- Accertarsi che tutti i collegamenti di montaggio siano adeguatamente dimensionati. Durante il montaggio del dispositivo, seguire le linee guida di sicurezza regionali pertinenti.



- Posizionare dispositivo e tutti gli accessori in modo sicuro. Fissarli per evitare spostamenti accidentali.
- Controllare regolarmente tutti i collegamenti a vite portanti e sostituirli se necessario.



- Controllare tutti i percorsi dei cavi per evitare incidenti da inciampo.
- I componenti mobili, come le staffe di montaggio, comportano rischi di lesioni da schiacciamento.



- I dispositivi con componenti a motore, come le luci mobili, comportano il rischio di lesioni provocate dal movimento dell'apparecchio.

4.7 SICUREZZA TERMICA



- Non installare il dispositivo vicino a fonti di calore, come radiatori o forni.
- Non bloccare le aperture di ventilazione.
- Se non diversamente indicato, assicurare una distanza minima di almeno 20 centimetri dal dispositivo.
- Se non diversamente indicato, tenere i materiali infiammabili, come carta o legno, ad almeno 50 centimetri di distanza dal dispositivo.
- Rischio di ustione. L'alloggiamento del dispositivo può diventare molto caldo durante il normale funzionamento. Fare in modo che l'alloggiamento non possa essere toccato accidentalmente. Lasciare raffreddare a sufficienza il dispositivo prima di smontarlo, eseguirne la manutenzione, trasportarlo o metterlo in carica.
- Rispettare sempre la distanza minima dalla superficie illuminata indicata sul dispositivo.

4.8 SICUREZZA WIRELESS



Rischio di lesioni e di danni ai dispositivi. Non utilizzare le trasmissioni W-DMX™ per applicazioni rilevanti per la sicurezza, come motori controllati da DMX, sistemi idraulici controllati da DMX o componenti mobili analoghi. Non utilizzare le trasmissioni W-DMX™ per dispositivi pirotecnici, né per effetti gas o liquidi, tra cui cannoni CO2, sparacoriandoli e altri effetti simili.

Il funzionamento dei trasmettitori radio è soggetto alle normative ufficiali. Prima della messa in funzione, verificare che siano rispettate le linee guida regionali.

L'utilizzo con radiocomando può generare effetti pericolosi. Non utilizzare questo dispositivo in aree sensibili, quali:

- Ospedali, centri sanitari o altre strutture sanitarie che forniscono trattamenti ai pazienti con personale e attrezzature qualificate
- Atmosfere esplosive, tra cui:
  - Zone ATEX (Zona 0, 1, 2, 20, 21, 22) (EU)
  - Ambienti pericolosi di Classe I, II e III (USA/Canada)
- Zone ad accesso ristretto
- Strutture militari
- Aree in cui è vietato l'uso dei telefoni cellulari, per esempio sugli aerei.

La qualità e la performance della trasmissione di segnali wireless dipendono dalle condizioni ambientali. Tutte le specifiche della portata si riferiscono ad applicazioni in campo libero con contatto visivo senza interferenze. La portata e la stabilità del segnale possono essere condizionate da:

- Schermature come opere murarie, edifici in metallo o acqua
- Interferenza
- Traffico radio elevato, per esempio robuste reti W-LAN
- Radiazioni elettromagnetiche, come videowall o dimmer a LED

4.9 SICUREZZA FOTOBIOLOGICA



- Rischio di danni agli occhi. Questo è un dispositivo del gruppo di rischio 2. Non guardare direttamente nell'uscita della luce. Non fissare il fascio di luce. Non guardare direttamente nella lampada con strumenti ottici, come lenti d'ingrandimento o binocoli.



- Rischio di crisi epilettiche. In persone sensibili, gli effetti stroboscopici possono causare crisi epilettiche.
- Quando non è in uso, puntare sempre la lampada verso terra.

4.10 SICUREZZA DEL DISPOSITIVO



- Non accendere e spegnere il dispositivo in rapida successione perché si accorcerebbe la sua vita utile.
- Non sollevare il prodotto dalla testa o dalla forcella. Per sollevare il prodotto, utilizzare solo le maniglie di trasporto sulla base.
- Non esporre il dispositivo alla luce solare diretta, alle radiazioni laser e ai fasci di luce di altri faretti per evitare danni all'alloggiamento e ai componenti interni.
  - Utilizzare la protezione solare DMX del dispositivo.

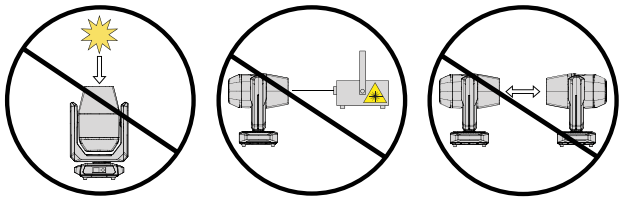

5 DESCRIZIONE DEL PRODOTTO

5.1 PANORAMICA DEL PRODOTTO

OPUS® X4 Profile IP è una testa mobile a profilo spot con grado di protezione IP65.

CARATTERISTICHE:

- LED da 1.400 W
- Flusso luminoso di 50.000 lm
- Miscelazione di colori CMY + correzione CTO lineare
- Alette di inquadratura con rotazione ± 60°
- 2 ruote colori con otto colori più libero
- 2 ruote gobo con sette gobo rotanti più libero
- Intervallo zoom: 5° … 50°
- Ruota animazione
- Classe di protezione IP65.
- Potenza luminosa 50.000 lumen
- Varie opzioni di controllo tramite DMX/RDM, Art-Net, sACN, W-DMX e CRMX

5.2 DATI TECNICI

VALORI FOTOMETRICI

Parametro	Valore
Flusso luminoso	50000 lm
Gruppo di rischio	2
Diametro della lente frontale	185 mm
Tipo di messa a fuoco	Motorizzato
Frequenza PWM LED	650 Hz, 1.530 Hz, 3.600 Hz, 12 kHz, 18,9 kHz, 25 kHz
Risoluzione dimmer	16 bit
Curve dimmer	Esponenziale, logaritmica, curva S, lineare

COLORI

Parametro	Valore
Funzioni di miscelazione dei colori	CMY + CTO
Colori LED	Bianco
Temperatura di colore correlata (CCT)	2600 K … 6000 K

MOVIMENTO

Parametro	Valore
Pan	630 °
Tilt	270 °

EFFETTI

Parametro	Valore
Ruote gobo	2
Ruota gobo 1 – Funzioni	Ruotabile
Ruota gobo 1 – Gobo	6
Ruota gobo 2 – Funzioni	Ruotabile
Ruota gobo 2 – Gobo	6
Livelli del prisma	1
Prismi in totale	2
Strobo	1 Hz … 20 Hz
Iris	Sì
Frost	2
Animazione	Sì
Alette di inquadratura	Sì
Rotazione delle alette di inquadratura	–60° … +60°

COMANDO

Parametro	Valore
Protocolli del controller	DMX512; RDM; Art-Net; sACN; W-DMX™ (ricetra-smettitore); CRMX
Numero di modalità di comando DMX	3
Modalità operative stand-alone:	Stand-alone, loop infinito
Dati nel connettore:	XLR maschio a 5 poli, RJ-45
Connettore di uscita dati:	XLR femmina a 5 poli, RJ-45

ALIMENTAZIONE DI RETE

Parametro	Valore
Tensione di esercizio	100-240 V CA, 50 Hz/60 Hz
Potenza nominale	1780 W
Connettore di rete	Presa di corrente da esterno femmina e TRUE1®

ALLOGGIAMENTO

Parametro	Valore
Materiale alloggiamento	Alluminio
Colore	Nero

RAFFREDDAMENTO

Parametro	Valore
Sistema di raffreddamento	Raffreddamento a ventola termocontrollato
Modalità di raffreddamento	Automatico, intensità massima, silenzioso, On/Off

CONDIZIONI AMBIENTALI

Parametro	Valore
Classe di protezione	IP65
Temperatura ambiente	–20 … 45 °C

DIMENSIONI E PESO

Parametro	Valore
Larghezza	475 mm
Altezza	860 mm
Profondità	350 mm
Peso	46 kg

5.3 ACCESSORI OPZIONALI

Accessorio	Codice articolo
OMEGA BRACKET 3	**CLOMEGABRACKET3** Ulteriori informazioni e opzioni di ordinazione sono disponibili qui: *OMEGA BRACKET 3*

5.4 INTERFACCIA UTENTE

5.4.1 PANORAMICA DEL PANNELLO FRONTALE

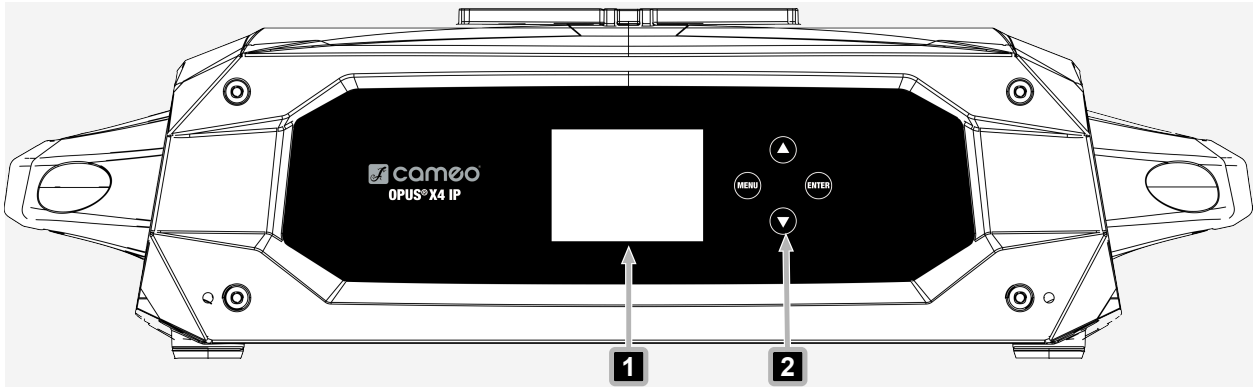

1 **Display LCD**: display grafico principale

2 **Comandi a sfioramento**: apre la struttura del menu e consente di navigare nel dispositivo

5.4.2 PANORAMICA DEL PANNELLO POSTERIORE

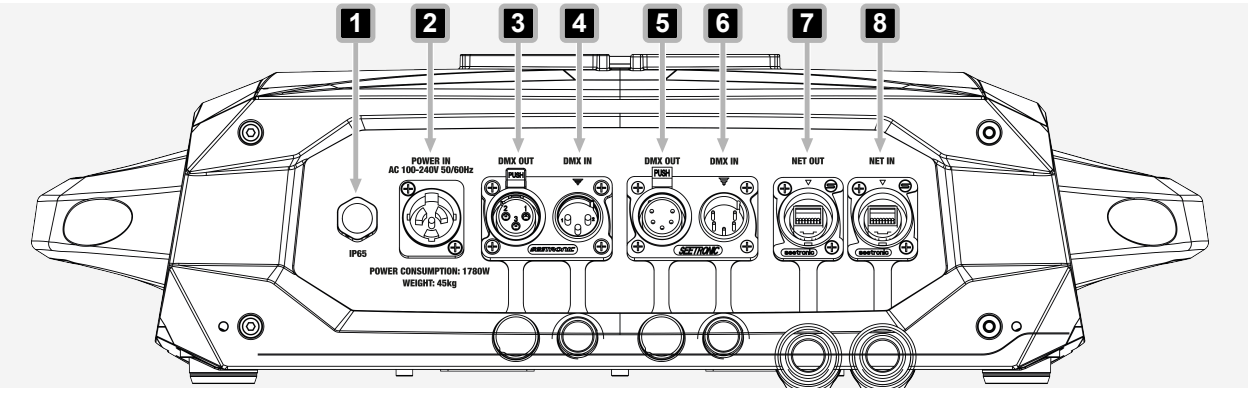

1 **Valvola di equalizzazione della pressione**: equilibra la pressione interna, impedisce l'ingresso di umidità e riduce la formazione di condensa

2 **POWER IN**: presa di rete IP65. Chiudere sempre con il tappo ermetico in gomma quando non si usa.

3 **DMX OUT**: presa XLR femmina IP65 a 5 poli per l'invio del segnale di comando DMX. Chiudere sempre con il tappo ermetico in gomma quando non si usa.

4 **DMX IN**: presa XLR maschio IP65 a 5 poli per il collegamento di un dispositivo di comando DMX. Chiudere sempre con il tappo ermetico in gomma quando non si usa.

5 **DMX OUT**: presa XLR femmina IP65 a 5 poli per l'invio del segnale di comando DMX. Chiudere sempre con il tappo ermetico in gomma quando non si usa.

6 **DMX IN**: presa XLR maschio IP65 a 5 poli per il collegamento di un dispositivo di comando DMX. Chiudere sempre con il tappo ermetico in gomma quando non si usa.

7 **NET OUT**: connettore di uscita della rete RJ45 verso la rete Art-Net o sACN. Chiudere sempre con il tappo ermetico in gomma quando non si usa.

8 **DMX IN**: presa XLR maschio IP65 a 5 poli per il collegamento di un dispositivo di comando DMX. Chiudere sempre con il tappo ermetico in gomma quando non si usa.

6 INFORMAZIONI GENERALI

6.1 TECNOLOGIA DMX

6.1.1 STANDARD DMX

Il DMX (Digital Multiplex) è un protocollo di trasmissione universale utilizzato per inviare un flusso di dati seriale dai controller ai proiettori. Il DMX è il linguaggio comunemente utilizzato per controllare un'ampia gamma di tipi e modelli di apparecchi di illuminazione di diversi produttori. I proiettori possono essere collegati tra loro e controllati tramite un controller centrale.

6.1.2 COLLEGAMENTO DMX

Il flusso di dati DMX viene trasmesso da un proiettore collegato al seguente tramite i connettori di ingresso DMX e uscita DMX (XLR a 3 poli o XLR a 5 poli). Il numero massimo di proiettori collegati a margherita non deve superare le 32 unità. L'ultimo dispositivo della serie deve essere dotato di una resistenza di terminazione (terminatore).

Per garantire una trasmissione ottimale dei dati, è necessario che i cavi di collegamento tra i singoli apparecchi siano il più possibile corti. L'ordine in cui i dispositivi sono integrati nella rete DMX non influisce sugli indirizzi.

6.1.2.1 COLLEGAMENTO DI PIÙ PROIETTORI

1. Collegare il connettore XLR maschio (a 3 o 5 poli) del cavo DMX all'uscita DMX (presa XLR femmina) del controller DMX.
2. Collegare il connettore XLR femmina (a 3 o 5 poli) del cavo DMX all'ingresso DMX (presa XLR maschio) del primo proiettore.
3. Collegare a margherita tutti gli altri proiettori allo stesso modo, collegando l'uscita DMX (presa XLR femmina) all'ingresso DMX (presa XLR maschio) del proiettore successivo.

Il numero massimo di proiettori collegati a margherita non deve superare le 32 unità.

6.1.3 ASSEGNAZIONE DEI PIN

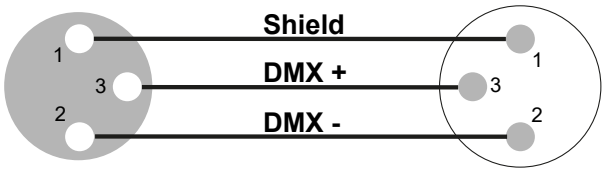

Cavo DMX con connettori XLR a 3 poli

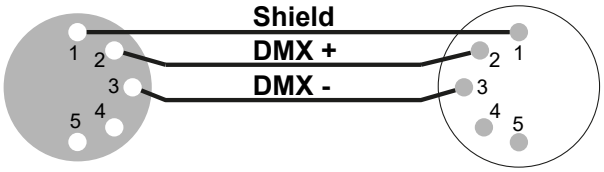

Cavo DMX con connettori XLR a 5 poli (i poli 4 e 5 non vengono utilizzati)

6.1.4 TERMINATORI DMX

L'ultimo proiettore di una sequenza DMX deve essere dotato di una resistenza di terminazione (120 Ω, 0,25 W) per evitare errori di sistema.

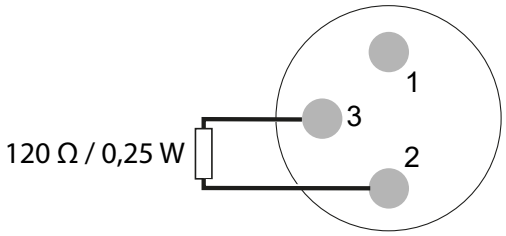

Terminatore DMX a 3 poli

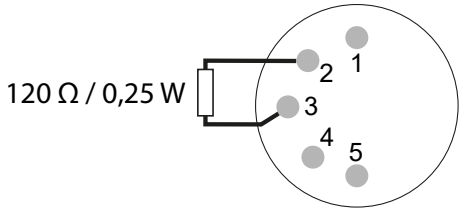

Terminatore DMX a 5 poli

6.1.5 ADATTATORI DMX

Utilizzando appositi adattatori, è possibile collegare proiettori DMX con connettori a 3 poli e proiettori DMX con connettori a 5 poli in una catena DMX.

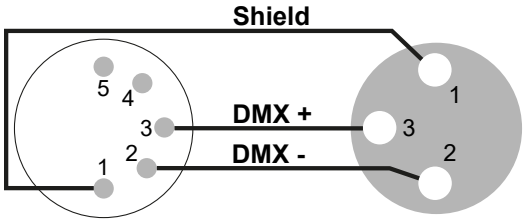

Adattatore DMX maschio a 5 poli verso XLR femmina 3 poli

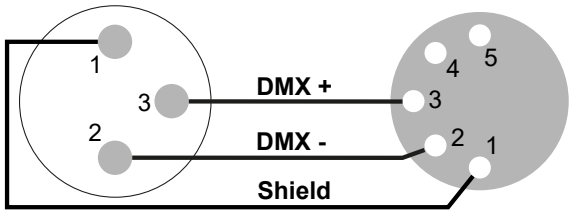

Adattatore DMX maschio a 3 poli verso XLR femmina 5 poli

6.2 SPIEGAZIONE DELLA CLASSIFICAZIONE IP

La classificazione IP, o codice di protezione contro le infiltrazioni, indica il livello di protezione di un dispositivo contro acqua, polvere, corpi estranei solidi e contatto con parti pericolose.

La classificazione IP non indica la resistenza generale alle intemperie.

La prima cifra di identificazione indica il livello di protezione contro la penetrazione di polvere, corpi estranei solidi e il contatto con parti pericolose:

IP2X	Protezione contro corpi estranei solidi con diametro ≥ 12,5 mm
IP3X	Protezione contro corpi estranei solidi con diametro ≥ 2,5 mm
IP4X	Protezione contro corpi estranei solidi con diametro ≥ 1,0 mm
IP5X	Protezione contro la polvere in quantità nocive e protezione completa contro il contatto
IP6X	A tenuta di polvere e completamente protetto dal contatto con corpi estranei solidi

Tabella 1: Classificazione IP – Prima cifra identificativa

La seconda cifra di identificazione indica il livello di protezione contro la penetrazione di acqua:

IPX0	Nessuna protezione
IPX1	Protezione contro gocce d'acqua
IPX2	Protezione contro gocciolamento d'acqua con inclinazione del dispositivo fino a 15°
IPX3	Protezione contro la caduta di acqua nebulizzata fino a 60° rispetto alla verticale
IPX4	Protezione da spruzzi d'acqua su tutti i lati
IPX5	Protezione contro i getti d'acqua (ugello) da qualsiasi angolo
IPX6	Protezione contro forti getti d'acqua
IPX7	Protezione contro l'immersione temporanea e la penetrazione di acqua in quantità dannosa

Tabella 2: Classificazione IP – Seconda cifra di identificazione

7 PREPARAZIONE

7.1 MATERIALE FORNITO IN DOTAZIONE

Descrizione dei componenti	Quantità
Dispositivo	1
Cavo di alimentazione di rete	1
OMEGA BRACKET 3	2
Informazioni sulla conformità alla sicurezza (en, de, fr, it, pl, es)	1

7.2 TRASPORTO

NOTA

Pan Lock o Tilt Lock sbloccato durante l'installazione

Rischio di danni al dispositivo

a. Mantenere Pan Lock e Tilt Lock bloccati fino a quando il dispositivo non sarà installato nella sua posizione definitiva.

7.2.1 UTILIZZO DEGLI INCASSI LATERALI O DELLE MANIGLIE DELLA BASE PER IL TRASPORTO

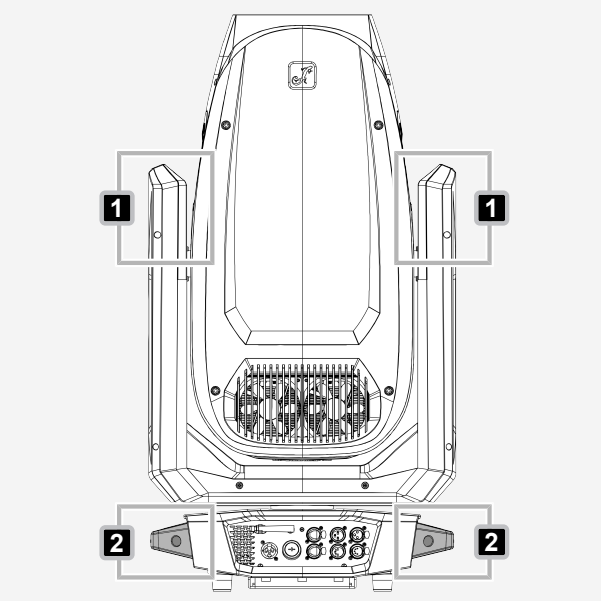

1 Utilizzare le impugnature a incasso 1 per sollevare o riposizionare il proiettore.

2 Utilizzare le maniglie di trasporto 2 per spostare il proiettore su lunghe distanze.

AVVISO! Rischio di danneggiare i componenti interni del braccio. Le impugnature a incasso vanno utilizzate esclusivamente per il sollevamento o per brevi spostamenti. Per proteggere i componenti interni del braccio, durante spostamenti lunghi utilizzare soltanto le maniglie di trasporto.

7.2.2 SBLOCCO DEL FERMO DEL GIRO VERTICALE

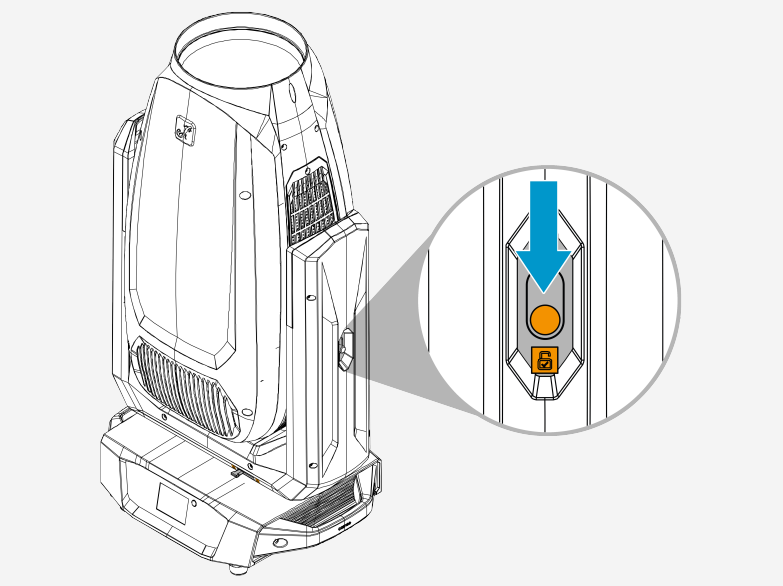

1 Far scorrere il meccanismo di fermo del giro verticale fino alla posizione di sblocco.

7.2.3 SBLOCCO DEL FERMO DEL GIRO ORIZZONTALE

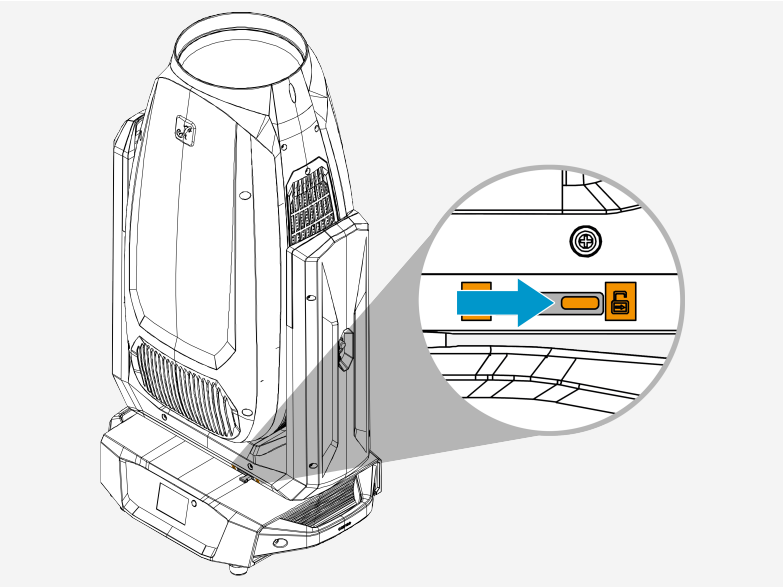

1 Far scorrere il meccanismo di fermo del giro orizzontale fino alla posizione di sblocco

7.2.4 BLOCCAGGIO DEL FERMO DEL GIRO VERTICALE

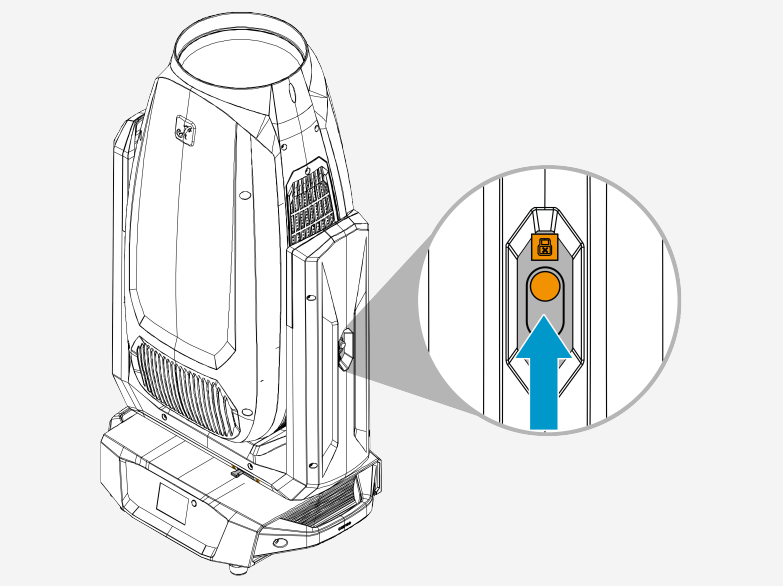

1. Scollegare l'alimentazione.
   ⇨ Il proiettore è spento.
2. Ruotare la testa fino a quando non si allinea con la posizione di fermo del giro verticale prevista.
3. Far scorrere il meccanismo di fermo del giro verticale fino alla posizione di blocco.

7.2.5 BLOCCAGGIO DEL FERMO DEL GIRO ORIZZONTALE

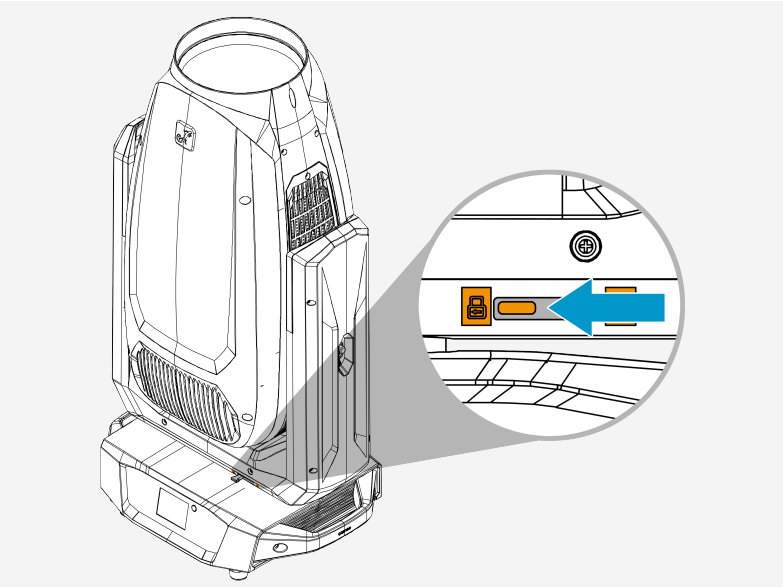

1. Scollegare l'alimentazione.
   ⇨ Il proiettore è spento.
2. Ruotare la testa fino a quando non si allinea con la posizione di fermo del giro orizzontale sulla base.
3. Far scorrere il meccanismo di fermo del giro orizzontale fino alla posizione di blocco.

8 INSTALLAZIONE

8.1 PANORAMICA SUL MECCANISMO DI MONTAGGIO A STAFFA OMEGA



1 **Leva del bullone di fissaggio**

2 **Bullone di fissaggio**

3 **Protrusione**

8.2 MONTAGGIO DELLE STAFFE OMEGA

AVVERTENZA

Oggetto in caduta

Rischio di lesioni gravi

a. Seguire tutte le normative di sicurezza locali relative ai carichi sospesi.
b. Verificare che il dispositivo sia montato in modo sicuro.
c. Verificare che l'accessorio di montaggio sostenga il peso del dispositivo.
d. Prima di qualsiasi montaggio, verificare che tutti i componenti della staffa di montaggio siano completi, non danneggiati e funzionino correttamente.

ATTENZIONE

Pericolo di schiacciamento

Rischio di lesione

a. Prestare attenzione quando si fissano le staffe. Maneggiare con cura per evitare lesioni.

NOTA

Pan Lock o Tilt Lock sbloccato durante l'installazione

Rischio di danni al dispositivo

a. Mantenere Pan Lock e Tilt Lock bloccati fino a quando il dispositivo non sarà installato nella sua posizione definitiva.

✓ Pan Lock e Tilt Lock sono attivati.

✓ Il dispositivo è spento.

1 Posizionare il dispositivo su un lato.

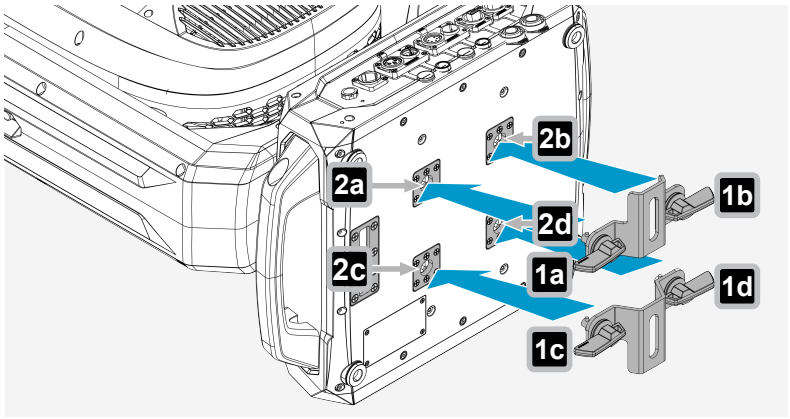

2 Allineare i bulloni di fissaggio **1** della staffa Omega con i due punti di fissaggio **2** situati nella parte inferiore del dispositivo.

ⓘ Verificare che le sporgenze dei bulloni **1** si inseriscano nelle cavità dei punti di fissaggio **2**.

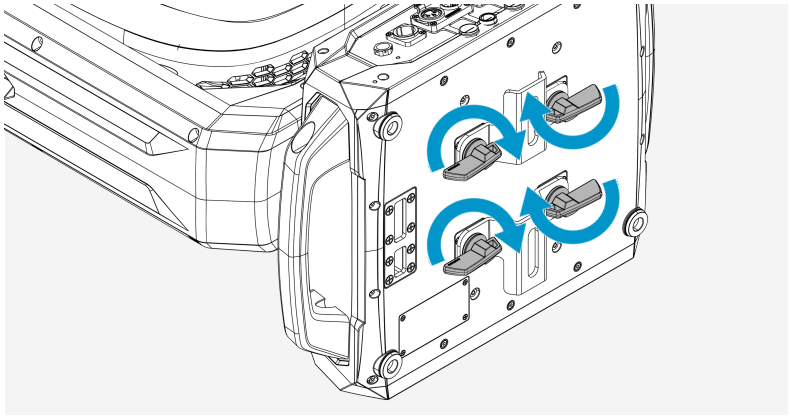

3 Ruotare in senso orario le leve dei bulloni di fissaggio fino a serrarle.

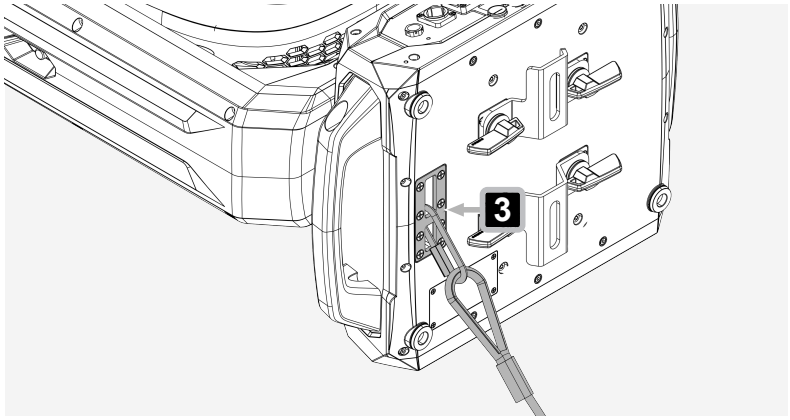

Fissare il cavo di sicurezza al punto previsto **3**.

ⓘ I morsetti adatti per le traverse sono venduti separatamente.

Vedi anche:
Accessori opzionali [› 18]
Trasporto [› 23]

8.3 MONTAGGIO E POSIZIONAMENTO DEL DISPOSITIVO PER IL SUO UTILIZZO

AVVISO! Rischio di utilizzo improprio e di danni al proiettore. Non montare il proiettore in posizione verticale su una travatura o a parete. Il montaggio verticale può sottoporre la struttura meccanica del proiettore a un carico eccessivo e può causare danni o condizioni di esercizio non sicure.

MONTAGGIO DEL PROIETTORE A SOFFITTO

- ✓ Le staffe Omega sono fissate correttamente al proiettore
- ✓ È disponibile una livella per il montaggio del proiettore a soffitto.
- ✓ Morsetti per travatura

1. Posizionare il proiettore sulla travatura in modo che rimanga sospeso in modo saldo.
2. Fissare il proiettore utilizzando un cavo di sicurezza omologato.
3. Fissare il proiettore utilizzando morsetti per travatura adeguati.
4. Sbloccare i fermi del giro orizzontale e del giro verticale

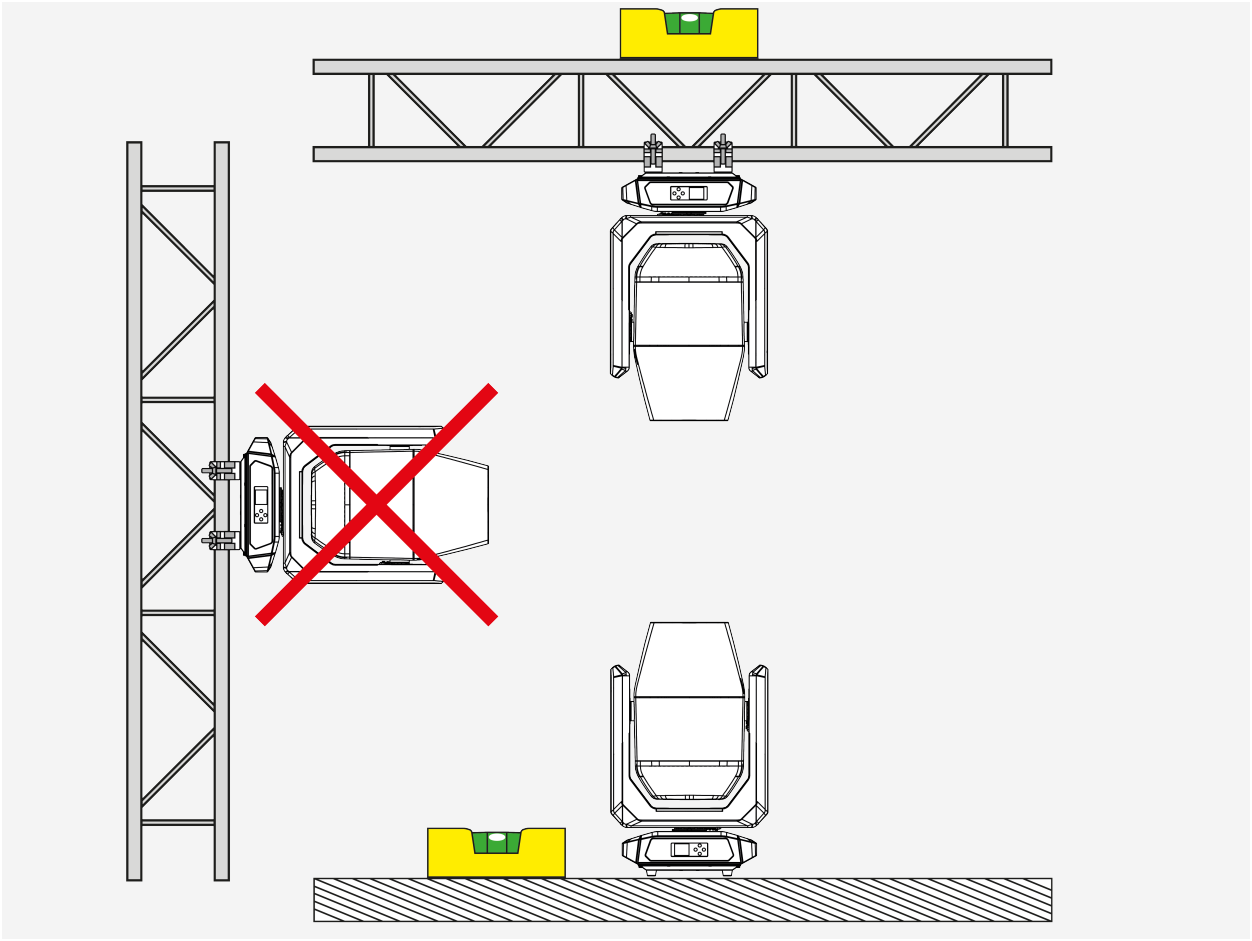

POSIZIONAMENTO DEL PROIETTORE A PAVIMENTO

- ✓ È disponibile una superficie piana per utilizzare il proiettore a pavimento.

5. Posizionare il proiettore sul pavimento
6. Sbloccare i fermi del giro orizzontale e del giro verticale

9 FUNZIONAMENTO

9.1 ALIMENTATORE

9.1.1 ACCENSIONE O SPEGNIMENTO DEL DISPOSITIVO

AVVERTENZA

Tensione di rete

Rischio di scosse elettriche

a. Non utilizzare cavi di alimentazione attorcigliati o danneggiati.

NOTA

Danni al dispositivo

a. Verificare che la tensione della presa di rete corrisponda alla tensione di esercizio.
b. Non collegare il dispositivo sotto carica.

1 Inserire il connettore di alimentazione nel dispositivo. Verificare che il connettore a baionetta sia posizionato correttamente.
2 Ruotare il connettore a baionetta in senso orario per bloccarlo.
3 Inserire il connettore di alimentazione nella presa di rete.
⇨ Il display si accende, il dispositivo si avvia ed esegue una sequenza di azioni.
⇨ Dopo qualche secondo, il dispositivo è pronto per l'uso.

9.1.2 SCOLLEGAMENTO DI UN CAVO DI ALIMENTAZIONE DI RETE

NOTA

Danni al dispositivo

a. Verificare che la tensione della presa di rete corrisponda alla tensione di esercizio.
b. Non staccare il dispositivo sotto carica:
i) Innanzitutto staccare dalla presa di rete il connettore del cavo di alimentazione.
ii) Per ultimo staccare il connettore di alimentazione dalla presa del dispositivo.

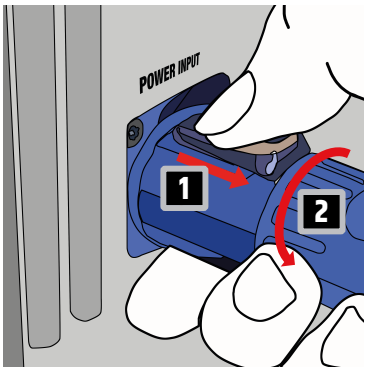

1 Staccare il connettore del cavo di alimentazione dalla presa di rete.
2 Tirare all'indietro la leva di bloccaggio del connettore a baionetta e tenerla premuta. 1
3 Ruotare il connettore a baionetta in senso antiorario. 2
4 Estrarre il connettore a baionetta dalla presa di alimentazione del dispositivo.

9.2 NAVIGAZIONE NEL DISPOSITIVO

9.2.1 UTILIZZO DEL PANNELLO DI CONTROLLO

NOTA

Pannello di controllo sporco o umido
Funzionalità compromessa
a. Verificare che il pannello di controllo sia asciutto e pulito.

1 Premere **MENU** / ◀ per accedere al menu principale.
2 Premere ▲ o ▼ per scorrere le voci di menu.
3 Premere **ENTER** / ▶ per accedere a un sottomenu o per modificare il valore di una voce di menu.
4 Premere ▲ o ▼ per modificare il valore di una voce di menu.
5 Premere **MENU** / ◀ per tornare al livello di menu superiore o al display principale.

La voce di menu selezionata viene visualizzata come intestazione della nuova vista, come si vede in questo esempio.

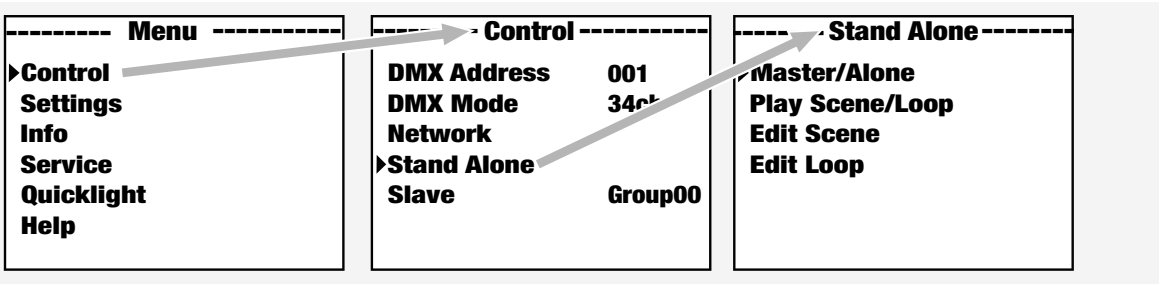

9.2.2 UTILIZZO DEL DISPLAY A BATTERIA

Il dispositivo è dotato di un display a batteria. Il display a batteria consente di accedere alle impostazioni e modificarle senza bisogno di un cavo di alimentazione.

Quando si utilizza il display a batteria, tutti i comandi esterni del dispositivo vengono disattivati. Il display principale indica che non è presente alcun segnale di controllo.

1 Tenere premuto il tasto **MENU** / ◀ per circa 10 secondi.
⇨ Il display si accende.
2 Effettuare le impostazioni necessarie.

9.3 CONFIGURAZIONE DEL DISPOSITIVO

9.3.1 IMPOSTAZIONE DELL'INDIRIZZO INIZIALE DMX

⚠ **AVVERTENZA!** Rischio di danni agli occhi. Non appena viene inserito l'indirizzo DMX iniziale, il dispositivo potrebbe attivarsi immediatamente se è presente un segnale DMX e causare abbagliamento.

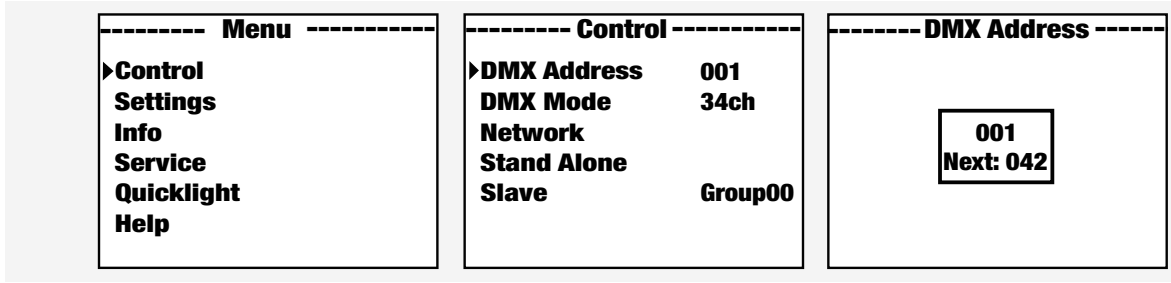

1 In Main Menu, selezionare **Control**>**DMX Address**.
2 Utilizzare il pannello di controllo per impostare l'indirizzo DMX iniziale desiderato.

9.3.2 IMPOSTAZIONE DELLA MODALITÀ DMX

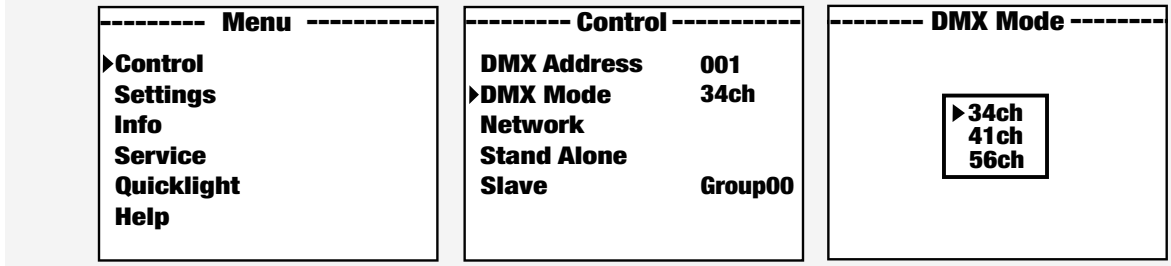

1 Nel menu principale, selezionare **Control**>**DMX Mode**.
2 Utilizzare il pannello di controllo per regolare le impostazioni.

Le tabelle DMX con le assegnazioni dei canali si trovano nella sezione COMANDO DMX di questo manuale d'istruzioni.

9.3.3 CONFIGURAZIONE DELLA RETE

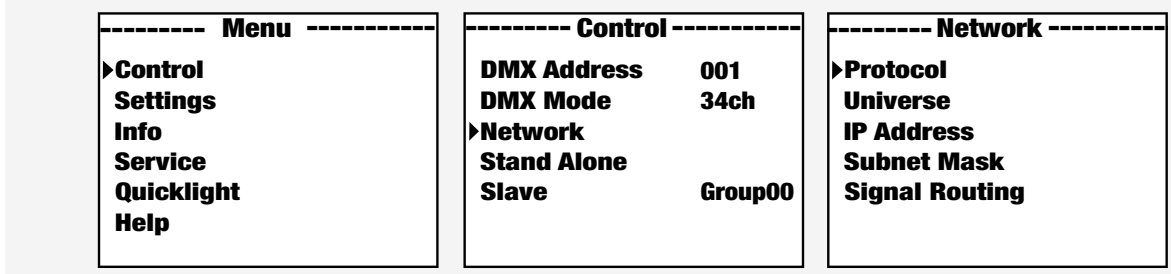

1 Nel menu principale, selezionare **Control**>**Network**.
2 Utilizzare il pannello di controllo per regolare le impostazioni.

9.3.4 IMPOSTAZIONE DELL'INDIRIZZO IP

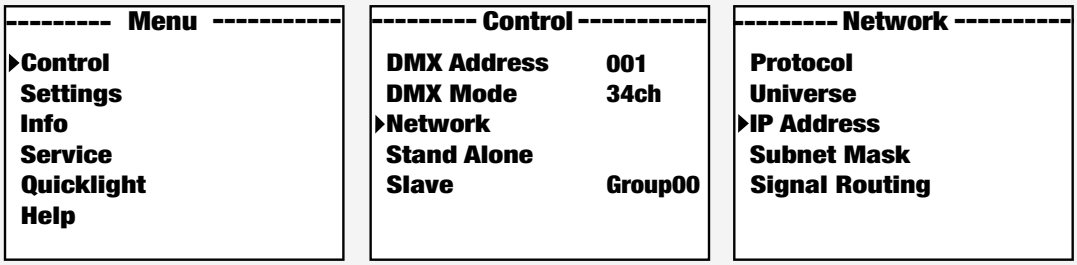

1 In Main Menu, selezionare **Control**>**Network**>**IP Address**.
2 Utilizzare il pannello di controllo per regolare le impostazioni blocco per blocco da sinistra a destra.
   a) Inserire i valori per ciascun blocco.
   b) Premere Confermare per passare al blocco successivo.

9.3.5 IMPOSTAZIONE DELLA MASCHERA DI SOTTORETE

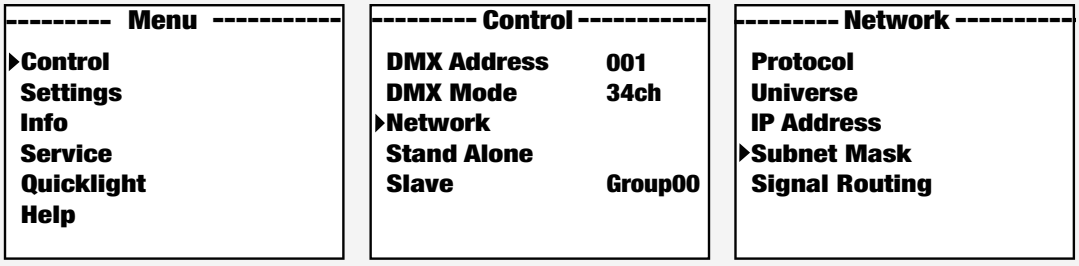

1 In Main Menu, selezionare **Control**>**Network**>**Subnet Mask**.
2 Utilizzare il pannello di controllo per regolare le impostazioni blocco per blocco da sinistra a destra.
   a) Inserire i valori per ciascun blocco.
   b) Premere Confermare per passare al blocco successivo.

9.3.6 IMPOSTAZIONE DELLA MODALITÀ STAND-ALONE

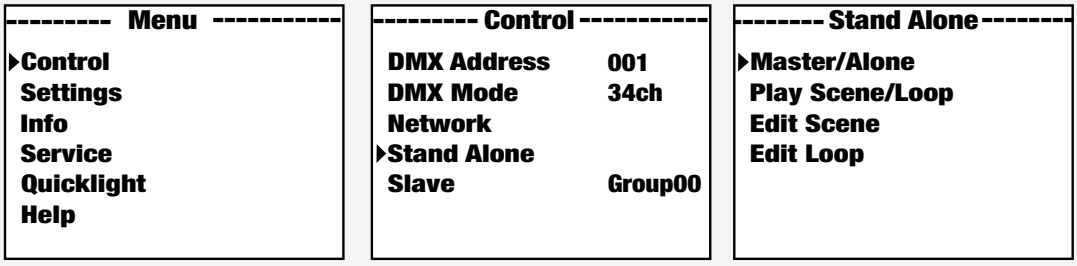

1 Nel menu principale, selezionare **Control**>**Stand Alone**.
2 Utilizzare il pannello di controllo per regolare le impostazioni.

9.3.7 IMPOSTAZIONE DELLA MODALITÀ SLAVE

✓ L'uscita del segnale di controllo nell'unità master si è attivata accedendo a: **Control**>**Stand Alone**>**Master/Alone**>**Master**.

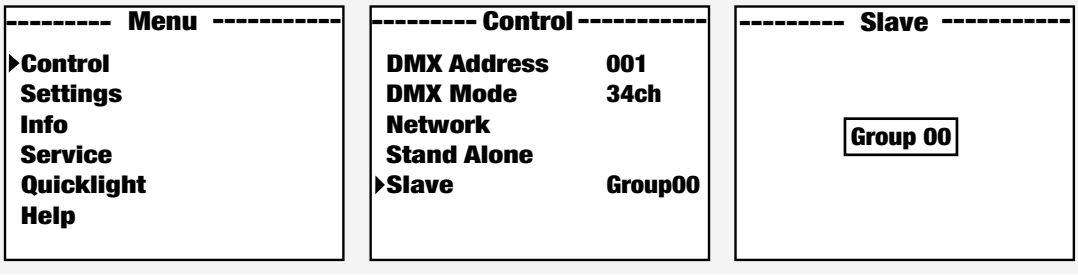

1 In Main Menu, selezionare **Control**>**Slave**.

9.3.8 MODALITÀ SLAVE ESTESA

9.3.8.1 CONFIGURAZIONE PER UN EFFETTO DI LUCI IN MOVIMENTO



9.3.8.2 CONFIGURAZIONE PER UN EFFETTO DI LUCI IN MOVIMENTO CON IL MASTER E IL PRIMO SLAVE SINCRONIZZATI



9.3.9 ACCOPPIAMENTO DI UN RICEVITORE DMX WIRELESS A UN TRASMETTITORE

✓ Il trasmettitore e il ricevitore si trovano all'interno dello stesso raggio d'azione wireless.

1 Nel menu del ricevitore, selezionare **Settings**>**Wireless**>**Operation mode**>**Receive**
2 Nel menu del ricevitore, selezionare **Settings**>**Wireless**>**Linking**>**Receive Reset**.
⇨ Il ricevitore ora è pronto per l'accoppiamento e attende la richiesta di accoppiamento.
3 Nel menu del trasmettitore, selezionare **Settings**>**Wireless**>**Operation mode**>**Transmit CRMX/G4/G3**.
4 Nel menu del trasmettitore, selezionare **Settings**>**Wireless**>**Linking**>**Link**.
⇨ Il ricevitore e il trasmettitore si accoppieranno automaticamente.
⇨ Il collegamento DMX wireless tra i proiettori rimane attivo finché non viene disattivato manualmente.

Ripetere i passaggi 1 e 2 per ciascun ricevitore che si desidera collegare a un unico trasmettitore.

9.3.10 INFORMAZIONI SUL CODICE DI COLLEGAMENTO (LINKING KEY)

Un **codice di collegamento** è un codice numerico di otto cifre utilizzato per l'accoppiamento di trasmettitori e ricevitori DMX wireless negli apparecchi di illuminazione. Il codice è composto sempre da otto caratteri; tutte e otto le posizioni devono essere compilate. Ogni cifra può contenere un numero compreso tra 0 e 9.

9.3.11 ACCOPPIAMENTO DI UN RICEVITORE DMX WIRELESS A UN TRASMETTITORE TRAMITE CODICE DI COLLEGAMENTO

✓ Il trasmettitore e il ricevitore si trovano all'interno dello stesso raggio d'azione wireless.

1 Nel menu del ricevitore, selezionare **Settings**>**Wireless**>**Operation mode**>**Receive**.
2 Nel menu del ricevitore, selezionare **Settings**>**Wireless**>**Linking**>**Linking Key**.
3 Inserire il `codice di collegamento` definito dall'utente.

È necessario impostare lo stesso codice sia sul trasmettitore sia sul ricevitore.

4 Nel menu del trasmettitore, selezionare **Settings**>**Wireless**>**Operation mode**>**Transmit CRMX/G4/G3**.
5 Nel menu del trasmettitore, selezionare **Settings**>**Wireless**>**Linking Key**.
6 Inserire lo stesso `codice di collegamento` utilizzato sul ricevitore.
⇨ Il ricevitore e il trasmettitore si accoppieranno automaticamente non appena entrambi i dispositivi condividono lo stesso **codice di collegamento**.
⇨ Il collegamento DMX wireless tra i proiettori rimane attivo finché non viene disattivato manualmente.

Ripetere la procedura per ogni ricevitore per accoppiare più ricevitori a un unico trasmettitore (per esempio, per il funzionamento master/slave).

9.3.12 SCOLLEGAMENTO DI UN RICEVITORE DMX WIRELESS DA UN TRASMETTITORE

Esistono due modi per disattivare il collegamento DMX wireless:

DISCONNETTERE DAL RICEVITORE

1 Sul dispositivo configurato come ricevitore, selezionare **Reset** per eliminare l'accoppiamento esistente.

⇨ Il ricevitore ora è scollegato e pronto per un nuovo accoppiamento, se necessario.

DISCONNETTERE DAL TRASMETTITORE

2 Sul dispositivo configurato come trasmettitore, selezionare **Unlink** per disconnettere tutti i ricevitori accoppiati dal trasmettitore.



Una volta eseguita una delle due operazioni, la connessione DMX wireless si interrompe completamente. I dispositivi non si ricollegheranno automaticamente a meno che non vengano accoppiati di nuovo.

9.3.13 CONFIGURAZIONE DI QUICKLIGHT

Creare una scena di illuminazione statica direttamente sul dispositivo senza ricorrere a un controller esterno o a una console DMX. Una volta definite queste impostazioni base, **OPUS® X4 Profile IP** mantiene la posizione e la potenza luminosa configurate.

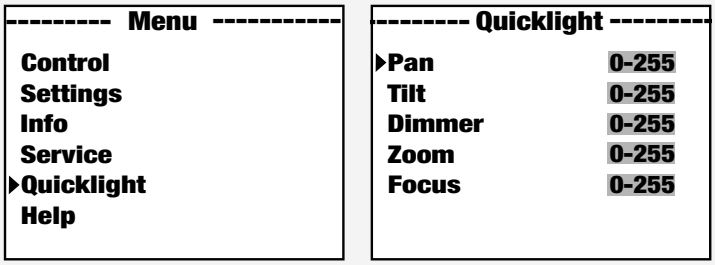

1 In Main Menu, selezionare **Quicklight**.

2 Utilizzare il pannello di controllo per regolare le impostazioni.

a) **Pan**: selezionare un valore compreso tra 0 e 255 per impostare il giro orizzontale della testa (0 = posizione più bassa, 255 = posizione più alta).

b) **Tilt**: selezionare un valore compreso tra 0 e 255 per impostare l'angolo verticale della testa (0 = posizione più bassa, 255 = posizione più alta).

c) **Dimmer**: selezionare un valore compreso tra 0 e 255 per impostare l'intensità della luce (0 = spento, 255 = luminosità massima).

d) **Zoom**: (dimensione del fascio); selezionare un valore compreso tra 0 e 255 per regolare l'angolo del fascio (0 = fascio stretto, 255 = fascio ampio).

e) **Focus**: selezionare un valore compreso tra 0 e 255 per regolare la nitidezza (0 = massima sfocatura, 255 = massima nitidezza).

3 Premere **ENTER** o ▶ per confermare.

9.3.14 COME ACCEDERE AL MENU DI AIUTO

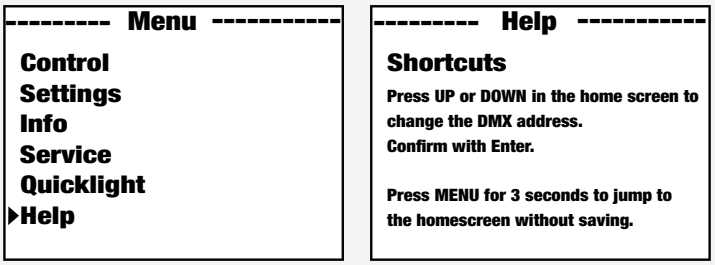

1 Nel menu principale, selezionare **Settings**.
2 Utilizzare il pannello di controllo per accedere alle informazioni utili.

9.4 SCHERMATA PRINCIPALE

NOTA

Segnale di controllo interrotto

Il funzionamento del dispositivo potrebbe risultare limitato o interrompersi completamente; ciò è segnalato dal lampeggiamento del testa sul display.

a. Controllare e ricollegare il segnale di comando per ripristinare il funzionamento.

9.4.1 STATO DEL DMX WIRELESS

Il display utilizza una serie di icone per indicare lo stato attuale della funzionalità W-DMX. La seguente legenda spiega i diversi stati rappresentati da queste icone.

- W-DMX disattivato
- W-DMX attivato come ricevitore; non accoppiato
- W-DMX attivato come ricevitore e accoppiato; il trasmettitore è spento o fuori portata
- W-DMX attivato come ricevitore e accoppiato; nessun segnale DMX
- W-DMX attivato come ricevitore e accoppiato; segnale DMX presente
- W-DMX attivato come trasmettitore

9.4.2 PANORAMICA DEL DISPLAY PRINCIPALE

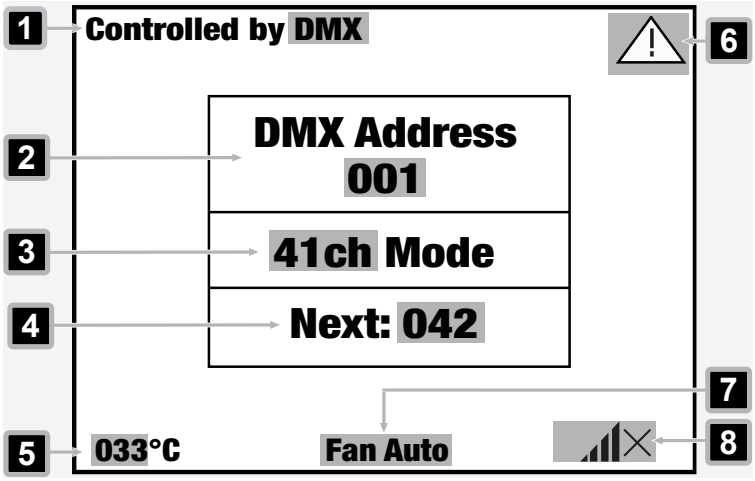

1 **Controlled by**: mostra il tipo di ingresso selezionato (**None**, **DMX**, **Wireless Link**, **SPI**, **BLE**)

2 **DMX Address**: indica l'indirizzo DMX impostato

3 **Mode**: indica la modalità DMX impostata (**24CH**, **27CH**, **33CH**)

4 **Next:** indica lo scostamento del canale rispetto al seguente indirizzo di inizio DMX disponibile, in base alla modalità del canale selezionato

5 **°C**: indica la temperatura dell'illuminante in °C

6 **Messaggio di avvertenza**: indica un errore in uno o più componenti del dispositivo. Per ulteriori dettagli sugli errori attuali, selezionare **Info>Error Info**.

7 **Modalità ventola**: mostra la modalità ventola selezionata (**Auto**, **Off**, **Constant Low**, **Constant Mid**, **Constant High**)

8 **Impostazioni del W-DMX**: indica lo stato della connessione DMX wireless (?↓ , ↯↓ , ×↓ , ↓ , ↑ , ×)

9.5 SOTTOMENU

9.5.1 I SOTTOMENU

Nella guida visiva del sottomenu sono riportate le spiegazioni dettagliate per tutti i livelli del sottomenu. Ogni sezione inizia con un'immagine che illustra la posizione esatta all'interno della struttura del menu, seguita da tabelle che elencano le voci disponibili nei sottomenu.

- *Le descrizioni funzionali delle voci di menu sono in corsivo* **1** *.*
  (Ciò vale per l'ultima voce di menu selezionabile in ogni livello.)
- Le impostazioni di fabbrica sono evidenziate in **grassetto** **2** .

Esempio:

Livello 3	Livello 4	Descrizione della funzione
State	On	*Attiva il modulo wireless* **1**
	Off **2**	*Disattiva il modulo wireless* **1**

9.5.2 GUIDA VISIVA DEI SOTTOMENU

9.5.2.1 SOTTOMENU CONTROL

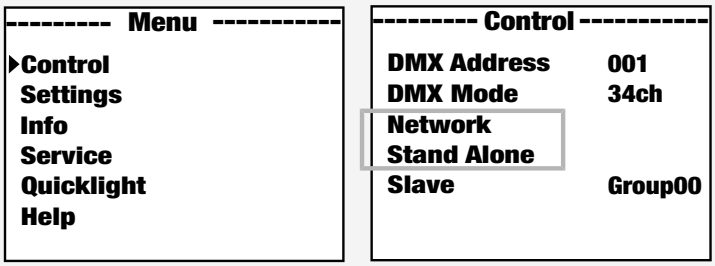

9.5.2.1.1 SOTTOMENU INFORMAZIONI SULLA RETE ART-NET

Livello 3	Livello 4	Livello 5 */ Descrizione delle funzioni*	
Protocol	Artnet	*Controllo tramite* Art-Net	
	sACN	*Controllo tramite* sACN	
Universe	Absolute Univ.	*Imposta l'universo* Art-Net *assoluto*	*Dipende da rete, sottorete e universo*
	Net	*Imposta la rete* Art-Net	*Dipende dall'universo assoluto*
	Subnet	*Imposta la sottorete* Art-Net	
	Universe	*Imposta l'universo* Art-Net	
IP Address	xxx.xxx.xxx.xxx	*Imposta l'indirizzo IP*	
Subnet Mask	xxx.xxx.xxx.xxx	*Imposta la maschera di sottorete*	
Dual Input Modes	Pixel Address	*Imposta l'indirizzo iniziale pixel da 001 a 4xx*	
Signal Routing	To XLR	*Reinvio del segnale di comando a* XLR Out	
	Backup	*Comando tramite* XLR *in caso di interruzione del segnale di rete*	
	Off	*Nessun collegamento tra segnale di rete e connettori* XLR	

9.5.2.1.2 SOTTOMENU INFORMAZIONI SULLA RETE SACN

Livello 3	Livello 4	Livello 5 */ Descrizione delle funzioni*
Protocol	Artnet	*Controllo tramite* Art-Net
	sACN	*Controllo tramite* sACN
Universe	Universe	*Imposta l'universo* sACN
IP Address	xxx.xxx.xxx.xxx	*Imposta l'indirizzo IP*
Subnet Mask	xxx.xxx.xxx.xxx	*Imposta la maschera di sottorete*
Signal Routing	To XLR	*Reinvio del segnale di comando a* XLR Out
	Backup	*Comando tramite* XLR *in caso di interruzione del segnale di rete*
	Off	*Nessun collegamento tra segnale di rete e connettori* XLR

9.5.2.1.3 SOTTOMENU INFORMAZIONI SU MODALITÀ STAND-ALONE

Livello 3	Livello 4	Livello 5 / Livello 6 / *Descrizione delle funzioni*		
Master/Alone	Master	*Reinvio del segnale di comando tramite* DMX OUT		
	Alone	*Non trasmette il segnale di comando*		
Play Scene/Loop	Scene	Scene 1 … 8	*Selezione e attivazione della scena desiderata*	
	Loop	Loop 1 … 8	*Selezione e attivazione del loop desiderato*	
Edit Scene	Scene 1 … 8	Pan	*Imposta ogni scena individualmente. Le scene si attivano quando vengono selezionate.*	
		Tilt		
		Dimmer		
		...		
Edit Loop	Loop 1 … 8	Step	1 … 8	*Seleziona passo 1 … 8*
		t-Step	0s … 20 min	*Imposta la durata del passo*
		t-Fade	0s … 20 min	*Imposta il tempo di dissolvenza*
		Scene	1 … 8	*Seleziona la scena 1-8; se Step ≥ 3, è disponibile anche "Skip Step"*

9.5.2.2 MENU SETTINGS

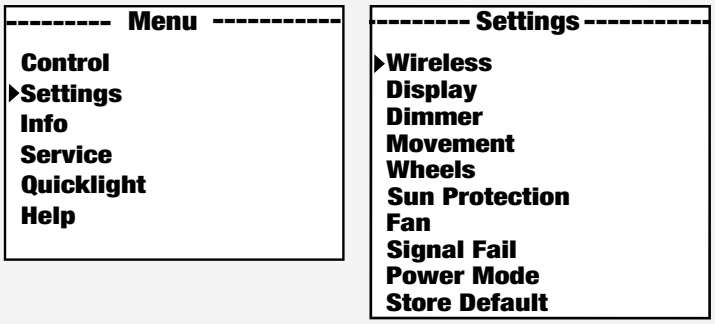

9.5.2.2.1 INFORMAZIONI SULLE IMPOSTAZIONI WIRELESS

Livello 3	Livello 4	Livello 5 / *Descrizione delle funzioni*	
State	On	*Attiva il modulo wireless*	
	Off	*Disattiva il modulo wireless*	
Operating Mode	**Receive**	*Modulo wireless = ricevitore*	
	Transmit CRMX	*Modulo wireless = trasmettitore con trasmettitore standard* CRMX	
	Transmit G4s	*Modulo wireless = trasmettitore con trasmettitore* G4s *standard*	
	Transmit G3	*Modulo wireless = trasmettitore con trasmettitore* G3 *standard*	
Collegamento	Mode Receive: Receive Reset	*Ripristina il ricevitore e lo mette in modalità standby "In attesa di accoppiamento"*	
	Mode Transmit: Link	*Accoppiamento con dispositivi wireless compatibili e pronti per l'accoppiamento*	
	Mode Transmit: Unlink	*Scollega le connessioni* DMX *wireless e le mette in modalità standby "In attesa di accoppiamento"*	
Linking Key	Linking Key	*Imposta il codice di collegamento*	
	CRMX Mode (disponibile solo con modalità operativa "Receive")	**CRMX**	*Standard del ricevitore:* CRMX
		CRMX2	*Standard del ricevitore:* CRMX2
	CRMX Universe	**A** … H	*Selezione* dell'universo CRMX *da A a H*
Universe Metadata	RGB Color Code	Red Orange Yellow Green Cyan	Codice RGB *per la visualizzazione dei colori dell'universo*

Livello 3	Livello 4		Livello 5 / *Descrizione delle funzioni*	
			Blue Purple White	
	Universe Name		*Stringa di 16 caratteri con nome personalizzabile che identifica l'universo*	
Bluetooth	State	**On**	*Attiva il* Bluetooth®	
		Off	*Disattiva il* Bluetooth®	
	Pin	**On**	*Attiva la richiesta del* PIN *(***impostazioni di fabbrica 081569***)*	
		Off	*Disattiva la richiesta del* PIN	
Signal Routing	**Send to XLR**		*Invia il segnale in ingresso al connettore* XLR	
	Backup by XLR		*Utilizza il segnale in ingresso proveniente dal connettore* XLR *in caso di perdita del segnale wireless*	
	Receive only		*Nessun collegamento tra segnale wireless e connettori* XLR	

9.5.2.2.2 INFORMAZIONI SULLE IMPOSTAZIONI DEL DISPLAY

Livello 3	Livello 4	*Descrizione della funzione*
Reverse	On	*Rotazione del display di 180° (per esempio, per installazione a soffitto)*
	Off (se l'opzione Auto non è disponibile)	*Senza rotazione del display*
	Auto	*Rilevamento automatico della posizione (montaggio verticale o a soffitto)*
Off Timer	Always On	*Sempre acceso*
	Off after 20s	*Si disattiva dopo circa 20 secondi di inattività*

9.5.2.2.3 INFORMAZIONI SULLE IMPOSTAZIONI DEL DIMMER

Livello 3	Livello 4	*Descrizione della funzione*
Curve (Dimmer Curve)	**Linear**	*L'intensità della luce aumenta in modo lineare con il valore* DMX
	Exponential	*Regola l'intensità della luce con precisione sui valori* DMX *inferiori e in modo approssimativo sui valori* DMX *superiori*
	Logarithmic	*Regola l'intensità della luce in modo approssimativo sui valori* DMX *inferiori e in con precisione sui valori* DMX *superiori*

Livello 3	Livello 4	*Descrizione della funzione*
	S-curve	*Regola l'intensità della luce con precisione sui valori* DMX *inferiori e superiori e in modo approssimativo sui valori* DMX *medi*
PMW Frequency	650Hz **1530Hz** 3600Hz 12kHz 18.9kHz 25kHz	*Selezione della frequenza* LED PWM
Risposta	**LED**	*Il dispositivo risponde immediatamente alle variazioni del valore* DMX
	Halogen	*Il faro si comporta come una lampada alogena, con variazioni graduali della luminosità*

9.5.2.2.4 INFORMAZIONI SULLE IMPOSTAZIONI DI MOVIMENTO

Livello 3	Livello 4	*Descrizione della funzione*
Pan Reverse	On	*Inverte la direzione del giro orizzontale*
	Off	*Mantiene la direzione del giro orizzontale*
Tilt Reverse	On	*Inverte il giro verticale*
	Off	*Mantiene il giro verticale*
Giro orizzontale	630 °	*Imposta l'angolo massimo del giro orizzontale a 630°*
	540 °	*Imposta l'angolo massimo del giro orizzontale a 540°*
Position Feedback	**On**	*Consente la correzione automatica della posizione*
	Off	*Disattiva la correzione automatica della posizione*
Move in Black	On	*Oscuramento durante il movimento della testa*
	Off	*Nessun oscuramento durante il movimento della testa*
Silent Movement	On	*Movimenti del motore rallentati per un funzionamento più silenzioso*
	Off	*Disattiva la funzione*
Reset Mode	**Fast**	*Esegue la procedura di ripristino utilizzando un intervallo di movimento ridotto in combinazione con i valori di calibrazione. Consente movimenti di ripristino più rapidi e precisi.*
	Normale	*Esegue la procedura di ripristino su tutto l'intervallo di movimento.*

9.5.2.2.5 INFORMAZIONI SULLE IMPOSTAZIONI DELLE RUOTE

Livello 3	Livello 4	Livello 5 / Livello 6 / *Descrizione delle funzioni*	
Ruota gobo	Position	Clockw	*La ruota gobo gira sempre in senso orario*
		Short	*La ruota gobo gira sulla distanza più corta per raggiungere la nuova posizione*
	Movimento	**Snap**	*La ruota gobo si sposta direttamente nella posizione centrale del gobo*
		Scroll	*La ruota gobo gira in continuo*
	Color Correction	On	*Compensa la variazione cromatica quando si utilizzano i gobo (deve essere impostata individualmente per ogni proiettore)*
		Off	*Disattiva la compensazione della variazione cromatica quando si utilizzano i gobo*
Ruota colori	Position	Clockw	*La ruota colori gira sempre in senso orario*
		Short	*La ruota colori gira sulla distanza più corta per raggiungere la nuova posizione*
	Movimento	Snap	*La ruota colori si sposta direttamente nella posizione centrale del gobo*
		Scroll	*La ruota colori gira in continuo*
Move in Black	On	*Consente l'oscuramento durante i movimenti della ruota gobo e della ruota colori per nascondere le transizioni che altrimenti sarebbero visibili*	
	Off	*Consente di mantenere visibili i movimenti delle ruote senza attivare l'oscuramento.*	
Framing Control	**Left&Right**	*Consente di controllare in modo indipendente i lati sinistro e destro dell'aletta per creare posizioni asimmetriche o personalizzate dell'otturatore*	
	Pan&Angle	*Regolare l'aletta utilizzando una singola posizione di inserimento e un parametro di angolazione per il controllo classico dell'inquadratura*	

9.5.2.2.6 INFORMAZIONI SULLE IMPOSTAZIONI DELLA PROTEZIONE SOLARE

Livello 3	*Descrizione della funzione*
On	*Attiva l'oscuramento e orienta le teste mobili verso il basso*

Livello 3	*Descrizione della funzione*
Off	*Disattiva la funzione di protezione solare*

9.5.2.2.7 INFORMAZIONI SULLE IMPOSTAZIONI DELLA VENTOLA

Livello 3	*Descrizione della funzione*
Auto	*Controllo automatico delle ventole (regola la velocità delle ventole in base al valore del dimmer e alla temperatura del dispositivo)*
Off	*Disattiva le ventole*
Constant Low	*Se necessario, bassa velocità costante della ventola con luminosità ridotta*
Constant Mid	*Se necessario, media velocità costante della ventola con luminosità ridotta*
Constant High	*Alta velocità costante della ventola*

9.5.2.2.8 INFORMAZIONI SULLE IMPOSTAZIONI IN CASO DI INTERRUZIONE DEL SEGNALE

Livello 3	*Descrizione della funzione*
Hold	*Memorizza l'ultimo comando*
Sun Protection	*Attiva la modalità di protezione solare in caso di perdita del segnale*
Last Stand Alone	*Attiva l'ultima modalità operativa stand-alone selezionata*
Fade to Black (10s)	*Dissolvenza di 10 secondi fino all'oscuramento*
Blackout	*Attiva l'oscuramento*
Full	*Passa alla potenza massima in caso di perdita del segnale*

9.5.2.2.9 INFORMAZIONI SULLE IMPOSTAZIONI DELLA MODALITÀ DI ALIMENTAZIONE

Livello 3	*Descrizione della funzione*
Normale	*I dispositivi funzionano normalmente e riducono la potenza nel tempo, come definito nella modalità Ventola*
Constant	*Il dispositivo riduce la potenza secondo quanto definito nella modalità Ventola per mantenere una potenza di uscita stabile durante tutto il tempo di funzionamento.*
Shapers Constant	*I dispositivi riducono la potenza in base alla soglia termica dei parametri di regolazione per mantenere una potenza di uscita stabile durante tutto il tempo di funzionamento.*

9.5.2.2.10 INFORMAZIONI SULLE IMPOSTAZIONI PREDEFINITE

Livello 3	*Descrizione della funzione*
User A	*Salva tutte le impostazioni correnti nella cartella "User Default A"*
User B	*Salva tutte le impostazioni correnti nella cartella "User Default B"*
User C	*Salva tutte le impostazioni correnti nella cartella "User Default C"*

9.5.2.3 MENU SYSTEM INFO (INFORMAZIONI DI SISTEMA)

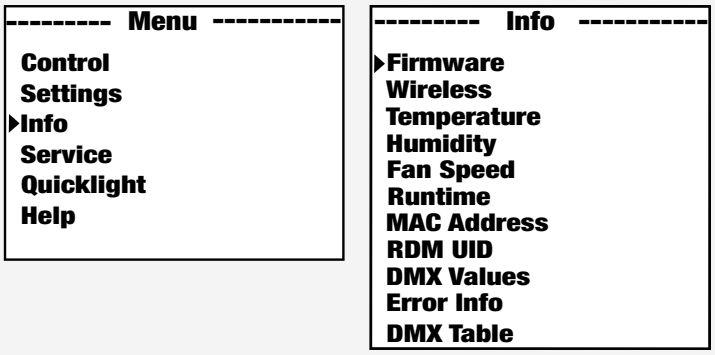

9.5.2.3.1 INFORMAZIONI SUL DISPOSITIVO

Livello 2	Livello 3 / Livello 4 / *Descrizione delle funzioni*			
Firmware	DISP	vx.x.x	*Mostra la versione del firmware del componente in questione*	
	NET	vx.x.x		
	DRV	vx.x.x		
	...			
Wireless	Module		*Mostra il modello del modulo wireless*	
	Device Name		OPUSX4PIP-xxxx	*Mostra il nome del dispositivo*
	Versione		Hardware	*Numero di versione dell'hardware*
			Software	*Numero di versione del software*
	Link Quality		%	*Qualità della connessione in percentuale*
	Data Source		None	*Informazioni sulla fonte dei dati*
			DMX	
			Wireless Link	
			SPI	
			BLE	
	Status		Operational	*Informazioni sullo stato*
			DMX Data	
			RDM Identify	
			RF Link	
			Link State	
Temperature	LED		xxx °C / °F	*Visualizza la temperatura del componente in questione*
	Base		xxx °C / °F	
	...			
Humidity	LED		x %	*Mostra l'umidità relativa in percentuale*
	Base		X %	

Livello 2	Livello 3 / Livello 4 / *Descrizione delle funzioni*		
	...		
Fan Speed	Fan X	*Visualizza la velocità delle ventole corrispondenti*	
	Fan Y		
	...		
Runtime	Total	xxxx h : xx m	*Tempo di funzionamento totale*
	Operation	xxxx h : xx m	*Tempo di utilizzo*
	LED Total	xxxx h : xx m	*Tempo di funzionamento della lampada*
	Service	xxxx h : xx m	*Tempo di funzionamento dopo il ripristino del tempo di funzionamento del servizio*
Indirizzo MAC	xx:xx:xx:xx:xx:xx	*Indirizzo MAC*	
RDM UID	Identificatore unico RDM		
DMX Values	*Visualizza i valori* DMX *presenti*		
Error Info	*Visualizza un messaggio di errore in caso di malfunzionamento*		
DMX Table	*Mostra le tabelle delle modalità* DMX		

9.5.2.4 MENU SERVICE (SERVIZIO)

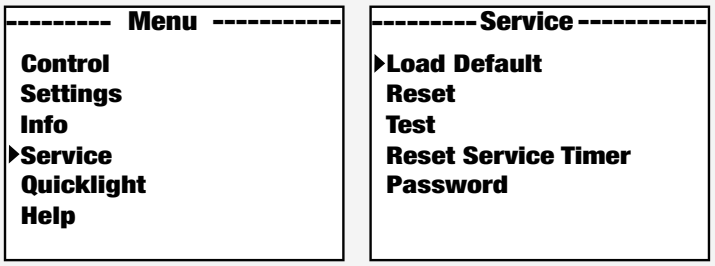

9.5.2.4.1 INFORMAZIONI SULLE FUNZIONI DI ASSISTENZA

Livello 2	Livello 3	Livello 4	Livello 5 / *Descrizione delle funzioni*
Load Default	Factory		*Ripristino delle impostazioni di fabbrica*
	User A		*Ripristino dei valori utente A*
	User B		*Ripristino dei valori utente B*
	User C		*Ripristino dei valori utente C*
Reset	Pan/Tilt		*Ripristina i motori del giro orizzontale e del giro verticale*
	Head		*Resetta i motori nella testa del dispositivo*
	All		*Resetta tutti i motori*
Test	Test Sequence		*Sequenza pre-programmata per testare tutti i componenti*
	Stress Test		*Sequenza pre-programmata per testare tutti i componenti sotto il carico massimo*

Livello 2	Livello 3	Livello 4	Livello 5 / *Descrizione delle funzioni*	
	Motor Test		Pan	*Attiva tutti i motori individualmente con valori da 000 a 255*
			Tilt	
			...	
Reset Service Timer	No		*Non azzera il tempo di funzionamento del servizio*	
	Sì	Reset Now	*Resetta il tempo di funzionamento del servizio*	
Password	*Solo per l'assistenza.*			

10 AGGIORNAMENTO DEL FIRMWARE



Aggiornare il firmware del dispositivo utilizzando un programma di aggiornamento dedicato.

Il processo di aggiornamento richiede:

- CLIREMOTE

Tutte le istruzioni dettagliate e il cavo necessario per eseguire l'aggiornamento del software sono forniti in dotazione con il dispositivo.

Ulteriori informazioni e modalità di ordinazione sono disponibili qui: *UNICON® (Telecomando per proiettori DMX)*

11 MANUTENZIONE

11.1 MANUTENZIONE DEL PRODOTTO



ATTENZIONE

Tensione di rete

Rischio di scosse elettriche

a. Prima di eseguire interventi di manutenzione sul dispositivo, staccarlo da tutte le aste.



NOTA

Danni al dispositivo e invalidità della garanzia

a. Per la pulizia non utilizzare detergenti, disinfettanti, alcol o agenti con effetto abrasivo.

Eseguire regolarmente le misure di manutenzione elencate di seguito. La frequenza della pulizia dipende dall'ambiente in cui il prodotto viene utilizzato. Ambienti umidi o sporchi possono causare un aumento dello sporco e dell'usura.

ISPEZIONE VISIVA

Controllare i seguenti punti prima di utilizzare il dispositivo.

- ⚠ **AVVERTENZA! Rischio di scosse elettriche.** Controllare che i cavi di alimentazione non siano danneggiati o deteriorati.
- Controllare tutti gli ingressi e le uscite dell'aria per verificare che non ci siano danni, polvere o depositi di sporco.
- Controllare tutte le viti e le coperture esterne per verificare l'assenza di corrosione, danni o usura eccessiva.
- Controllare tutti i connettori e i tappi in gomma per verificare che non siano danneggiati e che non ci siano depositi di polvere o di sporco.
- ⚠ **AVVERTENZA! Rischio di caduta di oggetti.** Verificare che tutte le viti, i fermi e i punti di fissaggio siano saldamente serrati.

PULIZIA

- Pulire la superficie con un panno di cotone pulito e umido che non lasci pelucchi. Eliminare l'umidità in eccesso.
- **AVVISO! Non utilizzare aria compressa.** Pulire gli ingressi e le uscite dell'aria dai depositi di polvere e sporcizia con un panno di cotone pulito e umido che non lasci pelucchi.
- Pulire dalla polvere e dallo sporco tutti i contatti della spina con un panno di cotone asciutto che non lasci pelucchi.
- Pulire mensilmente il vetro frontale del dispositivo Cameo Light con un panno di cotone pulito e umido, che non lasci pelucchi, inumidito con una soluzione 1:1 di acqua e detergente delicato. Non usare alcol, solventi o abrasivi.

SOSTITUZIONE DEI GOBO

⚠ **ATTENZIONE! I gobo possono essere sostituiti solo da personale qualificato.**

11.2 CONSERVAZIONE DEL DISPOSITIVO

Conservare il dispositivo in ambiente asciutto e pulito. Per riporre individualmente i componenti del dispositivo, utilizzare le apposite copertura di protezione, borse e custodie. Gli accessori adatti al prodotto sono disponibili nell'Adam Hall Shop (https://www.adamhall.com/shop).

12 RIPARAZIONE



ATTENZIONE

Non riparare il dispositivo.

a. Gli interventi di riparazione devono essere eseguiti unicamente da personale specializzato autorizzato dal produttore.

b. Se il dispositivo è danneggiato o necessita di assistenza, contattare il servizio clienti Adam Hall.

13 SMALTIMENTO

13.1 SMALTIMENTO DEGLI IMBALLAGGI



1. Gli imballaggi possono essere immessi nel ciclo dei materiali riutilizzabili attraverso i consueti metodi di smaltimento.
2. Separare l'imballaggio in conformità alle norme sullo smaltimento e alle disposizioni sul riciclaggio vigenti nel proprio Paese

13.2 SMALTIMENTO DEL DISPOSITIVO



1. Questo dispositivo è soggetto alla Direttiva europea sui rifiuti di apparecchiature elettriche ed elettroniche nella versione in vigore. Direttiva RAEE sui rifiuti di apparecchiature elettriche ed elettroniche. I vecchi apparecchi non devono essere gettati nei rifiuti domestici. Un dispositivo vecchio deve essere smaltito tramite un'azienda di smaltimento approvata o un impianto di smaltimento urbano. Osservare le normative in vigore nel proprio Paese.
2. Rispettare tutte le leggi sullo smaltimento vigenti nel proprio Paese.
3. Come cliente privato, è possibile ottenere informazioni sulle opzioni di smaltimento ecologico dal venditore del prodotto o dalle autorità regionali competenti.
4. I rivenditori sono spesso obbligati per legge a riprendersi gratuitamente gli articoli.
5. I vecchi apparecchi che contengono sostanze nocive sono contrassegnati dal simbolo di un bidone della spazzatura barrato.
6. Informazioni aggiornate sul tasso di raccolta sono disponibili sul seguente sito web: *https://environment.ec.europa.eu/*. Cerca il seguente termine: waste-electrical-and-electronic-equipment-weee.

OPUS® X4 Profile IP

IP65 1400W LED Spot Profile Moving Head

DMX CONTROL TABLE



NOTICE

EN: After the adjustments have been made, set the value to 000 to avoid disturbance by endless function call.

DE: Nachdem die Einstellungen vorgenommen wurden, stellen Sie den Wert auf 000 ein, um Störungen durch endlosen Funktionsaufruf zu vermeiden.

FR: Une fois les ajustements effectués, réglez la valeur sur 000 pour éviter les perturbations par appel de fonction sans fin.

ES: Después de realizar los ajustes, establezca el valor en 000 para evitar perturbaciones mediante una llamada de función sin fin.

PL: Po dokonaniu ustawień ustaw wartość na 000, aby uniknąć zakłóceń przez niekończące się wywołanie funkcji.

IT: Dopo aver effettuato le regolazioni, impostare il valore su 000 per evitare disturbi causati da una chiamata a funzione infinita.

34CH Basic	41CH Standard	56CH Extended	Function	Values	
1	1	1	Pan	000 - 255	0% to 100%
2	2	2	Pan fine	000 - 255	
3	3	3	Tilt	000 - 255	0% to 100%
4	4	4	Tilt fine	000 - 255	
5	5	5	Dimmer	000 - 255	0% to 100%
	6	6	Dimmer fine	000 - 255	
6	7	7	Strobe Functions	000 - 005	Open
				006 - 010	Closed
				011 - 022	Ramp up/down slow to fast
				023 - 033	Ramp up/down random slow to fast
				034 - 045	Ramp up slow to fast
				046 - 056	Ramp up random slow to fast
				057 - 068	Ramp down slow to fast
				069 - 079	Ramp down random slow to fast
				080 - 102	Random Strobe effect slow to fast
				103 - 127	Strobe Break effect 5s to 1s (Short burst with break)
				128 - 250	Strobe slow to fast (<1Hz to 20Hz)
				251 - 255	Open
				000 - 005	All segments on
				006 - 177	Fade Sparkle FX in 0 - 100%
				178 - 180	Only LED segment 1 on
				181 - 183	Only LED segment 2 on

OPUS® X4 Profile IP

IP65 1400W LED Spot Profile Moving Head

DMX CONTROL TABLE

		8	LED-segment Dim	184	-	186	Only LED segment 3 on
				187	-	189	Only LED segment 4 on
				190	-	192	Only LED segment 5 on
				193	-	195	Only LED segment 6 on
				196	-	198	Only LED segment 7 on
				199	-	201	Only LED segment 8 on
				202	-	204	Only LED segment 9 on
				205	-	207	Only LED segment 1 & 2 & 3 on
				208	-	210	Only LED segment 4 & 5 & 6 on
				211	-	213	Only LED segment 7 & 8 & 9 on
				214	-	216	Only LED segment 1 & 3 & 5 & 7 & 9 on
				217	-	219	Only LED segment 2 & 4 & 6 & 8 on
				220	-	222	Only LED segment 1 & 9 on
				223	-	225	Only LED segment 2 & 8 on
				226	-	228	Only LED segment 3 & 7 on
				229	-	231	Only LED segment 4 & 5 on
				232	-	234	Only LED segment 1 & 2 on
				235	-	237	Only LED segment 2 & 3 on
				238	-	240	Only LED segment 3 & 4 on
				241	-	243	Only LED segment 4 & 5 on
				244	-	246	Only LED segment 5 & 6 on
				247	-	249	Only LED segment 6 & 7 on
				250	-	252	Only LED segment 7 & 8 on
				253	-	255	Only LED segment 8 & 9 on
		9	Sparkle FX	000	-	005	No function
				006	-	020	Chaser 1 jump (slow to fast)
				021	-	035	Chaser 2 jump (slow to fast)
				036	-	050	Chaser 3 jump (slow to fast)
				051	-	065	Chaser 4 jump (slow to fast)
				066	-	080	Chaser 5 jump (slow to fast)
				081	-	095	Chaser 6 jump (slow to fast)
				096	-	110	Chaser 7 jump (slow to fast)
				111	-	125	Chaser 8 jump (slow to fast)
				126	-	140	Chaser 1 fade (slow to fast)
				141	-	155	Chaser 2 fade (slow to fast)
				156	-	170	Chaser 3 fade (slow to fast)
				171	-	185	Chaser 4 fade (slow to fast)
				186	-	200	Chaser 5 fade (slow to fast)
				201	-	215	Chaser 6 fade (slow to fast)
				216	-	230	Chaser 7 fade (slow to fast)
				231	-	245	Chaser 8 fade (slow to fast)
				246	-	255	No function
7	**8**	**10**	Cyan	000	-	255	0% to 100%
		11	Cyan fine	000	-	255	
8	**9**	**12**	Magenta	000	-	255	0% to 100%

OPUS® X4 Profile IP

IP65 1400W LED Spot Profile Moving Head

DMX CONTROL TABLE

		13	Magenta fine	000	-	255	0% to 100%
9	10	14	Yellow	000	-	255	0% to 100%
		15	Yellow fine	000	-	255	
10	11	16	CTO	000	-	255	0% to 100%
		17	CTO fine	000	-	255	
11	12	18	Colour Wheel 1	000	-	000	Open
				001	-	031	Open -> Deep Red
				032	-	032	Deep Red
				033	-	063	Deep Red -> Medium Blue
				064	-	064	Medium Blue
				065	-	095	Medium Blue -> Deep Green
				096	-	096	Deep Green
				097	-	127	Deep Green -> Amber
				128	-	128	Amber
				129	-	159	Amber -> Deep Blue
				160	-	160	Deep Blue
				161	-	191	Deep Blue -> Open
				192	-	192	Open
				193	-	223	Color Wheel Rotation fast to slow
				224	-	224	Color Wheel Rotation stop
				225	-	255	Color Wheel Rotation slow to fast (backwards)
12	13	19	Colour Wheel 2	000	-	000	Open
				001	-	031	Open -> CTO 2600K
				032	-	032	CTO 2600K
				033	-	063	CTO 2600K -> CTO 3200K
				064	-	064	CTO 3200K
				065	-	095	CTO 3200K -> CTB 7500K
				096	-	096	CTB 7500K
				097	-	127	CTB 7500K -> CTB 9000K
				128	-	128	CTB 9000K
				129	-	159	CTB 9000K -> High CRI
				160	-	160	High CRI
				161	-	191	High CRI -> Open
				192	-	192	Open
				193	-	223	Color Wheel Rotation fast to slow
				224	-	224	Color Wheel Rotation stop
				225	-	255	Color Wheel Rotation slow to fast (backwards)
				000	-	005	Open
				006	-	023	Open -> Gobo1
				024	-	024	Gobo 1
				025	-	042	Gobo 1 -> Gobo 2
				043	-	043	Gobo 2
				044	-	061	Gobo 2 -> Gobo 3

OPUS® X4 Profile IP

IP65 1400W LED Spot Profile Moving Head

DMX CONTROL TABLE

13	14	20	Gobo Wheel 1	062	-	062	Gobo 3
				063	-	080	Gobo 3 -> Gobo 4
				081	-	081	Gobo 4
				082	-	099	Gobo 4 -> Gobo 5
				100	-	100	Gobo 5
				101	-	118	Gobo 5 -> Gobo 6
				119	-	119	Gobo 6
				120	-	137	Gobo 6 -> Open
				138	-	142	Open
				143	-	149	Gobo 1 Shake (slow -> fast)
				150	-	156	Gobo 2 Shake (slow -> fast)
				157	-	163	Gobo 3 Shake (slow -> fast)
				164	-	170	Gobo 4 Shake (slow -> fast)
				171	-	177	Gobo 5 Shake (slow -> fast)
				178	-	184	Gobo 6 Shake (slow -> fast)
				185	-	192	Open
				193	-	223	Gobo Wheel rotation fast to slow
				224	-	224	Gobo Wheel rotation Stop
				225	-	255	Gobo Wheel rotation slow to fast (backwards)
14	15	21	Gobo Wheel 1 Gobo Position	000	-	128	Gobo Position 0° ... 540°
				129	-	191	Gobo Rotation fast to slow
				192	-	192	Gobo Rotation Stop
				193	-	255	Gobo Rotation slow to fast (backwards)
	16	22	Gobo Wheel 1 Gobo Position fine	000	-	255	Gobo Position fine
15	17	23	Gobo Wheel 2	000	-	005	Open
				006	-	023	Open -> Gobo1
				024	-	024	Gobo 1
				025	-	042	Gobo 1 -> Gobo 2
				043	-	043	Gobo 2
				044	-	061	Gobo 2 -> Gobo 3
				062	-	062	Gobo 3
				063	-	080	Gobo 3 -> Gobo 4
				081	-	081	Gobo 4
				082	-	099	Gobo 4 -> Gobo 5
				100	-	100	Gobo 5
				101	-	118	Gobo 5 -> Gobo 6
				119	-	119	Gobo 6
				120	-	137	Gobo 6 -> Open
				138	-	142	Open
				143	-	149	Gobo 1 Shake (slow -> fast)
				150	-	156	Gobo 2 Shake (slow -> fast)
				157	-	163	Gobo 3 Shake (slow -> fast)
				164	-	170	Gobo 4 Shake (slow -> fast)

OPUS® X4 Profile IP

IP65 1400W LED Spot Profile Moving Head

DMX CONTROL TABLE

				171	-	177	Gobo 5 Shake (slow -> fast)
				178	-	184	Gobo 6 Shake (slow -> fast)
				185	-	192	Open
				193	-	223	Gobo Wheel rotation fast to slow
				224	-	224	Gobo Wheel rotation Stop
				225	-	255	Gobo Wheel rotation slow to fast (backwards)
16	18	24	Gobo Wheel 2 Gobo Position	000	-	128	Gobo Position 0° ... 540°
				129	-	191	Gobo Rotation fast to slow
				192	-	192	Gobo Rotation Stop
				193	-	255	Gobo Rotation slow to fast (backwards)
	19	25	Gobo Wheel 2 Gobo Position fine	000	-	255	Gobo Position fine
17	20	26	Zoom	000	-	255	Narrow to Wide
		27	Zoom fine	000	-	255	
18	21	28	Focus	000	-	255	0% to 100%
	22	29	Focus fine	000	-	255	
	23	30	Auto Focus	000	-	005	No function
				006	-	036	3m
				037	-	067	5m
				068	-	098	10m
				099	-	129	15m
				130	-	160	20m
				161	-	191	30m
				192	-	222	50m
				223	-	255	100m
	24	31	Auto Focus Adjust	000	-	255	Auto Focus Adjustment
19	25	32	Iris	000	-	191	Open to Close
				192	-	200	Pulse slow to fast (with Dim)
				201	-	209	Pulse slow to fast (without Dim)
				210	-	218	Pulse Random slow to fast (without Dim)
				219	-	227	Ramp up slow to fast (with Dim)
				228	-	236	Ramp up slow to fast (without Dim)
				237	-	245	Ramp down slow to fast (with Dim)
				246	-	255	Ramp down slow to fast (without Dim)
20	26	33	Prism Selection	000	-	005	No Prism
				006	-	130	Prism 1 (5-face circular)
				131	-	255	Prism 2 (8-face circular)
21	27	34	Prism Rotation	000	-	128	Prism Position 0° to 540°
				129	-	191	Prism Rotation fast to slow
				192	-	192	Prism Rotation Stop
				193	-	255	Prism Rotation slow to fast (backwards)
22	28	35	Frost	000	-	000	No Frost
				001	-	128	0% to 100% Light Frost
				129	-	129	No Frost

OPUS® X4 Profile IP

IP65 1400W LED Spot Profile Moving Head

DMX CONTROL TABLE

				130	-	255	0% to 100% Medium Frost
23	29	36	Animation Wheel	000	-	255	Animation Wheel In 0 - 100%
24	30	37	Animation Wheel Rotation	000	-	128	Animation Wheel Position 0° to 540°
				129	-	191	Animation Wheel Rotation fast to slow
				192	-	192	Animation Wheel Rotation Stop
				193	-	255	Animation Wheel Rotation slow to fast (backwards)
25	31	38	Blade 1A	000	-	255	0% - 100%
		39	Blade 1A fine	000	-	255	
26	32	40	Blade 1B	000	-	255	0% - 100%
		41	Blade 1B fine	000	-	255	
27	33	42	Blade 2A	000	-	255	0% - 100%
		43	Blade 2A fine	000	-	255	
28	34	44	Blade 2B	000	-	255	0% - 100%
		45	Blade 2B fine	000	-	255	
29	35	46	Blade 3A	000	-	255	0% - 100%
		47	Blade 3A fine	000	-	255	
30	36	48	Blade 3B	000	-	255	0% - 100%
		49	Blade 3B fine	000	-	255	
31	37	50	Blade 4A	000	-	255	0% - 100%
		51	Blade 4A fine	000	-	255	
32	38	52	Blade 4B	000	-	255	0% - 100%
		53	Blade 4B fine	000	-	255	
33	39	54	Shape Rotation	000	-	255	0% - 100%
	40	55	Shape Rotation fine	000	-	255	
				000	-	005	No function
				006	-	007	Blackout while P/T moving On
				008	-	009	Blackout while P/T moving Off
				010	-	011	Blackout while Wheels moving On
				012	-	013	Blackout while Wheels moving Off
				014	-	015	Sun Protection On
				016	-	017	Sun Protection Off
				018	-	019	Sleep Mode On
				020	-	021	Sleep Mode Off/Wake Up
				022	-	024	No function
				025	-	025	Record Scene 1
				026	-	026	Record Scene 2
				027	-	027	Record Scene 3
				028	-	028	Record Scene 4
				029	-	029	Record Scene 5
				030	-	030	Record Scene 6
				031	-	031	Record Scene 7
				032	-	032	Record Scene 8
				033	-	041	No function
				042	-	043	Invert Pan On

OPUS® X4 Profile IP

IP65 1400W LED Spot Profile Moving Head

DMX CONTROL TABLE

34	**41**	**56**	Device settings (All settings executed are after holding value for 3 seconds)	044	-	045	Invert Pan Off
				046	-	047	Invert Tilt On
				048	-	049	Invert Tilt Off
				050	-	051	Pan Angle 540°
				052	-	053	Pan Angle 630°
				054	-	073	No Function
				074	-	075	Dimmer Response LED
				076	-	077	Dimmer Response Halogen
				078	-	085	No function
				086	-	087	Power Mode Normal
				088	-	089	Power Mode Constant
				090	-	091	Power Mode Shapers Constant
				092	-	093	No function
				094	-	095	Silent movement On
				096	-	097	Silent movement Off
				098	-	099	Fan Auto
				100	-	101	Fan Off
				102	-	103	Fan Constant Low
				104	-	105	Fan Constant Medium
				106	-	107	Fan Constant High
				108	-	119	No function
				120	-	121	PWM 1 (650 Hz)
				122	-	123	PWM 2 (1530 Hz)
				124	-	125	PWM 3 (3600 Hz)
				126	-	127	PWM 4 (12000 Hz)
				128	-	129	PWM 5 (18900 Hz)
				130	-	131	PWM 6 (25000 Hz)
				132	-	139	No function
				140	-	141	Display Always On
				142	-	143	Display Off after 20s
				144	-	147	No function
				148	-	149	Color Wheel Snap
				150	-	151	Color Wheel Scroll
				152	-	153	Gobo Wheel Snap
				154	-	155	Gobo Wheel Scroll
				156	-	157	Gobo Color Correction On
				158	-	159	Gobo Color Correction Off
				160	-	161	No Function
				162	-	163	No Function
				164	-	165	Dimmer Curve Linear
				166	-	167	Dimmer Curve Exponential
				168	-	169	Dimmer Curve Logarithmic
				170	-	171	Dimmer Curve S-Curve
				172	-	209	No function
				210	-	211	Color Wheel Shortest Way

OPUS® X4 Profile IP

IP65 1400W LED Spot Profile Moving Head

DMX CONTROL TABLE

				212	-	213	Color Wheel Clockwise
				214	-	215	Gobo Wheel Shortest Way
				216	-	217	Gobo Wheel Clockwise
				218	-	219	Framing Control Left & Right
				220	-	221	Framing Control Position & Angle
				222	-	223	Reset Pan / Tilt
				224	-	233	No function
				234	-	235	Reset Head
				236	-	237	Reset All
				238	-	239	No function
				240	-	241	Load Factory Defaults
				242	-	243	No Function
				244	-	245	Load User Default A
				246	-	247	Load User Default B
				248	-	249	Load User Default C
				250	-	255	no function

9007199641577227