INSTRUKCJA UŻYTKOWANIA

cameo

Intertek
MASTER/SLAVE
CMY
CIRCULAR PRISM
LED TECHNOLOGY
ARTNET COMPATIBLE
LINEAR CTO
4-SHUTTER FRAMING BLADES
COB CHIP ON BOARD
sACN COMPATIBLE
COLOUR WHEEL
IP65
COLD WHITE
STROBE EFFECT
FOCUS
512 DMX
FLICKER FREE
IRIS
W-DMX™
GDTF FILE
FROST FILTER
RDM
PAN & TILT
GOBO WHEEL
STAND ALONE MODE
ZOOM
LINEAR PRISM



OPUS® X4 PROFILE IP

RUCHOMA GŁOWA PROFILOWA TYPU SPOT LED IP65 1400 W

CLOX4PIP;

pl-PL

SPIS TREŚCI

1 WERSJA DOKUMENTU I ZMIANY 6

2 WPROWADZENIE 7

2.1 Dokonali Państwo właściwego wyboru! 7

2.2 Kontakty 7

2.3 Link do centrum pobierania 7

2.4 Konwencje wizualizacji w niniejszej instrukcji obsługi 7

3 ZGODNOŚĆ PRODUKTU 9

3.1 Deklaracja producenta 9

3.2 Deklaracja zgodności 9

4 INSTRUKCJE BEZPIECZEŃSTWA 10

4.1 Zamierzone zastosowanie 10

4.2 Objaśnienie symboli bezpieczeństwa i ostrzeżeń 10

4.3 Struktura komunikatów ostrzegawczych 11

4.4 Bezpieczeństwo ogólne 11

4.5 Bezpieczeństwo elektryczne 12

4.6 Bezpieczeństwo fizyczne 13

4.7 Bezpieczeństwo termiczne 13

4.8 Bezpieczeństwo w technice bezprzewodowej 13

4.9 Bezpieczeństwo fotobiologiczne 14

4.10 Bezpieczeństwo urządzenia 14

5 OPIS PRODUKTU 15

5.1 Przegląd produktu 15

5.2 Dane techniczne 15

5.3 Akcesoria opcjonalne 17

5.4 Interfejs użytkownika 17

5.4.1 Przegląd panelu przedniego 17

5.4.2 Przegląd panelu tylnego 18

6 INFORMACJE OGÓLNE 19

6.1 Informacje o technologii DMX 19

6.1.1 Standard DMX 19

6.1.2 Połączenie DMX 19

6.1.2.1 Podłączanie wielu opraw 19

6.1.3 Układ pinów 19

6.1.4 Terminatory DMX 20
6.1.5 Adaptery DMX 20
6.2 Objaśnienie stopnia ochrony IP 20
7 PRZYGOTOWANIE 22
7.1 Zakres dostawy 22
7.2 Transport 22
7.2.1 Transport urządzenia za pomocą uchwytów wpuszczanych lub rączek w podstawie 22
7.2.2 Odblokowywanie blokady pochylenia 23
7.2.3 Odblokowywanie blokady obrotu 23
7.2.4 Blokowanie blokady pochylenia 24
7.2.5 Blokowanie blokady obrotu 24
8 INSTALACJA 25
8.1 Przegląd mechanizmu mocowania wspornika omega 25
8.2 Mocowanie wsporników omega 25
8.3 Montaż i ustawienie urządzenia do pracy 27
9 OBSŁUGA 28
9.1 Zasilanie 28
9.1.1 Włączanie i wyłączanie urządzenia 28
9.1.2 Odłączanie kabla zasilania sieciowego 28
9.2 Nawigacja urządzenia 29
9.2.1 Korzystanie z panelu sterowania 29
9.2.2 Korzystanie z wyświetlacza zasilanego bateryjnie 29
9.3 Konfiguracja urządzenia 30
9.3.1 Ustawianie adresu początkowego DMX 30
9.3.2 Ustawianie trybu DMX 30
9.3.3 Konfiguracja sieci 30
9.3.4 Ustawianie adresu IP 31
9.3.5 Ustawianie maski podsieci 31
9.3.6 Ustawianie trybu autonomicznego 31
9.3.7 Ustawianie trybu slave 32
9.3.8 Rozszerzony tryb podrzędny 32
9.3.8.1 Konfiguracja efektu sekwencyjnego 32
9.3.8.2 Konfiguracja efektu sekwencyjnego z synchronizacją urządzenia nadrzędnego i pierwszego urządzenia podrzędnego 32
9.3.9 Parowanie bezprzewodowego odbiornika DMX z nadajnikiem 33
9.3.10 Informacje o kluczu łączenia 33
9.3.11 Parowanie bezprzewodowego odbiornika DMX z nadajnikiem za pomocą klucza łączenia 33

9.3.12 Odłączanie bezprzewodowego odbiornika DMX od nadajnika ... 34
9.3.13 Konfiguracja Quicklight ... 34
9.3.14 Dostęp do menu pomocy ... 35
9.4 Ekran główny ... 35
9.4.1 Status bezprzewodowego połączenia DMX (W-DMX) ... 35
9.4.2 Przegląd ekranu głównego ... 36
9.5 Podmenu ... 36
9.5.1 Informacje o podmenu ... 36
9.5.2 Przewodnik wizualny po podmenu ... 37
9.5.2.1 Podmenu sterowania ... 37
9.5.2.1.1 Podmenu informacyjne sieci Art-Net ... 37
9.5.2.1.2 Podmenu informacyjne sieci sACN ... 38
9.5.2.1.3 Podmenu informacyjne trybu autonomicznego ... 38
9.5.2.2 Menu ustawień ... 39
9.5.2.2.1 Informacje o ustawieniach bezprzewodowych ... 39
9.5.2.2.2 Informacje o ustawieniach wyświetlacza ... 40
9.5.2.2.3 Informacje o ustawieniach ściemniacza ... 40
9.5.2.2.4 Informacje o ustawieniach ruchu ... 41
9.5.2.2.5 Informacje o ustawieniach tarcz ... 41
9.5.2.2.6 Informacje o ustawieniach ochrony przeciwsłonecznej ... 42
9.5.2.2.7 Informacje o ustawieniach wentylatora ... 43
9.5.2.2.8 Informacje o ustawieniach na wypadek utraty sygnału ... 43
9.5.2.2.9 Informacje o ustawieniach trybu zasilania ... 43
9.5.2.2.10 Informacje o zapisywaniu ustawień domyślnych ... 43
9.5.2.3 Menu informacji o systemie ... 44
9.5.2.3.1 Informacje o urządzeniu ... 44
9.5.2.4 Menu serwisowe ... 45
9.5.2.4.1 Informacje o funkcjach serwisowych ... 45
10 AKTUALIZACJA FIRMWARE ... 47
11 KONSERWACJA ... 48
11.1 Konserwacja produktu ... 48
11.2 Przechowywanie urządzenia ... 48
12 NAPRAWA ... 49
13 UTYLIZACJA ... 50
13.1 Utylizacja opakowań ... 50
13.2 Utylizacja urządzenia ... 50
14 DMX CONTROL TABLE ... 51

1 WERSJA DOKUMENTU I ZMIANY

Wersja	Data	Wprowadzone zmiany
v1.0	03/2026	Wersja podstawowa

2 WPROWADZENIE

2.1 DOKONALI PAŃSTWO WŁAŚCIWEGO WYBORU!

Ten produkt został opracowany i wyprodukowany zgodnie z najwyższymi standardami jakości, aby zapewnić wiele lat bezproblemowej pracy. Więcej informacji na temat Cameo można znaleźć na naszej stronie internetowej:
www.cameolight.com

2.2 KONTAKTY

	Adam Hall GmbH Siedziba główna	Obsługa klienta
E-mail	info@adamhall.com	customerservice@adamhall.com
Telefon	+49 6081 9419-0	+49 6081 941973-0
Ulica	Adam-Hall-Str. 1	Adam-Hall-Str. 1
Kod pocztowy / miejscowość	61267 Neu-Anspach	61267 Neu-Anspach
Strona internetowa	*www.adamhall.com*	*www.adamhall.com*

2.3 LINK DO CENTRUM POBIERANIA

Niektóre informacje, takie jak dane CAD lub dane techniczne, można pobrać z Centrum pobierania. Należy zeskanować kod QR lub kliknąć łącze, aby pobrać te informacje:

2.4 KONWENCJE WIZUALIZACJI W NINIEJSZEJ INSTRUKCJI OBSŁUGI

W tej instrukcji obsługi używamy symboli graficznych i ikon w określonych kontekstach. Poniżej znajduje się tabela z objaśnieniami i przypadkami użycia symboli graficznych i ikon.

Ikona / symbol	Oznaczenie	Kontekst	Wyjaśnienie / przykład
✓	**Prerequisite**	Zadania	Używany w tematach zadań do wskazania warunku wstępnego, który musi zostać spełniony przed rozpoczęciem zadania.
⇨	**Result / Intermediate Result**	Zadania	Używany w tematach zadań do wskazania wyniku lub wyniku pośredniego kroku działania.
1 Krok **a)** Podetap	**1 Action Step** **a) Substep**	Zadania	Używany w tematach zadań do wskazywania kroków akcji i podetapów.
1	**Callout**	Grafiki; zadania	Odniesienie do obrazu tekstowego lub etykiety niektórych funkcji urządzenia

Ikona / symbol	Oznaczenie	Kontekst	Wyjaśnienie / przykład
[...]	**Value range indicator**	Dane techniczne; paragrafy; listy	Wskazuje zakres wartości, np. "Współczynnik kompresora: **1:1...20:1**". Najczęściej używane w tabelach lub objaśnieniach.
*	**Asterisk**	Paragrafy; tabele	Wskazuje dodatkowe informacje w przypisie.
Dioda **LIM** LED świeci się	**General User Interface element**	Paragrafy; zadania; tabele; listy	Słowa przedstawione w ten sposób reprezentują graficzne elementy interfejsu użytkownika na urządzeniu.
Przycisk **PAGE**	**Key / Button**	Paragrafy; zadania; tabele; listy	Słowa przedstawione w ten sposób reprezentują elementy sterujące interfejsu użytkownika na urządzeniu.
`<nazwa>`	**User input**	Paragrafy; zadania; tabele; listy	Słowa przedstawione w ten sposób reprezentują wymagane informacje użytkownika.
https://adamhall.com	**Weblink**	Paragrafy; tabele; listy	Zewnętrzny link do strony internetowej

3 ZGODNOŚĆ PRODUKTU

3.1 DEKLARACJA PRODUCENTA

Adam Hall oferuje dobrowolną, ogólnounijną gwarancję producenta na okres 2 lat. Niniejsza dobrowolna gwarancja nie ma wpływu na ustawowy okres gwarancji.

Proszę odwiedzić portal usług Adam Hall, aby uzyskać dostęp do strony **Download Centre**:
https://portal.adamhall.com/

Nasze aktualne szczegółowe warunki gwarancji i ograniczenia odpowiedzialności można znaleźć w sekcji **Service & Regulations**.

Aby uzyskać gwarancję na produkt, proszę skontaktować się z:
Adam Hall GmbH, Adam-Hall-Str. 1, 61267 Neu-Anspach
customerservice@adamhall.com
0049 (0)6081 / 9419-1000

3.2 DEKLARACJA ZGODNOŚCI

DEKLARACJA ZGODNOŚCI UE

CE

Adam Hall GmbH niniejszym potwierdza, że niniejszy produkt spełnia następujące wytyczne (w stosownych przypadkach):

- Dyrektywa niskonapięciowa (2014/35/EU)
- Dyrektywa EMC (2014/30/EU)
- RoHS (2011/65/EU)
- RED (2014/53/EU)

Deklaracje zgodności dla produktów podlegających dyrektywie LVD, EMC, RoHS można zamówić pod adresem info@adamhall.com. Deklaracje zgodności dla produktów podlegających dyrektywie RED można pobrać ze strony *http://www.adamhall.com/compliance*.

4 INSTRUKCJE BEZPIECZEŃSTWA

4.1 ZAMIERZONE ZASTOSOWANIE

OPUS® X4 IP jest urządzeniem oświetleniowym z napędem, przeznaczonym do generowania sterowanej wiązki światła oraz ruchu podczas wydarzeń i imprez rozrywkowych.
Ten produkt został opracowany do profesjonalnego użytku w dziedzinie technologii eventowej. Ponadto jest on przeznaczony wyłącznie dla wykwalifikowanych użytkowników posiadających specjalistyczną wiedzę z zakresu technologii eventowej.
Produkt jest przeznaczony do zastosowań mobilnych, a nie do instalacji stałych.
Produkt jest przeznaczony wyłącznie do tymczasowego użytku na zewnątrz.
Produkt nie jest przeznaczony zastosowań domowych.
Nie używać produktu poza warunkami pracy podanymi w instrukcji obsługi w części Dane techniczne.
Wyklucza się odpowiedzialność za szkody i szkody osób trzecich wyrządzone osobom oraz względem mienia, powstałe wskutek niewłaściwego użytkowania.
Produkt ten nie jest przeznaczony dla dzieci i osób o ograniczonych zdolnościach fizycznych, sensorycznych lub umysłowych, a także osób nieposiadających odpowiedniego doświadczenia i wiedzy.

4.2 OBJAŚNIENIE SYMBOLI BEZPIECZEŃSTWA I OSTRZEŻEŃ

Następujące znaki bezpieczeństwa i ostrzeżenia znajdują się na urządzeniu, w instrukcji obsługi lub na opakowaniu:


Ten symbol oznacza, że przed rozpoczęciem korzystania z produktu należy przeczytać całą instrukcję obsługi.


Ten symbol oznacza ogólną niebezpieczną sytuację.


Ten symbol oznacza zagrożenia, które mogą spowodować porażenie prądem elektrycznym.


Ten symbol oznacza zagrożenia spowodowane gorącymi powierzchniami.


Ten symbol oznacza niebezpieczeństwo potknięcia.


Ten symbol oznacza zagrożenia związane z substancjami żrącymi.


Ten symbol oznacza zagrożenia związane z substancjami toksycznymi.


Ten symbol oznacza niebezpieczeństwo związane z wyciekiem z baterii.


Ten symbol wskazuje na ryzyko zakleszczenia.


Ten symbol oznacza zagrożenia związane z obciążeniami ładunków zawieszonych.



Ten symbol oznacza zagrożenia związane z promieniowaniem optycznym



Ten symbol oznacza, że należy unikać patrzenia lub wpatrywania się w źródło światła.

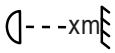

Ten symbol wskazuje minimalną odległość w metrach (m) pomiędzy źródłem światła a oświetlaną powierzchnią. Odpowiednią wartość dla tego urządzenia można znaleźć w części Dane techniczne w pełnej instrukcji obsługi oraz jako nadruk na obudowie urządzenia.



Ten symbol oznacza, że produkt nie nadaje się do użytku domowego.



Ten symbol oznacza, że produkt nie zawiera części, które można serwisować. Tylko autoryzowany personel może wykonywać prace konserwacyjne lub serwisowe.



Ten symbol oznacza pomocne wskazówki lub dodatkowe informacje.

4.3 STRUKTURA KOMUNIKATÓW OSTRZEGAWCZYCH

W niniejszej instrukcji obsługi komunikaty ostrzegawcze zawierają symbol bezpieczeństwa, hasło ostrzegawcze, opis zagrożenia oraz instrukcje dotyczące sposobu uniknięcia obrażeń lub śmierci.



NIEBEZPIECZEŃSTWO

Oznacza niebezpieczną sytuację, która może doprowadzić do śmierci lub poważnych obrażeń.



OSTRZEŻENIE

Wskazuje niebezpieczną sytuację, która może skutkować śmiercią lub poważnymi obrażeniami



PRZESTROGA

Wskazuje niebezpieczną sytuację, która może spowodować niewielkie lub umiarkowane obrażenia.



UWAGA

Wskazuje sytuacje lub warunki, które mogą spowodować uszkodzenie mienia i/lub środowiska.

4.4 BEZPIECZEŃSTWO OGÓLNE





- Należy uważnie przeczytać ten dokument.
- Należy zachować ten dokument do późniejszego wykorzystania.
- Należy ściśle przestrzegać instrukcji zawartych w tym dokumencie.
- Ten dokument stanowi integralną część produktu. W przypadku sprzedaży lub przekazania produktu należy dołączyć do niego ten dokument.
- Produktu należy używać wyłącznie zgodnie z przeznaczeniem.

- Ryzyko zakleszczenia. Małe części należy trzymać z dala od dzieci i osób o ograniczonych zdolnościach fizycznych, sensorycznych lub umysłowych.
- Ryzyko uduszenia. Plastikowe torby należy przechowywać z dala od dzieci i osób o ograniczonych zdolnościach fizycznych, sensorycznych lub umysłowych.
- Należy przestrzegać wszystkich instrukcji bezpieczeństwa i ostrzeżeń zawartych w tym dokumencie, na urządzeniu i na opakowaniu.
- Produkty podlegają ciągłemu rozwojowi. W przypadku rozbieżności między tym dokumentem a etykietą produktu, informacje na produkcie zawsze mają pierwszeństwo.
- Nie wolno usuwać instrukcji bezpieczeństwa ani komunikatów ostrzegawczych z produktu.
- Nie otwierać urządzenia.
- Nie wolno modyfikować produktu.
- Jeśli produkt wykazuje jakiekolwiek oznaki uszkodzenia, nie wolno go używać.
- Nie wolno używać produktu ze zdjętymi lub brakującymi osłonami.
- Nie wolno wystawiać produktu na bezpośrednie działanie promieni słonecznych.
- Jeśli nie określono inaczej w instrukcji obsługi w części Dane techniczne, nie należy używać produktu w temperaturach otoczenia przekraczających 45 °C / 113 °F lub spadających poniżej -15 °C / 4 °F
- Nie należy używać produktu w klimacie tropikalnym.
- Nie należy używać produktu na wysokości powyżej 2000 m n.p.m.
- O ile nie określono inaczej, nie należy używać produktu w warunkach morskich.
- Używać wyłącznie akcesoriów określonych przez producenta.
- Konserwacja i naprawy mogą być wykonywane wyłącznie przez autoryzowany personel serwisowy.
- Produkt należy przechowywać i transportować w suchym i bezpiecznym środowisku.
- Należy regularnie czyścić produkt. Jeżeli dotyczy, należy zapoznać się z instrukcją obsługi dotyczącą częstotliwości konserwacji.
- Jeśli urządzenie było narażone na silne zmiany temperatury, np. podczas transportu, proszę nie włączać go od razu. Proszę poczekać, aż urządzenie osiągnie temperaturę otoczenia.

4.5 BEZPIECZEŃSTWO ELEKTRYCZNE



- To urządzenie jest urządzeniem elektrycznym klasy I. Upewnić się, że przewód ochronny jest podłączony do uziemienia. Nie odłączać przewodu ochronnego.
- Proszę nie omijać bezpiecznika sieciowego.
- Należy używać wyłącznie bezpieczników sieciowych określonych przez producenta.
- Proszę nie używać zagiętych lub w inny sposób uszkodzonych kabli zasilających.
- Urządzenie może być używane wyłącznie w zgodnych, przetestowanych i nienaruszonych gniazdach zasilania.
- Proszę upewnić się, że napięcie i częstotliwość zasilania sieciowego są zgodne z wartościami podanymi przez producenta.
- Należy podjąć odpowiednie środki zapobiegające przepięciom, takim jak uderzenia pioruna.
- W przypadku urządzeń ze złączem zasilania należy upewnić się, że całkowity pobór prądu przez wszystkie podłączone urządzenia nie przekracza wartości określonej przez producenta.
- To urządzenie nie nadaje się do pracy z prądem stałym.
- Przed konserwacją, naprawą lub dłuższym okresem nieużywania należy odłączyć zasilanie urządzenia od wszystkich biegunów.

- Przewody zasilające podłączone na stałe mogą być wymieniane wyłącznie przez wykwalifikowanego technika serwisu.

4.6 BEZPIECZEŃSTWO FIZYCZNE



- Proszę upewnić się, że wszystkie połączenia montażowe są odpowiednio zwymiarowane. Podczas montażu urządzenia należy przestrzegać odpowiednich regionalnych wytycznych dotyczących bezpieczeństwa.



- Należy upewnić się, że urządzenie i wszelkie akcesoria są prawidłowo zamocowane. Należy zabezpieczyć przed niezamierzonym przemieszczeniem.



- Należy regularnie sprawdzać wszystkie nośne połączenia śrubowe i wymieniać je w razie potrzeby.
- Należy sprawdzić wszystkie trasy kabli, aby zapobiec potknięciom.



- Ruchome elementy, takie jak wsporniki montażowe, stwarzają ryzyko obrażeń spowodowanych uszczypnięciem.
- Urządzenia z elementami napędzanymi silnikiem, takie jak ruchome reflektory, stwarzają ryzyko obrażeń spowodowanych ruchem urządzenia.

4.7 BEZPIECZEŃSTWO TERMICZNE



- Nie należy instalować urządzenia w pobliżu źródeł ciepła, takich jak grzejniki lub piece.
- Nie blokować żadnych otworów wentylacyjnych.
- O ile nie określono inaczej, należy zachować minimalny odstęp co najmniej 20 centymetrów wokół urządzenia.
- O ile nie określono inaczej, materiały łatwopalne, takie jak papier lub drewno, należy trzymać w odległości co najmniej 50 centymetrów od urządzenia
- Ryzyko poparzenia. Obudowa urządzenia może się bardzo nagrzewać podczas normalnej pracy. Proszę upewnić się, że obudowa nie może zostać przypadkowo dotknięta. Przed demontażem, konserwacją, transportem lub ładowaniem należy odczekać, aż urządzenie wystarczająco ostygnie.
- Należy zawsze przestrzegać podanej na urządzeniu minimalnej odległości od oświetlanej powierzchni.

4.8 BEZPIECZEŃSTWO W TECHNICE BEZPRZEWODOWEJ



Ryzyko obrażeń i uszkodzenia urządzeń. Proszę nie używać transmisji W-DMX™ do zastosowań związanych z bezpieczeństwem, takich jak sterowane przez DMX silniki, sterowane przez DMX układy hydrauliczne lub porównywalne elementy ruchome. Nie należy używać transmisji W-DMX™ do urządzeń pirotechnicznych, efektów gazowych lub płynnych. Obejmuje to armatki CO2, miotacze konfetti i podobne efekty.

Użytkowanie nadajnika radiowego podlega przepisom obowiązującym w danym kraju. Przed uruchomieniem należy upewnić się, że przestrzegane są lokalne wytyczne.

Działanie urządzeń radiowych może prowadzić do potencjalnie niebezpiecznych skutków. Nie używać tego urządzenia w obszarach wrażliwych, takich jak:

- Szpitale, ośrodki zdrowia lub inne placówki opieki zdrowotnej, które zapewniają leczenie pacjentów przy udziale wykwalifikowanego personelu i z użyciem odpowiedniego sprzętu
- Atmosfery wybuchowe, w tym:
  - strefy ATEX (strefa 0, 1, 2, 20, 21, 22) (UE)
  - Strefy zagrożone wybuchem klasy I, II i III (USA/Kanada)
- Obszary o ograniczonym dostępie

- Obiekty wojskowe
- Obszary, w których korzystanie z telefonów komórkowych jest zabronione, takie jak samoloty.

Jakość i wydajność transmisji sygnału bezprzewodowego zależy od warunków środowiskowych. Wszystkie specyfikacje zasięgu odnoszą się do zastosowania w polu swobodnym z kontaktem wzrokowym bez zakłóceń. Na zasięg i stabilność sygnału mogą mieć wpływ:

- Osłony, takie jak mur, budynki metalowe lub woda
- Zakłócenia
- Duży ruch radiowy, taki jak silne sieci W-LAN
- Promieniowanie elektromagnetyczne, takie jak ściany wideo LED lub ściemniacze

4.9 BEZPIECZEŃSTWO FOTOBIOLOGICZNE

- Ryzyko uszkodzenia oczu. Urządzenie należy do grupy ryzyka 2. Nie patrzeć bezpośrednio w wylot światła. Nie wpatrywać się w wiązkę światła. Nie patrzeć bezpośrednio w lampę za pomocą jakichkolwiek przyrządów optycznych, takich jak lupy lub lornetki.
- Ryzyko wystąpienia drgawek. Efekty stroboskopowe mogą powodować napady padaczkowe u podatnych osób.
- Lampę należy zawsze kierować w stronę podłoża, gdy nie jest używana.

4.10 BEZPIECZEŃSTWO URZĄDZENIA

- Nie włączać i wyłączać urządzenia w krótkich odstępach czasu, ponieważ skróci to jego żywotność.
- Nie podnosić urządzenia za głowicę lub jarzmo. Urządzenie podnosić wyłącznie za uchwyty do przenoszenia na podstawie.
- Nie należy wystawiać urządzenia na bezpośrednie działanie promieni słonecznych, promieni laserowych i wiązek światła z innych reflektorów, aby zapobiec uszkodzeniu obudowy i elementów wewnętrznych.
  - Proszę korzystać z ochrony przeciwsłonecznej urządzenia poprzez DMX.

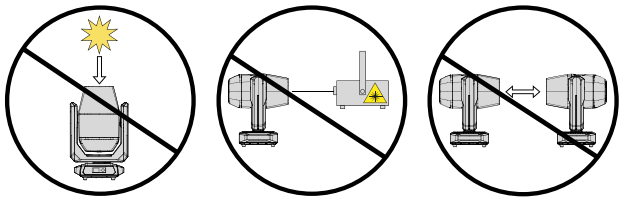

5 OPIS PRODUKTU

5.1 PRZEGLĄD PRODUKTU

OPUS® X4 Profile IP to ruchoma głowa profilowa typu spot o klasie szczelności IP65.

CECHY:

- 1400 W LED
- Strumień świetlny 50 000 lm
- Mieszanie barw CMY + liniowa korekcja CTO
- Noże profilowe z rotacją +-60°
- 2 tarcze kolorów z 8 filtrami plus pozycja otwarta
- 2 tarcze gobo z 7 obrotowymi wzorami gobo plus pozycja otwarta
- Zakres zoomu: 5° … 50°
- Tarcza animacji
- Stopień ochrony IP65
- Wysoki strumień świetlny 50 000 lm
- Elastyczne sterowanie za pomocą protokołów DMX / RDM, Art-Net, sACN, W-DMX oraz CRMX

5.2 DANE TECHNICZNE

WARTOŚCI FOTOMETRYCZNE

Parametr	Wartość
Strumień świetlny	50 000 lm
Grupa ryzyka	2
Średnica soczewki przedniej	185 mm
Typ regulacji ostrości	Z napędem
Częstotliwość PWM diod LED	650 Hz; 1530 Hz; 3600 Hz; 12 kHz; 18,9 kHz; 25 kHz
Rozdzielczość ściemniacza	16-bitowa
Krzywe ściemniania	Wykładnicza, logarytmiczna, krzywa S, liniowa

KOLORY

Parametr	Wartość
Funkcje mieszania kolorów:	CMY + CTO
Kolory LED	Biały
Skorelowana temperatura barwowa (CCT)	2600 K ... 6000 K

RUCH

Parametr	Wartość
Obrót	630°
Pochylenie	270°

EFEKTY

Parametr	Wartość
Tarcze gobo	2
Tarcza gobo 1 – funkcje	Obrotowa
Tarcza gobo 1 – wzory gobo	6
Tarcza gobo 2 – funkcje	Obrotowa
Tarcza gobo 2 – wzory gobo	6
Warstwy pryzmatów	1
Łączna liczba pryzmatów	2
Strobo	1 Hz … 20 Hz
Irys	Tak
Frost	2
Animacja	Tak
Noże profilowe	Tak
Rotacja noży profilowych	-60° … 60°

STEROWANIE

Parametr	Wartość
Protokoły sterownika	DMX512, RDM, Art-Net, sACN, W-DMX™ (nadajnik-odbiornik), CRMX
Liczba trybów sterowania DMX	3
Autonomiczne tryby pracy:	Autonomiczny, pętla ciągła
Złącze wejściowe danych:	5-pinowe złącze XLR męskie, gniazdo RJ-45
Złącze wyjściowe danych:	5-pinowe złącze XLR żeńskie, gniazdo RJ-45

ZASILANIE SIECIOWE

Parametr	Wartość
Napięcie robocze	100 V AC … 240V AC, 50 Hz/60 Hz
Moc znamionowa	1780 W
Złącze zasilania	Złącze zasilające zewnętrzne, żeńskie, standard TRUE1®

OBUDOWA

Parametr	Wartość
Materiał obudowy	Aluminium
Kolor	Czarny

CHŁODZENIE

Parametr	Wartość
System chłodzenia	Wentylator chłodzący z regulacją temperatury
Tryb chłodzenia	Automatyczny (Auto), Maksymalna intensywność (Max), Cichy (Silent), Wł./Wył. (On/Off)

WARUNKI ŚRODOWISKOWE

Parametr	Wartość
Stopień ochrony	IP65
Temperatura otoczenia	-20 ... 45°C

WYMIARY I MASA

Parametr	Wartość
Szerokość	475 mm
Wysokość	860 mm
Głębokość	350 mm
Masa	46 kg

5.3 AKCESORIA OPCJONALNE

Akcesorium	Numer artykułu
WSPORNIK OMEGA 3	**CLOMEGABRACKET3** Więcej informacji oraz opcje zamawiania są dostępne tutaj: *WSPORNIK OMEGA 3*

5.4 INTERFEJS UŻYTKOWNIKA

5.4.1 PRZEGLĄD PANELU PRZEDNIEGO

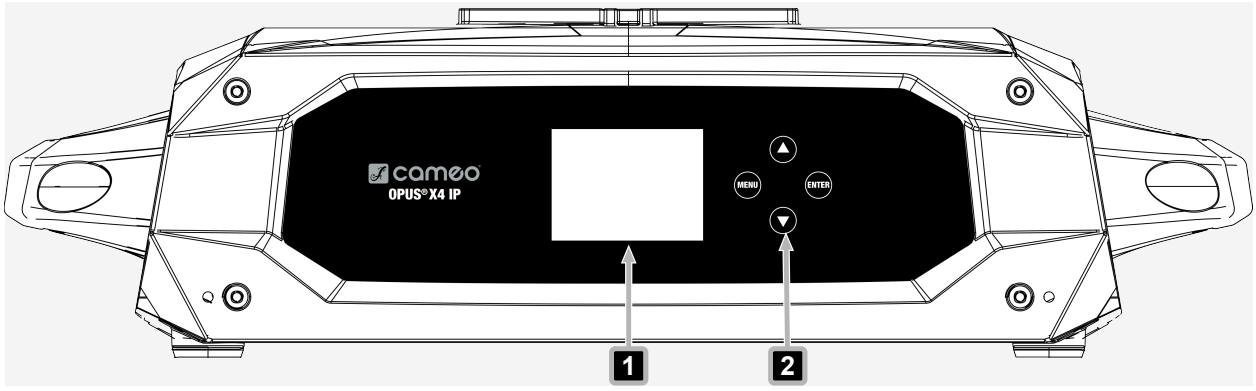

1 **Wyświetlacz LC** – Główny wyświetlacz graficzny

2 **Przyciski dotykowe** – otwierają strukturę menu i służą do nawigacji po urządzeniu

5.4.2 PRZEGLĄD PANELU TYLNEGO

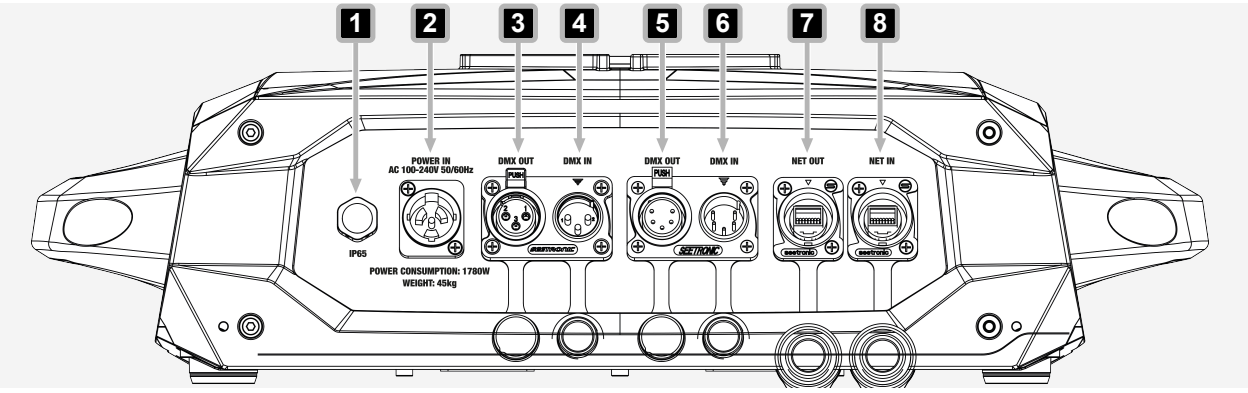

1 **Zawór wyrównujący ciśnienie** – równoważy ciśnienie wewnętrzne, zapobiega wnikaniu wilgoci i ogranicza kondensację

2 **POWER IN** – Gniazdo zasilania sieciowego o stopniu ochrony IP65. Gdy nie jest używane, należy je zabezpieczyć gumową zaślepką.

3 **DMX OUT** – Żeńskie 5-pinowe gniazdo XLR o stopniu ochrony IP65 do przesyłania sygnału sterującego DMX. Gdy nie jest używane, należy je zabezpieczyć gumową zaślepką.

4 **DMX IN** – Męskie, 5-pinowe gniazdo XLR w standardzie IP65, służące do podłączenia sterownika DMX. Gdy nie jest używane, należy je zabezpieczyć gumową zaślepką.

5 **DMX OUT** – Żeńskie 5-pinowe gniazdo XLR o stopniu ochrony IP65 do przesyłania sygnału sterującego DMX. Gdy nie jest używane, należy je zabezpieczyć gumową zaślepką.

6 **DMX IN** – Męskie, 5-pinowe gniazdo XLR w standardzie IP65, służące do podłączenia sterownika DMX. Gdy nie jest używane, należy je zabezpieczyć gumową zaślepką.

7 **NET OUT** – Złącze sieciowe RJ45 (wyjście), służące do podłączenia do sieci Art-Net lub sACN. Gdy nie jest używane, należy je zabezpieczyć gumową zaślepką.

8 **DMX IN** – Męskie, 5-pinowe gniazdo XLR w standardzie IP65, służące do podłączenia sterownika DMX. Gdy nie jest używane, należy je zabezpieczyć gumową zaślepką.

6 INFORMACJE OGÓLNE

6.1 INFORMACJE O TECHNOLOGII DMX

6.1.1 STANDARD DMX

DMX (Digital Multiplex) to uniwersalny protokół transmisji służący do przesyłania szeregowego strumienia danych ze sterowników do opraw. DMX to wspólny „język" umożliwiający sterowanie różnymi typami i modelami opraw pochodzących od wielu producentów. Urządzenia te można łączyć w system i obsługiwać za pomocą jednego sterownika centralnego.

6.1.2 POŁĄCZENIE DMX

Strumień danych DMX przekazywany jest z jednej podłączonej oprawy do kolejnej poprzez złącza wejściowe (DMX In) i wyjściowe (DMX Out) typu XLR, 3-pinowe lub 5-pinowe. Maksymalna liczba opraw w jednym łańcuchu nie może przekraczać 32 jednostek. Ostatnia oprawa w łańcuchu musi być wyposażona w rezystor obciążeniowy (terminator).

Aby zapewnić optymalną transmisję danych, należy dbać o to, aby kable łączące poszczególne oprawy były jak najkrótsze. Kolejność, w jakiej urządzenia są włączone do sieci DMX, nie ma wpływu na adresowanie.

6.1.2.1 PODŁĄCZANIE WIELU OPRAW

1. Podłączyć męskie złącze XLR (3-pinowe lub 5-pinowe) kabla DMX do wyjścia DMX (żeńskiego gniazda XLR) sterownika DMX.
2. Podłączyć żeńskie złącze XLR (3-pinowe lub 5-pinowe) kabla DMX do wejścia DMX (męskiego gniazda XLR) pierwszej oprawy.
3. Połączyć łańcuchowo wszystkie pozostałe oprawy w ten sam sposób, łącząc wyjście DMX (żeńskie gniazdo XLR) z wejściem DMX (męskie gniazdo XLR) kolejnej oprawy.

> Maksymalna liczba opraw w jednym łańcuchu nie może przekraczać 32 jednostek.

6.1.3 UKŁAD PINÓW

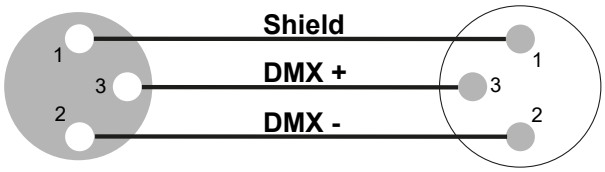

Kabel DMX ze złączami XLR 3-pinowymi

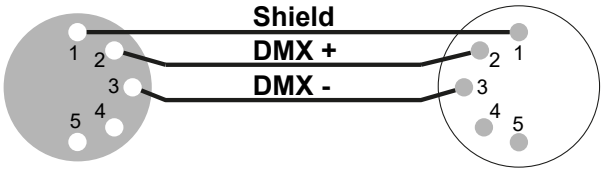

Kabel DMX ze złączami XLR 5-pinowymi (piny 4 i 5 nie są używane)

6.1.4 TERMINATORY DMX

Ostatnia oprawa w łańcuchu DMX musi być wyposażona w rezystor obciążeniowy (120 Ω; 0,25 W), aby zapobiec błędom w działaniu systemu.

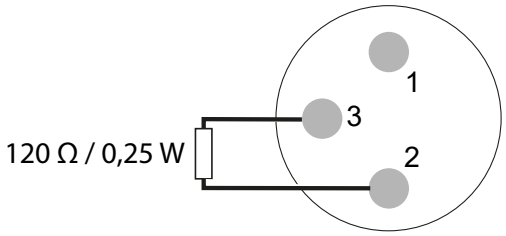

Terminator DMX 3-pinowy

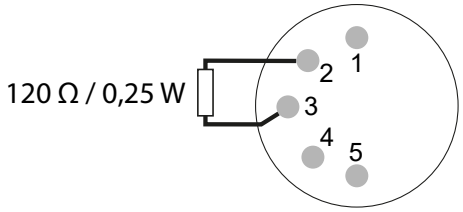

Terminator DMX 5-pinowy

6.1.5 ADAPTERY DMX

Połączenie opraw DMX wyposażonych w złącza 3-pinowe oraz opraw DMX ze złączami 5-pinowymi w jeden łańcuch DMX jest możliwe przy użyciu odpowiednich adapterów.

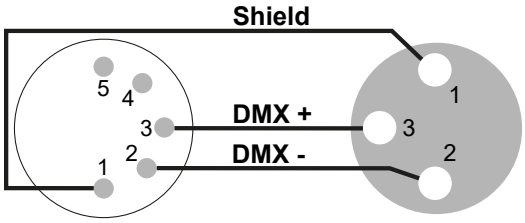

Adapter DMX 5-pinowy XLR męski na 3-pinowy XLR żeński

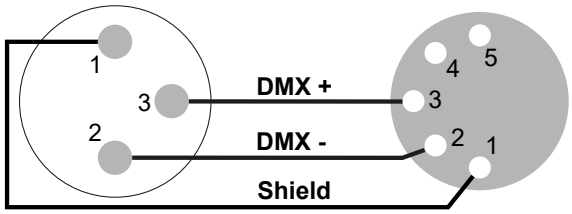

Adapter DMX 3-pinowy XLR męski na 5-pinowy XLR żeński

6.2 OBJAŚNIENIE STOPNIA OCHRONY IP

Stopień ochrony IP (ang. Ingress Protection) określa, w jakim stopniu urządzenie jest zabezpieczone przed przedostawaniem się wody, kurzu, stałych ciał obcych oraz przed kontaktem z częściami niebezpiecznymi.

Stopień ochrony IP nie odnosi się do ogólnej odporności na niekorzystne warunki pogodowe.

Pierwsza cyfra identyfikacyjna określa poziom ochrony przed wnikaniem pyłu, ciał stałych oraz przed kontaktem z niebezpiecznymi częściami urządzenia:

IP2X	Ochrona przed stałymi ciałami obcymi o średnicy ≥ 12,5 mm
IP3X	Ochrona przed stałymi ciałami obcymi o średnicy ≥ 2,5 mm
IP4X	Ochrona przed stałymi ciałami obcymi o średnicy ≥ 1,0 mm
IP5X	Ochrona przed pyłem w szkodliwych ilościach i całkowita ochrona przed kontaktem
IP6X	Ochrona przed pyłem i całkowita ochrona przed wnikaniem ciał stałych

Tabela 1: Stopień ochrony IP – pierwsza cyfra identyfikacyjna

Druga cyfra identyfikacyjna określa poziom ochrony przed przedostawaniem się wody:

IPX0	Brak ochrony
IPX1	Ochrona przed kapiącą wodą
IPX2	Ochrona przed kapiącą wodą, gdy urządzenie jest przechylone o maksymalnie 15°
IPX3	Ochrona przed spadającym strumieniem wody do 60° od pionu
IPX4	Ochrona przed bryzgami wody ze wszystkich stron
IPX5	Ochrona przed strumieniem wody (dysza) pod dowolnym kątem
IPX6	Ochrona przed silnymi strumieniami wody
IPX7	Ochrona przed skutkami krótkotrwałego zanurzenia w wodzie i przed wnikaniem wody w szkodliwych ilościach

Tabela 2: Stopień ochrony IP – druga cyfra identyfikacyjna

7 PRZYGOTOWANIE

7.1 ZAKRES DOSTAWY

Opis pozycji	Liczba
Urządzenie	1
Kabel zasilania sieciowego	1
OMEGA BRACKET 3	2
Informacje dotyczące zgodności z przepisami bezpieczeństwa (en, de, fr, it, pl, es)	1

7.2 TRANSPORT

UWAGA

Pan Lock lub Tilt Lock zostały zwolnione podczas instalacji

Ryzyko uszkodzenia urządzenia.

a. Pozostawić Pan Lock i Tilt Lock w ustawieniu zablokowanym aż do zamontowania urządzenia w ostatecznej pozycji.

7.2.1 TRANSPORT URZĄDZENIA ZA POMOCĄ UCHWYTÓW WPUSZCZANYCH LUB RĄCZEK W PODSTAWIE

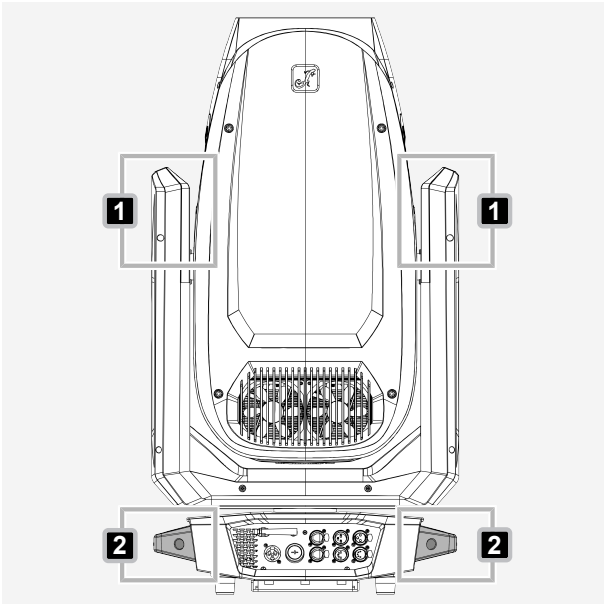

1 Uchwytów wpuszczanych należy używać 1 przy podnoszeniu lub zmianie pozycji urządzenia.

2 Do przenoszenia urządzenia na większe odległości należy używać 2 rączek transportowych.

UWAGA! Ryzyko uszkodzenia wewnętrznych elementów ramienia. Uchwyty wpuszczane są przeznaczone wyłącznie do podnoszenia lub krótkotrwałej zmiany pozycji urządzenia. Aby chronić wewnętrzne elementy ramienia, do dłuższego transportu należy używać wyłącznie specjalnych uchwytów transportowych.

7.2.2 ODBLOKOWYWANIE BLOKADY POCHYLENIA

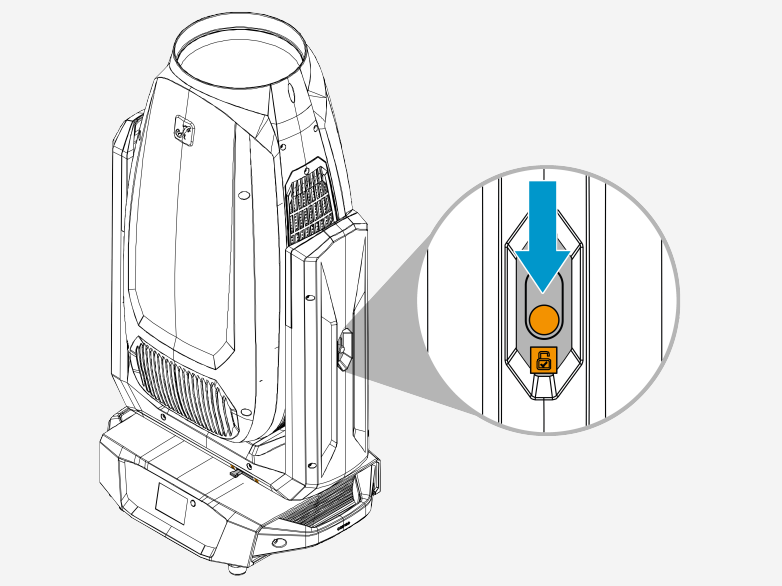

1 Przesunąć mechanizm blokady pochylenia do ustawienia odblokowanego.

7.2.3 ODBLOKOWYWANIE BLOKADY OBROTU

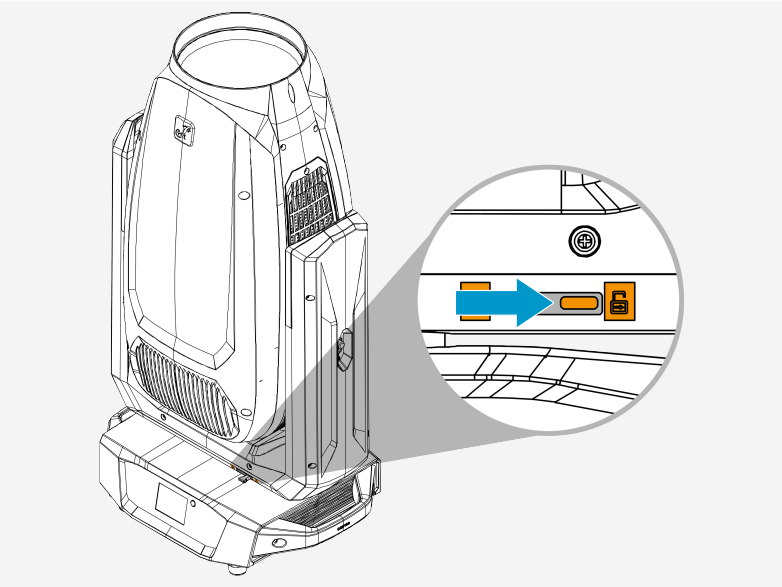

1 Przesunąć mechanizm blokady obrotu do ustawienia odblokowanego.

7.2.4 BLOKOWANIE BLOKADY POCHYLENIA

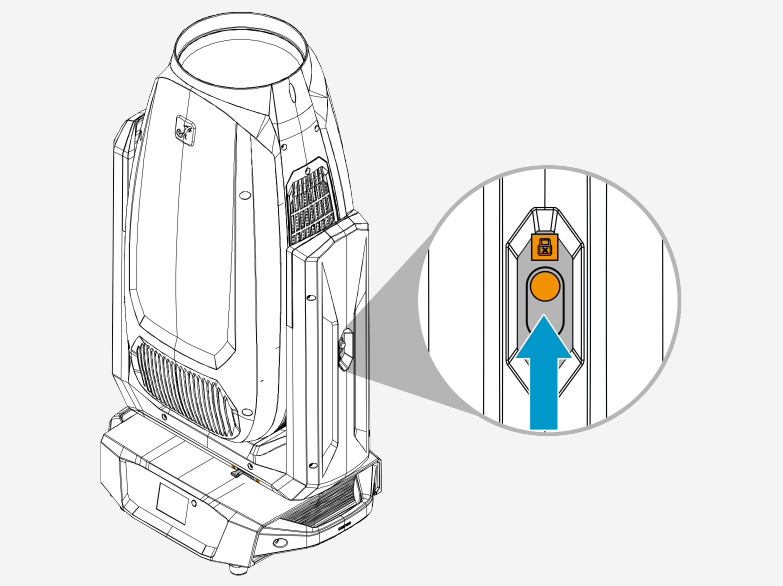

1 Odłączyć zasilanie.
   ⇨ Oprawa jest wyłączona.
2 Obrócić głowicę aż do jej wyrównania z wyznaczoną pozycją blokady pochylenia.
3 Przesunąć mechanizm blokady pochylenia do ustawienia zablokowanego.

7.2.5 BLOKOWANIE BLOKADY OBROTU

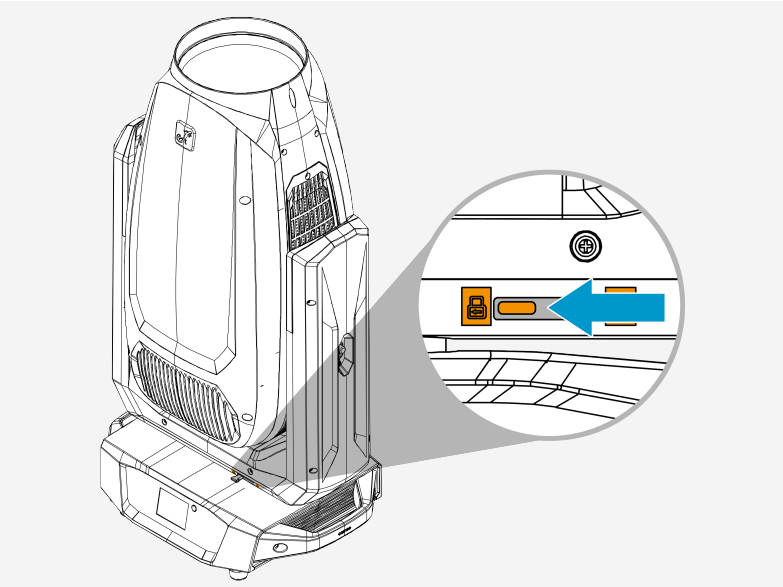

1 Odłączyć zasilanie.
   ⇨ Oprawa jest wyłączona.
2 Obrócić głowicę aż do jej wyrównania z pozycją blokady obrotu w podstawie.
3 Przesunąć mechanizm blokady obrotu do ustawienia zablokowanego.

8 INSTALACJA

8.1 PRZEGLĄD MECHANIZMU MOCOWANIA WSPORNIKA OMEGA



1 **Dźwignia śruby montażowej**

2 **Śruba montażowa**

3 **Wypustka**

8.2 MOCOWANIE WSPORNIKÓW OMEGA

OSTRZEŻENIE

Spadający obiekt

Ryzyko poważnych obrażeń

a. Należy przestrzegać wszystkich regionalnych przepisów bezpieczeństwa dotyczących ładunków napowietrznych.
b. Proszę upewnić się, że urządzenie jest bezpiecznie zamontowane.
c. Należy upewnić się, że akcesorium montażowe wytrzyma ciężar urządzenia.
d. Przed przystąpieniem do montażu należy sprawdzić, czy wszystkie elementy wspornika montażowego są kompletne, nieuszkodzone i działają prawidłowo.

PRZESTROGA

Zagrożenie uszczypnięciem

Ryzyko obrażeń

a. Zachować ostrożność podczas mocowania uchwytów. Postępować ostrożnie, aby uniknąć obrażeń.

UWAGA

Pan Lock lub Tilt Lock zostały zwolnione podczas instalacji

Ryzyko uszkodzenia urządzenia.

a. Pozostawić Pan Lock i Tilt Lock w ustawieniu zablokowanym aż do zamontowania urządzenia w ostatecznej pozycji.

✓ Pan Lock i Tilt Lock są aktywne.

✓ Urządzenie jest wyłączone.

1 Położyć urządzenie na boku.

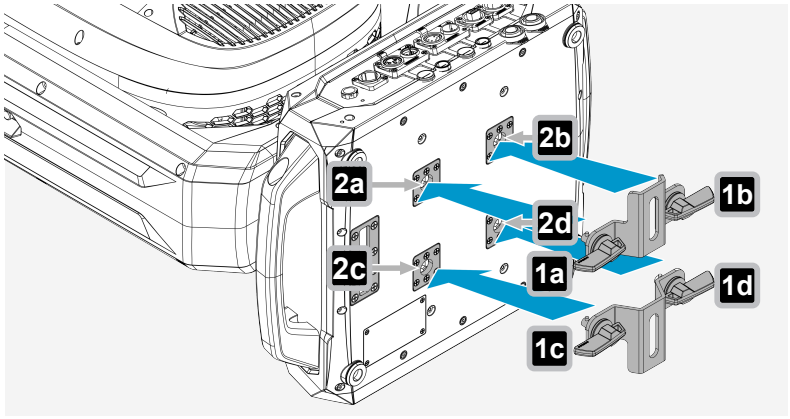

2 Wyrównać śruby montażowe **1** wspornika omega względem dwóch punktów montażowych **2** na spodzie urządzenia.

ⓘ Upewnić się, że wypustki na śrubach **1** pasują do wgłębień w punktach montażowych **2**.

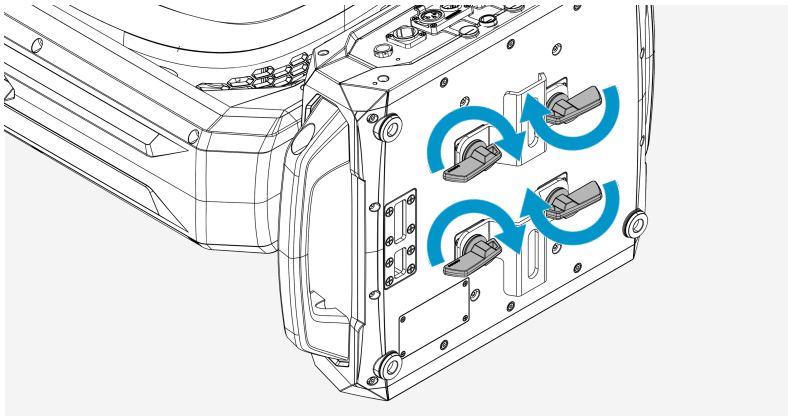

3 Obrócić dźwignię śruby montażowej zgodnie z ruchem wskazówek zegara, aż do pełnego dokręcenia.

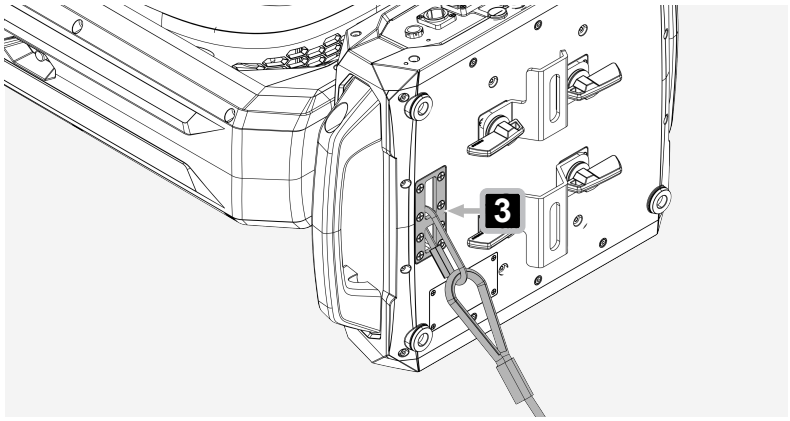

Przymocować linkę zabezpieczającą do uchwytu mocującego **3**.

ⓘ Odpowiednie uchwyty do kratownicy są sprzedawane oddzielnie.

Zobacz także:
Akcesoria opcjonalne [▷ 17]
Transport [▷ 22]

8.3 MONTAŻ I USTAWIENIE URZĄDZENIA DO PRACY

UWAGA! Ryzyko nieprawidłowego działania i uszkodzenia urządzenia. Nie montować urządzenia pionowo na konstrukcji kratownicowej ani na powierzchni ściany. Montaż w pionie może powodować nadmierne obciążenie konstrukcji mechanicznej oprawy oraz prowadzić do uszkodzeń lub niebezpiecznych warunków pracy.

PODWIESZANIE OPRAWY

- ✓ Wsporniki omega są prawidłowo zamocowane do oprawy
- ✓ Do montażu oprawy w pozycji podwieszanej dostępna jest pozioma kratownica.
- ✓ Zaciski do kratownic

1. Umieścić oprawę na kratownicy w stabilnej pozycji wiszącej.
2. Zabezpieczyć oprawę za pomocą atestowanej linki bezpieczeństwa.
3. Zabezpieczyć oprawę za pomocą odpowiednich zacisków do kratownic.
4. Odblokować blokady obrotu i pochylenia

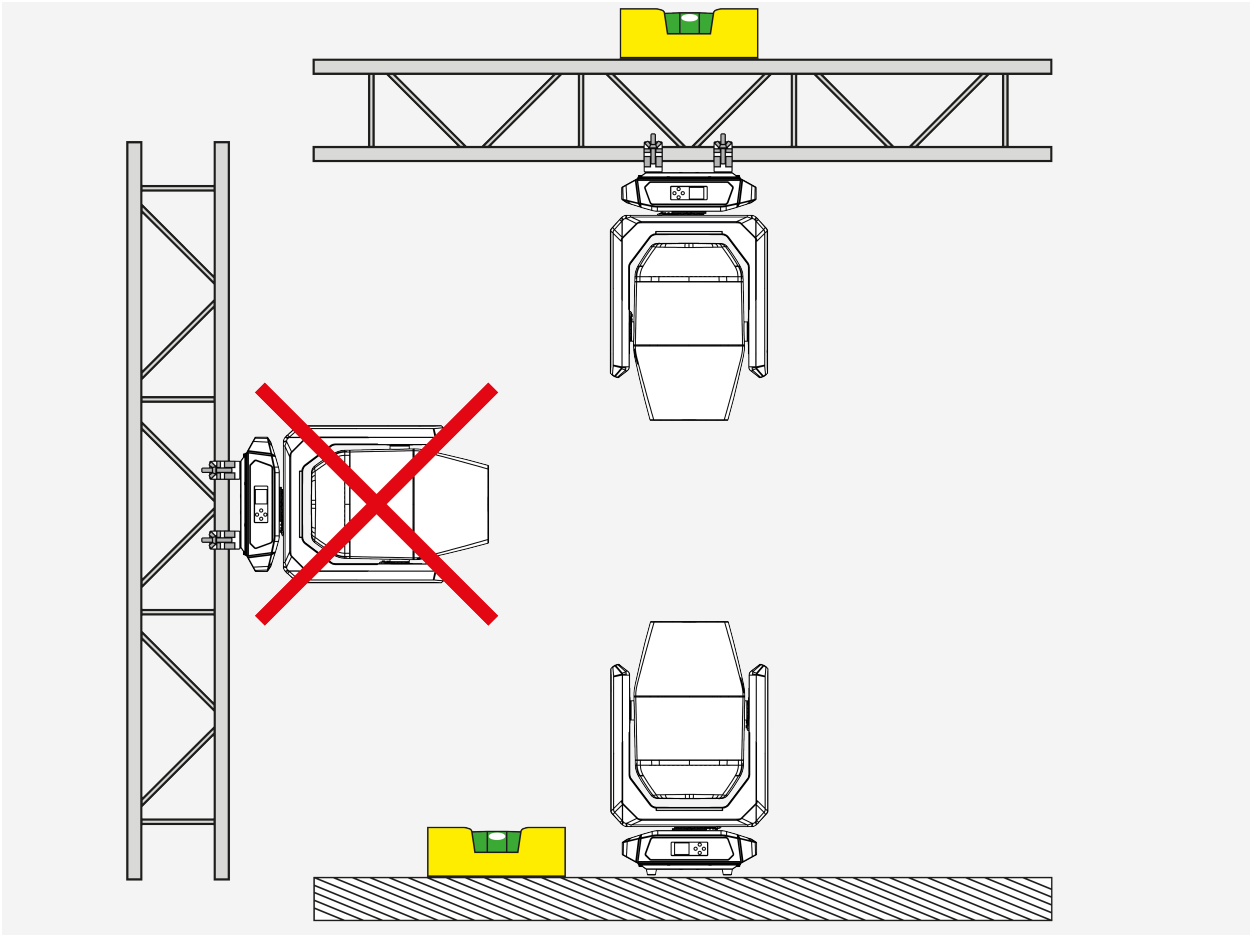

USTAWIANIE OPRAWY NA PODŁOŻU

- ✓ Do użytkowania oprawy na podłożu wymagana jest wypoziomowana powierzchnia.

5. Umieścić oprawę na podłożu
6. Odblokować blokady obrotu i pochylenia

9 OBSŁUGA

9.1 ZASILANIE

9.1.1 WŁĄCZANIE I WYŁĄCZANIE URZĄDZENIA

OSTRZEŻENIE

Napięcie sieciowe

Ryzyko porażenia prądem elektrycznym

a. Proszę nie używać zagiętych lub w inny sposób uszkodzonych kabli zasilania sieciowego.

UWAGA

Uszkodzenie urządzenia

a. Należy upewnić się, że napięcie gniazda sieciowego odpowiada napięciu roboczemu urządzenia.
b. Nie wolno podłączać urządzenia pod obciążeniem.

1 Podłączyć złącze zasilania do urządzenia. Upewnić się, że złącze bagnetowe jest prawidłowo ustawione.
2 Obrócić złącze bagnetowe zgodnie z ruchem wskazówek zegara, aby je zablokować.
3 Podłączyć wtyczkę zasilania do gniazda zasilania sieciowego.
⇨ Włącza się wyświetlacz, urządzenie uruchamia system i wykonuje sekwencję ruchów.
⇨ Po kilku sekundach urządzenie jest gotowe do pracy.

9.1.2 ODŁĄCZANIE KABLA ZASILANIA SIECIOWEGO

UWAGA

Uszkodzenie urządzenia

a. Upewnić się, że napięcie gniazda sieciowego odpowiada napięciu roboczemu urządzenia.
b. Nie wolno odłączać urządzenia pod obciążeniem:
i) W pierwszej kolejności odłączyć wtyczkę przewodu zasilania sieciowego od gniazda zasilania sieciowego.
ii) Odłączyć złącze zasilania urządzenia od gniazda zasilania urządzenia jako ostatnie.

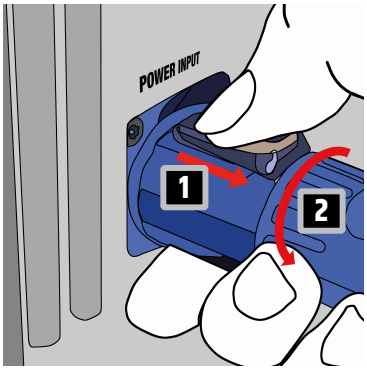

1 Należy odłączyć wtyczkę przewodu zasilania sieciowego od gniazda zasilania sieciowego.
2 Należy pociągnąć dźwignię blokującą złącza bagnetowego do tyłu i przytrzymać ją. 1
3 Należy przekręcić złącze bagnetowe w kierunku przeciwnym do ruchu wskazówek zegara. 2
4 Należy wyciągnąć złącze bagnetowe z gniazda zasilania urządzenia.

9.2 NAWIGACJA URZĄDZENIA

9.2.1 KORZYSTANIE Z PANELU STEROWANIA

UWAGA

Panel sterowania zabrudzony lub wilgotny
Ograniczona funkcjonalność
a. Upewnić się, że panel sterowania jest suchy i czysty.

1 Nacisnąć **MENU** / ◀, aby przejść do menu głównego.
2 Do poruszania się po pozycjach menu służą przyciski ▲ oraz ▼.
3 Nacisnąć **ENTER** / ▶, aby wejść do podmenu lub zmienić wartość elementu menu.
4 Do zmiany wartości elementu menu służą przyciski ▲ oraz ▼.
5 Nacisnąć **MENU** / ◀, aby powrócić do wyższego poziomu menu lub do ekranu głównego.

Wybrany element menu pojawia się jako nagłówek nowego widoku – tak jak pokazano na przykładzie.

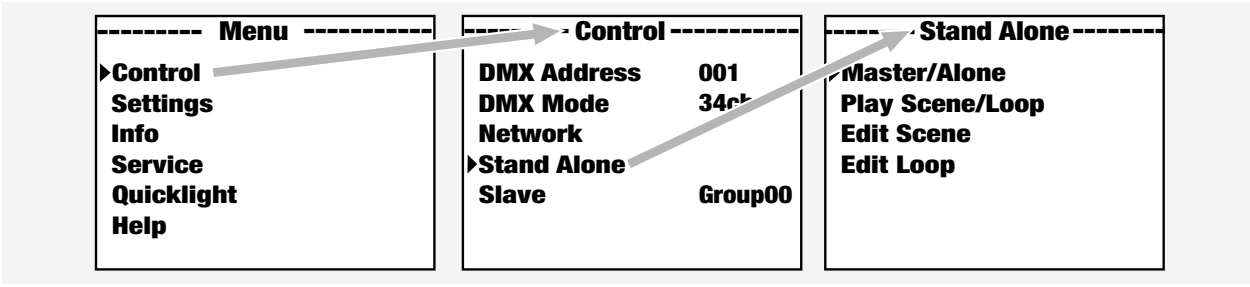

9.2.2 KORZYSTANIE Z WYŚWIETLACZA ZASILANEGO BATERYJNIE

Urządzenie jest wyposażone w wyświetlacz zasilany bateryjnie. Wyświetlacz ten umożliwia dostęp do ustawień i ich zmianę bez podłączonego zasilania.

Podczas korzystania z wyświetlacza zasilanego bateryjnie wszystkie zewnętrzne elementy sterujące urządzenia są nieaktywne. Na głównym wyświetlaczu pojawia się komunikat o braku sygnału sterującego.

1 Nacisnąć i przytrzymać przycisk **MENU** / ◀ przez około 10 sekund.
⇨ Wyświetlacz włącza się.
2 Należy wprowadzić wymagane ustawienia.

9.3 KONFIGURACJA URZĄDZENIA

9.3.1 USTAWIANIE ADRESU POCZĄTKOWEGO DMX

⚠ **OSTRZEŻENIE!** Ryzyko uszkodzenia oczu. Gdy wprowadzony zostanie adres początkowy DMX, urządzenie może natychmiast się uruchomić, jeśli obecny jest sygnał DMX. Może to spowodować niepożądane olśnienie.

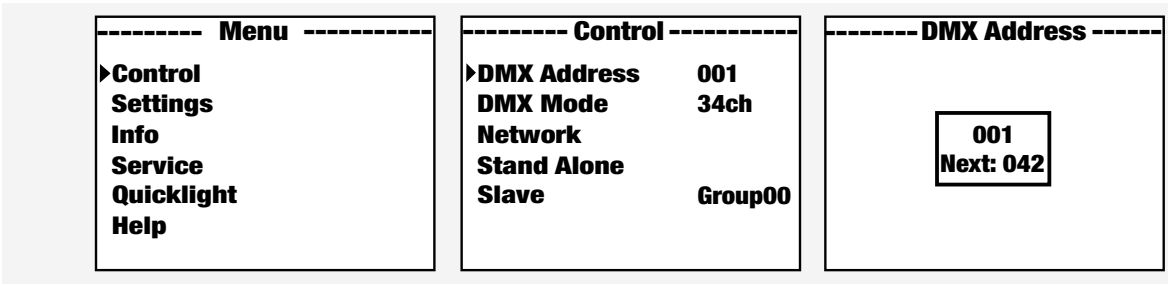

1 W menu głównym wybrać kolejno **Control**>**DMX Address**.
2 W panelu sterowania ustawić żądany adres początkowy DMX.

9.3.2 USTAWIANIE TRYBU DMX

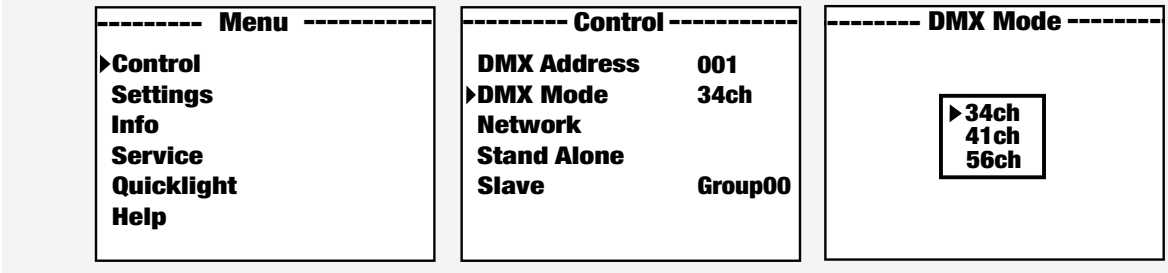

1 W menu głównym wybrać kolejno **Control**>**DMX Mode**.
2 Użyć panelu sterowania, aby dostosować ustawienia.

Tabele DMX wraz z przypisaniem kanałów znajdują się w sekcji STEROWANIE DMX niniejszej instrukcji obsługi.

9.3.3 KONFIGURACJA SIECI

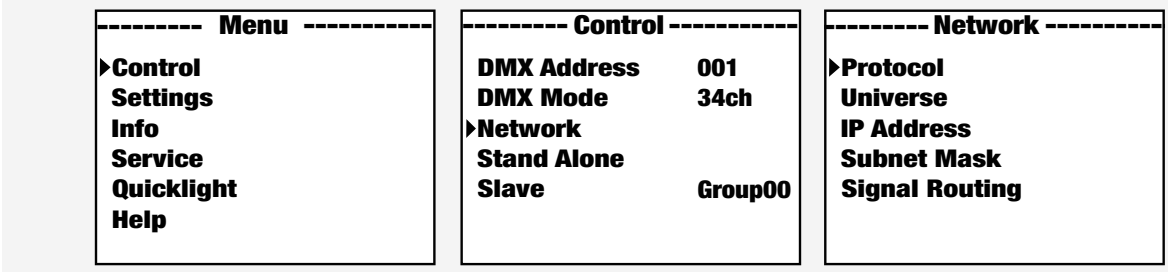

1 W menu głównym wybrać kolejno **Control**>**Network**.
2 Użyć panelu sterowania, aby dostosować ustawienia.

9.3.4 USTAWIANIE ADRESU IP

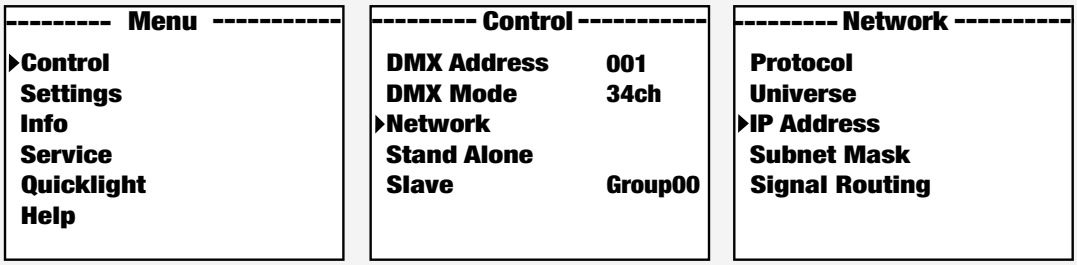

1 W menu głównym wybrać kolejno **Control**>**Network**>**IP Address**.
2 W panelu sterowania wprowadzić ustawienia blok po bloku, od lewej do prawej.
   a) Wprowadzić wartości dla każdego bloku.
   b) Nacisnąć przycisk potwierdzenia, aby przejść do następnego bloku.

9.3.5 USTAWIANIE MASKI PODSIECI

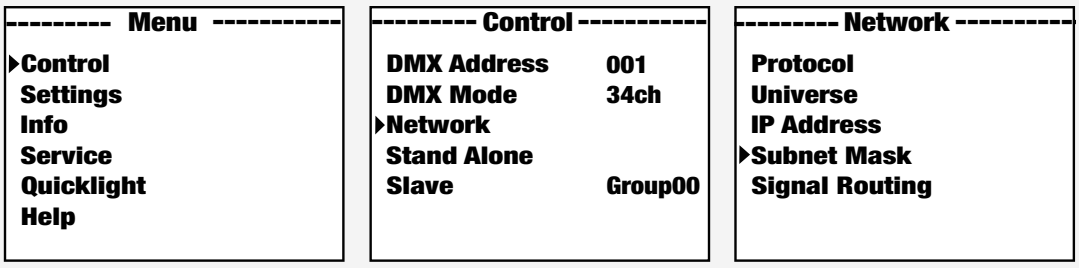

1 W menu głównym wybrać kolejno **Control**>**Network**>**Subnet Mask**.
2 W panelu sterowania wprowadzić ustawienia blok po bloku, od lewej do prawej.
   a) Wprowadzić wartości dla każdego bloku.
   b) Nacisnąć przycisk potwierdzenia, aby przejść do następnego bloku.

9.3.6 USTAWIANIE TRYBU AUTONOMICZNEGO

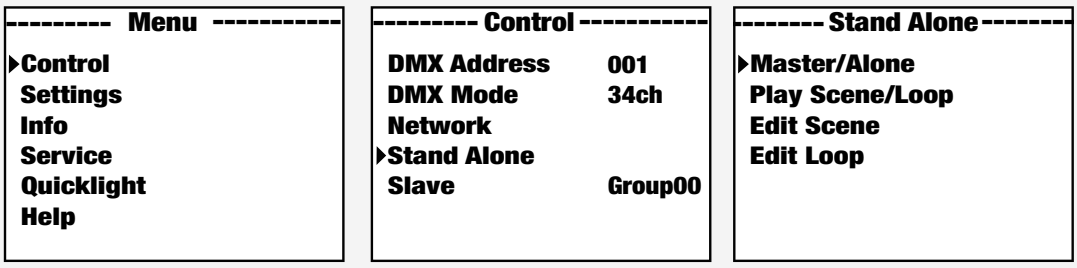

1 W menu głównym wybrać kolejno **Control**>**Stand Alone**.
2 Użyć panelu sterowania, aby dostosować ustawienia.

9.3.7 USTAWIANIE TRYBU SLAVE

✓ W jednostce nadrzędnej (master) aktywowano wyjście sygnału sterującego poprzez przejście do: **Control**>**Stand Alone**>**Master/Alone**>**Master**.

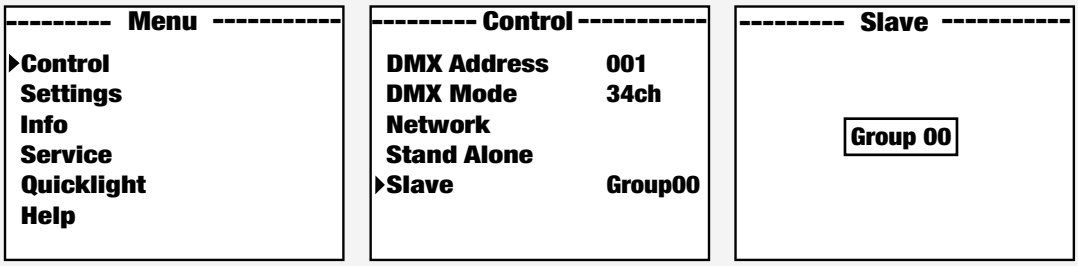

1 W menu głównym wybrać kolejno **Control**>**Slave**.

9.3.8 ROZSZERZONY TRYB PODRZĘDNY

9.3.8.1 KONFIGURACJA EFEKTU SEKWENCYJNEGO



9.3.8.2 KONFIGURACJA EFEKTU SEKWENCYJNEGO Z SYNCHRONIZACJĄ URZĄDZENIA NADRZĘDNEGO I PIERWSZEGO URZĄDZENIA PODRZĘDNEGO



9.3.9 PAROWANIE BEZPRZEWODOWEGO ODBIORNIKA DMX Z NADAJNIKIEM

✓ Nadajnik i odbiornik znajdują się w tym samym zasięgu komunikacji bezprzewodowej.

1 W menu odbiornika wybrać kolejno **Settings**>**Wireless**>**Operation mode**>**Receive**.
2 W menu odbiornika wybrać kolejno **Settings**>**Wireless**>**Linking**>**Receive Reset**.
⇨ Odbiornik jest gotowy do parowania i oczekuje na żądanie parowania.
3 W menu nadajnika wybrać kolejno **Settings**>**Wireless**>**Operation mode**>**Transmit CRMX/G4/G3**.
4 W menu nadajnika wybrać kolejno **Settings**>**Wireless**>**Linking**>**Link**.
⇨ Odbiornik i nadajnik parują się automatycznie.
⇨ Bezprzewodowe połączenie DMX między oprawami pozostaje aktywne aż do ręcznego rozłączenia.



Powtórzyć kroki 1 i 2 dla każdego odbiornika, który ma zostać połączony z jednym nadajnikiem.

9.3.10 INFORMACJE O KLUCZU ŁĄCZENIA

Linking Key to ośmiocyfrowy kod numeryczny używany do parowania bezprzewodowych nadajników i odbiorników DMX w oprawach oświetleniowych. Klucz zawsze składa się z dokładnie ośmiu znaków – wszystkie osiem pozycji wymaga uzupełnienia. W każdej pozycji można ustawić dowolną cyfrę z zakresu od 0 do 9.

9.3.11 PAROWANIE BEZPRZEWODOWEGO ODBIORNIKA DMX Z NADAJNIKIEM ZA POMOCĄ KLUCZA ŁĄCZENIA

✓ Nadajnik i odbiornik znajdują się w tym samym zasięgu komunikacji bezprzewodowej.

1 W menu odbiornika wybrać kolejno **Settings**>**Wireless**>**Operation mode**>**Receive**.
2 W menu odbiornika wybrać kolejno **Settings**>**Wireless**>**Linking**>**Linking Key**.
3 Wprowadzić zdefiniowany przez użytkownika `Linking Key`.



Ten sam klucz należy ustawić zarówno w nadajniku, jak i w odbiorniku.

4 W menu nadajnika wybrać kolejno **Settings**>**Wireless**>**Operation mode**>**Transmit CRMX/G4/G3**.
5 W menu nadajnika wybrać kolejno **Settings**>**Wireless**>**Linking Key**.
6 Wprowadzić ten sam `Linking Key` co w odbiorniku.
⇨ Odbiornik i nadajnik parują się automatycznie, gdy w obu urządzeniach ustawiony jest ten sam **Linking Key**.
⇨ Bezprzewodowe połączenie DMX między oprawami pozostaje aktywne aż do ręcznego rozłączenia.



Powtórzyć czynności dla każdego odbiornika, aby sparować kilka odbiorników z jednym nadajnikiem (np. w celu pracy w trybie master/slave).

9.3.12 ODŁĄCZANIE BEZPRZEWODOWEGO ODBIORNIKA DMX OD NADAJNIKA

Są dwa sposoby rozłączenia bezprzewodowego połączenia DMX:

ODŁĄCZENIE Z POZIOMU ODBIORNIKA

1 W urządzeniu skonfigurowanym jako odbiornik wybrać opcję **Reset**, aby usunąć parowanie.
⇨ Odbiornik jest teraz odłączony i gotowy do nowego parowania w razie potrzeby.

ODŁĄCZENIE Z POZIOMU NADAJNIKA

2 W urządzeniu skonfigurowanym jako nadajnik wybrać opcję **Unlink**, aby odłączyć wszystkie sparowane odbiorniki od nadajnika.

Po wykonaniu dowolnej z tych czynności bezprzewodowe połączenie DMX zostanie całkowicie przerwane. Urządzenia nie połączą się automatycznie, dopóki nie zostaną ponownie sparowane.

9.3.13 KONFIGURACJA QUICKLIGHT

Tworzenie statycznej sceny świetlnej bezpośrednio w urządzeniu, bez użycia sterownika zewnętrznego ani konsoli DMX. Dzięki zdefiniowaniu tych ustawień podstawowych **OPUS® X4 Profile IP** zachowuje skonfigurowaną pozycję i parametry emisji światła.

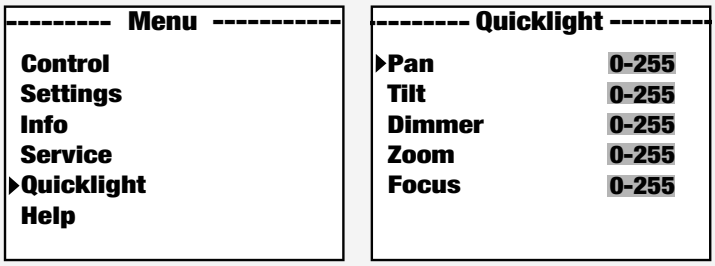

1 W menu głównym wybrać opcję **Quicklight**.
2 Użyć panelu sterowania, aby dostosować ustawienia:
   a) **Pan**: Wybrać wartość z zakresu od 0 do 255, aby ustawić kąt poziomy głowicy (0 = pozycja najniższa, 255 = pozycja najwyższa).
   b) **Tilt**: Wybrać wartość z zakresu od 0 do 255, aby ustawić kąt pionowy głowicy (0 = pozycja najniższa, 255 = pozycja najwyższa).
   c) **Dimmer**: Wybrać wartość z zakresu od 0 do 255, aby ustawić natężenie światła (0 = wyłączone, 255 = maksymalna jasność).
   d) **Zoom**: (Wielkość wiązki) Wybrać wartość z zakresu od 0 do 255, aby dostosować kąt wiązki (0 = wiązka wąska, 255 = wiązka szeroka).
   e) **Focus**: Wybrać wartość z zakresu 0–255, aby wyregulować ostrość (0 = najmniejsza ostrość, 255 = największa ostrość).
3 Nacisnąć **ENTER** lub ▶, aby potwierdzić.

9.3.14 DOSTĘP DO MENU POMOCY

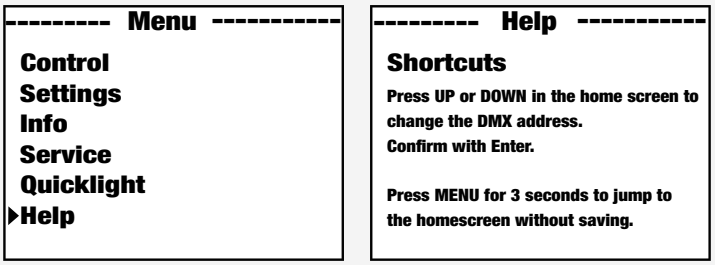

1 W menu głównym wybrać opcję **Settings**.
2 Za pomocą panelu sterowania można wyświetlić informacje pomocnicze.

9.4 EKRAN GŁÓWNY

UWAGA

Przerwany sygnał sterujący

Funkcjonalność urządzenia może ulec ograniczeniu lub całkowitej utracie. Stan ten jest sygnalizowany migającym tekstem na wyświetlaczu.

a. Sprawdzić i ponownie załączyć sygnał sterujący, aby przywrócić prawidłowe działanie.

9.4.1 STATUS BEZPRZEWODOWEGO POŁĄCZENIA DMX (W-DMX)

Na wyświetlaczu znajdują się ikony wskazujące aktualny stan funkcjonalności W-DMX. Poniższa legenda objaśnia znaczenie poszczególnych ikon.

- W-DMX wyłączony
- W-DMX aktywny jako odbiornik; niesparowany
- W-DMX aktywowany jako odbiornik i sparowany; nadajnik wyłączony lub poza zasięgiem
- W-DMX aktywowany jako odbiornik i sparowany; brak sygnału DMX
- W-DMX aktywowany jako odbiornik i sparowany; sygnał DMX obecny
- W-DMX aktywowany jako nadajnik

9.4.2 PRZEGLĄD EKRANU GŁÓWNEGO

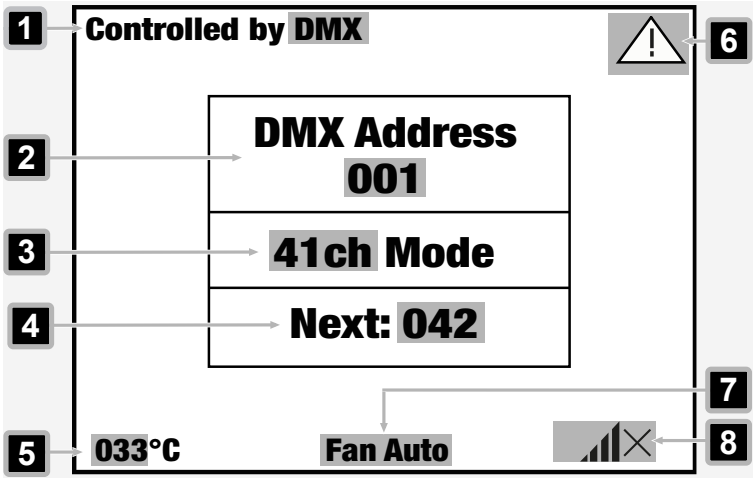

1 **Controlled by** – wyświetla wybrany typ sygnału wejściowego (**None**, **DMX**, **Wireless Link**, **SPI**, **BLE**)

2 **DMX Address** – określa ustawiony adres początkowy DMX.

3 **Mode** – Wskazuje ustawiony tryb DMX (**24CH**, **27CH**, **33CH**).

4 **Next:** – Wskazuje przesunięcie kanału do następnego dostępnego adresu początkowego DMX, zależnie od wybranego trybu kanałów.

5 **°C** – Wskazuje temperaturę źródła światła w °C.

6 **Ikona ostrzegawcza** – sygnalizuje błąd jednego lub większej liczby komponentów urządzenia. Szczegółowe informacje na temat bieżących błędów można znaleźć w menu **Info>Error Info**.

7 **Tryb pracy wentylatora** – wyświetla wybrany tryb chłodzenia (**Auto**, **Off**, **Constant Low**, **Constant Mid**, **Constant High**)

8 **Ustawienia W-DMX** – wskazuje status bezprzewodowego połączenia DMX. (?↓ , ϟ↓ , ×↓ , ↓ , ↑ , ×)

9.5 PODMENU

9.5.1 INFORMACJE O PODMENU

Szczegółowe objaśnienia wszystkich warstw podmenu znajdują się w wizualnym przewodniku po podmenu. Każda sekcja rozpoczyna się od grafiki przedstawiającej jej dokładne położenie w strukturze menu, a następnie przedstawia tabele z listą dostępnych pozycji podmenu.

- *Opisy funkcji poszczególnych pozycji menu są zapisane kursywą* **1** .
  (Dotyczy to ostatniego wybieralnego elementu menu w każdej warstwie).
- Ustawienia fabryczne są zaznaczone **pogrubioną czcionką** **2** .

Przykład:

Warstwa 3	Warstwa 4	Opis funkcji
Status	Włącz	*Włącza moduł bezprzewodowy* **1**
	Wyłącz 2	*Wyłącza moduł bezprzewodowy* **1**

9.5.2 PRZEWODNIK WIZUALNY PO PODMENU

9.5.2.1 PODMENU STEROWANIA

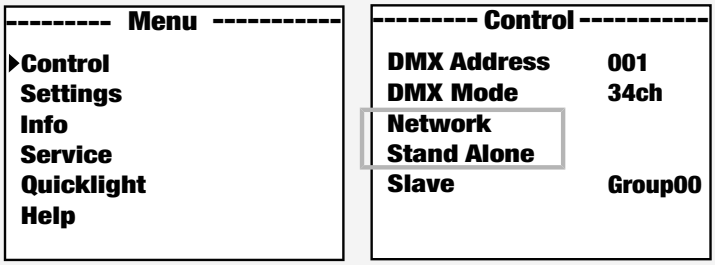

9.5.2.1.1 PODMENU INFORMACYJNE SIECI ART-NET

Warstwa 3	Warstwa 4	Warstwa 5 */ Opis funkcji*	
Protocol	Art-Net	*Sterowanie przez* Art-Net	
	sACN	*Sterowanie przez* sACN	
Universe	Absolute Univ.	*Ustawia uniwersum bezwzględne* Art-Net	*Zależy od sieci, podsieci i uniwersum*
	Net	*Ustawia sieć* Art-Net	*Zależy od uniwersum bezwzględnego*
	Subnet	*Ustawia podsieć* Art-Net	
	Universe	*Ustawia uniwersum* Art-Net	
IP Address	xxx.xxx.xxx.xxx	*Ustawia adres IP*	
Subnet Mask	xxx.xxx.xxx.xxx	*Ustawia maskę podsieci*	
Dual Input Modes	Pixel Address	*Ustawia adres początkowy piksela w zakresie od 001 do 4xx*	
Signal Routing	To XLR	*Przekazuje sygnał sterujący do* XLR Out	
	Backup	*Umożliwia sterowanie przez* XLR *w przypadku przerwania sygnału sieciowego*	
	Off	*Brak połączenia między sygnałem sieci a złączami* XLR	

9.5.2.1.2 PODMENU INFORMACYJNE SIECI SACN

Warstwa 3	Warstwa 4	Warstwa 5 */ Opis funkcji*
Protocol	Art-Net	*Sterowanie przez* Art-Net
	sACN	*Sterowanie przez* sACN
Universe	Universe	*Ustawia uniwersum* sACN
IP Address	xxx.xxx.xxx.xxx	*Ustawia adres IP*
Subnet Mask	xxx.xxx.xxx.xxx	*Ustawia maskę podsieci*
Signal Routing	To XLR	*Przekazuje sygnał sterujący do* XLR Out
	Backup	*Umożliwia sterowanie przez* XLR *w przypadku przerwania sygnału sieciowego*
	Off	*Brak połączenia między sygnałem sieci a złączami* XLR

9.5.2.1.3 PODMENU INFORMACYJNE TRYBU AUTONOMICZNEGO

Warstwa 3	Warstwa 4	Warstwa 5 / Warstwa 6 / *Opis funkcji*		
Master/Alone	Master	*Przekazuje sygnał sterujący przez* DMX OUT		
	Alone	*Nie przekazuje sygnału sterującego*		
Play Scene/Loop	Scene	Scene 1 … 8	*Wybiera i uruchamia żądaną scenę*	
	Loop	Loop 1 … 8	*Wybiera i uruchamia żądaną pętlę*	
Edit Scene	Scene 1 ... 8	Pan	*Ustawia każdą scenę indywidualnie. Sceny są aktywowane poprzez ich wybranie.*	
		Tilt		
		Dimmer		
		...		
Edit Loop	Loop 1 … 8	Step	1 … 8	*Wybiera krok 1 … 8*
		t-Step	0s … 20min	*Ustawia czas kroku*
		t-Fade	0s … 20min	*Ustawia czas zanikania*
		Scene	1 … 8	*Wybór sceny 1 … 8; jeśli krok ≥ 3 opcja „Pomiń krok” jest dodatkowo dostępna*

9.5.2.2 MENU USTAWIEŃ

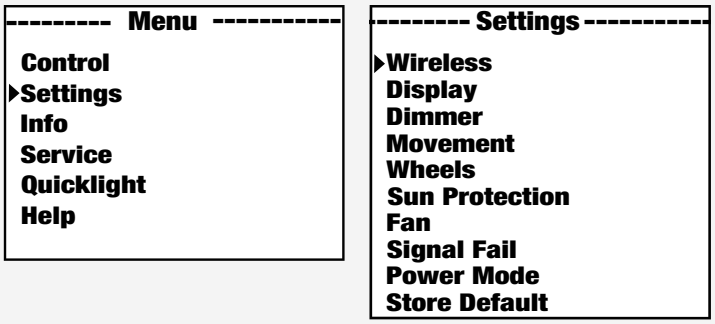

9.5.2.2.1 INFORMACJE O USTAWIENIACH BEZPRZEWODOWYCH

Warstwa 3	Warstwa 4	Warstwa 5 / *Opis funkcji*	
State	On	*Włącza moduł bezprzewodowy*	
	Off	*Wyłącza moduł bezprzewodowy*	
Operating Mode	**Receive**	*Moduł bezprzewodowy = odbiornik*	
	Transmit CRMX	*Moduł bezprzewodowy = nadajnik w standardzie transmisji* CRMX	
	Transmit G4s	*Moduł bezprzewodowy = nadajnik w standardzie transmisji* G4s	
	Transmit G3	*Moduł bezprzewodowy = nadajnik w standardzie transmisji* G3	
Linking	Mode Receive: Receive Reset	*Resetuje odbiornik i przełącza go w tryb gotowości do parowania*	
	Mode Transmit: Link	*Paruje urządzenie z kompatybilnymi, gotowymi do parowania urządzeniami bezprzewodowymi*	
	Mode Transmit: Unlink	*Rozłącza połączenia bezprzewodowe* DMX i przechodzi w tryb gotowości do parowania	
Linking Key	Linking Key	*Ustawia klucz łączenia*	
	CRMX Mode (dostępny tylko w trybie pracy = Odbiór)	**CRMX**	Standard odbiornika = CRMX
		CRMX2	Standard odbiornika = CRMX2
	CRMX Universe	**A** … H	*Wybiera uniwersum* CRMX *od A do H*
Universe Metadata	RGB Color Code	Red Orange Yellow Green Cyan Blue Purple White	Kod RGB do wyświetlania kolorów uniwersum

Warstwa 3	Warstwa 4		Warstwa 5 / *Opis funkcji*
	Universe Name		*16-znakowy ciąg z możliwością konfiguracji nazwy identyfikującej uniwersum*
Bluetooth	State	**On**	*Włącza* Bluetooth®
		Off	*Wyłącza* Bluetooth®
	Pin	**On**	*Włącza żądanie kodu* PIN *(***ustawienie fabryczne 081569***)*
		Off	*Wyłącza żądanie kodu* PIN
Signal Routing	**Send to XLR**		*Wysyła sygnał przychodzący do złącza* XLR
	Backup by XLR		*Wykorzystuje sygnał wejściowy ze złącza* XLR, *jeśli sygnał bezprzewodowy zostanie utracony*
	Receive only		*Brak połączenia między sygnałem bezprzewodowym a złączami* XLR

9.5.2.2.2 INFORMACJE O USTAWIENIACH WYŚWIETLACZA

Warstwa 3	Warstwa 4	*Opis funkcji*
Reverse	On	*Obrót wyświetlacza o 180° (np. przy montażu podwieszanym)*
	Off (jeśli opcja Auto nie jest dostępna)	*Bez obrotu wyświetlacza*
	Auto	*Automatyczne wykrywanie pozycji (montaż pionowy / podwieszany)*
Off Timer	Always On	*Stale włączony*
	Off after 20s	*Wyłącza się po około 20 sekundach bezczynności*

9.5.2.2.3 INFORMACJE O USTAWIENIACH ŚCIEMNIACZA

Warstwa 3	Warstwa 4	*Opis funkcji*
Curve (Krzywa ściemniacza)	**Linear**	*Natężenie światła wzrasta liniowo wraz z wartością* DMX
	Exponential	*Reguluje natężenie światła precyzyjnie przy niższych wartościach* DMX *oraz w szerokim zakresie przy wyższych wartościach* DMX
	Logarithmic	*Reguluje natężenie światła w szerokim zakresie przy niższych wartościach* DMX *oraz precyzyjnie przy wyższych wartościach* DMX
	S-Curve	*Umożliwia precyzyjną regulację natężenia światła przy niższych i wyższych* wartościach DMX *oraz w szerokim zakresie przy średnich* wartościach DMX

Warstwa 3	Warstwa 4	*Opis funkcji*
PMW Frequency	650 Hz **1530 Hz** 3600 Hz 12 kHz 18.9 kHz 25 kHz	*Wybiera częstotliwość* PWM LED
Response	**LED**	*Urządzenie reaguje natychmiast na* zmiany wartości DMX
	Halogen	*Reflektor zachowuje się podobnie do reflektora halogenowego ze stopniowymi zmianami jasności*

9.5.2.2.4 INFORMACJE O USTAWIENIACH RUCHU

Warstwa 3	Warstwa 4	*Opis funkcji*
Pan Reverse	On	*Odwraca kierunek obrotu*
	Off	*Utrzymuje kierunek obrotu*
Tilt Reverse	On	*Odwraca kierunek pochylenia*
	Off	*Utrzymuje kierunek pochylenia*
Pan Angle	630°	*Ustawia maksymalny kąt obrotu na 630°*
	540°	*Ustawia maksymalny kąt obrotu na 540°*
Position Feedback	**On**	*Włącza automatyczną korektę położenia*
	Off	*Wyłącza automatyczną korektę pozycji*
Move in Black	On	*Zaciemnienie podczas ruchu głowicy*
	Off	*Brak zaciemnienia podczas ruchu głowicy*
Silent Movement	On	*Spowolnione ruchy silników zapewniają cichszą pracę*
	Off	*Wyłącza funkcję*
Reset Mode	**Fast**	*Wykonuje procedurę resetowania z wykorzystaniem ograniczonego zakresu ruchu w połączeniu z wartościami kalibracyjnymi. Umożliwia szybsze i bardziej precyzyjne ruchy resetujące.*
	Normal	*Wykonuje procedurę resetowania w pełnym zakresie ruchu.*

9.5.2.2.5 INFORMACJE O USTAWIENIACH TARCZ

Warstwa 3	Warstwa 4	Warstwa 5 / Warstwa 6 / *Opis funkcji*	
Gobo Wheel	Position	Clockw	*Kierunek obrotu tarczy gobo jest zawsze zgodny z ruchem wskazówek zegara*

Warstwa 3	Warstwa 4	Warstwa 5 / Warstwa 6 / *Opis funkcji*	
		Short	*Tarcza gobo obraca się do nowej pozycji najkrótszą drogą*
	Movement	**Snap**	*Tarcza gobo przemieszcza się bezpośrednio do pozycji wyśrodkowanego wzoru gobo*
		Scroll	*Tarcza gobo obraca się w sposób ciągły*
	Color Correction	On	*Kompensuje przesunięcie kolorów podczas używania wzorów gobo (musi być zdefiniowane indywidualnie dla każdej oprawy)*
		Off	*Wyłącza kompensację przesunięcia kolorów podczas używania wzorów gobo*
Colour Wheel	Position	Clockw	*Kierunek obrotu tarczy kolorów jest zawsze zgodny z ruchem wskazówek zegara*
		Short	*Tarcza kolorów obraca się do nowej pozycji najkrótszą drogą*
	Movement	Snap	*Tarcza kolorów przemieszcza się bezpośrednio do pozycji wyśrodkowanego wzoru gobo*
		Scroll	*Tarcza kolorów obraca się w sposób ciągły*
Move in Black	On	*Umożliwia wygaszenie podczas ruchu tarcz gobo i tarcz kolorów w celu ukrycia widocznych przejść*	
	Off	*Umożliwia zachowanie widoczności ruchu tarcz bez uruchamiania funkcji zaciemnienia*	
Framing Control	**Left&Right**	*Umożliwia niezależne sterowanie lewą i prawą stroną noża w celu uzyskania niesymetrycznego lub dowolnego kształtu kadru*	
	Pan&Angle	*Umożliwia regulację pozycji noża za pomocą pojedynczego parametru wysunięcia i parametru kąta, zapewniając klasyczną kontrolę kadrowania*	

9.5.2.2.6 INFORMACJE O USTAWIENIACH OCHRONY PRZECIWSŁONECZNEJ

Warstwa 3	*Opis funkcji*
On	*Włącza zaciemnienie i kieruje głowice ruchome w dół*
Off	*Wyłącza funkcję ochrony przeciwsłonecznej*

9.5.2.2.7 INFORMACJE O USTAWIENIACH WENTYLATORA

Warstwa 3	*Opis funkcji*
Auto	*Automatyczne sterowanie wentylatorami (reguluje pracę wentylatorów na podstawie wartości ściemniacza i temperatury urządzenia)*
Off	*Wyłącza wentylatory*
Constant Low	*Stała niska prędkość wentylatora ze zmniejszoną jasnością, jeśli to konieczne*
Constant Mid	*Stała średnia prędkość wentylatora ze zmniejszoną jasnością, jeśli to konieczne*
Constant High	*Stała wysoka prędkość wentylatora*

9.5.2.2.8 INFORMACJE O USTAWIENIACH NA WYPADEK UTRATY SYGNAŁU

Warstwa 3	*Opis funkcji*
Hold	*Zapamiętuje ostatnie polecenie*
Sun Protection	*Aktywuje tryb ochrony przed światłem słonecznym w przypadku utraty sygnału.*
Last Stand Alone	*Włącza ostatni wybrany tryb pracy autonomicznej*
Fade to Black (10s)	*10-sekundowe zanikanie do zaciemnienia*
Blackout	*Włącza zaciemnienie*
Full	*Przełącza na pełną moc wyjściową w przypadku utraty sygnału*

9.5.2.2.9 INFORMACJE O USTAWIENIACH TRYBU ZASILANIA

Warstwa 3	*Opis funkcji*
Normal	*Urządzenia działają w sposób standardowy i z czasem zmniejszają moc zgodnie z ustawieniami trybu wentylatora*
Constant	*Urządzenia ograniczają moc zgodnie z ustawieniami trybu wentylatora w celu utrzymania stabilnej wydajności przez cały czas pracy*
Shapers Constant	*Urządzenia ograniczają moc zgodnie z progiem termicznym elementów optycznych, aby utrzymać stabilną wydajność przez cały czas pracy*

9.5.2.2.10 INFORMACJE O ZAPISYWANIU USTAWIEŃ DOMYŚLNYCH

Warstwa 3	*Opis funkcji*
User A	*Zapisuje wszystkie bieżące ustawienia jako Ustawienia domyślne użytkownika A*
User B	*Zapisuje wszystkie bieżące ustawienia jako Ustawienia domyślne użytkownika B*
User C	*Zapisuje wszystkie bieżące ustawienia jako Ustawienia domyślne użytkownika C*

9.5.2.3 MENU INFORMACJI O SYSTEMIE

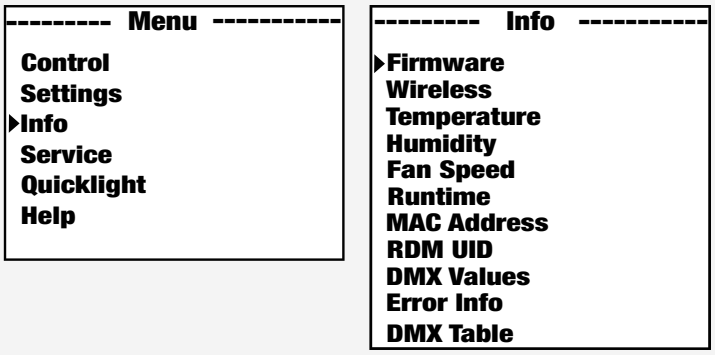

9.5.2.3.1 INFORMACJE O URZĄDZENIU

Warstwa 2	Warstwa 3 / Warstwa 4 / *Opis funkcji*			
Firmware	DISP	vx.x.x	*Wyświetla wersję firmware odpowiedniego komponentu*	
	NET	vx.x.x		
	DRV	vx.x.x		
	...			
Wireless	Module		*Wyświetla model modułu bezprzewodowego*	
	Device Name		OPUSX4PIP-xxxx	*Wyświetla nazwę urządzenia*
	Version		Hardware	*Numer wersji sprzętu*
			Software	*Numer wersji oprogramowania*
	Link Quality		%	*Jakość połączenia w procentach*
	Data Source		None	*Informacje o źródle danych*
			DMX	
			Wireless Link	
			SPI	
			BLE	
	Status		Operational	*Informacje o stanie*
			DMX Data	
			RDM Identify	
			RF Link	
			Link State	
Temperature	LED		xxx °C / °F	*Wyświetla temperaturę odpowiedniego komponentu*
	Base		xxx °C / °F	
	...			
Humidity	LED		x %	*Wyświetla wilgotność względną w procentach*
	Base		X %	
	...			

Warstwa 2	Warstwa 3 / Warstwa 4 / *Opis funkcji*			
Fan Speed	Fan X		*Wyświetla prędkość odpowiednich wentylatorów*	
	Fan Y			
	...			
Runtime	Total		xxxx h : xx m	*Całkowity czas pracy*
	Operation		xxxx h : xx m	*Czas użytkowania*
	LED	Total	xxxx h : xx m	*Czas pracy źródła światła*
	Service		xxxx h : xx m	*Czas pracy od ostatniego zresetowania licznika serwisowego*
MAC Address	xx:xx:xx:xx:xx:xx		*Adres MAC*	
RDM UID	RDM Unique Identifier			
DMX Values	*Wyświetla aktualne wartości* DMX			
Error Info	*W przypadku awarii wyświetla komunikat o błędzie*			
DMX Table	*Wyświetla tabele trybów* DMX			

9.5.2.4 MENU SERWISOWE

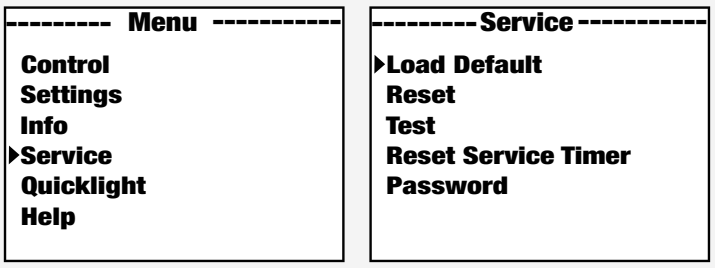

9.5.2.4.1 INFORMACJE O FUNKCJACH SERWISOWYCH

Warstwa 2	Warstwa 3	Warstwa 4	Warstwa 5 / *Opis funkcji*
Load Default	Factory		*Resetuje do ustawień fabrycznych*
	User A		*Resetuje do wartości użytkownika A*
	User B		*Resetuje do wartości użytkownika B*
	User C		*Resetuje do wartości użytkownika C*
Reset	Pan/Tilt		*Resetuje silniki obrotu i pochylenia*
	Head		*Resetuje silniki w głowicy urządzenia*
	All		*Resetuje wszystkie silniki*
Test	Test Sequence		*Wstępnie zaprogramowana sekwencja do testowania wszystkich komponentów*
	Stress Test		*Wstępnie zaprogramowana sekwencja do testowania wszystkich komponentów pod maksymalnym obciążeniem*

Warstwa 2	**Warstwa 3**	**Warstwa 4**	**Warstwa 5 /** ***Opis funkcji***	
	Motor Test		Pan	*Włącza wszystkie silniki indywidualnie z wartościami od 000 do 255*
			Tilt	
			...	
Reset Service Timer	No		*Nie resetuje czasu pracy serwisowej*	
	Yes	Reset Now	*Resetuje czas pracy serwisowej*	
Password	*Wyłącznie do celów serwisowych.*			

10 AKTUALIZACJA FIRMWARE



Aktualizuje firmware urządzenia przy wykorzystaniu odpowiedniego zestawu do aktualizacji.

Aktualizacja wymaga:

- CLIREMOTE

W zestawie z urządzeniem znajduje się szczegółowa instrukcja i kabel niezbędny do aktualizacji oprogramowania.

Szczegółowe informacje i opcje zamawiania są dostępne tutaj:
UNICON® – pilot zdalnego sterowania do opraw DMX

11 KONSERWACJA

11.1 KONSERWACJA PRODUKTU



PRZESTROGA

Napięcie sieciowe

Ryzyko porażenia prądem elektrycznym

a. Przed przystąpieniem do konserwacji urządzenia należy odłączyć je od wszystkich biegunów.



UWAGA

Uszkodzenie urządzenia i utrata gwarancji

a. Do czyszczenia nie należy używać środków czyszczących, dezynfekujących, alkoholu ani środków o działaniu ściernym.

Regularnie przeprowadzać wymienione poniżej czynności konserwacyjne. Częstotliwość czyszczenia zależy od środowiska, w którym używany jest produkt. Wilgotne lub brudne środowisko może powodować zwiększone zabrudzenie i zużycie.

KONTROLA WZROKOWA

Przed rozpoczęciem korzystania z urządzenia sprawdzić poniższe punkty.

- ⚠ **OSTRZEŻENIE! Ryzyko porażenia prądem.** Sprawdzić przewody zasilające pod kątem uszkodzeń lub zmęczenia materiału.
- Sprawdzić wszystkie wloty i wyloty powietrza pod kątem uszkodzeń, kurzu lub osadów brudu.
- Sprawdzić wszystkie zewnętrzne śruby i pokrywy pod kątem korozji, uszkodzeń i nadmiernego zużycia.
- Sprawdzić wszystkie złącza i gumowe zaślepki pod kątem uszkodzeń, kurzu i osadów brudu.
- ⚠ **OSTRZEŻENIE! Ryzyko spadających przedmiotów.** Sprawdzić, czy wszystkie śruby, elementy mocujące i punkty mocowania są dobrze dokręcone.

CZYSZCZENIE

- Wyczyścić powierzchnię czystą, wilgotną i niestrzępiącą się bawełnianą szmatką. Wytrzeć nadmiar wilgoci.
- **UWAGA! Nie używać sprężonego powietrza.** Oczyścić wloty i wyloty powietrza z kurzu i brudu za pomocą czystej, wilgotnej i niestrzępiącej się bawełnianej szmatki.
- Oczyść wszystkie styki wtyczki z kurzu i brudu za pomocą suchej, niestrzępiącej się bawełnianej szmatki.
- Co miesiąc czyścić przednią szybę urządzenia Cameo Lighting czystą, wilgotną i niestrzępiącą się bawełnianą szmatką zwilżoną roztworem wody i łagodnego detergentu w proporcji 1:1. Nie używać alkoholu, rozpuszczalników ani materiałów ściernych.

WYMIANA GOBOSÓW

⚠ **PRZESTROGA! Gobosy może wymieniać wyłącznie wykwalifikowany personel.**

11.2 PRZECHOWYWANIE URZĄDZENIA

Urządzenie należy przechowywać wyłącznie w suchym i czystym miejscu. W przypadku przechowywania poszczególnych komponentów urządzenia należy używać specjalnych pokrowców, toreb i futerałów ochronnych. Akcesoria do produktów można znaleźć w sklepie Adam Hall Shop (https://www.adam-hall.com/shop).

12 NAPRAWA



PRZESTROGA

Nie wolno naprawiać urządzenia.

a. Naprawy mogą być wykonywane wyłącznie przez wyspecjalizowany personel autoryzowany przez producenta.

b. Jeśli urządzenie jest uszkodzone lub wymaga naprawy, należy skontaktować się z działem obsługi klienta Adam Hall.

13 UTYLIZACJA

13.1 UTYLIZACJA OPAKOWAŃ



1. Mogą Państwo wprowadzić opakowanie do cyklu materiałów nadających się do ponownego wykorzystania, stosując zwykłe metody utylizacji.
2. Oddzielić opakowanie zgodnie z obowiązującymi przepisami dotyczącymi utylizacji i recyklingu w Państwa kraju

13.2 UTYLIZACJA URZĄDZENIA



1. Niniejsze urządzenie podlega europejskiej dyrektywie w sprawie zużytego sprzętu elektrycznego elektronicznego, z późniejszymi zmianami. Dyrektywa WEEE Zużyty Sprzęt Elektryczny i Elektroniczny. Stare urządzenia nie należą do odpadów domowych. Stare urządzenie należy zutylizować za pośrednictwem zatwierdzonej firmy zajmującej się utylizacją lub komunalnego zakładu utylizacji. Należy przestrzegać przepisów obowiązujących w danym kraju.
2. Należy przestrzegać wszystkich przepisów dotyczących utylizacji obowiązujących w danym kraju.
3. Jako klient prywatny możesz uzyskać informacje na temat przyjaznych dla środowiska opcji utylizacji od sprzedawcy produktu lub odpowiednich władz regionalnych.
4. Sprzedawcy detaliczni są często prawnie zobowiązani do bezpłatnego przyjmowania zwrotów.
5. Stare urządzenia zawierające szkodliwe substancje są oznaczone symbolem przekreślonego kosza na śmieci.
6. Aktualne informacje na temat wskaźnika zbiórki można znaleźć na następującej stronie internetowej: *https://environment.ec.europa.eu/*. Wyszukaj następujący termin: waste-electrical-and-electronic-equipment-weee.

OPUS® X4 Profile IP

IP65 1400W LED Spot Profile Moving Head

DMX CONTROL TABLE



NOTICE

EN: After the adjustments have been made, set the value to 000 to avoid disturbance by endless function call.

DE: Nachdem die Einstellungen vorgenommen wurden, stellen Sie den Wert auf 000 ein, um Störungen durch endlosen Funktionsaufruf zu vermeiden.

FR: Une fois les ajustements effectués, réglez la valeur sur 000 pour éviter les perturbations par appel de fonction sans fin.

ES: Después de realizar los ajustes, establezca el valor en 000 para evitar perturbaciones mediante una llamada de función sin fin.

PL: Po dokonaniu ustawień ustaw wartość na 000, aby uniknąć zakłóceń przez niekończące się wywołanie funkcji.

IT: Dopo aver effettuato le regolazioni, impostare il valore su 000 per evitare disturbi causati da una chiamata a funzione infinita.

34CH Basic	41CH Standard	56CH Extended	Function	Values	
1	1	1	Pan	000 - 255	0% to 100%
2	2	2	Pan fine	000 - 255	
3	3	3	Tilt	000 - 255	0% to 100%
4	4	4	Tilt fine	000 - 255	
5	5	5	Dimmer	000 - 255	0% to 100%
	6	6	Dimmer fine	000 - 255	
6	7	7	Strobe Functions	000 - 005	Open
				006 - 010	Closed
				011 - 022	Ramp up/down slow to fast
				023 - 033	Ramp up/down random slow to fast
				034 - 045	Ramp up slow to fast
				046 - 056	Ramp up random slow to fast
				057 - 068	Ramp down slow to fast
				069 - 079	Ramp down random slow to fast
				080 - 102	Random Strobe effect slow to fast
				103 - 127	Strobe Break effect 5s to 1s (Short burst with break)
				128 - 250	Strobe slow to fast (<1Hz to 20Hz)
				251 - 255	Open
				000 - 005	All segments on
				006 - 177	Fade Sparkle FX in 0 - 100%
				178 - 180	Only LED segment 1 on
				181 - 183	Only LED segment 2 on

OPUS® X4 Profile IP

IP65 1400W LED Spot Profile Moving Head

DMX CONTROL TABLE

		8	LED-segment Dim	184	-	186	Only LED segment 3 on
				187	-	189	Only LED segment 4 on
				190	-	192	Only LED segment 5 on
				193	-	195	Only LED segment 6 on
				196	-	198	Only LED segment 7 on
				199	-	201	Only LED segment 8 on
				202	-	204	Only LED segment 9 on
				205	-	207	Only LED segment 1 & 2 & 3 on
				208	-	210	Only LED segment 4 & 5 & 6 on
				211	-	213	Only LED segment 7 & 8 & 9 on
				214	-	216	Only LED segment 1 & 3 & 5 & 7 & 9 on
				217	-	219	Only LED segment 2 & 4 & 6 & 8 on
				220	-	222	Only LED segment 1 & 9 on
				223	-	225	Only LED segment 2 & 8 on
				226	-	228	Only LED segment 3 & 7 on
				229	-	231	Only LED segment 4 & 5 on
				232	-	234	Only LED segment 1 & 2 on
				235	-	237	Only LED segment 2 & 3 on
				238	-	240	Only LED segment 3 & 4 on
				241	-	243	Only LED segment 4 & 5 on
				244	-	246	Only LED segment 5 & 6 on
				247	-	249	Only LED segment 6 & 7 on
				250	-	252	Only LED segment 7 & 8 on
				253	-	255	Only LED segment 8 & 9 on
		9	Sparkle FX	000	-	005	No function
				006	-	020	Chaser 1 jump (slow to fast)
				021	-	035	Chaser 2 jump (slow to fast)
				036	-	050	Chaser 3 jump (slow to fast)
				051	-	065	Chaser 4 jump (slow to fast)
				066	-	080	Chaser 5 jump (slow to fast)
				081	-	095	Chaser 6 jump (slow to fast)
				096	-	110	Chaser 7 jump (slow to fast)
				111	-	125	Chaser 8 jump (slow to fast)
				126	-	140	Chaser 1 fade (slow to fast)
				141	-	155	Chaser 2 fade (slow to fast)
				156	-	170	Chaser 3 fade (slow to fast)
				171	-	185	Chaser 4 fade (slow to fast)
				186	-	200	Chaser 5 fade (slow to fast)
				201	-	215	Chaser 6 fade (slow to fast)
				216	-	230	Chaser 7 fade (slow to fast)
				231	-	245	Chaser 8 fade (slow to fast)
				246	-	255	No function
7	**8**	**10**	Cyan	000	-	255	0% to 100%
		11	Cyan fine	000	-	255	
8	**9**	**12**	Magenta	000	-	255	0% to 100%

OPUS® X4 Profile IP

IP65 1400W LED Spot Profile Moving Head

DMX CONTROL TABLE

		13	Magenta fine	000	-	255	0% to 100%
9	10	14	Yellow	000	-	255	0% to 100%
		15	Yellow fine	000	-	255	
10	11	16	CTO	000	-	255	0% to 100%
		17	CTO fine	000	-	255	
11	12	18	Colour Wheel 1	000	-	000	Open
				001	-	031	Open -> Deep Red
				032	-	032	Deep Red
				033	-	063	Deep Red -> Medium Blue
				064	-	064	Medium Blue
				065	-	095	Medium Blue -> Deep Green
				096	-	096	Deep Green
				097	-	127	Deep Green -> Amber
				128	-	128	Amber
				129	-	159	Amber -> Deep Blue
				160	-	160	Deep Blue
				161	-	191	Deep Blue -> Open
				192	-	192	Open
				193	-	223	Color Wheel Rotation fast to slow
				224	-	224	Color Wheel Rotation stop
				225	-	255	Color Wheel Rotation slow to fast (backwards)
12	13	19	Colour Wheel 2	000	-	000	Open
				001	-	031	Open -> CTO 2600K
				032	-	032	CTO 2600K
				033	-	063	CTO 2600K -> CTO 3200K
				064	-	064	CTO 3200K
				065	-	095	CTO 3200K -> CTB 7500K
				096	-	096	CTB 7500K
				097	-	127	CTB 7500K -> CTB 9000K
				128	-	128	CTB 9000K
				129	-	159	CTB 9000K -> High CRI
				160	-	160	High CRI
				161	-	191	High CRI -> Open
				192	-	192	Open
				193	-	223	Color Wheel Rotation fast to slow
				224	-	224	Color Wheel Rotation stop
				225	-	255	Color Wheel Rotation slow to fast (backwards)
				000	-	005	Open
				006	-	023	Open -> Gobo1
				024	-	024	Gobo 1
				025	-	042	Gobo 1 -> Gobo 2
				043	-	043	Gobo 2
				044	-	061	Gobo 2 -> Gobo 3

OPUS® X4 Profile IP

IP65 1400W LED Spot Profile Moving Head

DMX CONTROL TABLE

13	14	20	Gobo Wheel 1	062	-	062	Gobo 3
				063	-	080	Gobo 3 -> Gobo 4
				081	-	081	Gobo 4
				082	-	099	Gobo 4 -> Gobo 5
				100	-	100	Gobo 5
				101	-	118	Gobo 5 -> Gobo 6
				119	-	119	Gobo 6
				120	-	137	Gobo 6 -> Open
				138	-	142	Open
				143	-	149	Gobo 1 Shake (slow -> fast)
				150	-	156	Gobo 2 Shake (slow -> fast)
				157	-	163	Gobo 3 Shake (slow -> fast)
				164	-	170	Gobo 4 Shake (slow -> fast)
				171	-	177	Gobo 5 Shake (slow -> fast)
				178	-	184	Gobo 6 Shake (slow -> fast)
				185	-	192	Open
				193	-	223	Gobo Wheel rotation fast to slow
				224	-	224	Gobo Wheel rotation Stop
				225	-	255	Gobo Wheel rotation slow to fast (backwards)
14	15	21	Gobo Wheel 1 Gobo Position	000	-	128	Gobo Position 0° ... 540°
				129	-	191	Gobo Rotation fast to slow
				192	-	192	Gobo Rotation Stop
				193	-	255	Gobo Rotation slow to fast (backwards)
	16	22	Gobo Wheel 1 Gobo Position fine	000	-	255	Gobo Position fine
15	17	23	Gobo Wheel 2	000	-	005	Open
				006	-	023	Open -> Gobo1
				024	-	024	Gobo 1
				025	-	042	Gobo 1 -> Gobo 2
				043	-	043	Gobo 2
				044	-	061	Gobo 2 -> Gobo 3
				062	-	062	Gobo 3
				063	-	080	Gobo 3 -> Gobo 4
				081	-	081	Gobo 4
				082	-	099	Gobo 4 -> Gobo 5
				100	-	100	Gobo 5
				101	-	118	Gobo 5 -> Gobo 6
				119	-	119	Gobo 6
				120	-	137	Gobo 6 -> Open
				138	-	142	Open
				143	-	149	Gobo 1 Shake (slow -> fast)
				150	-	156	Gobo 2 Shake (slow -> fast)
				157	-	163	Gobo 3 Shake (slow -> fast)
				164	-	170	Gobo 4 Shake (slow -> fast)

OPUS® X4 Profile IP

IP65 1400W LED Spot Profile Moving Head

DMX CONTROL TABLE

				171	-	177	Gobo 5 Shake (slow -> fast)
				178	-	184	Gobo 6 Shake (slow -> fast)
				185	-	192	Open
				193	-	223	Gobo Wheel rotation fast to slow
				224	-	224	Gobo Wheel rotation Stop
				225	-	255	Gobo Wheel rotation slow to fast (backwards)
16	18	24	Gobo Wheel 2 Gobo Position	000	-	128	Gobo Position 0° ... 540°
				129	-	191	Gobo Rotation fast to slow
				192	-	192	Gobo Rotation Stop
				193	-	255	Gobo Rotation slow to fast (backwards)
	19	25	Gobo Wheel 2 Gobo Position fine	000	-	255	Gobo Position fine
17	20	26	Zoom	000	-	255	Narrow to Wide
		27	Zoom fine	000	-	255	
18	21	28	Focus	000	-	255	0% to 100%
	22	29	Focus fine	000	-	255	
	23	30	Auto Focus	000	-	005	No function
				006	-	036	3m
				037	-	067	5m
				068	-	098	10m
				099	-	129	15m
				130	-	160	20m
				161	-	191	30m
				192	-	222	50m
				223	-	255	100m
	24	31	Auto Focus Adjust	000	-	255	Auto Focus Adjustment
19	25	32	Iris	000	-	191	Open to Close
				192	-	200	Pulse slow to fast (with Dim)
				201	-	209	Pulse slow to fast (without Dim)
				210	-	218	Pulse Random slow to fast (without Dim)
				219	-	227	Ramp up slow to fast (with Dim)
				228	-	236	Ramp up slow to fast (without Dim)
				237	-	245	Ramp down slow to fast (with Dim)
				246	-	255	Ramp down slow to fast (without Dim)
20	26	33	Prism Selection	000	-	005	No Prism
				006	-	130	Prism 1 (5-face circular)
				131	-	255	Prism 2 (8-face circular)
21	27	34	Prism Rotation	000	-	128	Prism Position 0° to 540°
				129	-	191	Prism Rotation fast to slow
				192	-	192	Prism Rotation Stop
				193	-	255	Prism Rotation slow to fast (backwards)
22	28	35	Frost	000	-	000	No Frost
				001	-	128	0% to 100% Light Frost
				129	-	129	No Frost

OPUS® X4 Profile IP

IP65 1400W LED Spot Profile Moving Head

DMX CONTROL TABLE

				130	-	255	0% to 100% Medium Frost
23	29	36	Animation Wheel	000	-	255	Animation Wheel In 0 - 100%
24	30	37	Animation Wheel Rotation	000	-	128	Animation Wheel Position 0° to 540°
				129	-	191	Animation Wheel Rotation fast to slow
				192	-	192	Animation Wheel Rotation Stop
				193	-	255	Animation Wheel Rotation slow to fast (backwards)
25	31	38	Blade 1A	000	-	255	0% - 100%
		39	Blade 1A fine	000	-	255	
26	32	40	Blade 1B	000	-	255	0% - 100%
		41	Blade 1B fine	000	-	255	
27	33	42	Blade 2A	000	-	255	0% - 100%
		43	Blade 2A fine	000	-	255	
28	34	44	Blade 2B	000	-	255	0% - 100%
		45	Blade 2B fine	000	-	255	
29	35	46	Blade 3A	000	-	255	0% - 100%
		47	Blade 3A fine	000	-	255	
30	36	48	Blade 3B	000	-	255	0% - 100%
		49	Blade 3B fine	000	-	255	
31	37	50	Blade 4A	000	-	255	0% - 100%
		51	Blade 4A fine	000	-	255	
32	38	52	Blade 4B	000	-	255	0% - 100%
		53	Blade 4B fine	000	-	255	
33	39	54	Shape Rotation	000	-	255	0% - 100%
	40	55	Shape Rotation fine	000	-	255	
				000	-	005	No function
				006	-	007	Blackout while P/T moving On
				008	-	009	Blackout while P/T moving Off
				010	-	011	Blackout while Wheels moving On
				012	-	013	Blackout while Wheels moving Off
				014	-	015	Sun Protection On
				016	-	017	Sun Protection Off
				018	-	019	Sleep Mode On
				020	-	021	Sleep Mode Off/Wake Up
				022	-	024	No function
				025	-	025	Record Scene 1
				026	-	026	Record Scene 2
				027	-	027	Record Scene 3
				028	-	028	Record Scene 4
				029	-	029	Record Scene 5
				030	-	030	Record Scene 6
				031	-	031	Record Scene 7
				032	-	032	Record Scene 8
				033	-	041	No function
				042	-	043	Invert Pan On

OPUS® X4 Profile IP

IP65 1400W LED Spot Profile Moving Head

DMX CONTROL TABLE

34	**41**	**56**	Device settings (All settings executed are after holding value for 3 seconds)	044	-	045	Invert Pan Off
				046	-	047	Invert Tilt On
				048	-	049	Invert Tilt Off
				050	-	051	Pan Angle 540°
				052	-	053	Pan Angle 630°
				054	-	073	No Function
				074	-	075	Dimmer Response LED
				076	-	077	Dimmer Response Halogen
				078	-	085	No function
				086	-	087	Power Mode Normal
				088	-	089	Power Mode Constant
				090	-	091	Power Mode Shapers Constant
				092	-	093	No function
				094	-	095	Silent movement On
				096	-	097	Silent movement Off
				098	-	099	Fan Auto
				100	-	101	Fan Off
				102	-	103	Fan Constant Low
				104	-	105	Fan Constant Medium
				106	-	107	Fan Constant High
				108	-	119	No function
				120	-	121	PWM 1 (650 Hz)
				122	-	123	PWM 2 (1530 Hz)
				124	-	125	PWM 3 (3600 Hz)
				126	-	127	PWM 4 (12000 Hz)
				128	-	129	PWM 5 (18900 Hz)
				130	-	131	PWM 6 (25000 Hz)
				132	-	139	No function
				140	-	141	Display Always On
				142	-	143	Display Off after 20s
				144	-	147	No function
				148	-	149	Color Wheel Snap
				150	-	151	Color Wheel Scroll
				152	-	153	Gobo Wheel Snap
				154	-	155	Gobo Wheel Scroll
				156	-	157	Gobo Color Correction On
				158	-	159	Gobo Color Correction Off
				160	-	161	No Function
				162	-	163	No Function
				164	-	165	Dimmer Curve Linear
				166	-	167	Dimmer Curve Exponential
				168	-	169	Dimmer Curve Logarithmic
				170	-	171	Dimmer Curve S-Curve
				172	-	209	No function
				210	-	211	Color Wheel Shortest Way

OPUS® X4 Profile IP

IP65 1400W LED Spot Profile Moving Head

DMX CONTROL TABLE

				212	-	213	Color Wheel Clockwise
				214	-	215	Gobo Wheel Shortest Way
				216	-	217	Gobo Wheel Clockwise
				218	-	219	Framing Control Left & Right
				220	-	221	Framing Control Position & Angle
				222	-	223	Reset Pan / Tilt
				224	-	233	No function
				234	-	235	Reset Head
				236	-	237	Reset All
				238	-	239	No function
				240	-	241	Load Factory Defaults
				242	-	243	No Function
				244	-	245	Load User Default A
				246	-	247	Load User Default B
				248	-	249	Load User Default C
				250	-	255	no function

9007199641577227