MODE D'EMPLOI

cameo

Intertek
MASTER/SLAVE
CMY
CIRCULAR PRISM
LED TECHNOLOGY
ARTNET COMPATIBLE
LINEAR CTO
4-SHUTTER FRAMING BLADES
COB CHIP ON BOARD
sACN COMPATIBLE
COLOUR WHEEL
IP65
COLD WHITE
STROBE EFFECT
FOCUS
512 DMX
FLICKER FREE
IRIS
W-DMX™
GDTF FILE
FROST FILTER
RDM
PAN & TILT
GOBO WHEEL
STAND ALONE MODE
ZOOM
LINEAR PRISM



OPUS® X4 PROFILE IP

LYRE ASSERVIE SPOT À DÉCOUPE LED IP65 1 400 W

CLOX4PIP;

fr-FR

TABLE DES MATIÈRES

1 VERSIONS ET RÉVISIONS DU DOCUMENT 6

2 INTRODUCTION 7

2.1 Vous avez fait le bon choix ! 7

2.2 Contacts 7

2.3 Lien vers le centre de téléchargement 7

2.4 Conventions de visualisation dans ce manuel de l'utilisateur 7

3 CONFORMITÉ DES PRODUITS 9

3.1 Déclaration du fabricant 9

3.2 Déclaration de conformité 9

4 CONSIGNES DE SÉCURITÉ 11

4.1 Utilisation prévue 11

4.2 Explication des pictogrammes de sécurité et d'avertissement 11

4.3 Structure des messages d'avertissement 12

4.4 Sécurité générale 12

4.5 Sécurité électrique 13

4.6 Sécurité physique 14

4.7 Sécurité thermique 14

4.8 Sécurité sans fil 14

4.9 Sécurité photobiologique 15

4.10 Sécurité des appareils 15

5 DESCRIPTION DU PRODUIT 16

5.1 Présentation du produit 16

5.2 Caractéristiques techniques 16

5.3 Accessoires en option 18

5.4 Interface d'utilisation 18

5.4.1 Présentation de la face avant 18

5.4.2 Présentation de la face arrière 19

6 INFORMATIONS GÉNÉRALES 20

6.1 À propos de la technologie DMX 20

6.1.1 Norme DMX 20

6.1.2 Raccordement DMX 20

6.1.2.1 Raccordement de plusieurs projecteurs 20

6.1.3 Affectation des broches 20

6.1.4 Terminateurs DMX 21
6.1.5 Adaptateurs DMX 21
6.2 Explication de l'indice de protection IP 21
7 PRÉPARATION 23
7.1 Contenu du carton 23
7.2 Transport 23
7.2.1 Utilisation des poignées latérales encastrées ou des poignées de transport 23
7.2.2 Déverrouillage de l'inclinaison 24
7.2.3 Déverrouillage du panoramique 24
7.2.4 Verrouillage de l'inclinaison 25
7.2.5 Verrouillage du panoramique 25
8 INSTALLATION 26
8.1 Présentation du support de fixation en oméga 26
8.2 Fixation des supports Omega 26
8.3 Installation et positionnement de l'appareil pour son utilisation 28
9 UTILISATION 29
9.1 Alimentation 29
9.1.1 Mise en marche et arrêt de l'appareil 29
9.1.2 Déconnexion du câble secteur 29
9.2 Navigation dans l'appareil 30
9.2.1 Utilisation du Panneau de commande 30
9.2.2 Utilisation de l'écran alimenté par batterie 30
9.3 Configuration de l'appareil 31
9.3.1 Réglage de l'adresse DMX de départ 31
9.3.2 Configuration du mode DMX 31
9.3.3 Configuration du réseau 31
9.3.4 Configuration de l'adresse IP 32
9.3.5 Configuration du masque de sous-réseau 32
9.3.6 Configuration du mode autonome 32
9.3.7 Configuration du mode esclave 33
9.3.8 Mode esclave étendu 33
9.3.8.1 Configuration d'un effet de chenillard 33
9.3.8.2 Configuration d'un effet de chenillard avec synchronisation entre maître et premier esclave 33
9.3.9 Appairage d'un récepteur DMX sans fil à un émetteur 34
9.3.10 Clé d'appairage 34
9.3.11 Appairage d'un récepteur DMX sans fil à un émetteur à l'aide d'une clé d'appairage 34

9.3.12 Déconnexion d'un récepteur DMX sans fil appairé à un émetteur 35
9.3.13 Configuration de Quicklight 35
9.3.14 Accéder au menu Help 36
9.4 Écran principal 36
9.4.1 État de la connexion DMX sans fil 36
9.4.2 Présentation de l'écran principal 37
9.5 Sous-menu 37
9.5.1 À propos des sous-menus 37
9.5.2 Guide visuel des sous-menus 38
9.5.2.1 Sous-menu Control 38
9.5.2.1.1 Informations sur le sous-menu Network Art-Net 38
9.5.2.1.2 Informations sur le sous-menu Network sACN 39
9.5.2.1.3 Informations sur le sous-menu Stand Alone 39
9.5.2.2 Menu « Settings » 40
9.5.2.2.1 Informations sur le sous-menu Wireless 40
9.5.2.2.2 Informations sur le sous-menu Display 41
9.5.2.2.3 Informations sur le sous-menu Dimmer 41
9.5.2.2.4 Informations sur le sous-menu Movement 42
9.5.2.2.5 Informations sur le sous-menu Wheels 43
9.5.2.2.6 Informations sur le sous-menu Sun Protection 43
9.5.2.2.7 Informations sur le sous-menu Fan 44
9.5.2.2.8 Informations sur le sous-menu Signal Fail 44
9.5.2.2.9 Informations sur le sous-menu Power Mode 44
9.5.2.2.10 Informations sur le sous-menu Store Default 44
9.5.2.3 Menu « Informations système » 45
9.5.2.3.1 Informations sur l'appareil (menu Info) 45
9.5.2.4 Menu « Service » 46
9.5.2.4.1 Informations sur le menu Service 46
10 MISE À JOUR DU MICROLOGICIEL 48
11 MAINTENANCE 49
11.1 Maintenance des produits 49
11.2 Stockage de l'appareil 50
12 RÉPARATION 51
13 MISE AU REBUT 52
13.1 Élimination des emballages 52
13.2 Mise au rebut des appareils 52
14 DMX CONTROL TABLE 53

1 VERSIONS ET RÉVISIONS DU DOCUMENT

Version	Date	Modifications
v1.0	03/2026	Version originale

2 INTRODUCTION

2.1 VOUS AVEZ FAIT LE BON CHOIX !

Ce produit a été développé et fabriqué selon les normes de qualité les plus strictes afin de garantir un fonctionnement sans problème pendant de nombreuses années. Vous trouverez de plus amples informations sur la Cameo sur notre site web à l'adresse suivante :
www.cameolight.com

2.2 CONTACTS

	Siège social Adam Hall GmbH	Service clientèle
E-mail	info@adamhall.com	customerservice@adamhall.com
Téléphone	+49 60 819 419-0	+49 60 819 419 73-0
Rue	Adam-Hall-Str. 1	Adam-Hall-Str. 1
Code postal / ville	61267 Neu-Anspach	61267 Neu-Anspach
Site web	*www.adamhall.com*	*www.adamhall.com*

2.3 LIEN VERS LE CENTRE DE TÉLÉCHARGEMENT

Le centre de téléchargement vous permet de télécharger diverses informations, telles que des données CAO ou des données techniques. Scannez le code QR ou cliquez sur le lien pour télécharger ces informations :

2.4 CONVENTIONS DE VISUALISATION DANS CE MANUEL DE L'UTILISATEUR

Dans ce manuel, nous utilisons des pictogrammes et des icônes dans certains contextes. Vous trouverez ci-dessous un tableau avec des explications et des cas d'utilisation de ces pictogrammes et icônes.

Icône / Pictogramme	Désignation	Contexte	Explication / Exemple
✓	**Prerequisite**	Tâches	Utilisé dans les rubriques de tâches pour indiquer une condition préalable qui doit être remplie avant de commencer la tâche.
⇨	**Result / Intermediate Result**	Tâches	Utilisé dans les rubriques de tâches pour indiquer un résultat ou un résultat intermédiaire d'une étape d'action.
1 Étape **a)** Sous-étape	**1 Action Step** **a) Substep**	Tâches	Utilisé dans les rubriques de tâches pour indiquer les étapes et sous-étapes de l'action.

Icône / Pictogramme	Désignation	Contexte	Explication / Exemple
1	**Callout**	Graphiques ; tâches	Référence textuelle ou étiquetage de certaines fonctions de l'appareil
[...]	**Value range indicator**	Données techniques ; paragraphes ; listes	Indique la plage de valeurs d'un paramètre, tel que "Taux de compression : **1:1...20:1**". Utilisé principalement dans les tableaux ou les listes d'appel.
*	**Asterisk**	Paragraphes ; tableaux	Indique des informations supplémentaires dans une note de bas de page.
La LED **LIM** s'allume	**General User Interface element**	Paragraphes ; tâches ; tableaux ; listes	Les mots apparaissant ainsi représentent des éléments de l'interface utilisateur graphique sur l'appareil.
Touche **PAGE**	**Key / Button**	Paragraphes ; tâches ; tableaux ; listes	Les mots présentés de cette façon correspondent à des contrôles de l'interface utilisateur sur l'appareil.
`<nom>`	**User input**	Paragraphes ; tâches ; tableaux ; listes	Les mots apparaissant ainsi correspondent à des entrées requises de la part de l'utilisateur.
https://adamhall.com	**Weblink**	Paragraphes ; tableaux ; listes	Lien externe vers un site web

3 CONFORMITÉ DES PRODUITS

3.1 DÉCLARATION DU FABRICANT

Adam Hall offre une garantie volontaire de 2 ans pour l'ensemble de l'Union européenne. La période de garantie légale n'est pas affectée par cette garantie volontaire.
Visitez le portail de services Adam Hall pour accéder à **Download Centre**:
https://portal.adamhall.com/
Dans la section **Service & Regulations**, vous trouverez nos déclarations fabricant, nos conditions de garantie et notre limitation de responsabilité détaillées à jour.
Pour tout recours à la garantie pour un produit, veuillez contacter :
Adam Hall GmbH, Adam-Hall-Str. 1, 61267 Neu-Anspach
customerservice@adamhall.com
0049 (0)6081 / 9419-1000

3.2 DÉCLARATION DE CONFORMITÉ

Cet appareil est conforme à la section 15 des règlements de la FCC. Son fonctionnement est soumis aux deux conditions suivantes :

1. Cet appareil ne doit pas provoquer d'interférences nuisibles.
2. Cet appareil doit accepter toutes les interférences reçues, y compris les interférences qui peuvent causer un fonctionnement indésirable.

⚠ ATTENTION ! Informations sur l'exposition aux radiofréquences : Cet appareil est conforme aux limites d'exposition aux radiations fixées par la FCC pour un environnement non contrôlé. Cet appareil doit être installé et utilisé en respectant une distance minimale de 20 cm entre l'antenne radiante et votre corps.

⚠ ATTENTION ! Tout changement ou modification de cet appareil non explicitement approuvé par le fabricant peut annuler votre autorisation d'utiliser cet équipement.

REMARQUE : Cet appareil a été testé et jugé conforme aux limites d'un appareil numérique de classe B, conformément à la partie 15 des règles de la FCC. Ces limites sont destinées à assurer une protection raisonnable contre les interférences nuisibles dans une installation résidentielle. Cet appareil génère, utilise et peut émettre de l'énergie dans les fréquences radio et, s'il n'est pas installé et utilisé conformément aux instructions, peut provoquer des interférences nuisibles aux communications radio. Toutefois, rien ne garantit l'absence d'interférences dans une installation particulière. Si cet appareil provoque des interférences nuisibles à la réception de la radio ou de la télévision, ce qui peut être déterminé en éteignant et en allumant l'appareil, l'utilisateur est encouragé à essayer de corriger les interférences par une ou plusieurs des mesures suivantes :

- Modifier l'orientation ou l'emplacement de l'antenne réceptrice
- Éloigner l'appareil du récepteur
- Connecter l'appareil à une prise différente de celle dans laquelle est branché le récepteur
- Consulter le fournisseur ou un technicien radio/TV expérimenté, afin d'obtenir une assistance

DÉCLARATION DE L'ISED

Cet appareil contient un (des) émetteur(s)/récepteur(s) exempté(s) de licence, conformément à la spécification de standard radio (RSS) pour CNR d'Innovation, Sciences et Développement économique Canada.
Son utilisation est soumise aux deux conditions suivantes :
1. l'appareil ne doit pas produire de brouillage
2. l'utilisateur de l'appareil doit accepter tout brouillage radioélectrique subi, même si le brouillage est susceptible d'en compromettre le fonctionnement.
L'appareil numérique est conforme à la norme canadienne CAN ICES-005 (B)/NMB-005(B).
Cet appareil doit être installé et utilisé en respectant une distance minimale de 20 cm entre le radiateur et votre corps.
Cet équipement est conforme aux limites IC RSS-102 d'exposition aux radiations s'appliquant à un environnement non contrôlé.

DÉCLARATION DE CONFORMITÉ DE L'UE

CE

Adam Hall GmbH confirme par la présente que ce produit est conforme aux directives suivantes (le cas échéant) :

- Directive basse tension (2014/35/UE)
- Directive CEM (2014/30/UE)
- RoHS (2011/65/EU)
- RED (2014/53/EU)

Les déclarations de conformité des produits soumis aux directives LVD, EMC et RoHS peuvent être demandées à l'adresse suivante : info@adamhall.com. Les déclarations de conformité des produits soumis à la directive RED peuvent être téléchargées à l'adresse suivante :
http://www.adamhall.com/compliance.

4 CONSIGNES DE SÉCURITÉ

4.1 UTILISATION PRÉVUE

OPUS® X4 IP est destiné à être utilisé comme appareil d'éclairage motorisé pour générer un rendement lumineux et des mouvements contrôlables dans le cadre d'événements et de spectacles.
Ce produit a été développé pour un usage professionnel dans le domaine des technologies de l'événementiel. En outre, il s'adresse uniquement à des utilisateurs qualifiés possédant des connaissances spécialisées dans le domaine des technologies de l'événement.
Ce produit est destiné à des applications mobiles et non à des installations fixes.
Ce produit est destiné à un usage extérieur temporaire uniquement.
Ce produit n'est pas destiné à un usage domestique.
N'utilisez pas le produit en dehors des conditions de fonctionnement indiquées dans le manuel d'utilisation sous la rubrique Données techniques. Toute responsabilité pour les dommages et les dégâts causés par des tiers aux personnes et aux biens suite à une utilisation inappropriée est exclue.
Ce produit ne convient pas à une utilisation par des personnes (notamment les enfants) ayant des capacités physiques, sensorielles ou mentales limitées ou un manque d'expérience et de connaissances.

4.2 EXPLICATION DES PICTOGRAMMES DE SÉCURITÉ ET D'AVERTISSEMENT

Vous trouverez les pictogrammes de sécurité et d'avertissement suivants sur l'appareil, dans le manuel d'utilisation ou sur l'emballage :


Ce pictogramme indique que vous devez lire l'intégralité du manuel d'utilisation avant d'utiliser le produit.


Ce pictogramme indique une situation globalement dangereuse.


Ce pictogramme indique les dangers qui peuvent causer un choc électrique.


Ce pictogramme indique les dangers occasionnés par les surfaces portées à haute température.


Ce pictogramme indique des risques de trébuchement.


Ce pictogramme indique les dangers liés aux substances corrosives.


Ce pictogramme indique les dangers liés aux substances toxiques.


Ce pictogramme indique les risques liés aux fuites de piles.


Ce pictogramme indique des risques de pincement.


Ce pictogramme indique les risques liés aux charges en hauteur.



Ce pictogramme indique les dangers liés aux rayonnements optiques



Ce pictogramme indique qu'il faut éviter de regarder ou de fixer la source lumineuse.

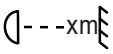

Ce symbole indique la distance minimale en mètres (m) entre le spot/projecteur et la surface éclairée. Vous trouverez la valeur correspondante pour cet appareil sous la rubrique Données techniques dans le manuel d'utilisation complet, et elle est sérigraphiée sur le boîtier de l'appareil.



Ce pictogramme indique que le produit ne convient pas à un usage domestique.



Ce pictogramme indique que le produit ne contient aucune pièce réparable. Seul le personnel autorisé est habilité à effectuer des travaux de maintenance ou d'entretien.



Ce pictogramme indique des conseils utiles ou des informations complémentaires.

4.3 STRUCTURE DES MESSAGES D'AVERTISSEMENT

Dans ce manuel d'utilisation, les messages d'avertissement sont structurés par un symbole de sécurité, un mot indicateur, une description du danger et des instructions sur la manière d'éviter les blessures ou la mort.

 **DANGER**	**Indique une situation dangereuse pouvant entraîner la mort ou des blessures graves.**
 **AVERTISSEMENT**	**Indique une situation dangereuse pouvant entraîner la mort ou des blessures graves**
 **ATTENTION**	**Indique une situation dangereuse pouvant entraîner des blessures mineures ou modérées.**
 **Avis**	**Indique des situations ou des conditions susceptibles d'entraîner des dommages aux biens et/ou à l'environnement.**

4.4 SÉCURITÉ GÉNÉRALE





- Lisez attentivement ce document.
- Conservez ce document pour pouvoir vous y référer ultérieurement.
- Suivez attentivement les instructions contenues dans ce document.
- Ce document fait partie intégrante du produit. En cas de vente ou de transmission du produit, vous devez inclure ce document.
- Utilisez ce produit uniquement pour l'usage auquel il est destiné.

- Risque de blocage. Tenez les petites pièces hors de portée des enfants et des personnes dont les capacités physiques, sensorielles ou mentales sont réduites.
- Risque d'étouffement. Tenez les sacs en plastique hors de portée des enfants et des personnes dont les capacités physiques, sensorielles ou mentales sont réduites.
- Respectez toutes les consignes de sécurité et tous les messages d'avertissement figurant dans ce document, sur l'appareil et sur l'emballage.
- Nos produits sont susceptibles d'être améliorés en permanence. Si vous constatez des divergences entre ce document et l'étiquetage de l'appareil, les informations figurant sur l'appareil ont toujours la priorité.
- Ne retirez pas les consignes de sécurité ou les messages d'avertissement de l'appareil.
- N'ouvrez pas l'appareil.
- Ne modifiez pas le produit.
- N'utilisez pas le produit s'il présente des signes de détérioration.
- N'utilisez pas le produit avec des couvercles enlevés ou manquants.
- N'exposez pas le produit à la lumière directe du soleil.
- Sauf spécification différente dans la section Caractéristiques techniques du manuel d'utilisation, n'utilisez pas le produit à des températures ambiantes supérieures à 45 °C / 113 °F ou inférieures à -15 °C / 4 °F.
- N'utilisez pas le produit dans un climat tropical.
- N'utilisez pas l'appareil à plus de 2 000 m d'altitude.
- Sauf indication contraire, n'utilisez pas le produit dans des conditions marines.
- Utilisez uniquement les accessoires spécifiés par le fabricant.
- L'entretien et les réparations ne peuvent être effectués que par du personnel de service après-vente autorisé.
- Rangez et transportez le produit dans un environnement sec et sûr.
- Nettoyez régulièrement le produit. Le cas échéant, consultez le manuel d'utilisation pour connaître les intervalles d'entretien.
- Si l'appareil a été exposé à de fortes variations de température, par exemple pendant le transport, ne l'allumez pas immédiatement. Attendez que l'appareil ait atteint la température ambiante.

4.5 SÉCURITÉ ÉLECTRIQUE



- Ce produit est un appareil électrique de classe de protection I. Assurez-vous que le conducteur de protection est relié à la terre électrique. Ne déconnectez pas le conducteur de protection.
- Ne contournez pas le fusible secteur.
- N'utilisez que les fusibles secteur spécifiés par le fabricant.
- N'utilisez pas de câbles d'alimentation pliés ou endommagés de quelque façon que ce soit.
- N'utilisez l'appareil que sur des prises de courant conformes, testées et intactes.
- Assurez-vous que la tension et la fréquence du réseau électrique correspondent aux valeurs spécifiées par le fabricant.
- Prenez des mesures appropriées contre les surtensions, telles que la foudre.
- Pour les appareils dotés d'un connecteur de renvoi d'alimentation secteur, assurez-vous que la consommation totale de tous les appareils connectés ne dépasse pas la valeur spécifiée par le fabricant.

- Cet appareil n'est pas adapté à une tension continue.
- Déconnectez l'appareil de tous les pôles électriques avant toute maintenance, réparation ou avant une longue période de non-utilisation.
- Les câbles d'alimentation captifs ne peuvent être remplacés que par un technicien qualifié.

4.6 SÉCURITÉ PHYSIQUE



- Veillez à ce que toutes les fixations de montage soient correctement dimensionnées. Respectez les directives de sécurité en vigueur dans votre pays lors du montage de l'appareil.



- Assurez-vous que l'appareil et ses accessoires sont bien positionnés. Sécurisez contre les mouvements involontaires.
- Vérifiez régulièrement tous les raccords à vis soumis à contrainte et remplacez-les si nécessaire.



- Vérifiez tous les passages de câbles afin d'éviter tout accident par trébuchement.



- Les composants mobiles, tels que les supports de montage, présentent un risque de blessures par pincement.
- Les appareils dotés de composants motorisés, tels que les lyres asservies, présentent un risque de blessure dû au mouvement de l'appareil.

4.7 SÉCURITÉ THERMIQUE



- N'installez pas l'appareil à proximité de sources de chaleur, par exemple un radiateur ou un four.
- N'obstruez pas les ouvertures de ventilation.
- Sauf indication contraire, maintenez un espace libre d'au moins 20 centimètres tout autour de l'appareil.
- Sauf indication contraire, maintenez les matériaux inflammables, tels que le papier ou le bois, à une distance d'au moins 50 centimètres de l'appareil
- Risque de brûlure. Le boîtier de l'appareil peut devenir très chaud en fonctionnement normal. Veillez à ce que le boîtier ne puisse pas être touché accidentellement. Laissez l'appareil refroidir suffisamment avant de le démonter, de l'entretenir, de le transporter ou de le recharger.
- Respectez toujours la distance minimale par rapport à la surface éclairée, dont la valeur est indiquée sur l'appareil.

4.8 SÉCURITÉ SANS FIL



Risque de blessure et de détérioration des appareils. N'utilisez pas les transmissions W-DMX™ pour des applications importantes pour la sécurité, telles que des moteurs contrôlés par DMX, des systèmes hydrauliques contrôlés par DMX ou des composants mobiles comparables. N'utilisez pas les transmissions W-DMX™ pour des dispositifs pyrotechniques, des effets de gaz ou de liquides. Cela comprend les canons à CO2, les lanceurs de confettis et autres effets similaires.

L'utilisation d'un émetteur radio est soumise à des réglementations officielles. Veillez à respecter les directives régionales avant la mise en service.

L'utilisation d'un émetteur radio est susceptible de générer des effets potentiellement dangereux. N'utilisez pas cet appareil dans des zones sensibles telles que :

- Hôpitaux, centres de santé ou autres établissements de soins de santé assurant des traitements à des patients avec du personnel et des équipements qualifiés.

- Atmosphères explosives, notamment :
  - Zones ATEX (zones 0, 1, 2, 20, 21, 22) (UE)
  - Zones à risque de classes I, II et III (États-Unis/Canada)
- Zones d'accès restreint
- Installations militaires
- Endroits où l'utilisation des téléphones portables est interdite, avions par exemple.

La qualité et la performance des transmissions de signaux sans fil dépendent des conditions environnementales. Toutes les valeurs de portée se réfèrent à une application en champ libre avec un contact visuel et sans interférence. La portée et la stabilité du signal peuvent être influencées par :

- Objets absorbant les ondes (par exemple, maçonnerie, structures métalliques de bâtiments, eau).
- Interférences
- Spectre de fréquences radio encombré (par exemple, réseaux W-LAN puissants)
- Rayonnement électromagnétique (par exemple, murs vidéo à LED, gradateurs lumineux)

4.9 SÉCURITÉ PHOTOBIOLOGIQUE

- Risque de lésions oculaires. Cet appareil est un dispositif de groupe de risque 2. Ne regardez pas directement la sortie du faisceau lumineux. Ne fixez pas le faisceau lumineux lui-même. Ne regardez pas directement la lampe avec un instrument optique, tel qu'une loupe ou des jumelles.
- Risque de crises d'épilepsie. Les effets stroboscopiques peuvent provoquer des crises d'épilepsie chez les personnes sensibles.
- Orientez toujours la lampe vers le sol lorsqu'elle n'est pas utilisée.

4.10 SÉCURITÉ DES APPAREILS

- N'allumez pas et n'éteignez pas l'appareil en succession rapide, car cela raccourcirait la durée de vie de l'appareil.
- Ne soulevez pas l'appareil par la tête ou l'étrier. Soulevez uniquement l'appareil par les poignées de transport de la base.
- N'exposez pas l'appareil à la lumière directe du soleil, aux rayons laser et aux faisceaux lumineux d'autres projecteurs afin d'éviter d'endommager le boîtier et les composants internes.
  - Utilisez la protection contre le soleil de l'appareil via DMX.

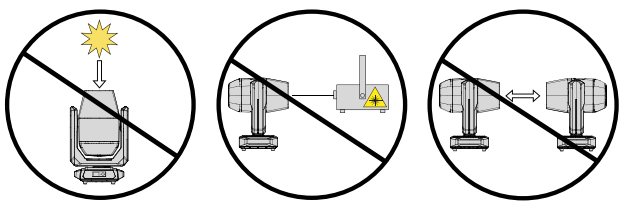

5 DESCRIPTION DU PRODUIT

5.1 PRÉSENTATION DU PRODUIT

OPUS® X4 Profile IP est une lyre asservie spot à découpe certifiée IP65.

CARACTÉRISTIQUES :

- LED 1 400 W
- Flux lumineux de 50 000 lm
- Mélange des couleurs CMY + correction CTO linéaire
- Couteaux rotatifs de ± 60°
- 2 roues chromatiques avec huit couleurs + une position libre
- 2 roues avec sept gobos rotatifs + une position libre.
- Plage de zoom : 5° … 50°
- Roue d'animation
- Classe de protection IP65
- Haut rendement lumineux : 50 000 lumens
- Options de commande variées : DMX, RDM, Art-Net, sACN, W-DMX et CRMX.

5.2 CARACTÉRISTIQUES TECHNIQUES

VALEURS PHOTOMÉTRIQUES

Paramètre	Valeur
Flux lumineux	50 000 lm
Groupe de risque	2
Diamètre de la lentille avant	185 mm
Type de mise au point	Motorisée
Fréquence MLI des LED	650 Hz, 1 530 Hz, 3 600 Hz, 12 kHz, 18,9 kHz, 25 kHz
Résolution du gradateur	16 bits
Courbes de gradation	Exponentielle, logarithmique, sigmoïde, linéaire

COULEURS

Paramètre	Valeur
Fonctions de mélange des couleurs :	CMY + CTO
Couleurs des LED	Blanc
Température de couleur corrélée (CCT)	2 600 K … 6 000 K

MOUVEMENT

Paramètre	Valeur
Panoramique	630°
Inclinaison	270°

EFFETS

Paramètre	Valeur
Roues de gobos	2
Roue de gobos 1 – fonctionnement	Rotatif
Roue de gobos 1 – gobos	6
Roue de gobos 2 – fonctionnement	Rotatif
Roue de gobos 2 – gobos	6
Couches de prisme	1
Nombre total de prismes	2
Stroboscope	1 Hz … 20 Hz
Iris	Oui
Filtre Frost	2
Animation	Oui
Couteaux	Oui
Rotation des couteaux	-60° … 60°

COMMANDE

Paramètre	Valeur
Protocoles de commande	DMX512, RDM, Art-Net, sACN, W-DMX™ (émetteur-récepteur), CRMX
Nombre de modes de commande DMX	3
Modes de fonctionnement autonomes :	Autonome, boucle continue
Connecteur d'entrée :	Connecteur XLR mâle à 5 points, embase RJ-45
Connecteur de sortie :	Connecteur XLR femelle à 5 points, embase RJ-45

FONCTIONNEMENT SUR SECTEUR

Paramètre	Valeur
Tension secteur	100 V CA … 240 V CA ; 50 Hz/60 Hz
Puissance nominale	1 780 W
Connecteur secteur	Fiche secteur femelle pour usage extérieur et TRUE1®

BOÎTIER

Paramètre	Valeur
Matériau du coffret	Aluminium
Couleur	Noir

REFROIDISSEMENT

Paramètre	Valeur
Système de refroidissement	Refroidissement par ventilateur thermocontrôlé
Modes de refroidissement	Auto, intensité max., silencieux, marche/arrêt

ENVIRONNEMENT

Paramètre	Valeur
Classe de protection	IP65
Température ambiante	-20 °C … 45 °C

DIMENSIONS ET POIDS

Paramètre	Valeur
Largeur	475 mm
Hauteur	860 mm
Profondeur	350 mm
Poids	46 kg

5.3 ACCESSOIRES EN OPTION

Accessoire	Numéro d'article
SUPPORT OMEGA 3	**CLOMEGABRACKET3** Vous trouverez plus d'informations et les options de commande ici : *SUPPORT OMEGA 3*

5.4 INTERFACE D'UTILISATION

5.4.1 PRÉSENTATION DE LA FACE AVANT

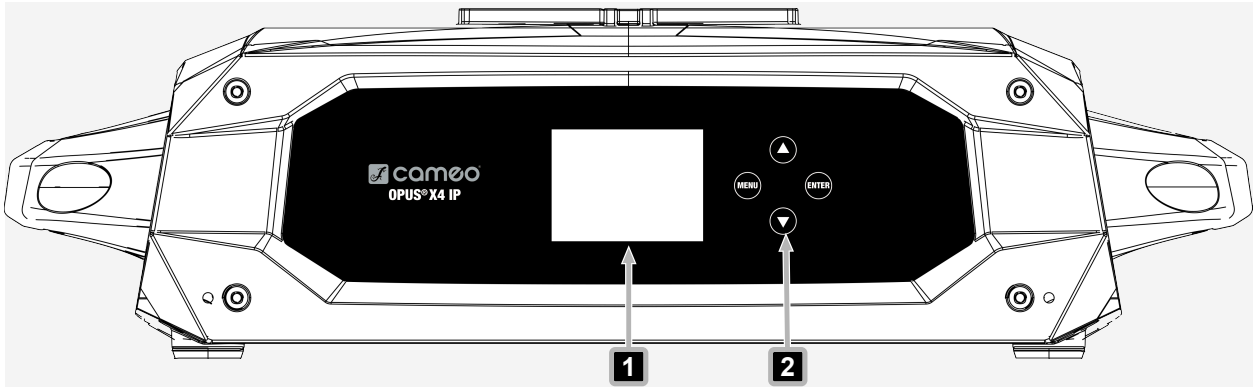

1 **Écran à cristaux liquides** : écran principal avec interface graphique

2 **Commandes tactiles** : ouvre le menu pour naviguer entre les fonctions de l'appareil.

5.4.2 PRÉSENTATION DE LA FACE ARRIÈRE

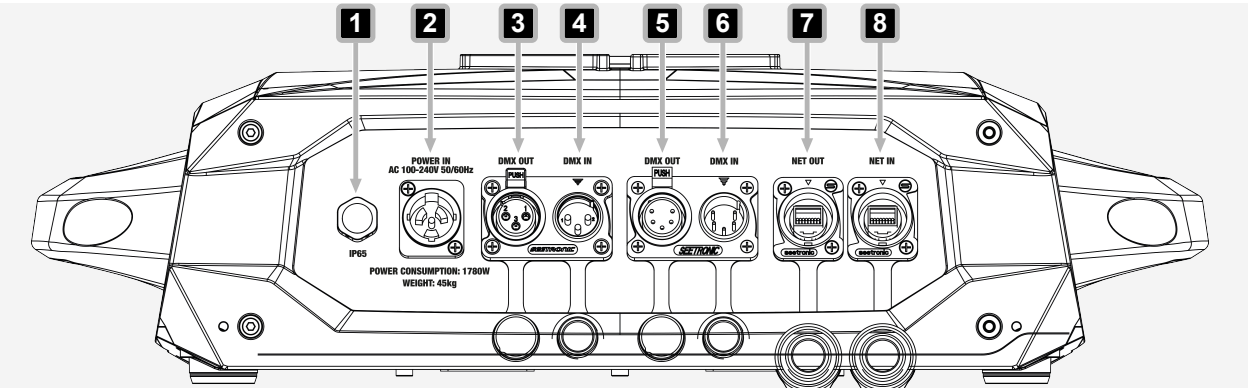

1 **Soupape de compensation de la pression** : équilibre la pression interne, empêche la pénétration d'humidité et réduit la condensation.

2 **POWER IN** : embase secteur IP65. Lorsqu'elle n'est pas utilisée, fermez-la à l'aide du capuchon d'étanchéité en caoutchouc.

3 **DMX OUT** : embase XLR femelle à 5 broches IP65 pour le renvoi du signal de commande DMX. Lorsqu'elle n'est pas utilisée, fermez-la à l'aide du capuchon d'étanchéité en caoutchouc.

4 **DMX IN** : embase XLR mâle à 5 broches IP65 pour le raccordement d'un appareil de commande DMX. Lorsqu'elle n'est pas utilisée, fermez-la à l'aide du capuchon d'étanchéité en caoutchouc.

5 **DMX OUT** : embase XLR femelle à 5 broches IP65 pour le renvoi du signal de commande DMX. Lorsqu'elle n'est pas utilisée, fermez-la à l'aide du capuchon d'étanchéité en caoutchouc.

6 **DMX IN** : embase XLR mâle à 5 broches IP65 pour le raccordement d'un appareil de commande DMX. Lorsqu'elle n'est pas utilisée, fermez-la à l'aide du capuchon d'étanchéité en caoutchouc.

7 **NET OUT** : sortie réseau RJ45 vers un réseau Art-Net ou sACN. Lorsqu'elle n'est pas utilisée, fermez-la à l'aide du capuchon d'étanchéité en caoutchouc.

8 **DMX IN** : embase XLR mâle à 5 broches IP65 pour le raccordement d'un appareil de commande DMX. Lorsqu'elle n'est pas utilisée, fermez-la à l'aide du capuchon d'étanchéité en caoutchouc.

6 INFORMATIONS GÉNÉRALES

6.1 À PROPOS DE LA TECHNOLOGIE DMX

6.1.1 NORME DMX

DMX (Digital Multiplex, ou multiplex numérique) est un protocole de transmission universel permettant d'envoyer un flux de données série depuis des contrôleurs vers des projecteurs. DMX est le « langage » commun utilisé pour commander un grand nombre de types et modèles de projecteurs de différents fabricants. Les appareils peuvent être connectés entre eux et commandés via un contrôleur central.

6.1.2 RACCORDEMENT DMX

Le flux de données DMX est transmis d'un appareil connecté à l'autre au moyen des connecteurs d'entrée et de sortie DMX (XLR à 3 ou 5 broches). Le nombre maximal d'appareils dans la chaîne ne doit pas dépasser 32 unités. Le dernier projecteur de la chaîne doit être équipé d'une résistance de terminaison (terminateur).

Pour une transmission optimale des données, il est nécessaire de veiller à ce que les câbles de raccordement entre les différents appareils soient aussi courts que possible. L'ordre dans lequel les appareils sont intégrés au réseau DMX n'a aucune incidence sur les adresses.

6.1.2.1 RACCORDEMENT DE PLUSIEURS PROJECTEURS

1. Branchez le connecteur XLR mâle (à 3 ou 5 broches) du câble DMX à la sortie DMX (embase XLR femelle) du contrôleur DMX.
2. Branchez le connecteur XLR femelle (à 3 ou 5 broches) du câble DMX à l'entrée DMX (embase XLR mâle) du premier projecteur.
3. Connectez tous les autres projecteurs en série de la même manière, en reliant la sortie DMX (embase XLR femelle) à l'entrée DMX (embase XLR mâle) de l'appareil suivant.

> Le nombre maximal d'appareils dans la chaîne ne doit pas dépasser 32 unités.

6.1.3 AFFECTATION DES BROCHES

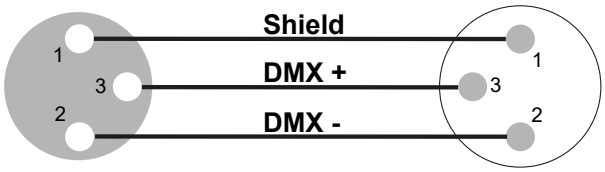

Câble DMX avec connecteurs XLR à 3 broches

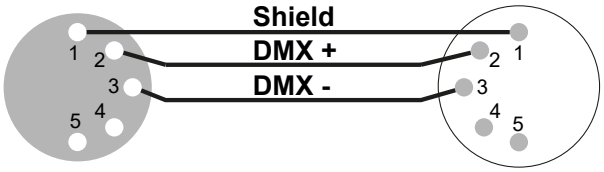

Câble DMX avec connecteurs XLR à 5 broches (les broches 4 et 5 ne sont pas utilisées)

6.1.4 TERMINATEURS DMX

Le dernier appareil d'une chaîne DMX doit être équipé d'une résistance de terminaison (120 Ω, 0,25 W) afin d'éviter toute erreur du système.

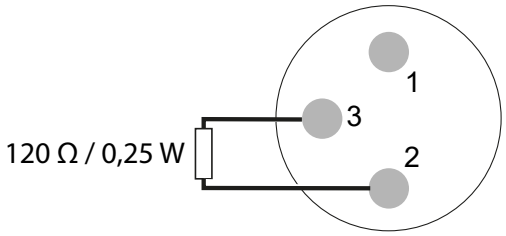

Terminateur DMX à 3 broches

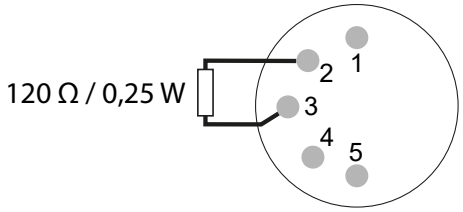

Terminateur DMX à 5 broches

6.1.5 ADAPTATEURS DMX

Il est possible de combiner des appareils DMX à 3 broches et des appareils DMX à 5 broches au sein d'une chaîne DMX à l'aide d'adaptateurs adéquats.

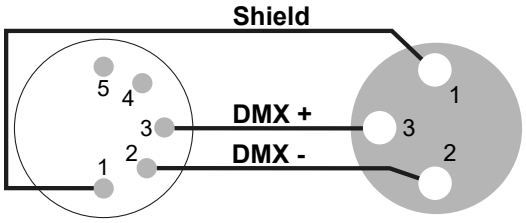

Adaptateur DMX XLR mâle à 5 broches vers XLR femelle à 3 broches

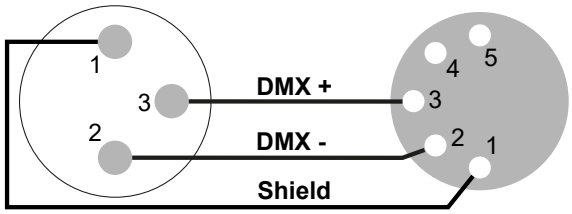

Adaptateur DMX XLR mâle à 3 broches vers XLR femelle à 5 broches

6.2 EXPLICATION DE L'INDICE DE PROTECTION IP

L'indice de protection IP (*ingress protection code*) indique le niveau de protection d'un appareil contre l'eau, la poussière, les corps étrangers solides et le contact avec des pièces dangereuses.

> L'indice IP ne rend pas compte de la résistance générale aux intempéries.

Le premier chiffre d'identification indique le niveau de protection contre la pénétration de poussière, de corps étrangers solides ainsi que contre le contact avec des pièces dangereuses :

IP2X	Protection contre les corps étrangers solides de diamètre ≥ 12,5 mm
IP3X	Protection contre les corps étrangers solides de diamètre ≥ 2,5 mm
IP4X	Protection contre les corps étrangers solides de diamètre ≥ 1,0 mm
IP5X	Protection contre la poussière en quantités dangereuses et protection complète contre le contact
IP6X	Étanchéité à la poussière et protection complète contre le contact avec des corps étrangers solides

Tab. 1: Indice de protection IP – premier chiffre d'identification

Le deuxième chiffre d'identification indique le niveau de protection contre l'infiltration de l'eau :

IPX0	Pas de protection
IPX1	Protection contre les gouttes d'eau
IPX2	Protection contre les gouttes d'eau lorsque l'appareil est incliné jusqu'à 15°
IPX3	Protection contre les projections d'eau pulvérisée jusqu'à 60° par rapport à la verticale
IPX4	Protection contre les projections d'eau sur tous les côtés
IPX5	Protection contre les jets d'eau (buse) sous tous les angles
IPX6	Protection contre les jets d'eau puissants
IPX7	Protection contre l'immersion temporaire et l'infiltration d'eau en quantité nuisible

Tab. 2: Indice de protection IP – deuxième chiffre d'identification

7 PRÉPARATION

7.1 CONTENU DU CARTON

Description des éléments	Quantité
Appareil	1
Câble secteur	1
OMEGA BRACKET 3	2
Informations sur le respect de la sécurité (en, de, fr, it, pl, es)	1

7.2 TRANSPORT

Avis

Mécanismes de verrouillage du panoramique ou de verrouillage de l'inclinaison déverrouillés pendant l'installation

Risque de dommages à l'appareil

a. Assurez-vous que les mécanismes de verrouillage du panoramique et de verrouillage de l'inclinaison sont verrouillés jusqu'à ce que l'appareil soit installé dans sa position définitive.

7.2.1 UTILISATION DES POIGNÉES LATÉRALES ENCASTRÉES OU DES POIGNÉES DE TRANSPORT

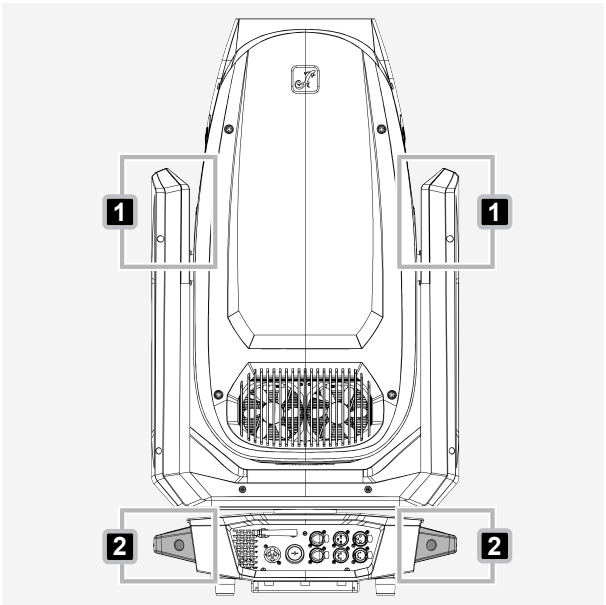

1 Utilisez les poignées encastrées 1 pour soulever ou repositionner le projecteur.

2 Utilisez les poignées de transport 2 pour déplacer le projecteur sur de longues distances.

AVIS ! Risque de dommages aux composants internes du bras. Les poignées encastrées sont destinées uniquement à soulever ou repositionner rapidement l'appareil. Afin de protéger les composants internes du bras, utilisez les poignées de transport exclusivement pour les déplacements de longue durée.

7.2.2 DÉVERROUILLAGE DE L'INCLINAISON

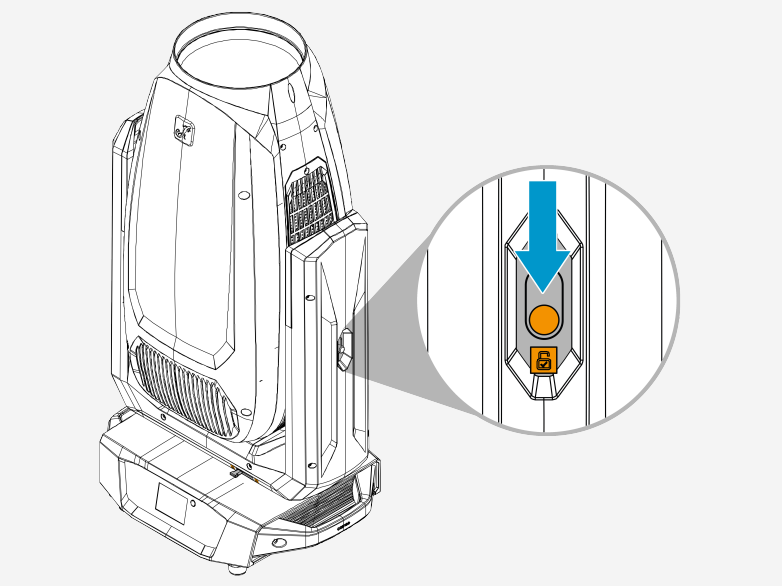

1 Faites glisser le mécanisme de verrouillage de l'inclinaison en position déverrouillée.

7.2.3 DÉVERROUILLAGE DU PANORAMIQUE

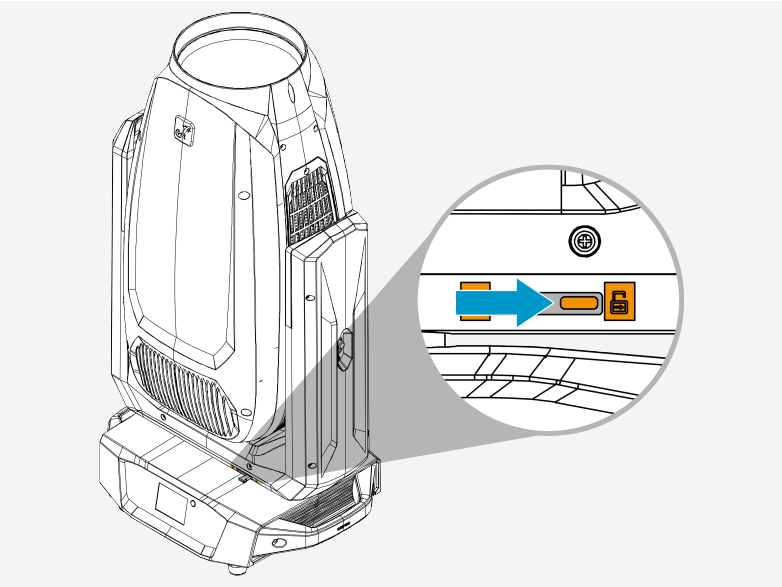

1 Faites glisser le mécanisme de verrouillage du panoramique en position déverrouillée.

7.2.4 VERROUILLAGE DE L'INCLINAISON

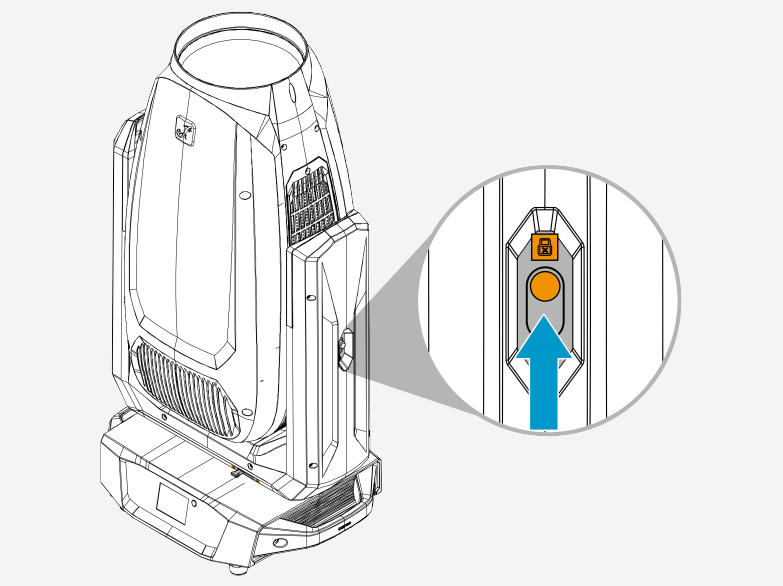

1. Débranchez l'alimentation secteur.
   ⇨ Le projecteur est hors tension.
2. Tournez la lyre jusqu'à ce qu'elle s'aligne avec la position de verrouillage prévue.
3. Faites glisser le mécanisme de verrouillage de l'inclinaison en position verrouillée.

7.2.5 VERROUILLAGE DU PANORAMIQUE

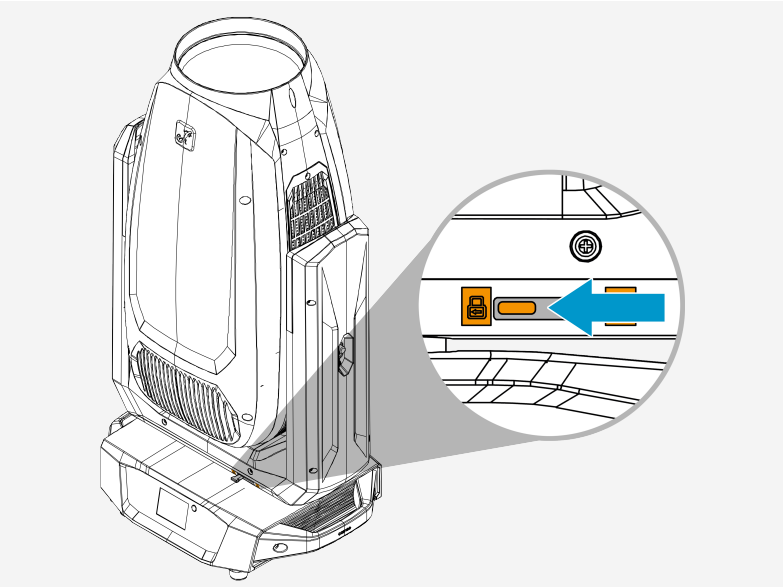

1. Débranchez l'alimentation secteur.
   ⇨ Le projecteur est hors tension.
2. Tournez la lyre jusqu'à ce qu'elle s'aligne avec la position de verrouillage prévue.
3. Faites glisser le mécanisme de verrouillage du panoramique en position verrouillée.

8 INSTALLATION

8.1 PRÉSENTATION DU SUPPORT DE FIXATION EN OMÉGA



1 **Manette de serrage**

2 **Boulon de fixation**

3 **Saillie**

8.2 FIXATION DES SUPPORTS OMEGA

AVERTISSEMENT

Chute d'objet

Risque de blessures graves

a. Respectez toutes les règles de sécurité régionales concernant les charges suspendues.
b. Assurez-vous que l'enceinte est bien fixée.
c. Assurez-vous que le support ou la barre de couplage supporte le poids de l'enceinte.
d. Avant tout montage, vérifiez que tous les éléments du support de montage sont complets, qu'ils ne sont pas endommagés et qu'ils fonctionnent correctement.

ATTENTION

Risque de pincement

Risque de blessures graves

a. Faites preuve de prudence lors de la fixation des supports. Manipulez-les avec précaution pour éviter toute blessure.

Avis

Mécanismes de verrouillage du panoramique ou de verrouillage de l'inclinaison déverrouillés pendant l'installation

Risque de dommages à l'appareil

a. Assurez-vous que les mécanismes de verrouillage du panoramique et de verrouillage de l'inclinaison sont verrouillés jusqu'à ce que l'appareil soit installé dans sa position définitive.

✓ Le panoramique et l'inclinaison sont verrouillés.

✓ L'appareil est hors tension.

1 Placez l'appareil sur le côté.

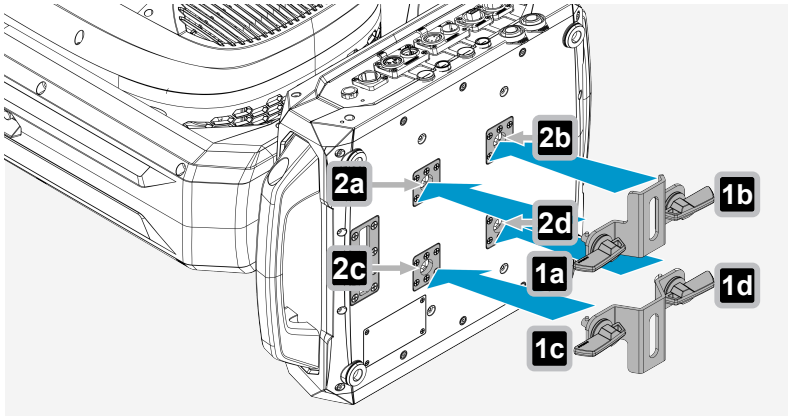

2 Alignez les boulons de fixation **1** du support Omega avec les 2 points de fixation **2** situés en dessous de l'appareil.

ⓘ Assurez-vous que les saillies des boulons **1** s'engagent dans les rainures des points de fixation **2**.

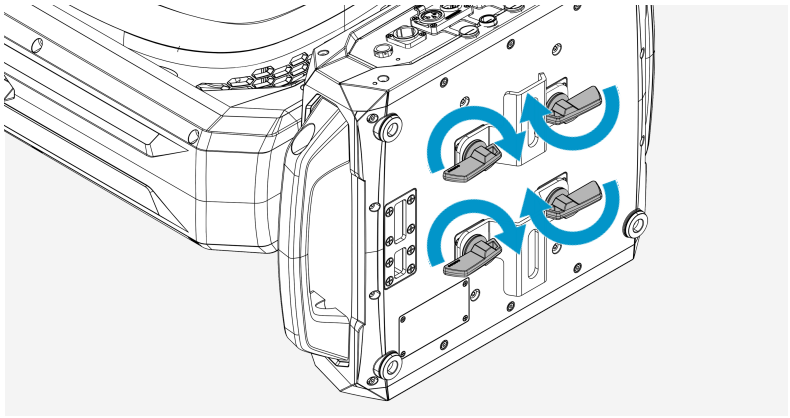

3 Tournez la manette de serrage dans le sens des aiguilles d'une montre jusqu'à ce qu'elle soit bien serrée.

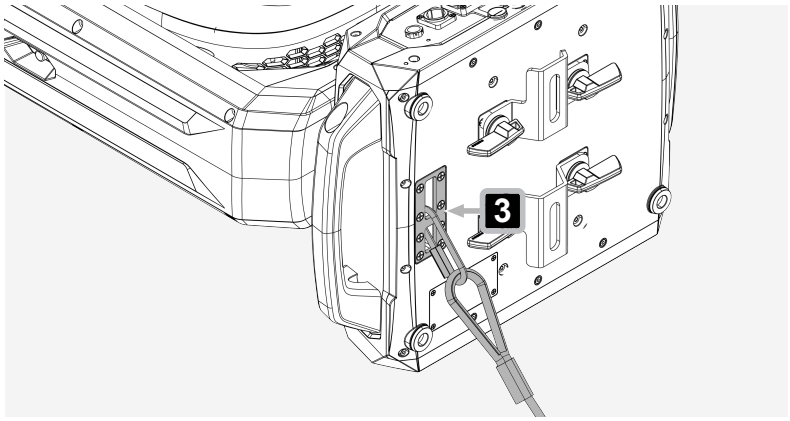

Fixez le câble de sécurité à l'œillet de fixation **3**.

ⓘ Les colliers de serrage appropriés pour structures métalliques sont vendus séparément.

Voir aussi:
Accessoires en option [› 18]
Transport [› 23]

8.3 INSTALLATION ET POSITIONNEMENT DE L'APPAREIL POUR SON UTILISATION

AVIS ! Risque d'utilisation incorrecte et de dommages au projecteur. Ne fixez pas le projecteur à la verticale sur une poutre ou un mur. Un montage vertical peut exercer une charge excessive sur la structure mécanique du projecteur et entraîner des dommages ou des conditions de fonctionnement dangereuses.

INSTALLATION DU PROJECTEUR EN HAUTEUR

- ✓ Les supports Omega sont correctement fixés au projecteur
- ✓ Une poutre horizontale est disponible pour l'installation du projecteur en hauteur.
- ✓ Colliers de serrage

1. Placez le projecteur sur la poutre de manière à ce qu'il soit suspendu de façon stable.
2. Fixez le projecteur à l'aide d'un câble de sécurité homologué.
3. Fixez le projecteur à l'aide des colliers de serrage adaptés.
4. Déverrouillez le panoramique et l'inclinaison.

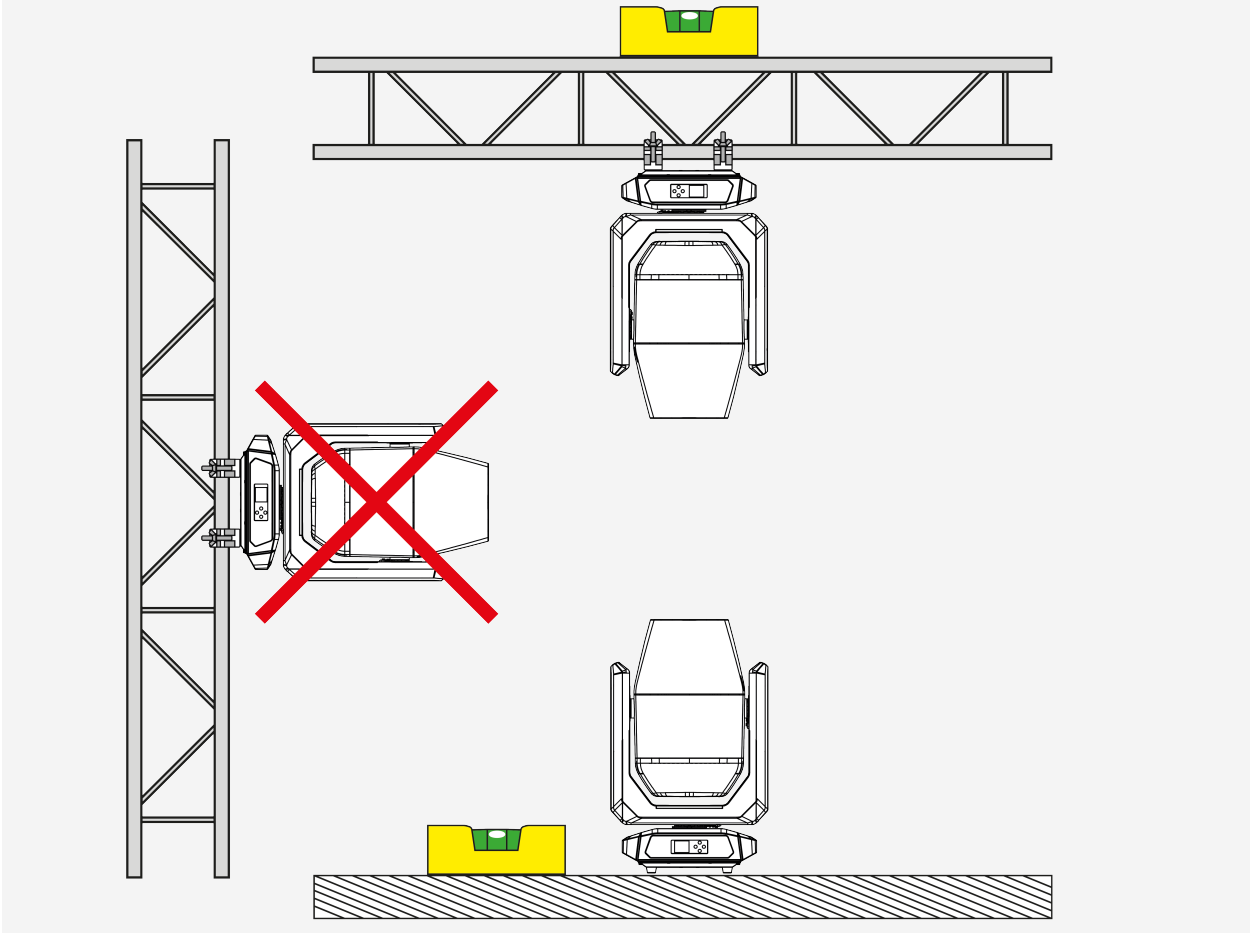

POSITIONNEMENT DU PROJECTEUR AU SOL

- ✓ Une surface plane est disponible pour utiliser le projecteur au sol.

5. Posez le projecteur sur le sol.
6. Déverrouillez le panoramique et l'inclinaison.

9 UTILISATION

9.1 ALIMENTATION

9.1.1 MISE EN MARCHE ET ARRÊT DE L'APPAREIL

AVERTISSEMENT

Tension secteur

Risque de choc électrique

a. N'utilisez pas de câbles secteur pliés ou endommagés de quelque façon que ce soit.

Avis

Dommages à l'appareil

a. Assurez-vous que la tension secteur correspond à celle de l'appareil.

b. Ne branchez pas l'appareil sous charge.

1 Branchez le connecteur d'alimentation de l'appareil à l'appareil. Assurez-vous que le connecteur à baïonnette est positionné correctement.

2 Tournez le connecteur à baïonnette dans le sens des aiguilles d'une montre pour le verrouiller.

3 Branchez la fiche secteur à la prise de courant.

⇨ L'écran s'allume, l'appareil démarre et effectue une série de mouvements.

⇨ Après quelques secondes, l'appareil est opérationnel.

9.1.2 DÉCONNEXION DU CÂBLE SECTEUR

Avis

Dommages à l'appareil

a. Assurez-vous que la tension secteur correspond à celle de l'appareil.

b. Ne débranchez pas l'appareil sous charge :

i) Débranchez d'abord la fiche du câble secteur de la prise de courant.

ii) Débranchez en dernier le connecteur secteur de l'appareil de l'embase secteur de l'appareil.

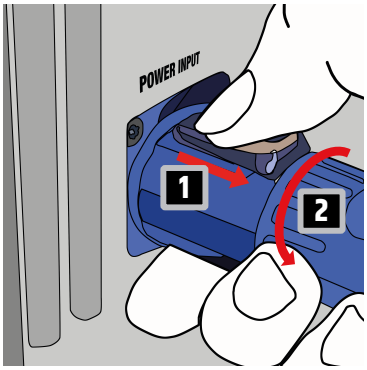

1 Débranchez la fiche du câble secteur de la prise de courant.

2 Tirez le levier de verrouillage du connecteur à baïonnette vers l'arrière et maintenez-le. 1

3 Tournez le connecteur à baïonnette dans le sens inverse des aiguilles d'une montre. 2

4 Retirez le connecteur à baïonnette de l'embase secteur de l'appareil.

9.2 NAVIGATION DANS L'APPAREIL

9.2.1 UTILISATION DU PANNEAU DE COMMANDE

Avis

Panneau de commande sale ou humide
Fonctionnalité altérée
a. Assurez-vous que le panneau de commande est sec et propre.

1 Appuyez sur **MENU** / ◀ pour accéder au menu principal.
2 Appuyez sur ▲ ou ▼ pour parcourir les éléments de menu.
3 Appuyez sur **ENTER** / ▶ pour accéder à un sous-menu ou modifier la valeur d'un élément du menu.
4 Appuyez sur ▲ ou ▼ pour modifier la valeur d'un élément du menu.
5 Appuyez sur **MENU** / ◀ pour revenir au niveau de menu supérieur ou à l'écran principal.

L'élément de menu sélectionné apparaît en en-tête du nouvel affichage, comme le montre cet exemple.

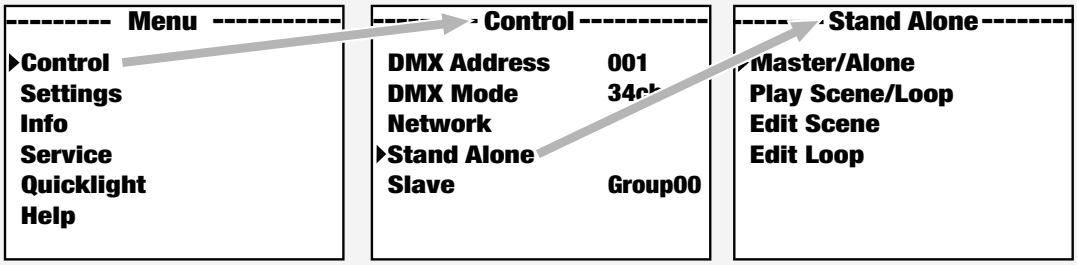

9.2.2 UTILISATION DE L'ÉCRAN ALIMENTÉ PAR BATTERIE

L'appareil est équipé d'un écran alimenté par batterie. L'écran alimenté par batterie permet d'accéder aux paramètres et de les modifier sans avoir besoin d'une source d'alimentation.

Lorsque vous utilisez l'écran alimenté par batterie, toutes les commandes externes de l'appareil sont désactivées. L'écran principal indique qu'il n'y a pas de signal de commande.

1 Appuyez sur la touche **MENU** / ◀ et maintenez-la enfoncée pendant environ 10 secondes.
⇨ L'écran s'allume.
2 Effectuez les réglages nécessaires.

9.3 CONFIGURATION DE L'APPAREIL

9.3.1 RÉGLAGE DE L'ADRESSE DMX DE DÉPART

⚠ **AVERTISSEMENT !** Risque de lésions oculaires. Dès que l'adresse DMX de départ est saisie, l'appareil peut s'allumer immédiatement si un signal DMX est présent, ce qui peut provoquer un éblouissement.

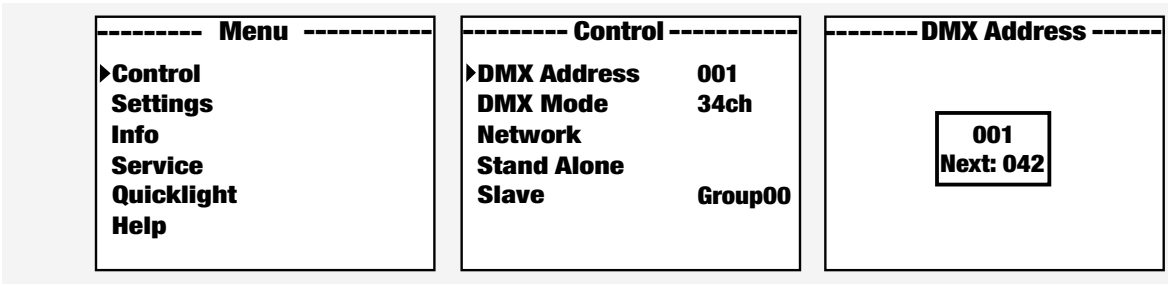

1 Dans le menu principal, sélectionnez **Control** > **DMX Address**.
2 Utilisez le panneau de commande pour régler l'adresse DMX de départ souhaitée.

9.3.2 CONFIGURATION DU MODE DMX

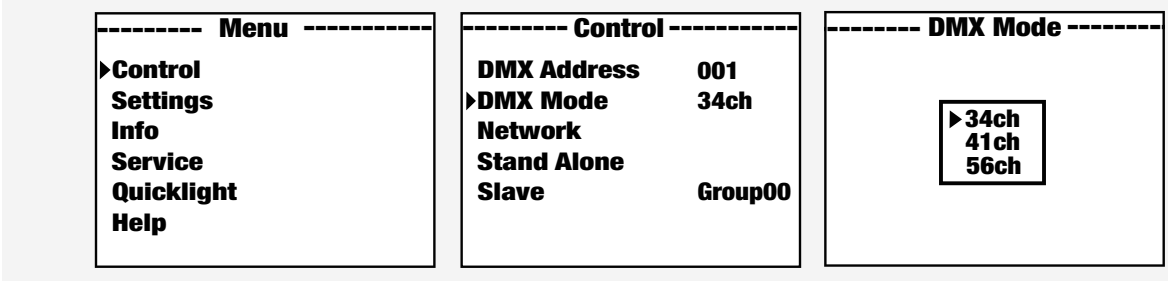

1 Dans le menu principal, sélectionnez **Control** > **DMX Mode**.
2 Utilisez le panneau de commande pour régler les paramètres.

ⓘ Vous trouverez les tableaux DMX avec l'affectation des canaux dans la section CONTRÔLE DMX de ce manuel d'utilisation.

9.3.3 CONFIGURATION DU RÉSEAU

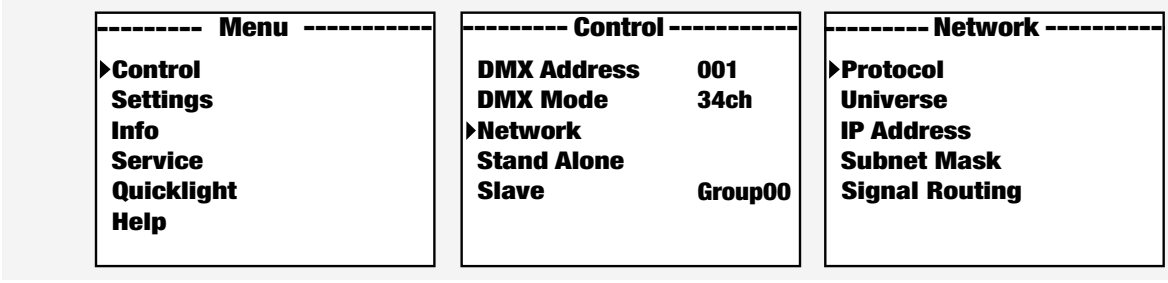

1 Dans le menu principal, sélectionnez **Control** > **Network**.
2 Utilisez le panneau de commande pour régler les paramètres.

9.3.4 CONFIGURATION DE L'ADRESSE IP

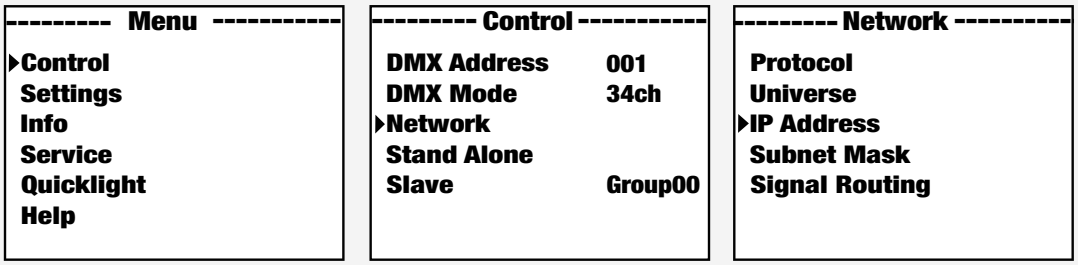

1 Dans le menu principal, sélectionnez **Control** > **Network** > **IP Address**.
2 Utilisez le panneau de commande pour régler les paramètres bloc par bloc, de gauche à droite.
   a) Saisissez les valeurs pour chaque bloc.
   b) Confirmez pour passer au bloc suivant.

9.3.5 CONFIGURATION DU MASQUE DE SOUS-RÉSEAU

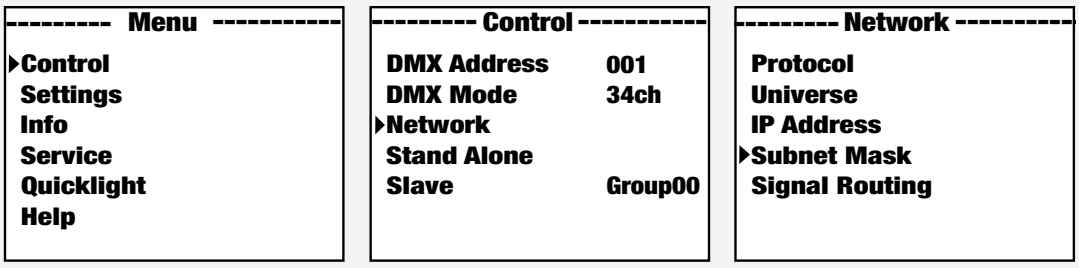

1 Dans le menu principal, sélectionnez **Control** > **Network** > **Subnet Mask**.
2 Utilisez le panneau de commande pour régler les paramètres bloc par bloc, de gauche à droite.
   a) Saisissez les valeurs pour chaque bloc.
   b) Confirmez pour passer au bloc suivant.

9.3.6 CONFIGURATION DU MODE AUTONOME

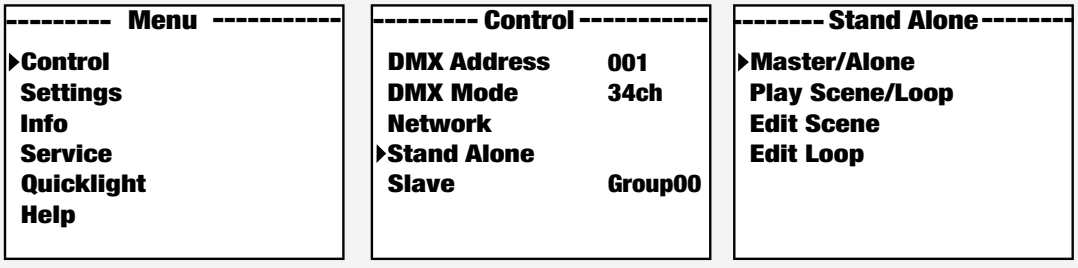

1 Dans le menu principal, sélectionnez **Control** > **Stand Alone**.
2 Utilisez le panneau de commande pour régler les paramètres.

9.3.7 CONFIGURATION DU MODE ESCLAVE

✓ Vous devez d'abord activer la sortie du signal de commande sur le projecteur maître comme suit : **Control** > **Stand Alone** > **Master/Alone** > **Master**.

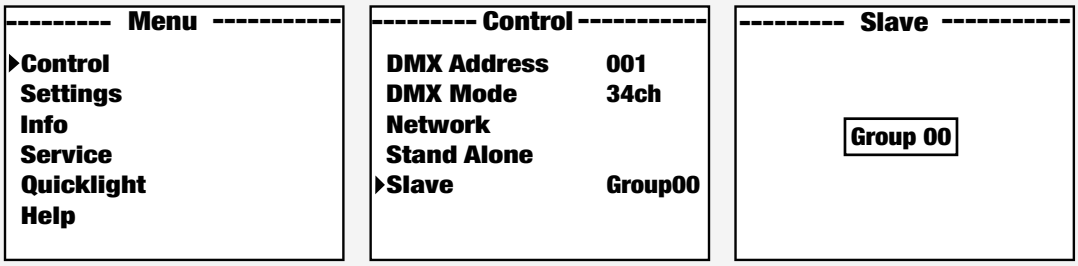

1 Dans le menu principal, sélectionnez **Control**>**Slave**.

9.3.8 MODE ESCLAVE ÉTENDU

9.3.8.1 CONFIGURATION D'UN EFFET DE CHENILLARD



9.3.8.2 CONFIGURATION D'UN EFFET DE CHENILLARD AVEC SYNCHRONISATION ENTRE MAÎTRE ET PREMIER ESCLAVE



9.3.9 APPAIRAGE D'UN RÉCEPTEUR DMX SANS FIL À UN ÉMETTEUR

✓ L'émetteur et le récepteur doivent se trouver dans la même zone de couverture sans fil.

1 Dans le menu du récepteur, sélectionnez **Settings** > **Wireless** > **Operation mode** > **Receive**.
2 Dans le menu du récepteur, sélectionnez **Settings** > **Wireless** > **Linking** > **Receive Reset**.
⇨ Le récepteur est maintenant prêt pour l'appariage et attend une demande.
3 Dans le menu de l'émetteur, sélectionnez **Settings** > **Wireless** > **Operation mode** > **Transmit CRMX/G4/G3**.
4 Dans le menu de l'émetteur, sélectionnez **Settings** > **Wireless** > **Linking** > **Link**.
⇨ Le récepteur et l'émetteur s'appaireront automatiquement.
⇨ La liaison DMX sans fil entre les projecteurs reste active jusqu'à ce qu'elle soit déconnectée manuellement.



Répétez les étapes 1 et 2 pour chaque récepteur que vous souhaitez connecter à un seul émetteur.

9.3.10 CLÉ D'APPAIRAGE

Une **clé d'appairage** (*linking key*) est un code numérique à huit chiffres utilisé pour appairer des émetteurs et récepteurs DMX sans fil de projecteurs. La clé comporte toujours exactement huit caractères et les huit positions doivent toutes être renseignées. Chaque chiffre peut être compris entre 0 et 9.

9.3.11 APPAIRAGE D'UN RÉCEPTEUR DMX SANS FIL À UN ÉMETTEUR À L'AIDE D'UNE CLÉ D'APPAIRAGE

✓ L'émetteur et le récepteur doivent se trouver dans la même zone de couverture sans fil.

1 Dans le menu du récepteur, sélectionnez **Settings** > **Wireless** > **Operation mode** > **Receive**.
2 Dans le menu du récepteur, sélectionnez **Settings** > **Wireless** > **Linking** > **Linking Key**.
3 Saisissez la `clé d'appairage` définie par l'utilisateur.



La même clé doit être configurée à la fois sur l'émetteur et le récepteur.

4 Dans le menu de l'émetteur, sélectionnez **Settings** > **Wireless** > **Operation mode** > **Transmit CRMX/G4/G3**.
5 Dans le menu de l'émetteur, sélectionnez **Settings** > **Wireless** > **Linking Key**.
6 Saisissez la même `clé d'appairage` que celle du récepteur.
⇨ Le récepteur et l'émetteur s'appairent automatiquement dès lors que les deux appareils disposent de la même **clé d'appairage**.
⇨ La liaison DMX sans fil entre les projecteurs reste active jusqu'à ce qu'elle soit déconnectée manuellement.



Répétez cette procédure pour chaque récepteur afin de coupler plusieurs récepteurs à un seul émetteur (par exemple, pour un fonctionnement maître/esclave).

9.3.12 DÉCONNEXION D'UN RÉCEPTEUR DMX SANS FIL APPAIRÉ À UN ÉMETTEUR

Il existe deux façons de déconnecter la liaison DMX sans fil :

DÉCONNECTER LE RÉCEPTEUR

1 Sur l'appareil configuré comme récepteur, sélectionnez **Reset** pour supprimer l'appairage existant.
⇨ Le récepteur est désormais déconnecté et prêt à être appairé à nouveau si nécessaire.

DÉCONNECTER L'ÉMETTEUR

2 Sur l'appareil configuré comme émetteur, sélectionnez **Unlink** pour déconnecter tous les récepteurs appairés à l'émetteur.



Une fois l'une ou l'autre de ces opérations effectuée, la connexion DMX sans fil est complètement interrompue. Les appareils ne se reconnecteront pas automatiquement à moins d'être à nouveau appairés.

9.3.13 CONFIGURATION DE QUICKLIGHT

Créez une scène d'éclairage statique directement sur l'appareil, sans avoir recours à un contrôleur externe ou à une console DMX. Une fois ces réglages de base définis, **OPUS® X4 Profile IP** maintiendra la position et le rendement lumineux configurés.

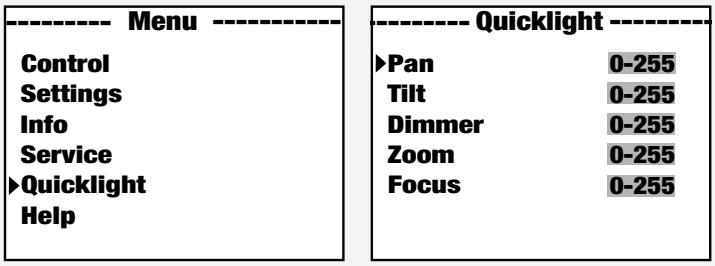

1 Dans le menu principal, sélectionnez **Quicklight**.

2 Utilisez le panneau de commande pour régler les paramètres :

a) **Pan** (panoramique) : sélectionnez une valeur comprise entre 0 et 255 pour régler l'angle horizontal de la lyre asservie (0 = position la plus basse, 255 = position la plus haute).

b) **Tilt** (inclinaison) : sélectionnez une valeur comprise entre 0 et 255 pour régler l'angle vertical de la lyre asservie (0 = position la plus basse, 255 = position la plus haute).

c) **Dimmer** (gradateur) : sélectionnez une valeur comprise entre 0 et 255 pour régler l'intensité lumineuse (0 = éteint, 255 = luminosité maximale).

d) **Zoom** : (angle du faisceau) sélectionnez une valeur comprise entre 0 et 255 pour régler l'angle du faisceau (0 = faisceau étroit, 255 = faisceau large).

e) **Focus** (mise au point) : choisissez une valeur comprise entre 0 et 255 pour régler la mise au point (0 = netteté minimale, 255 = netteté maximale).

3 Appuyez sur **ENTER** ou ▶ pour confirmer.

9.3.14 ACCÉDER AU MENU HELP

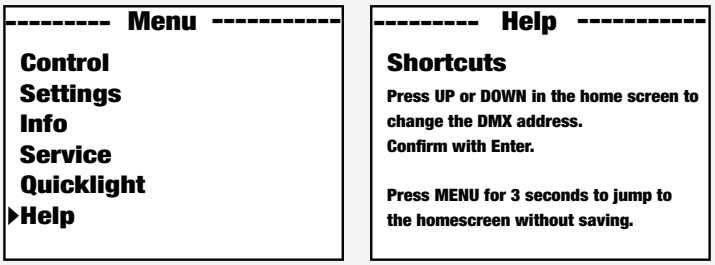

1 Dans le menu principal, sélectionnez **Settings**.
2 Utilisez le panneau de configuration pour accéder aux informations utiles du menu Help.

9.4 ÉCRAN PRINCIPAL

Avis

Signal de commande interrompu

Le fonctionnement de l'appareil peut être limité ou cesser complètement. Du texte se met alors à clignoter sur l'affichage.

a. Vérifiez et reconnectez le signal de commande pour rétablir le fonctionnement.

9.4.1 ÉTAT DE LA CONNEXION DMX SANS FIL

L'écran utilise une série d'icônes pour indiquer l'état actuel de la fonctionnalité DMX sans fil (W-DMX). La légende suivante explique les différents états représentés par ces icônes :

- W-DMX désactivée
- W-DMX activée comme récepteur ; non appairée
- W-DMX activée comme récepteur et appairée ; l'émetteur est éteint ou hors de portée
- W-DMX activée comme récepteur et appairée ; pas de signal DMX
- W-DMX activée comme récepteur et appairée ; signal DMX présent
- W-DMX activée comme émetteur

9.4.2 PRÉSENTATION DE L'ÉCRAN PRINCIPAL

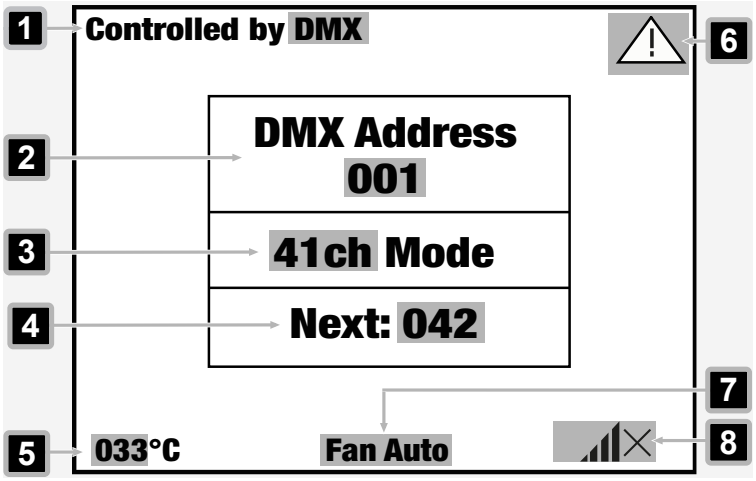

1 **Controlled by** (commandé par) : affiche le type d'entrée sélectionné (**None** [aucune], **DMX**, **Wireless Link** [connexion sans fil], **SPI**, **BLE**)

2 **DMX Address** : indique l'adresse DMX de départ définie

3 **Mode** : indique le mode DMX sélectionné (**24CH**, **27CH**, **33CH**)

4 **Next:** : indique le décalage de canaux jusqu'à la prochaine adresse DMX de départ disponible, selon le mode de canaux sélectionné

5 **°C** : indique la température de la source lumineuse en °C

6 **Icône d'avertissement** : indique une erreur au niveau d'un ou plusieurs composants de l'appareil. Pour plus de détails sur les erreurs actuelles, rendez-vous dans **Info > Error Info**.

7 **Mode de ventilation** : affiche le mode de ventilation sélectionné (**Auto**, **Off** [arrêt], **Constant Low** [vitesse faible constante], **Constant Mid** [vitesse moyenne constante], **Constant High** [vitesse élevée constante])

8 **Paramètres W-DMX** : indique l'état de la connexion DMX sans fil (, , , , ,)

9.5 SOUS-MENU

9.5.1 À PROPOS DES SOUS-MENUS

Vous trouverez des explications détaillées sur tous les niveaux des sous-menus dans le guide visuel correspondant. Chaque section commence par une illustration indiquant sa position exacte dans la structure du menu, suivi de tableaux répertoriant les éléments de sous-menu disponibles.

- *Le fonctionnement des différents éléments du menu est décrit en italique* **1** .
  (S'applique au dernier élément de menu sélectionnable de chaque niveau.)
- Les réglages d'usine sont indiqués en **gras** **2** .

Exemple :

Niveau 3	Niveau 4	Description de la fonction
State	On	*Active le module sans fil* **1**
	Off 2	*Désactive le module sans fil* **1**

9.5.2 GUIDE VISUEL DES SOUS-MENUS

9.5.2.1 SOUS-MENU CONTROL

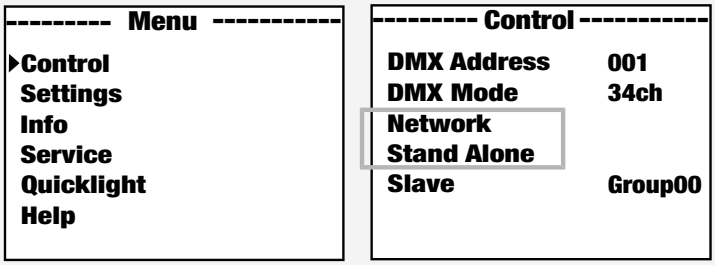

9.5.2.1.1 INFORMATIONS SUR LE SOUS-MENU NETWORK ART-NET

Niveau 3	Niveau 4	Niveau 5 / *Description de la fonction*	
Protocol	Artnet	*Commande via* Art-Net	
	sACN	*Commande via* sACN	
Universe	Absolute Univ.	*Configure l'univers* Art-Net *absolu*	*Dépend du réseau, du sous-réseau et de l'univers*
	Net	*Configure le réseau* Art-Net	*Dépend de l'univers absolu*
	Subnet	*Configure le sous-réseau* Art-Net	
	Universe	*Configure l'univers* Art-Net	
IP Address	xxx.xxx.xxx.xxx	*Configure l'adresse IP*	
Subnet Mask	xxx.xxx.xxx.xxx	*Configure le masque de sous-réseau*	
Dual Input Modes	Pixel Address	*Configure de l'adresse de départ du pixel de 001 à 4xx*	
Signal Routing	To XLR	*Renvoie le signal de commande vers la* sortie XLR	
	Backup	*Contrôle via* XLR *avec interruption du signal réseau*	
	Off	*Pas de connexion entre le signal réseau et les connecteurs* XLR	

9.5.2.1.2 INFORMATIONS SUR LE SOUS-MENU NETWORK SACN

Niveau 3	Niveau 4	Niveau 5 / *Description de la fonction*
Protocol	Artnet	*Commande via* Art-Net
	sACN	*Commande via* sACN
Universe	Universe	*Configure l'univers* sACN
IP Address	xxx.xxx.xxx.xxx	*Configure l'adresse IP*
Subnet Mask	xxx.xxx.xxx.xxx	*Configure le masque de sous-réseau*
Signal Routing	To XLR	*Renvoie le signal de commande vers la* sortie XLR
	Backup	*Contrôle via* XLR *avec interruption du signal réseau*
	Off	*Pas de connexion entre le signal réseau et les connecteurs* XLR

9.5.2.1.3 INFORMATIONS SUR LE SOUS-MENU STAND ALONE

Niveau 3	Niveau 4	Niveau 5 / Niveau 6 / *Description de la fonction*		
Master/Alone	Master	*Transmet le signal de commande via* DMX OUT *(sortie DMX)*		
	Alone	*Ne transmet pas le signal de commande*		
Play Scene/Loop	Scene	Scene 1 … 8	*Sélectionne et active la scène souhaitée*	
	Loop	Loop 1 … 8	*Sélectionne et active la boucle souhaitée*	
Edit Scene	Scene 1 … 8	Panoramique	*Configure chaque scène individuellement. Sélectionnez les scènes pour les activer.*	
		Inclinaison		
		Dimmer		
		…		
Edit Loop	Loop 1 … 8	Step	1 … 8	*Sélectionne le pas 1 à 8*
		t-Step	0s … 20min	*Configure la durée du pas*
		t-Fade	0s … 20min	*Configure la durée de fondu*
		Scene	1 … 8	*Sélectionne les scènes 1 à 8 ; si le pas ≥ 3, le « saut de pas » (Skip Step) est également disponible*

9.5.2.2 MENU « SETTINGS »

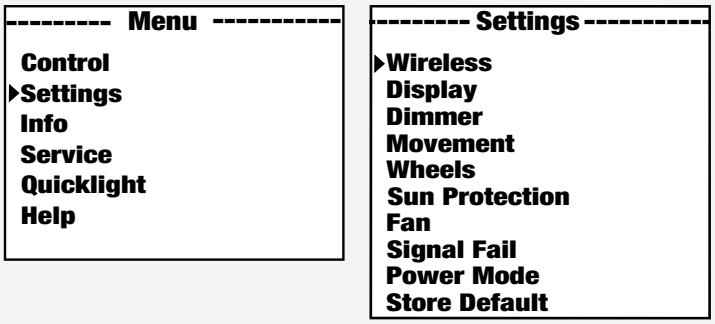

9.5.2.2.1 INFORMATIONS SUR LE SOUS-MENU WIRELESS

Niveau 3	Niveau 4	Niveau 5 / *Description de la fonction*	
State	On	*Active le module sans fil*	
	Off	*Désactive le module sans fil*	
Operating Mode	**Receive**	*Module sans fil = récepteur*	
	Transmit CRMX	*Module sans fil = émetteur conforme à la norme* CRMX	
	Transmit G4s	*Module sans fil = émetteur conforme à la norme* G4s	
	Transmit G3	*Module sans fil = émetteur conforme à la norme* G3	
Linking	Mode Receive: Receive Reset	*Réinitialise le récepteur et le met en mode d'attente d'appairage*	
	Mode Transmit: Link	*Appaire avec des appareils sans fil compatibles et prêts à être appairés*	
	Mode Transmit: Unlink	*Désactive les connexions* DMX *sans fil et met le projecteur en mode d'attente d'appairage*	
Linking Key	Linking Key	*Configure la clé d'appairage*	
	CRMX Mode (disponible uniquement avec le mode de fonctionnement « Receive »)	**CRMX**	*Norme récepteur* = CRMX
		CRMX2	*Norme récepteur* = CRMX2
	CRMX Universe	**A** … H	*Sélectionne l'univers* CRMX *A à H*
Universe Metadata	RGB Color Code	Red Orange Yellow Green Cyan Blue Purple White	*Code* RGB *(RVB) pour l'affichage des couleurs de l'univers*

Niveau 3	Niveau 4		Niveau 5 / *Description de la fonction*
	Universe Name		*Chaîne de 16 caractères avec un nom personnalisable pour identifier l'univers*
Bluetooth	State	**On**	*Active le* Bluetooth®
		Off	*Désactive le* Bluetooth®
	Pin	**On**	*Active la demande de code* PIN *(***réglage d'usine 081569***)*
		Off	*Désactive la demande de code* PIN
Signal Routing	**Send to XLR**		*Envoie le signal entrant vers le connecteur* XLR
	Backup by XLR		*Utilise le signal entrant provenant du connecteur* XLR *en cas de perte du signal sans fil*
	Receive only		*Pas de connexion entre le signal sans fil et les connecteurs* XLR

9.5.2.2.2 INFORMATIONS SUR LE SOUS-MENU DISPLAY

Niveau 3	Niveau 4	*Description de la fonction*
Reverse	On	*Rotation de l'affichage de 180° (par exemple, pour une installation en hauteur)*
	Off (si Auto n'est pas disponible)	*Pas de rotation de l'affichage*
	Auto	*Détection automatique de la position (montage vertical/en hauteur)*
Off Timer	Always On	*Allumé en permanence*
	Off after 20s	*Se désactive après environ 20 secondes d'inactivité*

9.5.2.2.3 INFORMATIONS SUR LE SOUS-MENU DIMMER

Niveau 3	Niveau 4	*Description de la fonction*
Curve (courbe de gradation)	**Linear**	*L'intensité lumineuse augmente linéairement avec la valeur* DMX
	Exponential	*Règle l'intensité lumineuse avec précision à des valeurs* DMX *faibles et de manière plus approximative à des valeurs* DMX *élevées*
	Logarithmic	*Règle l'intensité lumineuse de manière approximative à des valeurs* DMX *faibles et avec plus de précision à des valeurs* DMX *élevées*
	S-Curve	*Règle l'intensité lumineuse avec précision à des valeurs* DMX *faibles et élevées et de manière plus approximative à des valeurs* DMX *moyennes*

Niveau 3	Niveau 4	*Description de la fonction*
PMW Frequency	650Hz **1530Hz** 3600Hz 12kHz 18.9kHz 25kHz	*Sélectionne la fréquence* MLI des LED
Response	**LED**	*Le projecteur réagit immédiatement aux changements de la valeur* DMX
	Halogen	*Le projecteur se comporte de la même manière qu'un projecteur halogène, avec des changements progressifs de luminosité*

9.5.2.2.4 INFORMATIONS SUR LE SOUS-MENU MOVEMENT

Niveau 3	Niveau 4	*Description de la fonction*
Pan reverse	On	*Inverse le sens de déplacement panoramique*
	Off	*Conserve le sens de déplacement panoramique*
Tilt Reverse	On	*Inverse le sens d'inclinaison*
	Off	*Conserve le sens d'inclinaison*
Pan Angle	630°	*Règle l'angle panoramique maximal à 630°*
	540°	*Règle l'angle panoramique maximal à 540°*
Position Feedback	**On**	*Active la correction automatique de la position*
	Off	*Désactive la correction automatique de la position*
Move in Black	On	*Noir (blackout) lorsque la lyre bouge*
	Off	*Pas de noir (blackout) lorsque la lyre bouge*
Silent Movement	On	*Ralentit les mouvements du moteur pour un fonctionnement plus silencieux*
	Off	*Désactive la fonction*
Reset Mode	**Fast**	*Effectue la procédure de réinitialisation en utilisant une amplitude de mouvement réduite, en combinaison avec les valeurs d'étalonnage. Permet des mouvements de réinitialisation plus rapides et plus précis.*
	Normal	*Effectue la procédure de réinitialisation sur toute l'amplitude de mouvement.*

9.5.2.2.5 INFORMATIONS SUR LE SOUS-MENU WHEELS

Niveau 3	Niveau 4	Niveau 5 / Niveau 6 / *Description de la fonction*	
Gobo Wheel	Position	Clockw	*La roue de gobos tourne toujours dans le sens des aiguilles d'une montre*
		Short	*La roue de gobos tourne par le chemin le plus court pour atteindre la nouvelle position*
	Mouvement	**Snap**	*La roue de gobos se place directement sur la position centrale*
		Scroll	*La roue de gobos tourne en continu*
	Color Correction	On	*Corrige la dérive chromatique lors de l'utilisation de gobos (doit être définie individuellement pour chaque projecteur)*
		Off	*Désactive la correction de la dérive chromatique lors de l'utilisation de gobos*
Colour Wheel	Position	Clockw	*La roue chromatique tourne toujours dans le sens des aiguilles d'une montre*
		Short	*La roue chromatique tourne par le chemin le plus court pour atteindre la nouvelle position*
	Mouvement	Snap	*La roue chromatique se place directement sur la position centrale*
		Scroll	*La roue chromatique tourne en continu*
Move in Black	On	*Permet d'effectuer un fondu au noir pendant les mouvements de la roue de gobos et de la roue chromatique afin de masquer les transitions visibles*	
	Off	*Permet de garder les mouvements des roues visibles sans déclencher de fondu au noir*	
Framing Control	**Left&Right**	*Commande les côtés gauche et droit du couteau indépendamment afin de créer des positions d'obturateur asymétriques ou de forme libre*	
	Pan&Angle	*Règle le couteau en utilisant une seule position d'insertion et un paramètre d'angle pour un contrôle classique du cadrage*	

9.5.2.2.6 INFORMATIONS SUR LE SOUS-MENU SUN PROTECTION

Niveau 3	*Description de la fonction*
On	*Active le noir (blackout) et oriente les lyres asservies vers le bas*
Off	*Désactive la fonction de protection solaire*

9.5.2.2.7 INFORMATIONS SUR LE SOUS-MENU FAN

Niveau 3	*Description de la fonction*
Auto	*Commande automatique des ventilateurs (en fonction de la valeur du gradateur et de la température de l'appareil)*
Off	*Désactive les ventilateurs*
Constant Low	*Vitesse du ventilateur constante et faible, avec luminosité réduite si nécessaire*
Constant Mid	*Vitesse du ventilateur constante et moyenne, avec luminosité réduite si nécessaire*
Constant High	*Vitesse du ventilateur élevée et constante*

9.5.2.2.8 INFORMATIONS SUR LE SOUS-MENU SIGNAL FAIL

Niveau 3	*Description de la fonction*
Hold	*Continue d'appliquer la dernière commande*
Sun Protection	*Active le mode Sun Protection (protection solaire) en cas de perte de signal*
Last Stand Alone	*Active le dernier mode de fonctionnement autonome sélectionné*
Fade to Black (10s)	*Fondu au noir de 10 secondes*
Blackout	*Active le noir (blackout)*
Full	*Passe en pleine puissance en cas de perte du signal*

9.5.2.2.9 INFORMATIONS SUR LE SOUS-MENU POWER MODE

Niveau 3	*Description de la fonction*
Normal	*Les appareils fonctionnent normalement et réduisent leur puissance au fil du temps, conformément aux paramètres définis dans le mode de ventilation (Fan).*
Constant	*Les appareils réduisent leur puissance conformément au mode de ventilation (Fan) sélectionné afin de maintenir un débit stable pendant toute la durée d'utilisation.*
Shapers Constant	*Les appareils réduisent leur puissance en fonction du seuil thermique défini dans les paramètres de mise en forme du faisceau afin de maintenir une puissance de sortie stable pendant toute la durée d'utilisation.*

9.5.2.2.10 INFORMATIONS SUR LE SOUS-MENU STORE DEFAULT

Niveau 3	*Description de la fonction*
User A	*Enregistre tous les réglages actuels comme paramètres par défaut de l'utilisateur A*
User B	*Enregistre tous les réglages actuels comme paramètres par défaut de l'utilisateur B*
User C	*Enregistre tous les réglages actuels comme paramètres par défaut de l'utilisateur C*

9.5.2.3 MENU « INFORMATIONS SYSTÈME »

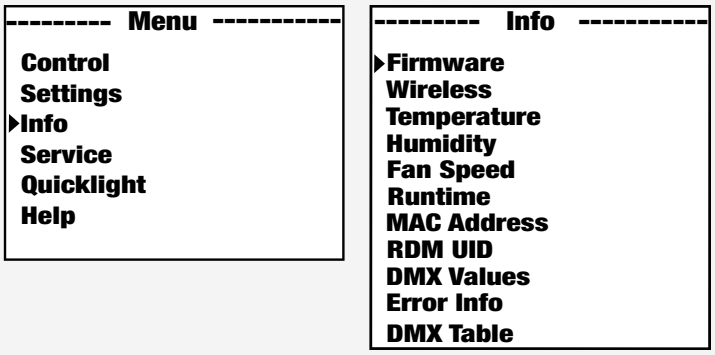

9.5.2.3.1 INFORMATIONS SUR L'APPAREIL (MENU INFO)

Niveau 2	Niveau 3 / Niveau 4 / *Description de la fonction*			
Firmware	DISP	vx.x.x	*Affiche la version du micrologiciel du composant correspondant*	
	NET	vx.x.x		
	DRV	vx.x.x		
	…			
Wireless	Module		*Affiche le modèle du module sans fil*	
	Device Name		OPUSX4PIP-xxxx	*Affiche le nom de l'appareil*
	Version		Hardware	*Numéro de version du matériel*
			Software	*Numéro de version du logiciel*
	Link Quality		%	*Qualité de la connexion en pourcentage*
	Data Source		None	*Informations sur la source des données*
			DMX	
			Wireless Link	
			SPI	
			BLE	
	Status		Operational	*Informations sur l'état de la connexion*
			DMX Data	
			RDM Identify	
			RF Link	
			Link State	
Temperature	LED		xxx °C / °F	*Affiche la température du composant correspondant*
	Base		xxx °C / °F	
	…			
Humidity	LED		x %	*Affiche l'humidité relative en pourcentage*
	Base		X %	
	…			

Niveau 2	Niveau 3 / Niveau 4 / *Description de la fonction*			
Fan Speed	Fan X		*Affiche la vitesse des ventilateurs correspondants*	
	Fan Y			
	…			
Runtime	Total		xxxx h : xx m	*Durée totale de fonctionnement*
	Operation		xxxx h : xx m	*Durée d'utilisation*
	LED	Total	xxxx h : xx m	*Durée de fonctionnement de la source lumineuse*
	Service		xxxx h : xx m	*Durée de fonctionnement après réinitialisation de la durée de fonctionnement depuis la dernière maintenance*
Addresse MAC	xx:xx:xx:xx:xx:xx		*Addresse MAC*	
RDM UID	Identifiant unique en mode RDM			
DMX Values	*Affiche les valeurs* DMX *disponibles*			
Error Info	*Affiche un message d'erreur en cas de dysfonctionnement*			
DMX Table	*Affiche les tableaux des modes* DMX			

9.5.2.4 MENU « SERVICE »

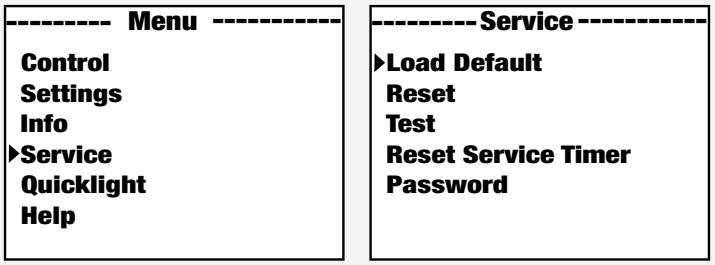

9.5.2.4.1 INFORMATIONS SUR LE MENU SERVICE

Niveau 2	Niveau 3	Niveau 4	Niveau 5 / *Description de la fonction*
Load Default	Factory		*Rétablit les réglages d'usine*
	User A		*Rétablit les réglages de l'utilisateur A*
	User B		*Rétablit les réglages de l'utilisateur B*
	User C		*Rétablit les réglages de l'utilisateur C*
Reset	Pan/Tilt		*Réinitialise les moteurs de panoramique et d'inclinaison*
	Head		*Réinitialise les moteurs de la lyre*
	All		*Réinitialise tous les moteurs*
Test	Test Sequence		*Séquence préprogrammée pour tester tous les composants*

Niveau 2	**Niveau 3**	**Niveau 4**	**Niveau 5 /** ***Description de la fonction***	
	Stress Test		*Séquence préprogrammée pour tester tous les composants en charge maximale*	
	Motor Test		Panoramique	*Active tous les moteurs individuellement des valeurs de 000 à 255*
			Inclinaison	
			…	
Reset Service Timer	No		*Ne réinitialise pas la durée de fonctionnement depuis la dernière maintenance*	
	Oui	Reset Now	*Réinitialise la durée de fonctionnement depuis la dernière maintenance*	
Password	*Pour technicien de maintenance uniquement.*			

10 MISE À JOUR DU MICROLOGICIEL



Mettez à jour le micrologiciel de votre appareil à l'aide d'un programme de mise à jour dédié.

Le processus de mise à jour nécessite :

- CLIREMOTE

> L'appareil est livré avec des instructions détaillées et le câble nécessaire pour effectuer la mise à jour logicielle.

Vous trouverez ici de plus amples informations ainsi que les modalités de commande :
UNICON® – Télécommande pour appareils DMX

11 MAINTENANCE

11.1 MAINTENANCE DES PRODUITS



ATTENTION

Tension secteur

Risque de choc électrique

a. Avant d'effectuer des travaux d'entretien sur l'appareil, déconnectez-le sur tous ses contacts électriques.



Avis

Dommages à l'appareil et annulation de la garantie.

a. Pour le nettoyage, ne pas utiliser de produits nettoyants, de désinfectants, d'alcool ou d'agents ayant un effet abrasif.

Effectuez régulièrement les mesures d'entretien énumérées ci-dessous. La fréquence de nettoyage dépend de l'environnement dans lequel vous utilisez le produit. Les environnements humides ou sales peuvent entraîner une augmentation de l'encrassement et de l'usure.

INSPECTION VISUELLE

Vérifiez les points suivants avant d'utiliser l'appareil.

- ⚠ **AVERTISSEMENT ! Risque d'électrocution.** Vérifiez que les câbles d'alimentation ne sont pas endommagés ou que le matériau n'est pas fatigué.
- Vérifiez que toutes les entrées et sorties d'air ne sont pas endommagées et qu'il n'y a pas de dépôts de poussière ou de saleté.
- Vérifiez que toutes les vis et tous les couvercles extérieurs ne sont pas corrodés, endommagés ou excessivement usés.
- Vérifiez que tous les connecteurs et les capuchons d'étanchéité en caoutchouc ne sont pas endommagés et qu'il n'y a pas de poussière ou de dépôts de saleté.
- ⚠ **AVERTISSEMENT ! Risque de chute d'objets.** Vérifiez que toutes les vis, fixations et points d'ancrage sont bien serrés.

NETTOYAGE

- Nettoyez la surface du boîtier avec un chiffon en coton non pelucheux propre et humide. Essuyez l'excès d'humidité.
- **AVIS ! N'utilisez pas d'air comprimé.** Nettoyez les entrées et sorties d'air des dépôts de poussière et de saleté à l'aide d'un chiffon en coton non pelucheux, propre et humide.
- Nettoyez tous les contacts des prises et embases de la poussière et de la saleté à l'aide d'un chiffon de coton sec.
- Nettoyez votre enceinte tous les mois à l'aide d'un chiffon en coton non pelucheux, propre et humide, imbibé d'une solution à parts égales d'eau et de détergent doux. N'utilisez pas d'alcool, de solvants ou de produits abrasifs.

REMPLACEMENT DES GOBOS

⚠ **ATTENTION ! Les gobos ne peuvent être remplacés que par du personnel qualifié.**

11.2 STOCKAGE DE L'APPAREIL

Rangez l'enceinte uniquement dans un environnement sec et propre. Si vous stockez l'appareil démonté, utilisez des housses, des sacs et des étuis de protection spéciaux. Vous trouverez divers accessoires pour votre produit dans la boutique Adam Hall (https://www.adamhall.com/shop).

12 RÉPARATION



ATTENTION

N'essayez pas de réparer l'appareil vous-même.

a. Les travaux de réparation ne doivent être effectués que par du personnel spécialisé autorisé par le fabricant.

b. Si votre appareil est endommagé ou nécessite une réparation, contactez le service clientèle d'Adam Hall.

13 MISE AU REBUT

13.1 ÉLIMINATION DES EMBALLAGES



1. Les matériaux d'emballage peuvent être recyclés selon les méthodes d'élimination habituelles.
2. Veillez à trier les emballages conformément aux lois sur la mise au rebut et aux réglementations sur le recyclage en vigueur dans votre pays.

13.2 MISE AU REBUT DES APPAREILS



1. Cet appareil relève de la directive européenne sur les déchets d'équipements électriques et électroniques, telle que modifiée. Directive DEEE relative aux déchets d'équipements électriques et électroniques. Ne mettez pas les appareils usagés au rebut avec les ordures ménagères. L'appareil usagé doit être éliminé par une entreprise de traitement agréée ou une déchetterie municipale. Respectez la réglementation en vigueur dans votre pays.
2. Respectez toute la législation relative à l'élimination des déchets applicable dans votre pays.
3. Les particuliers peuvent obtenir des informations sur les options d'élimination respectueuses de l'environnement auprès du vendeur du produit ou des autorités régionales compétentes.
4. Les revendeurs sont souvent légalement tenus de reprendre gratuitement les articles.
5. Les appareils usagés contenant des substances nocives sont signalés par une étiquette avec le symbole d'une poubelle barrée.
6. Vous trouverez des informations à jour relatives au taux de collecte sur le site web suivant : *https://environment.ec.europa.eu/* Recherchez le terme suivant : waste-electrical-and-electronic-equipment-weee.

OPUS® X4 Profile IP

IP65 1400W LED Spot Profile Moving Head

DMX CONTROL TABLE



NOTICE

EN: After the adjustments have been made, set the value to 000 to avoid disturbance by endless function call.

DE: Nachdem die Einstellungen vorgenommen wurden, stellen Sie den Wert auf 000 ein, um Störungen durch endlosen Funktionsaufruf zu vermeiden.

FR: Une fois les ajustements effectués, réglez la valeur sur 000 pour éviter les perturbations par appel de fonction sans fin.

ES: Después de realizar los ajustes, establezca el valor en 000 para evitar perturbaciones mediante una llamada de función sin fin.

PL: Po dokonaniu ustawień ustaw wartość na 000, aby uniknąć zakłóceń przez niekończące się wywołanie funkcji.

IT: Dopo aver effettuato le regolazioni, impostare il valore su 000 per evitare disturbi causati da una chiamata a funzione infinita.

34CH Basic	41CH Standard	56CH Extended	Function	Values	
1	1	1	Pan	000 - 255	0% to 100%
2	2	2	Pan fine	000 - 255	
3	3	3	Tilt	000 - 255	0% to 100%
4	4	4	Tilt fine	000 - 255	
5	5	5	Dimmer	000 - 255	0% to 100%
	6	6	Dimmer fine	000 - 255	
6	7	7	Strobe Functions	000 - 005	Open
				006 - 010	Closed
				011 - 022	Ramp up/down slow to fast
				023 - 033	Ramp up/down random slow to fast
				034 - 045	Ramp up slow to fast
				046 - 056	Ramp up random slow to fast
				057 - 068	Ramp down slow to fast
				069 - 079	Ramp down random slow to fast
				080 - 102	Random Strobe effect slow to fast
				103 - 127	Strobe Break effect 5s to 1s (Short burst with break)
				128 - 250	Strobe slow to fast (<1Hz to 20Hz)
				251 - 255	Open
				000 - 005	All segments on
				006 - 177	Fade Sparkle FX in 0 - 100%
				178 - 180	Only LED segment 1 on
				181 - 183	Only LED segment 2 on

OPUS® X4 Profile IP

IP65 1400W LED Spot Profile Moving Head

DMX CONTROL TABLE

		8	LED-segment Dim	184	-	186	Only LED segment 3 on
				187	-	189	Only LED segment 4 on
				190	-	192	Only LED segment 5 on
				193	-	195	Only LED segment 6 on
				196	-	198	Only LED segment 7 on
				199	-	201	Only LED segment 8 on
				202	-	204	Only LED segment 9 on
				205	-	207	Only LED segment 1 & 2 & 3 on
				208	-	210	Only LED segment 4 & 5 & 6 on
				211	-	213	Only LED segment 7 & 8 & 9 on
				214	-	216	Only LED segment 1 & 3 & 5 & 7 & 9 on
				217	-	219	Only LED segment 2 & 4 & 6 & 8 on
				220	-	222	Only LED segment 1 & 9 on
				223	-	225	Only LED segment 2 & 8 on
				226	-	228	Only LED segment 3 & 7 on
				229	-	231	Only LED segment 4 & 5 on
				232	-	234	Only LED segment 1 & 2 on
				235	-	237	Only LED segment 2 & 3 on
				238	-	240	Only LED segment 3 & 4 on
				241	-	243	Only LED segment 4 & 5 on
				244	-	246	Only LED segment 5 & 6 on
				247	-	249	Only LED segment 6 & 7 on
				250	-	252	Only LED segment 7 & 8 on
				253	-	255	Only LED segment 8 & 9 on
		9	Sparkle FX	000	-	005	No function
				006	-	020	Chaser 1 jump (slow to fast)
				021	-	035	Chaser 2 jump (slow to fast)
				036	-	050	Chaser 3 jump (slow to fast)
				051	-	065	Chaser 4 jump (slow to fast)
				066	-	080	Chaser 5 jump (slow to fast)
				081	-	095	Chaser 6 jump (slow to fast)
				096	-	110	Chaser 7 jump (slow to fast)
				111	-	125	Chaser 8 jump (slow to fast)
				126	-	140	Chaser 1 fade (slow to fast)
				141	-	155	Chaser 2 fade (slow to fast)
				156	-	170	Chaser 3 fade (slow to fast)
				171	-	185	Chaser 4 fade (slow to fast)
				186	-	200	Chaser 5 fade (slow to fast)
				201	-	215	Chaser 6 fade (slow to fast)
				216	-	230	Chaser 7 fade (slow to fast)
				231	-	245	Chaser 8 fade (slow to fast)
				246	-	255	No function
7	**8**	**10**	Cyan	000	-	255	0% to 100%
		11	Cyan fine	000	-	255	
8	**9**	**12**	Magenta	000	-	255	0% to 100%

OPUS® X4 Profile IP

IP65 1400W LED Spot Profile Moving Head

DMX CONTROL TABLE

		13	Magenta fine	000	-	255	0% to 100%
9	10	14	Yellow	000	-	255	0% to 100%
		15	Yellow fine	000	-	255	
10	11	16	CTO	000	-	255	0% to 100%
		17	CTO fine	000	-	255	
11	12	18	Colour Wheel 1	000	-	000	Open
				001	-	031	Open -> Deep Red
				032	-	032	Deep Red
				033	-	063	Deep Red -> Medium Blue
				064	-	064	Medium Blue
				065	-	095	Medium Blue -> Deep Green
				096	-	096	Deep Green
				097	-	127	Deep Green -> Amber
				128	-	128	Amber
				129	-	159	Amber -> Deep Blue
				160	-	160	Deep Blue
				161	-	191	Deep Blue -> Open
				192	-	192	Open
				193	-	223	Color Wheel Rotation fast to slow
				224	-	224	Color Wheel Rotation stop
				225	-	255	Color Wheel Rotation slow to fast (backwards)
12	13	19	Colour Wheel 2	000	-	000	Open
				001	-	031	Open -> CTO 2600K
				032	-	032	CTO 2600K
				033	-	063	CTO 2600K -> CTO 3200K
				064	-	064	CTO 3200K
				065	-	095	CTO 3200K -> CTB 7500K
				096	-	096	CTB 7500K
				097	-	127	CTB 7500K -> CTB 9000K
				128	-	128	CTB 9000K
				129	-	159	CTB 9000K -> High CRI
				160	-	160	High CRI
				161	-	191	High CRI -> Open
				192	-	192	Open
				193	-	223	Color Wheel Rotation fast to slow
				224	-	224	Color Wheel Rotation stop
				225	-	255	Color Wheel Rotation slow to fast (backwards)
				000	-	005	Open
				006	-	023	Open -> Gobo1
				024	-	024	Gobo 1
				025	-	042	Gobo 1 -> Gobo 2
				043	-	043	Gobo 2
				044	-	061	Gobo 2 -> Gobo 3

OPUS® X4 Profile IP

IP65 1400W LED Spot Profile Moving Head

DMX CONTROL TABLE

13	14	20	Gobo Wheel 1	062	-	062	Gobo 3
				063	-	080	Gobo 3 -> Gobo 4
				081	-	081	Gobo 4
				082	-	099	Gobo 4 -> Gobo 5
				100	-	100	Gobo 5
				101	-	118	Gobo 5 -> Gobo 6
				119	-	119	Gobo 6
				120	-	137	Gobo 6 -> Open
				138	-	142	Open
				143	-	149	Gobo 1 Shake (slow -> fast)
				150	-	156	Gobo 2 Shake (slow -> fast)
				157	-	163	Gobo 3 Shake (slow -> fast)
				164	-	170	Gobo 4 Shake (slow -> fast)
				171	-	177	Gobo 5 Shake (slow -> fast)
				178	-	184	Gobo 6 Shake (slow -> fast)
				185	-	192	Open
				193	-	223	Gobo Wheel rotation fast to slow
				224	-	224	Gobo Wheel rotation Stop
				225	-	255	Gobo Wheel rotation slow to fast (backwards)
14	15	21	Gobo Wheel 1 Gobo Position	000	-	128	Gobo Position 0° ... 540°
				129	-	191	Gobo Rotation fast to slow
				192	-	192	Gobo Rotation Stop
				193	-	255	Gobo Rotation slow to fast (backwards)
	16	22	Gobo Wheel 1 Gobo Position fine	000	-	255	Gobo Position fine
15	17	23	Gobo Wheel 2	000	-	005	Open
				006	-	023	Open -> Gobo1
				024	-	024	Gobo 1
				025	-	042	Gobo 1 -> Gobo 2
				043	-	043	Gobo 2
				044	-	061	Gobo 2 -> Gobo 3
				062	-	062	Gobo 3
				063	-	080	Gobo 3 -> Gobo 4
				081	-	081	Gobo 4
				082	-	099	Gobo 4 -> Gobo 5
				100	-	100	Gobo 5
				101	-	118	Gobo 5 -> Gobo 6
				119	-	119	Gobo 6
				120	-	137	Gobo 6 -> Open
				138	-	142	Open
				143	-	149	Gobo 1 Shake (slow -> fast)
				150	-	156	Gobo 2 Shake (slow -> fast)
				157	-	163	Gobo 3 Shake (slow -> fast)
				164	-	170	Gobo 4 Shake (slow -> fast)

OPUS® X4 Profile IP

IP65 1400W LED Spot Profile Moving Head

DMX CONTROL TABLE

				171	-	177	Gobo 5 Shake (slow -> fast)
				178	-	184	Gobo 6 Shake (slow -> fast)
				185	-	192	Open
				193	-	223	Gobo Wheel rotation fast to slow
				224	-	224	Gobo Wheel rotation Stop
				225	-	255	Gobo Wheel rotation slow to fast (backwards)
16	18	24	Gobo Wheel 2 Gobo Position	000	-	128	Gobo Position 0° ... 540°
				129	-	191	Gobo Rotation fast to slow
				192	-	192	Gobo Rotation Stop
				193	-	255	Gobo Rotation slow to fast (backwards)
	19	25	Gobo Wheel 2 Gobo Position fine	000	-	255	Gobo Position fine
17	20	26	Zoom	000	-	255	Narrow to Wide
		27	Zoom fine	000	-	255	
18	21	28	Focus	000	-	255	0% to 100%
	22	29	Focus fine	000	-	255	
	23	30	Auto Focus	000	-	005	No function
				006	-	036	3m
				037	-	067	5m
				068	-	098	10m
				099	-	129	15m
				130	-	160	20m
				161	-	191	30m
				192	-	222	50m
				223	-	255	100m
	24	31	Auto Focus Adjust	000	-	255	Auto Focus Adjustment
19	25	32	Iris	000	-	191	Open to Close
				192	-	200	Pulse slow to fast (with Dim)
				201	-	209	Pulse slow to fast (without Dim)
				210	-	218	Pulse Random slow to fast (without Dim)
				219	-	227	Ramp up slow to fast (with Dim)
				228	-	236	Ramp up slow to fast (without Dim)
				237	-	245	Ramp down slow to fast (with Dim)
				246	-	255	Ramp down slow to fast (without Dim)
20	26	33	Prism Selection	000	-	005	No Prism
				006	-	130	Prism 1 (5-face circular)
				131	-	255	Prism 2 (8-face circular)
21	27	34	Prism Rotation	000	-	128	Prism Position 0° to 540°
				129	-	191	Prism Rotation fast to slow
				192	-	192	Prism Rotation Stop
				193	-	255	Prism Rotation slow to fast (backwards)
22	28	35	Frost	000	-	000	No Frost
				001	-	128	0% to 100% Light Frost
				129	-	129	No Frost

OPUS® X4 Profile IP

IP65 1400W LED Spot Profile Moving Head

DMX CONTROL TABLE

				130	-	255	0% to 100% Medium Frost
23	29	36	Animation Wheel	000	-	255	Animation Wheel In 0 - 100%
24	30	37	Animation Wheel Rotation	000	-	128	Animation Wheel Position 0° to 540°
				129	-	191	Animation Wheel Rotation fast to slow
				192	-	192	Animation Wheel Rotation Stop
				193	-	255	Animation Wheel Rotation slow to fast (backwards)
25	31	38	Blade 1A	000	-	255	0% - 100%
		39	Blade 1A fine	000	-	255	
26	32	40	Blade 1B	000	-	255	0% - 100%
		41	Blade 1B fine	000	-	255	
27	33	42	Blade 2A	000	-	255	0% - 100%
		43	Blade 2A fine	000	-	255	
28	34	44	Blade 2B	000	-	255	0% - 100%
		45	Blade 2B fine	000	-	255	
29	35	46	Blade 3A	000	-	255	0% - 100%
		47	Blade 3A fine	000	-	255	
30	36	48	Blade 3B	000	-	255	0% - 100%
		49	Blade 3B fine	000	-	255	
31	37	50	Blade 4A	000	-	255	0% - 100%
		51	Blade 4A fine	000	-	255	
32	38	52	Blade 4B	000	-	255	0% - 100%
		53	Blade 4B fine	000	-	255	
33	39	54	Shape Rotation	000	-	255	0% - 100%
	40	55	Shape Rotation fine	000	-	255	
				000	-	005	No function
				006	-	007	Blackout while P/T moving On
				008	-	009	Blackout while P/T moving Off
				010	-	011	Blackout while Wheels moving On
				012	-	013	Blackout while Wheels moving Off
				014	-	015	Sun Protection On
				016	-	017	Sun Protection Off
				018	-	019	Sleep Mode On
				020	-	021	Sleep Mode Off/Wake Up
				022	-	024	No function
				025	-	025	Record Scene 1
				026	-	026	Record Scene 2
				027	-	027	Record Scene 3
				028	-	028	Record Scene 4
				029	-	029	Record Scene 5
				030	-	030	Record Scene 6
				031	-	031	Record Scene 7
				032	-	032	Record Scene 8
				033	-	041	No function
				042	-	043	Invert Pan On

OPUS® X4 Profile IP

IP65 1400W LED Spot Profile Moving Head

DMX CONTROL TABLE

34	**41**	**56**	Device settings (All settings executed are after holding value for 3 seconds)	044	-	045	Invert Pan Off
				046	-	047	Invert Tilt On
				048	-	049	Invert Tilt Off
				050	-	051	Pan Angle 540°
				052	-	053	Pan Angle 630°
				054	-	073	No Function
				074	-	075	Dimmer Response LED
				076	-	077	Dimmer Response Halogen
				078	-	085	No function
				086	-	087	Power Mode Normal
				088	-	089	Power Mode Constant
				090	-	091	Power Mode Shapers Constant
				092	-	093	No function
				094	-	095	Silent movement On
				096	-	097	Silent movement Off
				098	-	099	Fan Auto
				100	-	101	Fan Off
				102	-	103	Fan Constant Low
				104	-	105	Fan Constant Medium
				106	-	107	Fan Constant High
				108	-	119	No function
				120	-	121	PWM 1 (650 Hz)
				122	-	123	PWM 2 (1530 Hz)
				124	-	125	PWM 3 (3600 Hz)
				126	-	127	PWM 4 (12000 Hz)
				128	-	129	PWM 5 (18900 Hz)
				130	-	131	PWM 6 (25000 Hz)
				132	-	139	No function
				140	-	141	Display Always On
				142	-	143	Display Off after 20s
				144	-	147	No function
				148	-	149	Color Wheel Snap
				150	-	151	Color Wheel Scroll
				152	-	153	Gobo Wheel Snap
				154	-	155	Gobo Wheel Scroll
				156	-	157	Gobo Color Correction On
				158	-	159	Gobo Color Correction Off
				160	-	161	No Function
				162	-	163	No Function
				164	-	165	Dimmer Curve Linear
				166	-	167	Dimmer Curve Exponential
				168	-	169	Dimmer Curve Logarithmic
				170	-	171	Dimmer Curve S-Curve
				172	-	209	No function
				210	-	211	Color Wheel Shortest Way

OPUS® X4 Profile IP

IP65 1400W LED Spot Profile Moving Head

DMX CONTROL TABLE

				212	-	213	Color Wheel Clockwise
				214	-	215	Gobo Wheel Shortest Way
				216	-	217	Gobo Wheel Clockwise
				218	-	219	Framing Control Left & Right
				220	-	221	Framing Control Position & Angle
				222	-	223	Reset Pan / Tilt
				224	-	233	No function
				234	-	235	Reset Head
				236	-	237	Reset All
				238	-	239	No function
				240	-	241	Load Factory Defaults
				242	-	243	No Function
				244	-	245	Load User Default A
				246	-	247	Load User Default B
				248	-	249	Load User Default C
				250	-	255	no function

9007199641577227