USER´S MANUAL
BEDIENUNGSANLEITUNG
MANUEL D`UTILISATION
MANUAL DE USUARIO
INSTRUKCJA OBSŁUGI
MANUALE D‘ USO

cameo®





AZOR® SP2

COMPACT SPOT PROFILE MOVING HEAD
CLAZORSP2

CONTENTS / INHALTSVERZEICHNIS / CONTENU / CONTENIDO / TREŚĆ / CONTENUTO

ENGLISH

INFORMATION ON THIS USER MANUAL 6
INTENDED USE 6
EXPLANATION OF TERMS AND SYMBOLS 6
SAFETY INSTRUCTIONS 7
NOTES FOR PORTABLE INDOOR DEVICES 11
PACKAGING CONTENT 11
INTRODUCTION 11
CONNECTIONS AND OPERATING/DISPLAY ELEMENTS 12
OPERATION 14
SET-UP AND INSTALLATION 23
CARE, MAINTENANCE, AND REPAIR 24
REPLACING GOBOS 25
DIMENSIONS 27
TECHNICAL DATA 28
MINIMUM DISTANCE TO ILLUMINATED SURFACE 29
MINIMUM DISTANCE TO NORMALLY FLAMMABLE MATERIALS 29
DISPOSAL 30
MANUFACTURER'S DECLARATIONS 30

DEUTSCH

INFORMATIONEN ZU DIESER BEDIENUNGSANLEITUNG 31
BESTIMMUNGSGEMÄSSER GEBRAUCH 31
BEGRIFFS- UND SYMBOLERKLÄRUNGEN 31
SICHERHEITSHINWEISE 32
HINWEISE FÜR ORTSVERÄNDERLICHE INDOOR-GERÄTE 36
LIEFERUMFANG 36
EINFÜHRUNG 36
ANSCHLÜSSE, BEDIEN- UND ANZEIGEELEMENTE 38
BEDIENUNG 40
AUFSTELLUNG UND MONTAGE 50
PFLEGE, WARTUNG UND REPARATUR 50
GOBOS AUSTAUSCHEN 52
ABMESSUNGEN 54
TECHNISCHE DATEN 55
MINDESTABSTAND ZUR BELEUCHTETEN FLÄCHE 57
MINDESTABSTAND ZU NORMAL ENTFLAMMBAREN MATERIALIEN 57

ENTSORGUNG 57
HERSTELLERERKLÄRUNGEN 58

FRANÇAIS

INFORMATIONS SUR CE MANUEL D'UTILISATION 59
UTILISATION PRÉVUE 59
EXPLICATION DES TERMES ET PICTOGRAMMES 59
CONSIGNES DE SÉCURITÉ 60
NOTES POUR LES APPAREILS PORTABLES D'INTÉRIEUR 64
CONTENU DU CARTON 65
INTRODUCTION 65
CONNECTEURS, CONTRÔLES ET INDICATEURS 66
UTILISATION 69
MONTAGE ET INSTALLATION 78
ENTRETIEN, MAINTENANCE ET RÉPARATION 79
REMPLACEMENT DES GOBOS 80
DIMENSIONS 82
CARACTÉRISTIQUES TECHNIQUES 83
DISTANCE MINIMALE PAR RAPPORT À LA SURFACE ÉCLAIRÉE 85
DISTANCE MINIMALE PAR RAPPORT AUX MATÉRIAUX INFLAMMABLES ORDINAIRES 85
MISE AU REBUT 85
DÉCLARATIONS DU FABRICANT 86

ESPAÑOL

INFORMACIÓN SOBRE ESTE MANUAL DE USUARIO 87
USO PREVISTO 87
DEFINICIONES Y EXPLICACIONES DE LOS SÍMBOLOS 87
INSTRUCCIONES DE SEGURIDAD 88
INDICACIONES PARA EQUIPOS PORTÁTILES DE INTERIOR 92
ELEMENTOS SUMINISTRADOS 92
INTRODUCCIÓN 92
CONEXIONES, CONTROLES E INDICADORES 94
OPERACIÓN 97
INSTALACIÓN Y MONTAJE 106
CUIDADO, MANTENIMIENTO Y REPARACIÓN 107
SUSTITUCIÓN DE GOBOS 108
DIMENSIONES 110
CARACTERÍSTICAS TÉCNICAS 110
DISTANCIA MÍNIMA A LA SUPERFICIE ILUMINADA 112
DISTANCIA MÍNIMA A MATERIALES NORMALMENTE INFLAMABLES 112
RECICLAJE 113
DECLARACIÓN DEL FABRICANTE 113

POLSKI

INFORMACJE NA TEMAT NINIEJSZEJ INSTRUKCJI OBSŁUGI 115
PRZEZNACZENIE 115
OBJAŚNIENIA TERMINÓW I SYMBOLI 115
INSTRUKCJE BEZPIECZEŃSTWA 116
UWAGI DOTYCZĄCE PRZENOŚNYCH URZĄDZEŃ DO ZASTOSOWAŃ WEWNĘTRZNYCH 120
ZAWARTOŚĆ OPAKOWANIA 121
WPROWADZENIE 121
PRZYŁĄCZA, ELEMENTY OBSŁUGI/WSKAŹNIKI 122
OBSŁUGA (OPERATION) 124
KONFIGURACJA I INSTALACJA 134
PIELĘGNACJA, KONSERWACJA I NAPRAWA 135
WYMIANA GOBOSÓW 136
WYMIARY 138
DANE TECHNICZNE 138
MINIMALNA ODLEGŁOŚĆ OD OŚWIETLANEJ POWIERZCHNI 140
MINIMALNA ODLEGŁOŚĆ OD NORMALNIE ŁATWOPALNYCH MATERIAŁÓW 140
UTYLIZACJA 141
DEKLARACJE PRODUCENTA 141

ITALIANO

INFORMAZIONI SU QUESTO MANUALE D'ISTRUZIONI 143
USO CONFORME 143
SPIEGAZIONE DI TERMINI E SIMBOLI 143
INDICAZIONI SULLA SICUREZZA 144
AVVERTENZE PER DISPOSITIVI PORTATILI PER INTERNI 148
DOTAZIONE 148
INTRODUZIONE 148
CONNESSIONI, ELEMENTI DI COMANDO E INDICATORI 150
UTILIZZO 152
INSTALLAZIONE E MONTAGGIO 162
CURA, MANUTENZIONE E RIPARAZIONE 163
SOSTITUZIONE DEI GOBO 164
DIMENSIONI 166
DATI TECNICI 167
DISTANZA MINIMA DALLA SUPERFICIE ILLUMINATA 168
DISTANZA MINIMA DA MATERIALI NORMALMENTE INFIAMMABILI 168
SMALTIMENTO 169
DICHIARAZIONI DEL FABBRICANTE 169

DMX CONTROL / DMX STEUERUNG / PILOTAGE DMX /
CONTROL DMX / STEROWANIE DMX / CONTROLLO DMX 171

You have made the right choice!
This device has been developed and manufactured to the highest quality standards to ensure many years of trouble-free operation. Please read this user manual carefully to be able to quickly put your new Cameo Light product to optimum use. Further information about Cameo Light is available on our website: **CAMEOLIGHT.COM**

INFORMATION ON THIS USER MANUAL

- Carefully read the safety instructions and the entire manual before operating the device.
- Observe the warnings on the device and in the user manual.
- Always keep the user manual within reach.
- If you sell or pass on the device, it is important that you also include this user manual, as it is an integral part of the product.

INTENDED USE

This product is a device for event technology!
This product has been developed for professional use in the field of event technology and is not suitable for use as domestic lighting!
Temporary operation! Event equipment is generally designed for temporary use only and not for continuous operation and fixed installation!
Furthermore, this product is only intended for qualified users with specialist knowledge of event technology!
Use of the product outside the specified technical data and operating conditions is considered improper use!
Liability is exempted when damage and third-party damage to persons and property is caused by inappropriate use!
The product is not suitable for:

- Children (children must be instructed not to play with the device).
- Persons with limited physical, sensory, or mental abilities or with a lack of experience and knowledge.

EXPLANATION OF TERMS AND SYMBOLS

1. **DANGER:** The word DANGER, possibly in combination with a symbol, indicates immediately hazardous situations or conditions for life and limb.

2. **WARNING:** The word WARNING, possibly in combination with a symbol, indicates potentially hazardous situations or conditions for life and limb.

3. **CAUTION:** The word CAUTION, possibly in combination with a symbol, indicates situations or conditions that may lead to injury.

4. **ATTENTION:** The word ATTENTION, possibly in combination with a symbol, indicates situations or conditions that may lead to damage to property and/or the environment.


This symbol identifies hazards that can cause electric shock.


This symbol indicates hazardous areas or hazardous situations.


This symbol indicates hazards caused by hot surfaces.


This symbol indicates hazards caused by intense light sources.


This symbol indicates hazards due to suspended loads.


This symbol indicates a device in which there are no user-serviceable parts. Only authorised personnel may carry out maintenance or service work.


This symbol indicates additional information on the operation of the product.


This symbol indicates a device that may only be used in dry rooms.

SAFETY INSTRUCTIONS



DANGER:

1. Do not open the device, and do not make any modifications to it.
2. If your device no longer functions properly, if liquids or objects get inside it, or if it has been damaged in any other way, switch it off immediately and disconnect it from the power supply. The device may be repaired only by authorised qualified personnel.
3. For devices of protection class 1, the protective conductor must be connected correctly. Never disconnect the protective conductor. Devices of protection class 2 do not have a protective conductor.
4. Ensure that live cables are not kinked or otherwise mechanically damaged.
5. Never bypass the device fuse.



WARNING:

1. The device may not be operated if it shows obvious signs of damage.
2. The device may only be installed in a voltage-free state.
3. If the device's mains cable is damaged, the device may not be operated.
4. Permanently attached mains cables may only be replaced by a qualified person.



ATTENTION:

1. Do not operate the device if it has been exposed to large temperature fluctuations (for example, after transport). Moisture and condensation may damage the device. Switch on the device only when it has reached ambient temperature.
2. Make sure that the voltage and frequency of the mains correspond to the values specified on the device. If the device has a voltage selector switch, do not connect the device until it has been set correctly. Use only suitable mains cables.
3. To disconnect the device from the mains at all poles, it is not sufficient to press the on/off switch on the device.
4. Make sure that the fuse used corresponds to the type specified on the device.
5. Make sure that appropriate measures have been taken against power surges (for example, lightning strike).
6. Observe the specified maximum output current on devices with Power Out connection. Ensure that the total current consumption of all connected devices does not exceed the specified value.
7. Replace plug-in mains cables only with original cables.



DANGER:

1. Danger of suffocation/choking! Plastic bags and small parts must be kept out of reach of persons (including children) with reduced physical, sensory, or mental capabilities.
2. Danger caused by falling device! Make sure that the device is securely installed and cannot fall down. Only use suitable stands or mounts (particularly for fixed installations). Ensure that accessories are properly installed and secured. Ensure that applicable safety regulations are observed.



WARNING:

1. Use the device only in the prescribed manner.
2. Operate the device only with the accessories recommended and intended by the manufacturer.
3. During installation, observe the safety regulations applicable in your country.
4. After connecting the device, check all cable routes to avoid damage or accidents, for example, due to tripping hazards.
5. Always observe the specified minimum distance to normally flammable materials! Unless explicitly stated, the minimum distance is 0.3 m.
6. Always observe the minimum distance to the illuminated surface specified on the device!



CAUTION:

1. Moving components such as mounting brackets or other movable components may become jammed.
2. Devices with motor-driven components may result in injury from the movement of the device. Sudden movement of the device can cause electric shock.



3. The exterior surface of the device can become very hot during regular operation. Ensure that accidental touching of the housing is not possible. Always allow the device to cool sufficiently before removal, maintenance work, charging, or similar.



ATTENTION:

1. Do not install or operate the device near any radiators, heat registers, stoves, or other heat sources. Ensure that the device is always installed in such a way that it is sufficiently cooled and cannot overheat.
2. Do not place ignition sources such as burning candles near the device.
3. Ventilation openings must not be covered, and fans must not be blocked.
4. Use the original packaging or packaging provided by the manufacturer for transport.
5. Avoid shock or impact to the device.
6. Observe the IP protection class, as well as the ambient conditions such as temperature and humidity according to the specification.
7. Devices can be constantly further developed. In the event of deviating information on operating conditions, performance, or other device properties between the user manual and the device labelling, the information on the device always takes priority.
8. The device is not suitable for tropical climates and for operation at heights of 2,000 m above sea level or higher.
9. Unless explicitly stated, the device is not suitable for operation in marine conditions.



CAUTION! IMPORTANT INFORMATION REGARDING LIGHTING PRODUCTS!

1. This device is a risk group 1 device. Do not stare at the light source! Do not look directly into the lamp with optical instruments such as magnifying glasses or binoculars!



2. Stroboscopic effects may cause epileptic seizures in susceptible individuals!



3. Permanently installed lamps are built into these lighting units. These may not be replaced by the user. The lamps contained in this light source may only be replaced by the manufacturer, its service partner, or a similarly qualified person.



RADIO SIGNAL TRANSMISSION
(for example, W-DMX® or audio radio systems):

The quality and performance of wireless signal transmissions generally depends on the ambient conditions.
For example, the following factors can impact range and signal stability:
Shielding (for example, masonry, metal structures, water)
High volumes of radio traffic (for example, powerful wireless LAN networks)
Interference
Electromagnetic radiation (for example, LED video screens, dimmers)
All range specifications refer to free-field line-of-sight applications without interference!

The operation of radio transmission systems is subject to official regulations. These may vary from region to region and must be checked by the operator before use (for example, radio frequency and transmission power).

WARNING: Devices with wireless signal transmission are not suitable for use in sensitive areas in which radio operation can lead to potentially detrimental interactions. These include:

- Hospitals, health centres, or other healthcare facilities that provide patient treatment with qualified personnel and equipment.
- Class I, II, and III hazardous areas
- Restricted areas
- Military facilities
- Aircraft or vehicles
- Areas where the use of mobile phones is prohibited

SIGNAL TRANSMISSION VIA W-DMX®

WARNING: In general, wireless DMX transmission must not be used for applications involving safety-related factors that might result in personal injury or property damage in the event of a failure.

This applies in particular to moving scene or truss structures, DMX-controlled motors/lifts, or lifting devices for operating DMX-operated platform lifts, hydraulic systems, or comparable moving components.

Furthermore, wireless DMX transmission must not be used to control flame or pyrotechnic devices, explosion-driven effects, or gas or liquid effects. These include CO_2 cannons, confetti shooters, water effects, or similar.

ATTENTION! POTENTIAL DAMAGE FROM EXTERNAL LIGHT SOURCES!

Solar radiation, laser radiation, and bundled light beams from other lights can damage the housing and internal components, such as filters, gobo and colour wheels, motors, cables, belts, as well as light sources!

Do not expose the device and especially the lens opening to direct sunlight, laser radiation, and bundled light beams from other lights during unpacking, installation, prolonged disuse, and operation! Always point the lens opening towards the floor when the device is not in use! Damage caused by external light sources is excluded from the manufacturer's warranty!

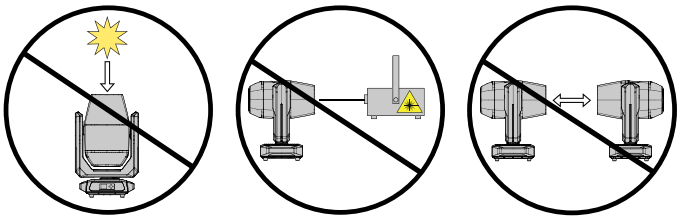

NOTES FOR PORTABLE INDOOR DEVICES

1. Temporary operation! Event equipment is generally only designed for temporary operation.
2. Continuous operation or permanent installation can impair the functionality of the device and cause premature ageing.

PACKAGING CONTENT

Remove the product from the packaging, and remove all packaging material.
Please check the completeness and integrity of the delivery, and notify your distribution partner immediately after purchase if the delivery is not complete or if it is damaged.
The packaging content for the product includes:

- ▶ 1 × AZOR® SP2 Compact Spot Profile Moving Head
- ▶ 1 × mains cable
- ▶ 2 × Omega mounting bracket
- ▶ Safety and compliance information (user manual as a download via QR code)

INTRODUCTION

COMPACT SPOT PROFILE MOVING HEAD
CLAZORSP2

CONTROL FUNCTIONS:

32-channel Basic, 37-channel Standard, 43-channel Extended DMX control
DMX512
W-DMX® via optional Cameo iDMX stick
RDM
Master / slave operation
Stand-alone functions

FEATURES:

300 W cool white LED. CMY colour mix. Colour wheel with eight colours plus open. Gobo wheel with eight rotatable gobos plus open. Zoom, focus, iris, prism and frost function. Animation wheel. Aperture slider. DMX512. Connection for optional iDMX stick for wireless control via W-DMX®. 5-pin DMX connections. 2 Omega mounting brackets included.

The light supports the remote device management (RDM) standard. Remote device management allows the user to monitor the status and configuration of RDM devices using an RDM-capable controller, such as the optionally available Cameo UNICON (item number CLIREMOTE).
The Cameo UNICON also allows access to the entire light menu.

CONNECTIONS AND OPERATING/DISPLAY ELEMENTS

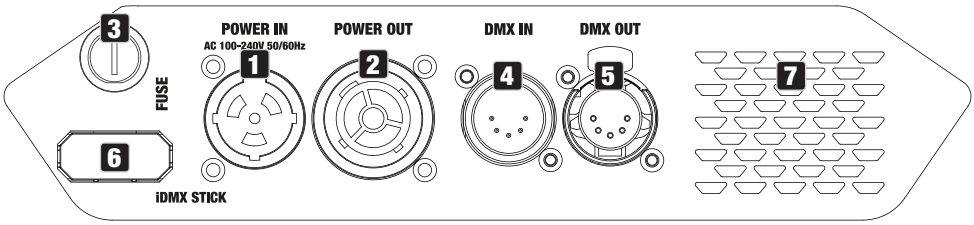

1 POWER IN

Power Twist mains input socket. Operating voltage 100–240 V AC/50–60 Hz. Use the included power cable.

2 POWER OUT

Power Twist mains output socket. Enables power supply to other CAMEO lights. Ensure that the total power consumption of all connected devices does not exceed the value specified on the device in amperes (A).

3 FUSE

Fuse holder for 5 × 20 mm fuses. IMPORTANT NOTE: Only replace the fuse with a fuse of the same type and value. In the event of repeated fuse failure, please contact an authorised service centre.

4 DMX IN

Male 5-pin XLR socket for connecting a DMX controller (e.g. DMX console).

5 DMX OUT

Female 5-pin XLR socket for forwarding the DMX control signal.

6 iDMX STICK

Connection for the optional iDMX stick for wireless DMX operation (insert the iDMX stick with the antenna facing upwards). Note the wireless settings in the Settings menu.

7 AIR VENTS

To prevent damage to the device, do not cover the ventilation openings on the back and ensure that air can circulate freely.

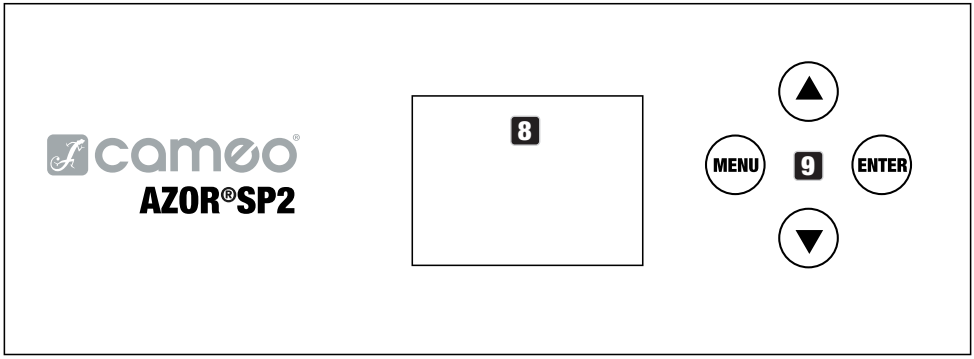

8 OLED DISPLAY

The OLED display shows the currently active operating mode (main screen), the menu items and the numerical value or operational status of certain menu items. If no input is made within approximately one minute, the display automatically returns to the main screen. Note on the main screen in operating modes with external control: In the event that the control signal is interrupted, the characters in the display begin flashing; once the control signal is present again, the flashing stops.

9 CONTROL BUTTONS

MENU – Press MENU to access the main menu. Press again or repeatedly to return to the main screen. Pressing MENU without confirming a value or status change by pressing ENTER restores the previously confirmed value or status.

ENTER – press ENTER to access the menu levels, where you can make value changes and access the sub-menus with the ENTER button. ENTER is also used to confirm value or status changes.

▲ and ▼ – Select menu items in the main menu (DMX address, DMX mode, etc.) and in the sub-menus. Allows you to change the value of a menu option, such as the DMX address (long press = quick value change).

10 RECESSED GRIPS

In addition to the two transport handles on the base of the device, there are recessed grips at the top of the inner sides of the two device arms.

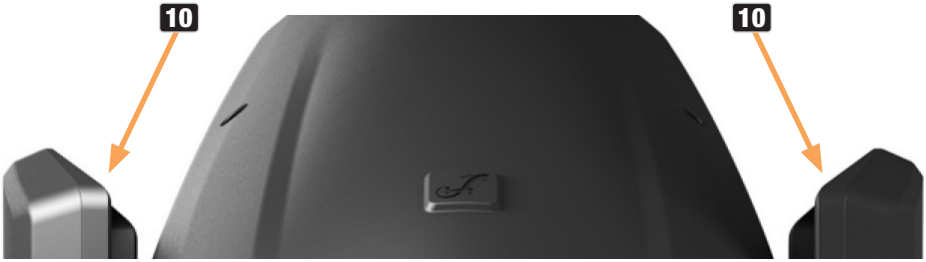



11 PAN LOCK

Mechanical locking device used to prevent the rotation of the head in the horizontal direction during transport. Disconnect the unit from the mains, move the head parallel to the base (8 possible positions), and push the locking lever in the direction of the pan rotation axis (LOCK) to lock it in position. Unlock the locking device before device start-up (UNLOCK).



- Illustrations similar -

12 TILT LOCK

Mechanical locking device used to prevent rotation of the head in the vertical direction during transport (7 possible positions). Disconnect the unit from the mains and slide the locking lever towards the tilt rotation axis, moving the head of the unit vertically until one of the seven locking positions is found and the locking lever engages (LOCK). Unlock the locking device before device start-up (UNLOCK).

OPERATION

NOTES

Upon switching on the light, the message "Update Wait" is displayed momentarily, followed by "Welcome to Cameo", the model name and the software version. Thereafter, the motors are reset (Motor Reset Please Wait). After this process, the fixture is ready for operation and the previously activated operating mode is launched.

MAIN SCREEN IN DMX OPERATING MODE

In DMX mode, the main screen shows the currently set DMX start address (see illustration). Flashing characters indicate that no DMX signal is present.



SETTING THE DMX START ADDRESS (DMX Address)

Starting from the main screen, press MENU to enter the main menu. Now use ▲ or ▼ to select the menu item **DMX Address** and confirm with ENTER. Use the ▲ or ▼ buttons to configure the desired DMX start address and press ENTER to confirm (the highest possible value depends on the selected DMX mode).





SETTING THE DMX OPERATING MODE (DMX Mode)

Starting from the main screen, press MENU to enter the main menu. Now use ▲ or ▼ to select the menu item **DMX Mode** and confirm with ENTER. Select the desired DMX operating mode using ▲ or ▼ and confirm with ENTER. Tables showing the channel assignment of the different DMX modes can be found in the DMX CONTROL section of this user manual.



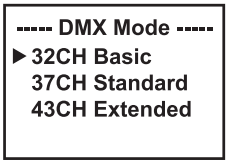

STAND-ALONE MENU

In the stand-alone operating modes (Play Scene and Play Loop), the control signal of the corresponding mode can be output to slave units via XLR. If you do not want to output the control signal, deactivate the output.

A delay can be set for slave units for the time-delayed output of the control signal of the stand-alone operating modes.

Activate one of the eight available scenes (Scene 1 - 8) or one of the eight available loops (Loop 1 - 8). The settings are made individually for each scene and each loop and are retained even after the device is restarted.

Starting from the main screen, press MENU to enter the main menu. Use the ▲ or ▼ buttons to select the **Stand Alone** menu item and confirm with ENTER. Now select the desired sub-menu item, confirm and then make the settings as required (see table).

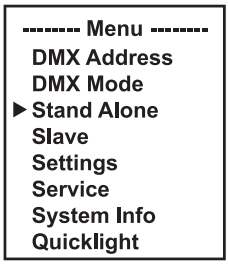

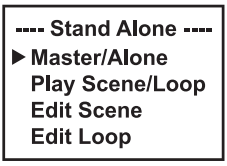

Master/ Alone	Master	Delay	Forward control signal via DMX OUT and set delay for slave units: Off, 0.1 s– 2.0 s	
	Alone		Do not forward control signal	
Play Scene/ Loop	Scene	Scene 1 - 8	Select and activate the desired scene	
	Loop	Loop 1- 8	Selection and activation of the desired loop	
Edit Scene	Scene 1 - 8	Pan	Set each scene individually. Scenes are activated by selecting them. Refer to DMX mode 43 CH Extended for all functions and the corresponding values.	
		Tilt		
		Dimmer		
		…		
Edit Loop	Loop 1 - 8	Step 1	Scene 1–Scene 8 / Blackout	Scene selection / Blackout
			t-step 0 s–20 min	Setting of the step time
			t-Fade 0 s–20 min	Setting of the fade time
		Step 2	t-Fade 0 s–20 min	Setting of the fade time
		Step 3	Scene 1–Scene 8 / Blackout / Skip Step	Select scene 1–8 / Blackout / Skip step
			t-step 0 s –20 min	Setting of the step time
			t-Fade 0 s–20 min	Setting of the fade time
		Step 4	t-Fade 0 s–20 min	Setting of the fade time
		Step 5	t-Fade 0 s–20 min	Setting of the fade time
		Step 6	t-Fade 0 s–20 min	Setting of the fade time
		Step 7	t-Fade 0 s–20 min	Setting of the fade time
		Step 8	t-Fade 0 s–20 min	Setting of the fade time

SLAVE MODE

Standard slave mode: Starting from the main screen, press MENU to enter the main menu. Use the ▲ or ▼ buttons to select the **Slave** menu item, confirm with ENTER, then select slave group

0 and confirm again. Connect the slave and master units (same model, same software version) using a DMX cable and activate the control signal output (Stand Alone -> Master/Alone -> Master) and one of the stand-alone operating modes (Play Scene/Loop) in the master unit. The slave unit will now follow the master unit.

Advanced slave mode: If you wish to control the slave units in master/slave mode using one of the **Play Scene** or **Play Loop** stand-alone modes, the control signal can be played back with a time delay of up to 24 steps. The delay is set in the **Stand Alone** menu **Master/Alone** in the master unit; the delay factor is set in the slave menu of the corresponding fixture (Group). This is a simple way to create a running light effect with a large number of identical lights that are running the same software version, which would otherwise require a suitable DMX controller and extensive programming. Connect the slave and master units (same model, same software version) using a DMX cable and activate the control signal output (Stand Alone -> Master/Alone -> Master) and one of the stand-alone operating modes (Play Scene/Loop) in the master unit.

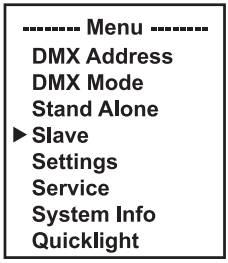

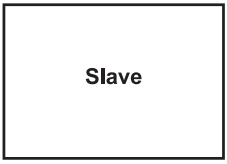

Group	0–24	Set slave group for signal delay

Assign the lights to one of up to 24 groups (plus Group 0) according to preference, whereby several lights can be assigned to one group. The group number is also the factor by which the delay time set in the master unit is multiplied.

Set-up example:

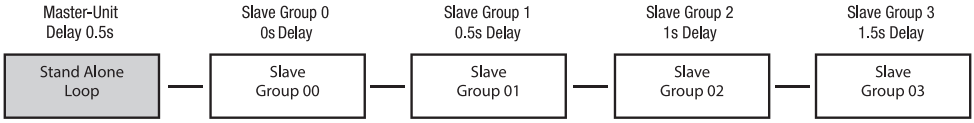

SYSTEM SETTINGS (Settings)

Starting from the main screen, press MENU to enter the main menu. Use the ▲ or ▼ buttons to select the menu item **Settings** and confirm with ENTER.

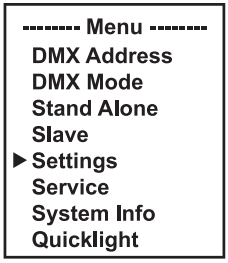

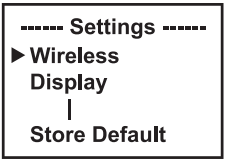

This takes you to the sub-menu (see table). Select sub-menu items with ▲ or ▼, confirm with ENTER, change value or status with ▲ or ▼, confirm with ENTER).

Settings (Bold print = factory setting)				
Wireless	Wireless settings (iDMX stick optional)	iDMX State	**Off**	Wireless control deactivated
			On	Wireless control activated
		Signal Routing	**Send to XLR**	Signal -> DMX OUT
			Backup by XLR	Backup via DMX IN in case of W-DMX signal interruption
			Receive only	Wireless DMX reception only
Display	Display settings	Reverse	On	180° display rotation (for example, for overhead installation)
			Off	No display rotation
		Off Timer	Always On	Permanently on
			Off after 20 seconds	Deactivation after approximately 20 seconds of inactivity
		Autolock	On after 60 seconds	Controls locked after approximately 60 seconds without input (LOCKED). To unlock, press MENU for approx. 3 seconds.
			Off	Autolock function deactivated
Dimmer	Dimmer settings Dimmer Curve = Dimmer curve PWM Frequency = LED PWM frequency Dimmer Response = Dimming behaviour	Curve (dimmer curve)	**Linear**	Light intensity increases linearly with DMX value
			Exponential	Light intensity can be finely adjusted at lower DMX values and broadly adjusted at higher DMX values
			Logarithmic	Light intensity can be broadly adjusted at lower DMX values and finely adjusted at higher DMX values
			S-curve	Light intensity can be finely adjusted at lower and higher DMX values and broadly adjusted at medium DMX values

Dimmer	Dimmer settings Dimmer Curve = Dimmer curve PWM Frequency = LED PWM frequency Dimmer Response = Dimming behaviour	PWM Frequency	**650 Hz**, 1530 Hz, 3600 Hz, 12k Hz, 18.9 kHz, 25 kHz	Selection of the LED PWM frequency	
		Response (dimmer response)	**LED**	The light responds immediately to changes in the DMX value	
			Halogen	The light behaves in a similar way to a halogen light with gradual changes of brightness	
Movement	Head movements settings	Pan Reverse	**Off**	Pan direction not reversed	
			On	Reverses pan direction	
		Tilt Reverse	**Off**	Tilt direction not reversed	
			On	Tilt direction reversed	
		Pan Angle	**540°**	Pan angle 540°	
			630°	Pan angle 630°	
		Position Feedback	**On**	Automatic position correction is enabled	
			Off	Automatic position correction deactivated	
		Move in Black	On	Blackout during head movement	
			Off	No blackout during head movement	
		Silent Movement	On	Slowed motor movements for quieter operation	
			Off	Function deactivated	
Wheels	Adjusting the gobo wheels, colour wheel, and aperture slider	Gobo Wheel	Position	Clockwise	Gobo wheel always rotates clockwise
				Shortest way	Gobo wheel rotates the shortest distance
			Movement	**Snap**	Gobo wheel jumps directly back to the desired gobo when the relevant value is reached
				Scroll	Continuous rotation of the gobo wheels

Wheels	Adjusting the gobo wheels, colour wheel, and aperture slider	Gobo Wheel	Colour correction	On	Colour shift compensation is activated during gobo use
				Off	Function deactivated
		Colour Wheel	Position	Clockwise	Gobo wheel always rotates clockwise
				Shortest way	Gobo wheel rotates the shortest distance
			Movement	Snap	Colour wheel jumps directly back to the desired colour filter when the relevant value is reached
				Scroll	Continuous rotation of the colour wheel
		Move in Black	**Off**	No blackout in the event of value changes in the colour and gobo wheels	
			On	Blackout in the event of value changes in the colour and gobo wheels	
		Framing Control	**Left & Right**	Standard function: The xA channel of the blade controls the left side of the blade x and the xB channel controls the right side	
			Position & Angle	Alternative control of the aperture sliders: The xA channel of the blade controls the insertion of the blade x and the xB channel controls the angle of the blade	
Fan	Fan setting	**Auto**	Automatic fan control		
		Off	Deactivated fan with greatly reduced brightness		
		Constant Low	Constant low fan speed with reduced brightness, if necessary		

Fan	Fan setting	Constant Mid	Constant average fan speed with reduced brightness, if necessary
		Constant High	Constant high fan speed
Signal Fail	Operational status with DMX signal fault	**Hold**	Last command is retained
		Last Stand Alone	The last selected stand-alone operating mode is activated
		Fade to Black (10s)	10-second fade to blackout
		Blackout	Activates blackout
		Full	Full on
Store Default	Save settings in three custom presets	User A	Save all current settings as user preset A
		User B	Save all current settings as user preset B
		User C	Save all current settings as user preset C

SERVICE MENU (Service)

Starting from the main screen, press MENU to enter the main menu. Use the ▲ or ▼ buttons to select **Service** and confirm with ENTER.

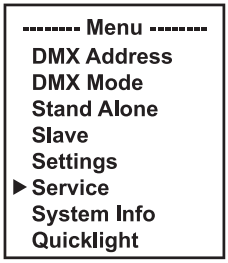

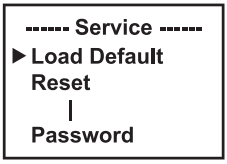

Information on the sub-menu items in the Service menu and the corresponding options can be found in the table below (select with ▲ or ▼, confirm with ENTER, change value or status with ▲ or ▼, confirm with ENTER).

Service		
Load Default	Factory	Reset to factory setting
	User A	Reset to User A values (Save user values: Settings -> Store Default)
	User B	Reset to User B values (Save user values: Settings -> Store Default)
	User C	Reset to User C values (Save user values: Settings -> Store Default)
Reset	Pan/Tilt	Reset pan/tilt motors
	Head	Reset motors in the device head
	All	Reset all motors
Test	Test Sequence	Pre-programmed sequence to test all components
	Stress Test	Pre-programmed sequence to test all components under maximum load

Test	Motor Test		Activate all motors individually with values of 000 to 255
Reset Service Timer	No		Do not reset service operation time
	Yes	Reset Now	Reset service operating time
Password	For service purposes only		

SYSTEM INFORMATION (System Info)

Starting from the main screen, press MENU to enter the main menu. Use the ▲ or ▼ buttons to select the menu item **System Info** and confirm with ENTER.



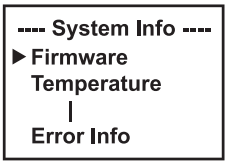

This takes you to the sub-menu (see table for sub-menu items). Select sub-menu items with ▲ or ▼, confirm with ENTER, change value or status with ▲ or ▼, confirm with ENTER).

System info			
Firmware	DISP	Vx.x.x	Display of the firmware version of the corresponding component
	SCAN	Vx.x.x	
	CMY	Vx.x.x	
	…	Vx.x.x	
Temperature	LED	xxx °C/°F	Display the temperature of the corresponding component
	Base	xxx °C/°F	
	…		
	Temperature Unit	°C	Set the temperature unit
		°F	
Fan Speed	xxxx RPM	Display the speed of the corresponding fans	
Runtime	Total	xxxx h : xx m	Total operating time
	Operation	xxxx h : xx m	Time in use
	LED	xxxx h : xx m	Lamp operating time
	Service	xxxx h : xx m	Operating time since the last reset of the service operating time
RDM-UID	RDM unique identifier		
Error-Info	Error display in case of malfunction		

QUICKLIGHT

Set up a scene quickly and easily using the basic Moving Head functions without an external controller. Starting from the main screen, press MENU to access the main menu. Use ▲ or ▼ to

select **Quicklight** and confirm with ENTER. Now select the desired sub-menu item, confirm, set the value as required, and confirm again.

```
-------- Menu --------
  DMX Address
  DMX Mode
  Stand Alone
  Slave
  Settings
  Service
  System Info
▶ Quicklight
```

```
---- Quicklight ----
▶ Pan
  Tilt
  Dimmer
  Zoom
  Focus
```

If the Quicklight operating mode is activated, the display does not automatically change to the main display; when leaving the Quicklight menu, Quicklight operating mode is automatically terminated. The settings in the Quicklight menu are retained until the next restart of the fixture; as a result, Quicklight can be accessed repeatedly with the same settings as long as the fixture remains switched on. After a restart, the values are reset to the factory settings.

SET-UP AND INSTALLATION



DANGER: Overhead mounting requires extensive experience, including calculating the load limit values of the mounting hardware and regular safety inspection of all installation materials and lights. If you do not have these qualifications, do not attempt to perform installation yourself. Refer instead to a qualified professional. There is a risk that devices that are incorrectly installed and secured may come loose and fall down. This can cause serious injury or death.

Thanks to its integrated rubber feet, the light can be positioned in a suitable location on a level surface. It can be truss-mounted using two omega brackets, which are attached to the base of the device (A). Two omega brackets are included in the packaging content. Suitable truss clamps are available as an option. Ensure firm connections, and secure the light to the securing lug (B) with a suitable safety cable.

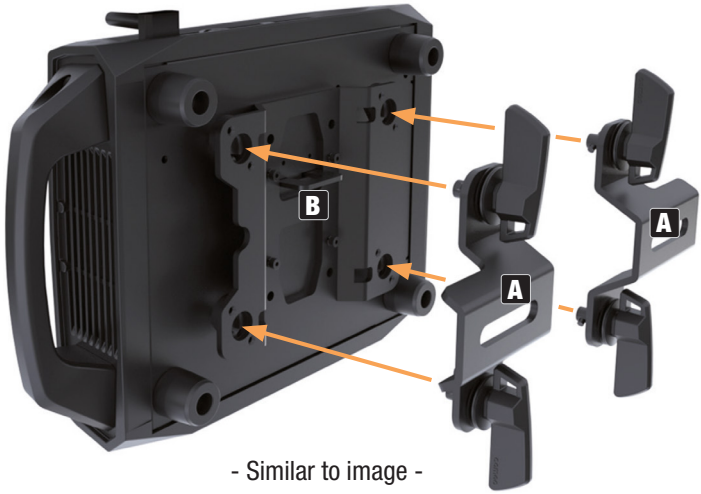

- Similar to image -

CARE, MAINTENANCE, AND REPAIR

In order to ensure the long-term, proper functioning of the device, it must be regularly cleaned and, if necessary, serviced. The care and maintenance required depends on the intensity of use and the environment in which it is used.

We recommend a visual inspection before each operation. Furthermore, we recommend carrying out all the applicable service measures specified below once every 500 operating hours or, in the case of a lower intensity of use, at the latest after one year. Warranty claims may be limited should defects result from inadequate service and maintenance.

CARE (can be performed by the user)



WARNING! Before carrying out any care or maintenance, the power supply – and, if possible, all device connections – must be disconnected.



PLEASE NOTE! Improper care can lead to impairment of the device or even destruction.

1. Housing surfaces must be cleaned with a clean, damp cloth. Make sure that no moisture can penetrate the device.
2. Air inlets and outlets must be regularly cleaned of dust and dirt. If compressed air is used, make sure that damage to the device is prevented (for example, fans must be blocked in this case).
3. Cables and connectors must be cleaned regularly, and dust and dirt must be removed.
4. In general, no cleaning agents or abrasive agents may be used; otherwise, the surface finish may be damaged.
5. Devices must be stored in a dry environment and protected from dust and dirt.

MAINTENANCE AND REPAIR (qualified personnel only)



DANGER! There are live components in the device. Even after disconnecting from the mains, there may still be residual voltage in the device, for example, due to charged capacitors.



PLEASE NOTE! Only authorised personnel may carry out maintenance or service work.



PLEASE NOTE! Maintenance and repair work may only be carried out by qualified specialist personnel authorised by the manufacturer. If in doubt, consult the manufacturer.



PLEASE NOTE! Improperly performed maintenance work may affect warranty claims.

REPLACING GOBOS

ATTENTION!

Gobos may only be replaced by qualified personnel. If you are not qualified to do this, do not try to replace gobos yourself. Refer instead to professional companies.
When carrying out any work, make sure that no foreign bodies enter the housing!
When replacing the gobos, make sure that the gobos are inserted correctly into the corresponding gobo holder. Otherwise, heat damage to the gobos and gobo holders may occur!

1. Disconnect all poles of the device from the power supply (pull out the mains plug). Now lock the light head (pan and tilt lock).
2. Release the four locks on the cover of the device head on the side opposite the Pan Lock (see markings in the illustration, bayonet lock with cross-slotted head, 1/4 turn to the left). Loosen the cover from the light head, loosen the cover's safety cable, and place it to one side.
3. Carefully disconnect the four-pin plug connection for the power and signal supply of the gobo module (blue marking in the illustration). Then loosen both screws that hold the module in the guide, and pull the module out of the light head (lower module, see red markings in the drawing).

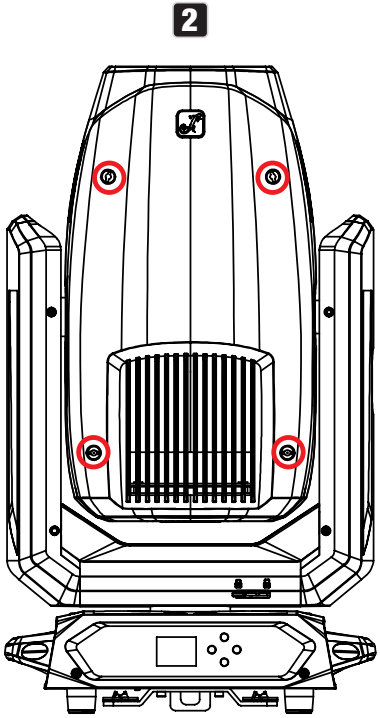

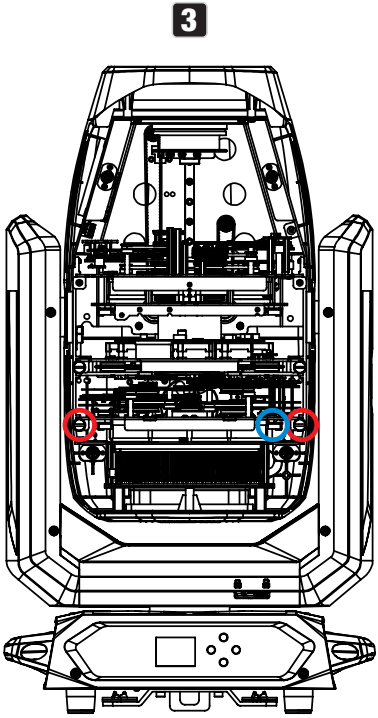

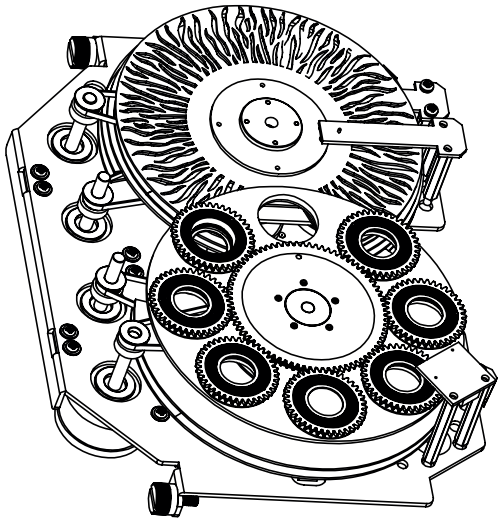

4. Place the module on a clean, level surface with the gobo wheels facing upwards. To avoid contaminating the gobos and other components, please wear clean, lint-free gloves.
5. Lift the gobo holder slightly up on the gear and then pull it out of the gobo wheel.
6. The gobo can now be removed from the holder and replaced with another one.

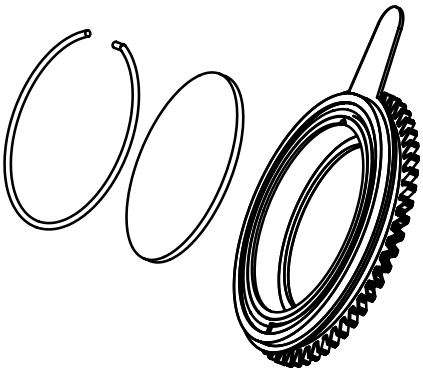

7. Then place the gobo holder back into the respective gobo wheel, ensuring that the gobo holder is correctly positioned in the corresponding recess. For rotating gobos, you can check that the gobo is positioned correctly by turning the gobo wheel. The gobo must rotate without catching.
8. Re-install the module in the light head, secure it with the two previously loosened screws, and reconnect the plug for the power and signal supply to the corresponding port.
9. Re-attach the cover's safety cable to the corresponding position in the device head, place the cover on the device head, and secure it with the four locks (bayonet lock, 1/4 turn to the right).

DIMENSIONS (mm)

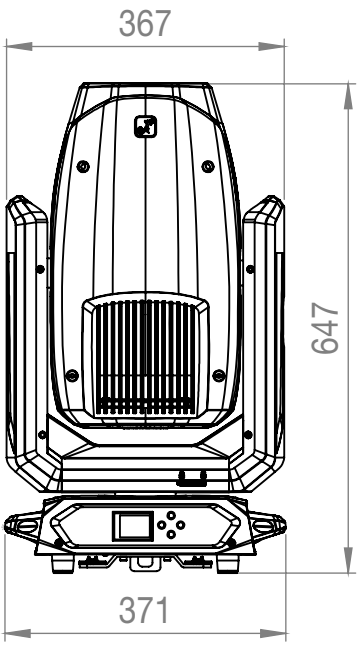

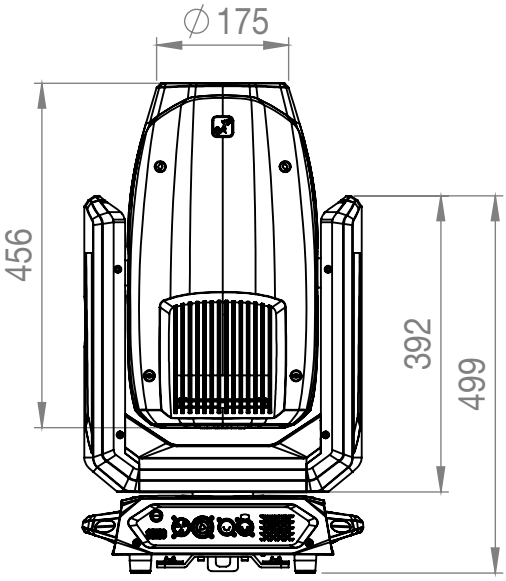

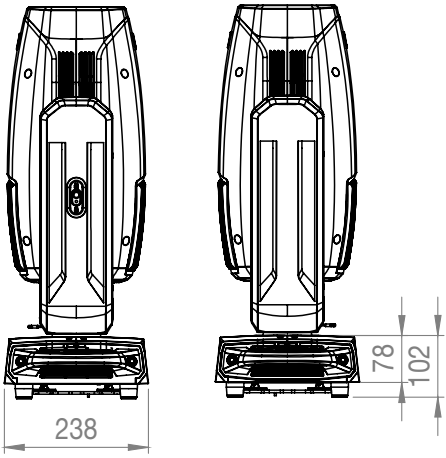

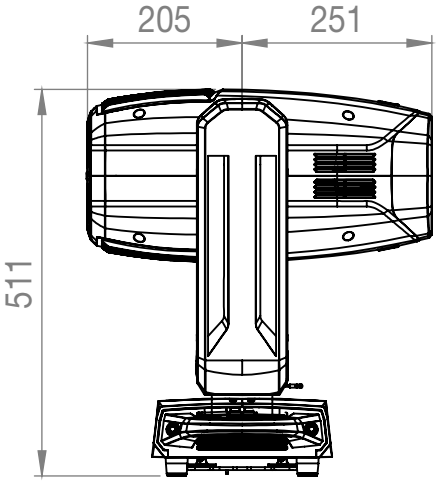

TECHNICAL DATA

Item number	CLAZORSP2
Product category	LED Moving Head
Type	Profile Spot
Light source	300 W LED
Luminous flux	11326 lm
Illuminance	24000 lx @ 10 m
Lense / optic	Glass
LED PWM	650 Hz; 1530 Hz; 3600 Hz; 12 kHz; 18.9 kHz; 25 kHz
Dimmer resolution	16 bit
Dimmer curves	Linear, Exponential, Logarithm, S-Curve
Halogen simulation	Yes
Strobe	Cameo Strobe Settings
LED colours / colour temperature	6800 K
CRI	>69 / with CRI Filter >88
Zoom range	3° - 50°
Focus operation	Yes
Colour mixing	CMY
Colour wheel	8 Colours + open
Colour control	CMY
CCT	Linear CTO 6600K - 2600K, 3200K @ Colour wheel
Gobos	7 rotate + open
Prism	1x 5-facet / 1x 8-facet
Iris	Yes
Frost	Heavy & light
Animation wheel	Yes
Framing system	4 layers, +/-60° rotable
Pan / tilt range	540° / 630° pan / 270° tilt
Control protocols	DMX512, RDM, iDMX Stick kompatibel
Data connections	5-Pol XLR male / female
DMX modes	32-CH Basic, 37-CH Standard, 43-CH Extended
DMX functions	Pan/Tilt, Pan/Tilt fein, Dimmer, Dimmer fein, Stroboskop, Cyan, Cyan fein, Magenta, Magenta fein, Gelb, Gelb fein, CTO, CTO fein, Farbrad, Goborad 1, Goborad 1 Rotation, Goborad 1, Rotation fein, Zoom, Zoom fein, Focus, Focus fein, Autofocus, Autofocus Ausrichtung, Iris, Prismenauswahl, Prisma 1, Prisma 2, Frost Light, Frost Heavy, Blade 1 A&B, Blade 2 A&B, Blade 3 A&B, Blade 4 A&B, Framing Rotation, Framing Rotation fein, Geräteeinstellungen

RDM functions	Cameo Standard
Stand Alone	User scene 1-8, Master/Slave mode
System settings	Wireless, Display, Simmer, Movement, Wheels, Fan, Signal Fail, Store Default
User interface	Mode, Enter, Up, Down
Display / indicators	OLED Display
IP-Rating	IP20
Ambient temparature rating	0°C - 40°C
Humidity rating	< 90%, non condensing
Cooling system	Temperature controlled cooling fans
Operation voltage	100 - 240 V AC / 50 - 60 Hz
Max. current	2.5 A / 230 V
Inrush current	59 A @ 1 ms (240V)
Max. power consumption	550 W
Fuse	T 6.3 A 250 V (5 x 20 mm)
Protection Class	1
Power connection	Seetronic in/out
Max. power out	8 A
Power link	4 Units @ 230 V / 2 Units @ 110 V
Risk Group	RG1
Minimum distance to illuminated surface	3 m
Minimum distance to normally flammable materials	0.5 m
Housing	PA 66 + 15% GF
Dimensions (W/H/D)	371 x 647 x 238 mm
Weight	24 kg
RDM UID	08A40058XXXX

MINIMUM DISTANCE TO ILLUMINATED SURFACE

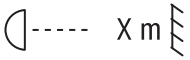

This symbol with the distance stated in metres (m) indicates the minimum distance of the light fixture to the illuminated surface. The value valid for this device can be found in the technical data in this manual and is printed on the device!

MINIMUM DISTANCE TO NORMALLY FLAMMABLE MATERIALS



This symbol with the distance stated in metres (m) indicates the minimum distance of the device to normally flammable materials. The value valid for this device can be found in the technical data in this manual!

DISPOSAL



PACKAGING:

1. Packaging can be recycled using the usual disposal methods.
2. Please separate the packaging in accordance with the disposal laws and recycling regulations in your country.



DEVICE:

1. This device is subject to the European Directive on Waste Electrical and Electronic Equipment, as amended. WEEE Directive Waste Electrical and Electronic Equipment. Waste equipment does not belong in household waste. Waste equipment must be disposed of via an authorised waste disposal company or a municipal waste disposal facility. Please observe the applicable regulations in your country!
2. Observe all disposal laws applicable in your country.
3. As a private customer, you can obtain information on environmentally friendly disposal options from the seller of the product or the appropriate regional authorities.

MANUFACTURER'S DECLARATIONS

Manufacturer's warranty and limitation of liability

Adam Hall GmbH | Adam-Hall-Str.1 | 61267 Neu-Anspach | Germany

Email: Info@adamhall.com / +49 (0)6081 / 9419-0

Our current warranty conditions and limitation of liability can be found at:

https://cdn-shop.adamhall.com/media/pdf/Manufacturers-Declarations-CAMEO_DE_EN_ES_FR.pdf

For service requests, please contact your distribution partner.

CE conformity

Adam Hall GmbH hereby confirms that this product meets the following guidelines (if applicable):

Low-Voltage Directive (2014/35/EU)

EMC Directive (2014/30/EU)

RoHS Directive

Radio Equipment Directive

EC Declaration of Conformity

Declarations of conformity for the products subject to the Low-Voltage Directive, the EMC Directive, and the RoHS Directive can be requested at: info@adamhall.com.

Declarations of conformity for products subject to RED can be downloaded from www.adamhall.com/compliance/

Subject to misprints and errors, as well as technical or other modifications!

DEUTSCH

Sie haben die richtige Wahl getroffen!
Dieses Gerät wurde unter hohen Qualitätsanforderungen entwickelt und gefertigt, um viele Jahre einen reibungslosen Betrieb zu gewährleisten. Bitte lesen Sie diese Bedienungsanleitung sorgfältig, damit Sie Ihr neues Produkt von Cameo Light schnell und optimal einsetzen können. Weitere Informationen über Cameo Light erhalten Sie auf unserer Website **CAMEOLIGHT.COM**

INFORMATIONEN ZU DIESER BEDIENUNGSANLEITUNG

- Lesen Sie vor Inbetriebnahme die Sicherheitshinweise und die gesamte Anleitung aufmerksam durch.
- Beachten Sie die Warnungen auf dem Gerät und in der Bedienungsanleitung.
- Bewahren Sie die Bedienungsanleitung immer in Reichweite auf.
- Wenn Sie das Gerät verkaufen oder weitergeben, händigen Sie unbedingt auch diese Bedienungsanleitung aus, da sie ein wesentlicher Bestandteil des Produkts ist.

BESTIMMUNGSGEMÄSSER GEBRAUCH

Bei dem Produkt handelt es sich um ein Gerät für die Veranstaltungstechnik!
Das Produkt ist für den professionellen Einsatz im Bereich der Veranstaltungstechnik entwickelt worden und ist nicht für die Verwendung in Haushalten geeignet!
Temporärer Betrieb! Veranstaltungsequipment ist grundsätzlich nur für den vorübergehenden Betrieb konzipiert und nicht für den Dauerbetrieb und Festinstallation vorgesehen!
Weiterhin ist dieses Produkt nur für qualifizierte Benutzer mit Fachkenntnissen im Umgang mit Veranstaltungstechnik vorgesehen!
Die Benutzung des Produkts außerhalb der spezifizierten technischen Daten und Betriebsbedingungen gilt als nicht bestimmungsgemäß!
Haftung für Schäden und Drittschäden an Personen und Sachen durch nicht bestimmungsgemäßen Gebrauch ist ausgeschlossen!
Das Produkt ist nicht geeignet für:

- Kinder (Kinder müssen angewiesen werden, nicht mit dem Gerät zu spielen).
- Personen mit eingeschränkten körperlichen, sensorischen oder geistigen Fähigkeiten oder mangelnder Erfahrung und Kenntnis.

BEGRIFFS- UND SYMBOLERKLÄRUNGEN

1. **GEFAHR:** Mit dem Wort GEFAHR, evtl. in Kombination mit einem Symbol, wird auf unmittelbar gefährliche Situationen oder Zustände für Leib und Leben hingewiesen.

2. **WARNUNG:** Mit dem Wort WARNUNG, evtl. in Kombination mit einem Symbol, wird auf potentiell gefährliche Situationen oder Zustände für Leib und Leben hingewiesen.

3. **VORSICHT:** Mit dem Wort VORSICHT, evtl. in Kombination mit einem Symbol, wird auf Situationen oder Zustände hingewiesen, die zu Verletzungen führen können.

4. **ACHTUNG:** Mit dem Wort ACHTUNG, evtl. in Kombination mit einem Symbol, wird auf Situationen oder Zustände hingewiesen, die zu Sach- und/oder Umweltschäden führen können.



Dieses Symbol kennzeichnet Gefahren, die einen elektrischen Schlag verursachen können.



Dieses Symbol kennzeichnet Gefahrenstellen oder gefährliche Situationen.



Dieses Symbol kennzeichnet Gefahren durch heiße Oberflächen.



Dieses Symbol kennzeichnet Gefahren durch intensive Lichtquellen.



Dieses Symbol weist auf Gefahren durch schwebende Lasten hin.



Dieses Symbol kennzeichnet ein Gerät, in dem sich keine vom Benutzer austauschbaren Teile befinden. Nur autorisiertes Personal darf Wartungs- oder Servicearbeiten durchführen.



Dieses Symbol kennzeichnet ergänzende Informationen zur Bedienung des Produkts.



Dieses Symbol kennzeichnet ein Gerät, das nur in trockenen Räumen verwendet werden darf.

SICHERHEITSHINWEISE



GEFAHR:

1. Öffnen Sie das Gerät nicht und verändern Sie es nicht.
2. Wenn Ihr Gerät nicht mehr ordnungsgemäß funktioniert, Flüssigkeiten oder Gegenstände in das Geräteinnere gelangt sind, oder das Gerät anderweitig beschädigt wurde, schalten Sie es sofort aus und trennen es von der Spannungsversorgung. Dieses Gerät darf nur von autorisiertem Fachpersonal repariert werden.
3. Bei Geräten der Schutzklasse 1 muss der Schutzleiter korrekt angeschlossen werden. Unterbrechen Sie niemals den Schutzleiter. Geräte der Schutzklasse 2 haben keinen Schutzleiter.
4. Sorgen Sie dafür, dass spannungsführende Kabel nicht geknickt oder anderweitig mechanisch beschädigt werden.
5. Überbrücken Sie niemals die Gerätsicherung.



WARNUNG:

1. Das Gerät darf nicht in Betrieb genommen werden, wenn es offensichtliche Beschädigungen aufweist.
2. Das Gerät darf nur im spannungsfreien Zustand installiert werden.



3. Wenn das Netzkabel des Geräts beschädigt ist, darf das Gerät nicht in Betrieb genommen werden.
4. Fest angeschlossene Netzleitungen dürfen nur von einer qualifizierten Person ersetzt werden.



ACHTUNG:

1. Nehmen Sie das Gerät nicht in Betrieb, wenn es starken Temperaturschwankungen ausgesetzt war (beispielsweise nach dem Transport). Feuchtigkeit und Kondensat könnten das Gerät beschädigen. Schalten Sie das Gerät erst ein, wenn es Umgebungstemperatur erreicht hat.
2. Stellen Sie sicher, dass die Spannung und die Frequenz des Stromnetzes mit den auf dem Gerät angegebenen Werten übereinstimmen. Verfügt das Gerät über einen Spannungswahlschalter, schließen Sie das Gerät erst an, wenn dieser korrekt eingestellt ist. Nutzen sie nur geeignete Netzkabel.
3. Um das Gerät allpolig vom Netz zu trennen genügt es nicht, den Ein-/Aus-Schalter am Gerät zu betätigen.
4. Stellen Sie sicher, dass die eingesetzte Sicherung dem auf dem Gerät abgedruckten Typ entspricht.
5. Stellen Sie sicher, dass geeignete Maßnahmen gegen Überspannung (z.B. Blitzschlag) ergriffen wurden.
6. Beachten Sie den angegebenen maximalen Ausgangsstrom an Geräten mit Power Out Anschluss. Beachten Sie, dass die gesamte Stromaufnahme aller angeschlossenen Geräte den vorgegebenen Wert nicht überschreitet.
7. Ersetzen Sie steckbare Netzleitungen nur durch Originalleitungen.



GEFAHR:

1. Erstickungsgefahr! Kunststoffbeutel und Kleinteile müssen außer Reichweite von Personen (einschließlich Kindern) mit eingeschränkten körperlichen, sensorischen oder geistigen Fähigkeiten aufbewahrt werden.
2. Gefahr durch Herabfallen! Stellen Sie sicher, dass das Gerät sicher installiert ist und nicht herunterfallen kann. Verwenden Sie ausschließlich geeignete Stative bzw. Befestigungen (im Besonderen bei Festinstallationen). Stellen Sie sicher, dass Zubehör ordnungsgemäß installiert und gesichert ist. Achten sie dabei darauf, dass geltende Sicherheitsbestimmungen eingehalten werden.



WARNUNG:

1. Verwenden Sie das Gerät nur in der vorgesehenen Art und Weise.
2. Betreiben Sie das Gerät nur mit dem vom Hersteller empfohlenen und vorgesehenen Zubehör.
3. Beachten Sie bei der Installation die für Ihr Land geltenden Sicherheitsvorschriften.
4. Überprüfen Sie nach dem Anschluss des Geräts alle Kabelwege, um Schäden oder Unfälle, z. B. durch Stolperfallen zu vermeiden.



5. Beachten Sie unbedingt den angegebenen Mindestabstand zu normal entflammbaren Materialien! Sofern dieser nicht explizit ausgewiesen ist, beträgt der Mindestabstand 0,3 m.
6. Beachten Sie unbedingt den auf dem Gerät abzulesenden Mindestabstand zur beleuchteten Fläche!



VORSICHT:

1. Bei beweglichen Bauteilen wie Montagebügeln, oder sonstigen beweglichen Bauteilen besteht die Möglichkeit sich zu klemmen.
2. Bei Geräten mit motorisch angetriebenen Bauteilen besteht Verletzungsgefahr durch die Bewegung des Geräts. Plötzliche Gerätebewegungen können zu Schreckreaktionen führen.



3. Die Gehäuseoberfläche des Geräts kann sich im regulären Betrieb stark erwärmen. Stellen Sie sicher, dass ein versehentliches Berühren des Gehäuses ausgeschlossen ist. Lassen Sie das Gerät vor dem Abbau, vor Wartungsarbeiten und vor dem Aufladen etc. immer ausreichend abkühlen.



ACHTUNG:

1. Installieren und betreiben Sie das Gerät nicht in der Nähe von Heizkörpern, Wärmespeichern, Öfen oder sonstigen Wärmequellen. Sorgen Sie dafür, dass das Gerät immer so installiert ist, dass es ausreichend gekühlt wird und nicht überhitzen kann.
2. Platzieren Sie keine Zündquellen wie z.B. brennende Kerzen in der Nähe des Geräts.
3. Lüftungsöffnungen dürfen nicht abgedeckt und Lüfter nicht blockiert werden.
4. Nutzen Sie zum Transport die Originalverpackung oder vom Hersteller dafür vorgesehene Verpackungen.
5. Vermeiden Sie, dass Erschütterung oder Schläge auf das Gerät einwirken.
6. Beachten sie die IP-Schutzart, sowie die Umgebungsbedingungen wie Temperatur und Luftfeuchtigkeit entsprechend der Spezifizierung.
7. Geräte können stetig weiterentwickelt werden. Bei abweichenden Angaben zu Betriebsbedingungen, Leistung oder sonstigen Geräteeigenschaften zwischen Bedienungsanleitung und Gerätebeschriftung, hat immer die Angabe auf dem Gerät Priorität.
8. Das Gerät ist nicht für tropische Klimazonen und für den Betrieb oberhalb 2000 m über NN geeignet.
9. Sofern nicht explizit ausgewiesen, ist das Gerät nicht für den Betrieb unter Marinebedingungen geeignet.



VORSICHT! WICHTIGE HINWEISE IN BEZUG AUF LICHT-PRODUKTE!



1. Dieses Gerät ist ein Gerät der Risikogruppe 1. Starren Sie nicht in die Lichtquelle! Schauen Sie nicht mit optischen Instrumenten, wie Lupen oder Ferngläser, direkt in die Lampe!
2. Stroboskopeffekte können bei empfindlichen Menschen epileptische Anfälle auslösen!

3. In diesen Leuchten sind fest installierte Leuchtmittel verbaut, welche nicht durch den Benutzer zu tauschen sind. Die in dieser Leuchte enthaltene Lichtquelle darf nur vom Hersteller oder seinem Servicepartner oder einer ähnlich qualifizierten Person ausgetauscht werden.

SIGNALÜBERTRAGUNG PER FUNK (z.B. W-DMX® oder Audio-Funksysteme):
Die Qualität und Leistungsfähigkeit kabelloser Signalübertragungen ist generell abhängig von den Umgebungsbedingungen.
Einfluss auf die Reichweite und Signalstabilität haben z.B.:
Abschirmung (z.B. Mauerwerk, Metallbauten, Wasser)
Hohes Funkaufkommen (z.B. starke W-LAN Netze)
Interferenzen
Elektromagnetische Strahlung (z.B. LED-Videowände, Dimmer)
Alle Reichweitenangaben beziehen sich auf Freifeldanwendung mit Sichtkontakt ohne Störeinflüsse!
Der Betrieb von Sendeanlagen unterliegt behördlichen Bestimmungen. Diese können regional unterschiedlich ausfallen und müssen vor Inbetriebnahme vom Betreiber überprüft werden (z.B. Funkfrequenz und Sendeleistung).

WARNUNG: Geräte mit kabelloser Signalübertragung sind nicht für den Betrieb in sensiblen Bereichen, in denen Funkbetrieb zu möglichen Wechselwirkungen führen kann, geeignet. Dazu zählen z.B.:
- Krankenhäuser, Gesundheitszentren oder andere Einrichtungen des Gesundheitswesens, die Patientenbehandlungen mit Fachpersonal und -ausrüstung durchführen.
- Ex-Bereiche der Klassen I, II und III
- Sperrbereiche
- Militärische Einrichtungen
- Flugzeuge oder Fahrzeuge
- Bereiche, in denen die Nutzung von Mobiltelefonen untersagt ist

SIGNALÜBERTRAGUNG PER W-DMX®
WARNUNG: Generell darf kabellose DMX-Übertragung nicht für Anwendungen mit sicherheitsrelevanten Faktoren genutzt werden, die im Falle eines Versagens Personen- oder Sachschäden zur Folge haben können.
Dies gilt im Speziellen für bewegte Szenen- oder Traversenstrukturen, für DMX-gesteuerte Motoren/Hebezeuge oder Hebevorrichtungen zum Betreiben von DMX-betriebenen Bühnenliften, Hydrauliksystemen oder vergleichbaren beweglichen Komponenten.
Weiterhin darf kabellose DMX-Übertragung nicht zum Auslösen von Flammen- oder pyrotechnischen Geräten, explosionsgetriebenen Effekten, sowie zur Steuerung von Gas oder Flüssigkeitseffekten benutzt werden. Dazu zählen z.B. Co2-Kanonen, Konfetti-Shooter, Wasser-Effekte oder Ähnliches.

ACHTUNG! POTENTIELLE BESCHÄDIGUNG DURCH EXTERNE LICHTQUELLEN!
Sonneneinstrahlung, Laserstrahlung und gebündelte Lichtstrahlen anderer Scheinwerfer können das Gehäuse und interne Komponenten, wie Filter, Gobo- und Farbräder, Motoren, Kabel, Riemen etc., sowie Leuchtmittel beschädigen!
Setzen Sie das Gerät und vor allem die Linsenöffnung während des Auspackens, der Installation, längerem Nichtgebrauch und im Betrieb nicht direkter Sonneneinstrahlung, Laserstrahlung und gebündelten Lichtstrahlen anderer Scheinwerfer aus! Richten Sie die Linsenöffnung stets Richtung Boden, wenn das Gerät nicht in Gebrauch ist! Schäden, die durch externe Lichtquellen entstehen, sind von der Herstellergarantie ausgeschlossen!

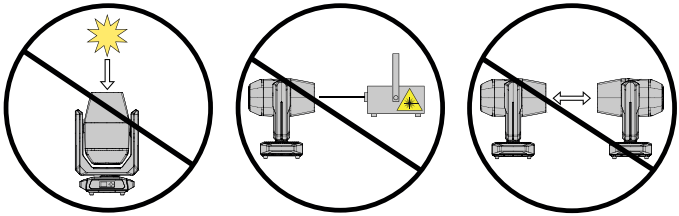

HINWEISE FÜR ORTSVERÄNDERLICHE INDOOR-GERÄTE

1. Temporärer Betrieb! Veranstaltungsequipment ist grundsätzlich nur für den vorübergehenden Betrieb konzipiert.
2. Dauerbetrieb oder dauerhafte Installation kann zur Beeinträchtigung der Funktion und vorzeitiger Alterung der Geräte führen.

LIEFERUMFANG

Entnehmen Sie das Produkt aus der Verpackung und entfernen Sie sämtliches Verpackungsmaterial. Bitte überprüfen Sie die Vollständigkeit und Unversehrtheit der Lieferung und benachrichtigen Sie Ihren Vertriebspartner bitte unverzüglich nach dem Kauf, falls die Lieferung nicht komplett oder beschädigt ist.
Im Lieferumfang des Produkts sind enthalten:

- 1 x AZOR® SP2 Compact Spot Profile Moving Head
- 1 x Netzkabel
- 2 x Omega-Montagebügel
- Safety- und Complianceinformationen (Bedienungsanleitung als Download per QR-Code)

EINFÜHRUNG

COMPACT SPOT PROFILE MOVING HEAD
CLAZORSP2

STEUERUNGSFUNKTIONEN:

32-Kanal Basic, 37-Kanal Standard, 43-Kanal Extended DMX-Steuerung
DMX512
W-DMX® via optional erhältlichem Cameo iDMX-Stick
RDM
Master / Slave-Betrieb
Standalone Funktionen

EIGENSCHAFTEN:

300 W Kaltweiß LED. CMY Farbmischung. Farbrad mit 8 Farben plus offen. Goborad mit 8 rotierbaren Gobos plus offen. Zoom-, Focus-, Iris-, Prisma- und Frost-Funktion. Animationsrad. Blendenschieber. DMX512. Anschluss für optionalen iDMX-Stick für drahtlose Steuerung via W-DMX®. 5-Pol DMX-Anschlüsse. 2 Omega-Montagebügel inklusive.

Der Scheinwerfer verfügt über den RDM-Standard (Remote Device Management). Diese Gerätefernverwaltung ermöglicht die Statusabfrage und Konfiguration von RDM-Endgeräten über einen RDM-fähigen Controller, wie den optional erhältlichen Cameo UNICON (Artikelnummer CLIREMOTE). Das Cameo UNICON ermöglicht darüber hinaus den Zugriff auf das gesamte Scheinwerfermenü.

ANSCHLÜSSE, BEDIEN- UND ANZEIGEELEMENTE

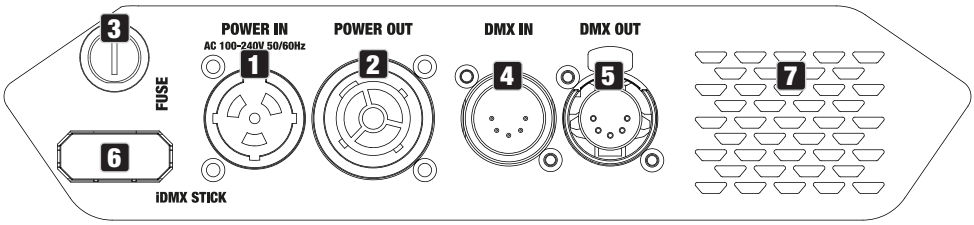

1 POWER IN

Power Twist Netzeingangsbuchse. Betriebsspannung 100V - 240V AC / 50Hz - 60Hz. Anschluss mit Hilfe des mitgelieferten Netzkabels.

2 POWER OUT

Power Twist Netzausgangsbuchse. Dient der Netzversorgung weiterer CAMEO Scheinwerfer. Achten Sie darauf, dass die gesamte Stromaufnahme aller angeschlossenen Geräte den auf dem Gerät in Ampere (A) angegebenen Wert nicht überschreitet.

3 FUSE

Sicherungshalter für 5 x 20mm Sicherungen. WICHTIGER HINWEIS: Ersetzen Sie die Sicherung ausschließlich durch eine Sicherung des gleichen Typs und mit gleichen Werten. Sollte die Sicherung wiederholt auslösen, wenden Sie sich bitte an ein autorisiertes Servicezentrum.

4 DMX IN

Männliche 5-Pol XLR-Buchse zum Anschließen eines DMX-Kontrollgeräts (z.B. DMX-Pult).

5 DMX OUT

Weibliche 5-Pol XLR-Buchse zum Weiterleiten des DMX-Steuersignals.

6 IDMX STICK

Anschluss für den optional erhältlichen iDMX-Stick zur Wireless DMX Anbindung (iDMX-Stick mit der Antenne nach oben gerichtet einstecken). Beachten Sie die Einstellungen unter Wireless im Settings-Menü.

7 LÜFTUNGSÖFFNUNGEN

Um Schäden am Gerät zu vermeiden, decken Sie die Lüftungsöffnungen auf der Rückseite nicht ab und sorgen dafür, dass Luft ungehindert zirkulieren kann.

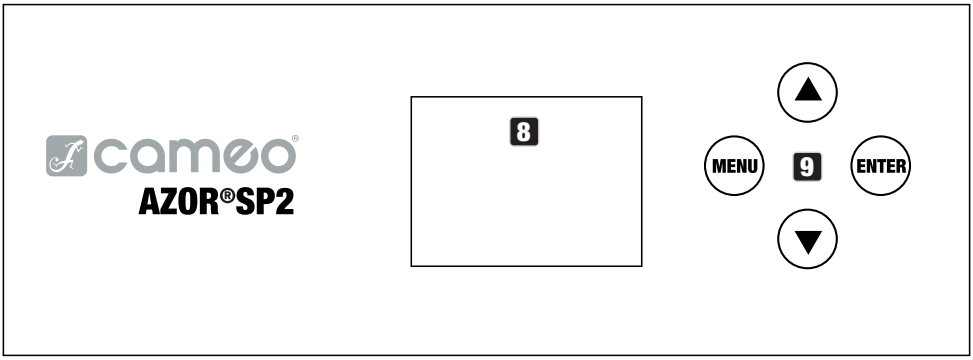

8 OLED-DISPLAY

Das OLED-Display zeigt die aktuell aktivierte Betriebsart (Hauptanzeige), die Menüpunkte im Menü und den Zahlenwert bzw. Betriebszustand in bestimmten Menüpunkten an. Erfolgt innerhalb von circa einer Minute keine Eingabe, wechselt die Anzeige im Display automatisch zur Hauptanzeige. Hinweis zur Hauptanzeige in den Betriebsarten mit externer Steuerung: Sobald das Steuersignal unterbrochen wird, beginnen die Zeichen im Display zu blinken, liegt das Steuersignal wieder an, stoppt das Blinken.

9 BEDIENTASTEN

MENU - Durch Drücken auf MENU gelangen Sie in das Hauptmenü. Durch nochmaliges bzw. wiederholtes Drücken gelangen Sie zurück zur Hauptanzeige. Wenn Sie auf MENU drücken, ohne eine Wert- bzw. Statusänderung durch Drücken auf ENTER zu bestätigen, wird der zuvor bestätigte Wert bzw. Status wiederhergestellt.

ENTER - Durch Drücken auf ENTER gelangen Sie auf die Menüebene, auf der Wertänderungen vorgenommen werden können und Sie erreichen die Untermenüs mit Hilfe des ENTER-Tasters. Wert- bzw. Statusänderungen bestätigen Sie ebenfalls durch Drücken auf ENTER.

▲ und ▼ - Auswählen der einzelnen Menüpunkte im Hauptmenü (DMX-Adresse, DMX-Modus usw.) und in den Untermenüs. Ermöglichen es, den Wert in einem Menüpunkt, wie z.B. die DMX-Adresse, wunschgemäß zu verändern (lange drücken = schnelle Wertänderung).

10 GRIFFMULDEN

Zusätzlich zu den beiden Transportgriffen an der Gerätebasis befinden sich Griffmulden oben an den Innenseiten der beiden Gerätearme.

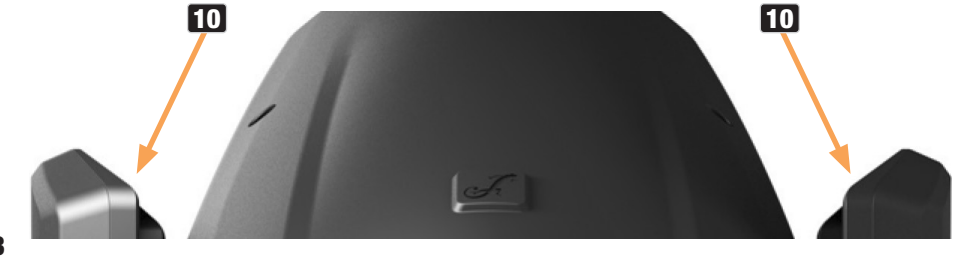



11 PAN LOCK

Mechanische Verriegelungsvorrichtung um beim Transport das Verdrehen des Kopfes in horizontaler Richtung zu verhindern. Trennen Sie das Gerät vom Netz, bringen den Kopf parallel zur Basis (8 mögliche Positionen) und drücken den Arretierhebel zum Verriegeln nach unten und dann in Richtung Pan-Drehachse (LOCK). Entriegeln Sie die Vorrichtung vor Inbetriebnahme des Geräts (UNLOCK).



- Abbildungen ähnlich -

12 TILT LOCK

Mechanische Verriegelungsvorrichtung um beim Transport das Verdrehen des Kopfes in vertikaler Richtung zu verhindern (7 mögliche Positionen). Trennen Sie das Gerät vom Netz und schieben den Arretierhebel zum Verriegeln in Richtung Tilt-Drehachse, bewegen Sie dabei den Kopf des Geräts auf vertikaler Ebene, bis eine der 7 Rastpositionen gefunden ist und der Arretierhebel einrastet (LOCK). Entriegeln Sie die Vorrichtung vor Inbetriebnahme des Geräts (UNLOCK).

BEDIENUNG

ANMERKUNGEN

Beim Startvorgang des Scheinwerfers wird für kurze Zeit „Update Wait“, dann „Welcome to Cameo“, die Modellbezeichnung und die Softwareversion im Display angezeigt. Danach werden die Motoren zurückgesetzt (Motor Reset Please Wait). Nach diesem Vorgang ist der Scheinwerfer betriebsbereit und die Betriebsart, die zuvor aktiviert war, wird gestartet.

DISPLAY HAUPTANZEIGE IN DER DMX-BETRIEBSART

Die Hauptanzeige in der DMX-Betriebsart zeigt die aktuell eingestellte DMX-Startadresse an (siehe Abbildung). Falls kein DMX-Signal am Scheinwerfer anliegt, blinken die Zeichen im Display.



DMX-STARTADRESSE EINSTELLEN (DMX Address)

Ausgehend von der Hauptanzeige gelangen Sie durch Drücken auf MENU in das Hauptmenü. Mit Hilfe der Taster ▲ bzw. ▼ wählen Sie nun den Menüpunkt **DMX Address** aus und bestätigen mit ENTER. Stellen Sie nun die DMX-Startadresse wunschgemäß mit Hilfe von ▲ bzw. ▼ ein und bestätigen die Eingabe mit ENTER (höchster Wert abhängig von der aktuell eingestellten DMX-Betriebsart).





DMX-BETRIEBSART EINSTELLEN (DMX Mode)

Ausgehend von der Hauptanzeige gelangen Sie durch Drücken auf MENU in das Hauptmenü. Mit Hilfe der Taster ▲ bzw. ▼ wählen Sie nun den Menüpunkt **DMX Mode** aus und bestätigen mit ENTER. Wählen Sie wiederum mit Hilfe von ▲ bzw. ▼ die gewünschte DMX-Betriebsart aus und bestätigen mit ENTER. Tabellen mit der Kanalbelegung der verschiedenen DMX-Betriebsarten finden Sie in dieser Anleitung unter DMX STEUERUNG.



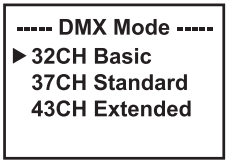

STAND-ALONE-MENÜ

In den Stand-Alone-Betriebsarten Play Scene und Play Loop kann das Steuersignal der entsprechenden Betriebsart via XLR an Slave-Einheiten ausgegeben werden. Ist die Ausgabe des Steuersignals nicht gewünscht, deaktivieren Sie die Ausgabe.

Für die zeitverzögerte Ausgabe des Steuersignals der Stand-Alone-Betriebsarten können Sie im Master / Slave-Betrieb ein Delay für Slave-Einheiten einstellen.

Aktivieren Sie eine der acht verfügbaren Szenen (Scene 1 - 8) oder einen der acht verfügbaren Loops (Loop 1 - 8). Die Einstellungen werden für jede Szene und jeden Loop individuell vorgenommen und bleiben auch nach einem Neustart des Geräts erhalten.

Ausgehend von der Hauptanzeige gelangen Sie durch Drücken auf MENU in das Hauptmenü. Mit Hilfe der Taster ▲ bzw. ▼ wählen Sie den Menüpunkt **Stand Alone** aus und bestätigen mit ENTER. Wählen Sie nun den gewünschten Untermenüpunkt aus, bestätigen und nehmen dann die Einstellungen nach Wunsch vor (siehe Tabelle).

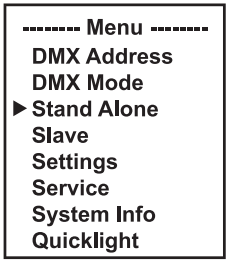



Master/ Alone	Master	Delay	Steuersignal via DMX OUT weiterleiten und Delay für Slave-Einheiten einstellen: Off, 0.1s - 2.0s	
	Alone		Steuersignal nicht weiterleiten	
Play Scene/ Loop	Scene	Scene 1 - 8	Auswahl und Aktivierung der gewünschten Szene	
	Loop	Loop 1 - 8	Auswahl und Aktivierung des gewünschten Loops	
Edit Scene	Scene 1 - 8	Pan	Stellen Sie jede Szene individuell ein. Szenen werden durch Anwahl aktiviert. Entnehmen Sie alle Funktionen und die entsprechenden Werte dem DMX-Modus 43 CH Extended.	
		Tilt		
		Dimmer		
		…		
Edit Loop	Loop 1 - 8	Step 1	Scene 1 - Scene 8 / Blackout	Auswahl der Szene / Blackout
			t-Step 0s - 20min	Einstellen der Schrittdauer
			t-Fade 0s - 20min	Einstellen der Überblendzeit
		Step 2	t-Fade 0s - 20min	Einstellen der Überblendzeit
		Step 3	Scene 1 - Scene 8 / Blackout / Skip Step	Auswahl der Szene / Blackout / Schritt überspringen
			t-Step 0s - 20min	Einstellen der Schrittdauer
			t-Fade 0s - 20min	Einstellen der Überblendzeit

Edit Loop	Loop 1 - 8	Step 4	t-Fade 0s - 20min	Einstellen der Überblendzeit
		Step 5	t-Fade 0s - 20min	Einstellen der Überblendzeit
		Step 6	t-Fade 0s - 20min	Einstellen der Überblendzeit
		Step 7	t-Fade 0s - 20min	Einstellen der Überblendzeit
		Step 8	t-Fade 0s - 20min	Einstellen der Überblendzeit

SLAVE-BETRIEB

Standard Slave-Betrieb: Ausgehend von der Hauptanzeige gelangen Sie durch Drücken auf MENU in das Hauptmenü. Mit Hilfe der Taster ▲ bzw. ▼ wählen Sie nun den Menüpunkt **Slave** aus, bestätigen mit ENTER, wählen dann die Slave-Gruppe 0 (Slave Group 0) aus und bestätigen wiederum. Verbinden Sie die Slave- und die Master-Einheit (gleiches Modell, gleicher Softwarestand) mit Hilfe eines DMX-Kabels und aktivieren in der Master-Einheit die Ausgabe des Steuersignals (Stand Alone -> Master/Alone -> Master) und eine der Stand-Alone-Betriebsarten (Play Scene/Loop). Nun folgt die Slave-Einheit exakt der Master-Einheit.

Erweiterter Slave-Betrieb: Wenn Sie beim Master / Slave-Betrieb die Steuerung der Slave-Einheiten durch eine der Stand-Alone-Betriebsarten **Play Scene** oder **Play Loop** durchführen möchten, kann das Steuersignal in bis zu 24 Stufen zeitlich verzögert wiedergegeben werden, die Verzögerung wird im **Stand Alone** Menü **Master/Alone** in der Master-Einheit übergeordnet eingestellt, der Verzögerungsfaktor im Slave-Menü des entsprechenden Scheinwerfers (Group). Somit kann auf einfache Weise mit einer beliebig großen Anzahl Scheinwerfern des gleichen Modells und Softwarestands ein Lauflichteffekt realisiert werden, der sonst nur mit einem geeigneten DMX-Controller und aufwändiger Programmierung erreicht werden könnte. Verbinden Sie die Slave- und die Master-Einheit (gleiches Modell, gleicher Softwarestand) mit Hilfe eines DMX-Kabels und aktivieren in der Master-Einheit die Ausgabe des Steuersignals (Stand Alone -> Master/Alone -> Master) und eine der Stand-Alone-Betriebsarten (Play Scene/Loop).

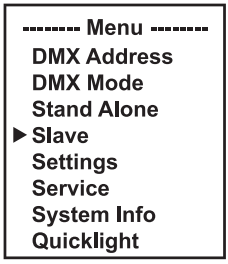

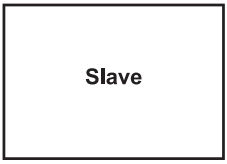

Group	0 - 24	Slave-Gruppe für Signal-Delay einstellen

Ordnen Sie die Scheinwerfer nach Wunsch einer von bis zu 24 Gruppen (plus Gruppe 0) zu, wobei auch mehrere Scheinwerfer einer Gruppe zugeordnet werden können. Die Gruppennummer ist gleichzeitig der Faktor, mit dem die in der Master-Einheit eingestellte Delay-Zeit multipliziert wird.

Setup-Beispiel:

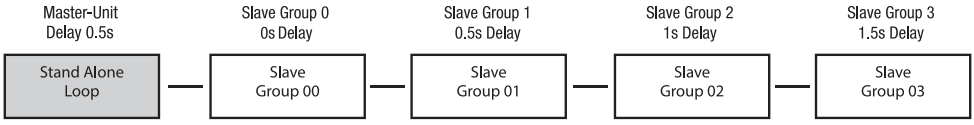

SYSTEMEINSTELLUNGEN (Settings)

Ausgehend von der Hauptanzeige gelangen Sie durch Drücken auf MENU in das Hauptmenü. Mit Hilfe der Taster ▲ bzw. ▼ wählen Sie nun den Menüpunkt **Settings** aus und bestätigen mit ENTER.

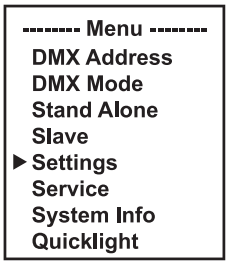

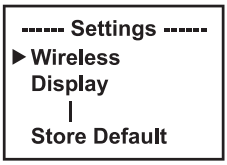

Daraufhin gelangen Sie in das Untermenü zum Einstellen der Untermenüpunkte (siehe Tabelle, Auswahl mit ▲ bzw. ▼ , bestätigen mit ENTER, Wert bzw. Status ändern mit ▲ bzw. ▼ , bestätigen mit ENTER).

Settings (Fettdruck = Werkseinstellung)				
Wireless	Drahtlos Einstellungen (iDMX-Stick optional)	iDMX State	**Off**	Drahtlossteuerung deaktiviert
			On	Drahtlossteuerung aktiviert
		Signal Routing	**Send to XLR**	Signal -> DMX OUT
			Backup by XLR	Backup via DMX IN bei Wireless DMX Signalunterbrechung
			Receive only	Nur Wireless DMX Empfang
Display	Display Einstellungen	Reverse	On	Drehung der Display-Anzeige um 180° (z.B. Kopfübermontage)
			Off	Keine Drehung der Display-Anzeige
		Off Timer	Always On	Permanent an
			Off after 20s	Deaktivierung nach ca. 20 Sekunden Inaktivität
		Autolock	On after 60s	Bedienelemente nach ca. 60 Sekunden ohne Eingabe gesperrt (LOCKED). Entsperren: Ca. 3 Sekunden lang MENU drücken.
			Off	Autolock-Funktion deaktiviert

Dimmer	Dimmer-Einstellungen Dimmer Curve = Dimmerkurve PWM Frequency = LED PWM Frequenz Dimmer Response = Dimmverhalten	Curve (Dimmerkurve)	**Linear**	Die Lichtintensität steigt linear mit dem DMX-Wert an
			Exponential	Die Lichtintensität lässt sich im unteren DMX-Wertbereich fein und im oberen DMX-Wertbereich grob einstellen
			Logarithmic	Die Lichtintensität lässt sich im unteren DMX-Wertbereich grob und im oberen DMX-Wertbereich fein einstellen
			S-Curve	Die Lichtintensität lässt sich im unteren und oberen DMX-Wertbereich fein und im mittleren DMX-Wertbereich grob einstellen
		PWM Frequency	**650Hz**, 1530Hz, 3600Hz, 12kHz, 18.9kHz, 25kHz	Auswählen der LED PWM Frequenz
		Response (Dimmverhalten)	**LED**	Der Scheinwerfer reagiert abrupt auf Änderungen des DMX-Werts
			Halogen	Der Scheiwerfer verhält sich ähnlich einem Halogenstrahler mit sanften Helligkeitsänderungen
Movement	Kopfbewegungen einstellen	Pan Reverse	**Off**	Keine Umkehrung der Pan Bewegungsrichtung
			On	Umkehrung der Pan Bewegungsrichtung
		Tilt Reverse	**Off**	Keine Umkehrung der Tilt Bewegungsrichtung
			On	Umkehrung der Tilt Bewegungsrichtung
		Pan Angle	**540°**	Pan Winkel 540°
			630°	Pan Winkel 630°
		Position Feedback	**On**	Automatische Positionskorrektur aktiviert
			Off	Automatische Positionskorrektur deaktiviert
		Move in Black	On	Blackout bei Kopfbewegung
			Off	Kein Blackout bei Kopfbewegung
		Silent Movement	On	Verlangsamte Motorbewegungen für leiseren Betrieb
			Off	Funktion deaktiviert

Wheels	Gobo-Räder, Farbrad und Blendenschieber einstellen	Gobo Wheel	Position	Clockwise	Goborad dreht immer im Uhrzeigersinn
				Shortest way	Goborad dreht den kürzesten Weg
			Movement	**Snap**	Goborad springt bei Erreichen des entsprechenden Werts direkt zum gewünschten Gobo
				Scroll	Stufenlose Drehung der Goboräder
			Colour Correction	On	Kompensieren der Farbverschiebungen bei der Verwendung von Gobos aktiviert
				Off	Funktion deaktiviert
		Colour Wheel	Position	Clockwise	Farbrad dreht immer im Uhrzeigersinn
				Shortest way	Farbrad dreht den kürzesten Weg
			Movement	Snap	Farbrad springt bei Erreichen des entsprechenden Werts direkt zum gewünschten Farbfilter
				Scroll	Stufenlose Drehung des Farbrads
		Move in Black	**Off**	Kein Blackout bei Wertänderungen bei den Farb- und Goboräder	
			On	Blackout bei Wertänderungen bei den Farb- und Goboräder	

Wheels	Gobo-Räder, Farbrad und Blendenschieber einstellen	Framing Control	**Left & Right**	Standardfunktion: Der xA-Kanal des Blades steuert die linke Seite des Blades x und der xB-Kanal die rechte Seite
			Position & Angle	Alternative Steuerung der Blendenschieber: Der xA-Kanal des Blades steuert das Einsetzen des Blades x und der xB-Kanal den Winkel des Blades
Fan	Lüfter-einstellungen	**Auto**	Automatische Lüftersteuerung	
		Off	Deaktivierter Lüfter bei stark reduzierter Helligkeit	
		Constant Low	Konstant niedrige Lüftergeschwindigkeit bei reduzierter Helligkeit, falls notwendig	
		Constant Mid	Konstant mittlere Lüftergeschwindigkeit bei reduzierter Helligkeit, falls notwendig	
		Constant High	Konstant hohe Lüftergeschwindigkeit	
Signal Fail	Betriebszustand bei DMX-Signal-Unterbrechung	**Hold**	Letzter Befehl wird gehalten	
		Last Stand Alone	Die zuletzt ausgewählte Stand Alone Betriebsart wird aktiviert	
		Fade to Black (10s)	10 Sekunden Fade zu Blackout	
		Blackout	Aktiviert Blackout	
		Full	Full on	
Store Default	Einstellungen in 3 individuellen Presets speichern	User A	Alle aktuellen Einstellungen als Benutzer-Preset A speichern	
		User B	Alle aktuellen Einstellungen als Benutzer-Preset B speichern	
		User C	Alle aktuellen Einstellungen als Benutzer-Preset C speichern	

SERVICE-MENÜ (Service)

Ausgehend von der Hauptanzeige gelangen Sie durch Drücken auf MENU in das Hauptmenü. Mit Hilfe der Taster ▲ bzw. ▼ wählen Sie **Service** aus und bestätigen mit ENTER.

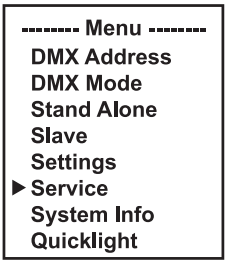

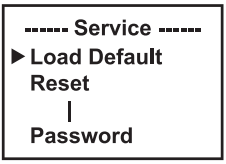

Informationen zu den Untermenüpunkten im Service-Menü und den entsprechenden Optionen finden Sie in untenstehender Tabelle (Auswahl mit ▲ bzw. ▼ , bestätigen mit ENTER, Wert bzw. Status ändern mit ▲ bzw. ▼ , bestätigen mit ENTER).

Service			
Load Default	Factory		Zurücksetzen auf Werkseinstellung
	User A		Zurücksetzen auf User A Werte (User Werte speichern: Settings -> Store Default)
	User B		Zurücksetzen auf User B Werte (User Werte speichern: Settings -> Store Default)
	User C		Zurücksetzen auf User C Werte (User Werte speichern: Settings -> Store Default)
Reset	Pan/Tilt		Pan/Tilt Motoren zurücksetzen
	Head		Motoren im Gerätekopf zurücksetzen
	All		Alle Motoren zurücksetzen
Test	Test Sequence		Vorprogrammierte Sequenz zum Testen aller Komponenten
	Stress Test		Vorprogrammierte Sequenz zum Testen aller Komponenten unter Maximallast
	Motor Test		Alle Motoren einzeln mit Werten von 000 bis 255 ansteuern
Reset Service Timer	No		Service-Betriebszeit nicht zurücksetzen
	Yes	Reset Now	Service-Betriebszeit zurücksetzen
Password	Nur für Service-Zwecke		

SYSTEMINFORMATIONEN (System Info)

Ausgehend von der Hauptanzeige gelangen Sie durch Drücken auf MENU in das Hauptmenü. Mit Hilfe der Taster ▲ bzw. ▼ wählen Sie nun den Menüpunkt **System Info** aus und bestätigen mit ENTER.



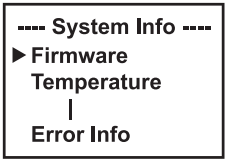

Daraufhin gelangen Sie in das Untermenü zum Aufrufen der Untermenüpunkte (siehe Tabelle, Auswahl mit ▲ bzw. ▼ , bestätigen mit ENTER, Information aufrufen bzw. Status ändern mit ▲ bzw. ▼ , bestätigen mit ENTER).

System Info			
Firmware	DISP	Vx.x.x	Anzeige der Firmware-Version der entsprechenden Komponente
	SCAN	Vx.x.x	

Firmware	CMY	Vx.x.x	Anzeige der Firmware-Version der entsprechenden Komponente
	…	Vx.x.x	
Temperature	LED	xxx °C/°F	Anzeige der Temperatur der entsprechenden Komponente
	Base	xxx °C/°F	
	…		
	Temperature Unit	°C	Einstellen der Temperatureinheit
		°F	
Fan Speed	xxxx RPM	Anzeige der Drehzahl der entsprechenden Lüfter	
Runtime	Total	xxxx h : xx m	Gesamtbetriebszeit
	Operation	xxxx h : xx m	Nutzzeit
	LED	xxxx h : xx m	Betriebszeit des Leuchtmittels
	Service	xxxx h : xx m	Betriebszeit nach dem Zurücksetzen der Service-Betriebszeit
RDM-UID	RDM Unique Identifier (eindeutige Kennung)		
Error-Info	Fehleranzeige im Fehlerfall		

QUICKLIGHT

Stellen Sie eine Szene mit den Basisfunktionen des Moving Heads ohne externen Controller schnell und unkompliziert ein. Ausgehend von der Hauptanzeige gelangen Sie durch Drücken auf MENU in das Hauptmenü (Main Menu). Wählen Sie mit Hilfe von ▲ bzw. ▼ **Quicklight** aus und bestätigen mit ENTER. Wählen Sie nun den gewünschten Untermenüpunkt, bestätigen, stellen den Wert nach Wunsch ein und bestätigen abermals.

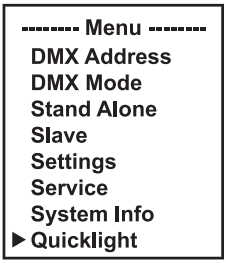

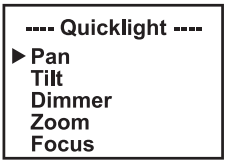

Wenn die Betriebsart Quicklight aktiviert ist, wechselt die Anzeige nicht automatisch zur Hauptanzeige, beim Verlassen des Quicklight-Menüs wird die Quicklight-Betriebsart automatisch beendet. Die Einstellungen im Quicklight-Menü bleiben bis zum nächsten Neustart des Scheinwerfers erhalten, Quicklight kann also immer wieder mit den selben Einstellungen aufgerufen werden, so lange der Scheinwerfer eingeschaltet bleibt. Nach einem Neustart werden die Werte auf Werkseinstellungen zurückgesetzt.

AUFSTELLUNG UND MONTAGE

GEFAHR: Überkopfmontage erfordert umfassende Erfahrung, einschließlich der Berechnung der Grenzwerte für die Arbeitslast, des verwendeten Installationsmaterials und der regelmäßigen Sicherheitsüberprüfung aller Installationsmaterialien und Scheinwerfer. Wenn Sie diese Qualifikationen nicht haben, versuchen Sie nicht, eine Installation selbst durchzuführen, sondern nutzen Sie die Hilfe von professionellen Unternehmen. Es besteht die Gefahr, dass sich nicht korrekt montierte und gesicherte Geräte lösen und herabfallen. Dadurch können Personen schwer verletzt oder getötet werden.

Dank der integrierten Gummifüße kann der Scheinwerfer an einer geeigneten Stelle auf eine ebene Fläche gestellt werden. Die Montage an einer Traverse erfolgt mit Hilfe zweier Omega-Bügel, die an der Gerätebasis befestigt werden (A). Zwei Omega-Bügel sind im Lieferumfang enthalten, geeignete Traversenklemmen sind optional erhältlich. Sorgen Sie für feste Verbindungen und sichern Sie den Scheinwerfer mit einem geeigneten Sicherungsseil an der dafür vorgesehenen Stelle (B).

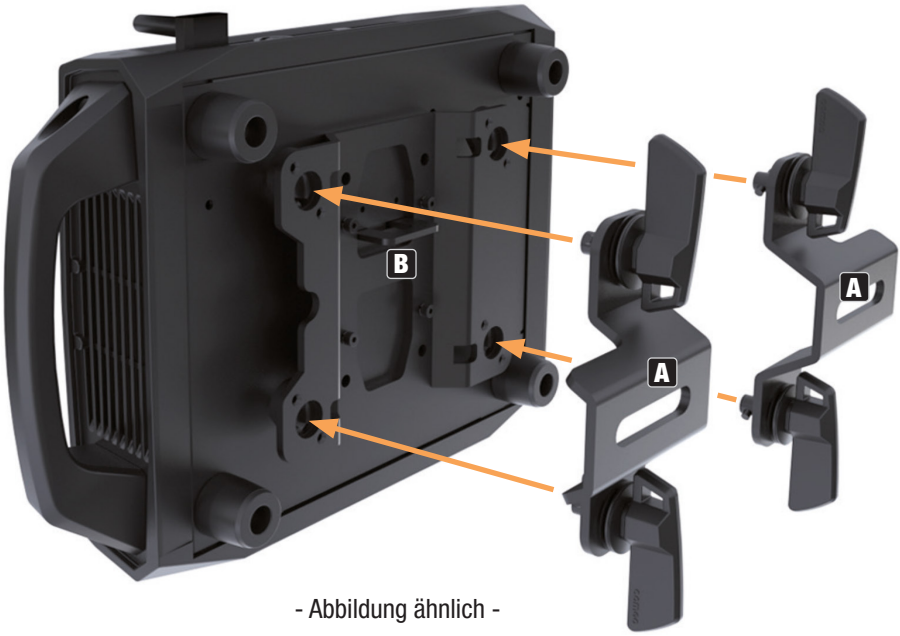

- Abbildung ähnlich -

PFLEGE, WARTUNG UND REPARATUR

Um die einwandfreie Funktion des Geräts auf Dauer zu gewährleisten, muss es regelmäßig gepflegt und bei Bedarf gewartet werden. Der Pflege- bzw. Wartungsbedarf steht in Abhängigkeit der Nutzungsintensität und -umgebung.

Wir empfehlen generell eine Sichtprüfung vor jeder Inbetriebnahme. Weiterhin empfehlen wir alle 500 Betriebsstunden, oder bei geringerer Nutzungsintensität spätestens nach Ablauf eines Jahres alle unten genannten und zutreffenden Pflegemaßnahmen durchzuführen. Bei Mängeln, die auf

eine unzureichende Pflege zurückzuführen sind, kann es zu Einschränkungen der Garantieansprüche kommen.

PFLEGE (vom Anwender durchführbar)



WARNUNG! Vor jeglichen Pflegemaßnahmen müssen die Spannungsversorgung und sofern möglich sämtliche Geräteverbindungen getrennt werden.



HINWEIS! Unsachgemäße Pflege kann zu Beeinträchtigung des Geräts führen bis hin zur Zerstörung.

1. Gehäuseoberflächen müssen mit einem sauberen, feuchten Tuch gereinigt werden. Dabei ist darauf zu achten, dass keine Feuchtigkeit in das Gerät eindringen kann.
2. Luftein- und -austrittsöffnungen müssen regelmäßig von Staub und Schmutz befreit werden. Im Fall des Einsatzes von Druckluft ist darauf zu achten, dass Beschädigungen am Gerät verhindert werden (z.B. müssen Lüfter für diesen Fall blockiert werden).
3. Leitungen und Steckkontakte sind regelmäßig zu reinigen und von Staub und Schmutz zu befreien.
4. Es dürfen generell keine Reinigungsmittel oder Mittel mit schleifender Wirkung zur Pflege verwendet werden, andernfalls ist mit Beeinträchtigung der Oberflächenbeschaffenheit zu rechnen.
5. Geräte sind generell trocken zu lagern und vor Staub und Verschmutzung zu schützen.

WARTUNG UND REPARATUR (nur durch Fachpersonal)



GEFAHR! Im Gerät befinden sich spannungsführende Bauteile. Auch nach Trennung der Netzverbindung kann noch Restspannung im Gerät vorhanden sein, z.B. durch geladene Kondensatoren.



HINWEIS! Nur autorisiertes Personal darf Wartungs- oder Servicearbeiten durchführen.



HINWEIS! Wartungs- und Reparaturmaßnahmen dürfen nur vom Hersteller autorisiertem Fachpersonal durchgeführt werden. Im Zweifel wenden Sie sich an den Hersteller.



HINWEIS! Unsachgemäß ausgeführte Wartungsarbeiten können den Gewährleistungsanspruch beeinträchtigen.

GOBOS AUSTAUSCHEN

ACHTUNG!

Das Austauschen von Gobos darf nur von qualifiziertem Fachpersonal durchgeführt werden. Wenn Sie dazu nicht qualifiziert sind, versuchen Sie nicht, Gobos selbst auszutauschen, sondern nutzen Sie die Hilfe von professionellen Unternehmen.
Achten Sie bei allen Arbeiten darauf, dass keine Fremdkörper in das Gehäuse gelangen!
Achten Sie beim Gobotausch darauf, dass die Gobos korrekt ausgerichtet in den entsprechenden Gobohalter eingesetzt werden, da sonst Hitzeschäden an den Gobos und den Gobohaltern entstehen können!

1. Trennen Sie das Gerät allpolig von der Spannungsversorgung (Netzstecker ziehen). Arretieren Sie den Scheinwerferkopf (Pan- und Tilt-Lock).
2. Lösen Sie die vier Verriegelungen der Abdeckung des Gerätekopfs auf der Pan Lock Seite (siehe Markierungen in der Zeichnung, Bajonettverschluss mit Kreuzschlitzkopf, 1/4 Umdrehung nach links). Nehmen Sie die Abdeckung vom Scheinwerferkopf, lösen das Sicherungsseil der Abdeckung und legen sie zur Seite.
3. Lösen Sie die 4-polige Steckverbindung für die Spannungs- und Signalversorgung des Gobo-Moduls vorsichtig (blaue Markierung in der Zeichnung). Lösen Sie dann die beiden Schrauben, die das Modul in der Führung halten und ziehen das Modul aus dem Scheinwerferkopf (unteres Modul, siehe rote Markierungen in der Zeichnung).

2

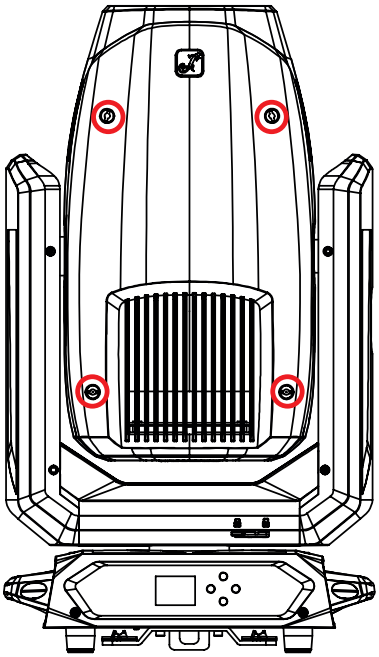

3

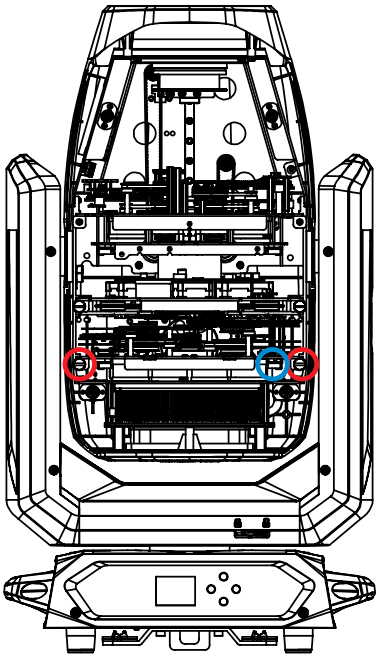

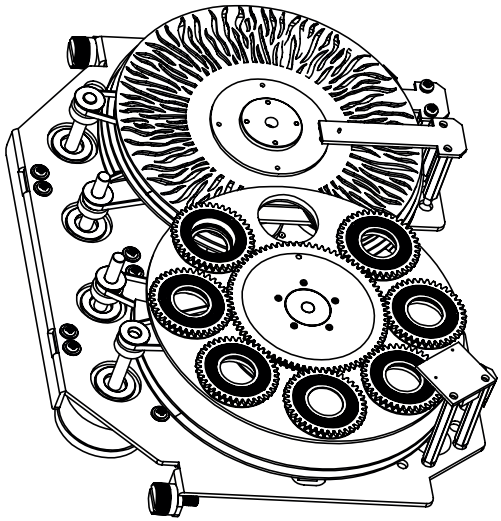

4. Legen das Modul mit den Goborädern nach oben gerichtet auf eine saubere und ebene Unterlage. Um die Gobos und andere Bauteile nicht zu verunreinigen, tragen Sie bitte saubere und fusselfreie Handschuhe.
5. Heben Sie den Gobohalter am Zahnrad leicht nach oben und ziehen ihn dann zur Seite aus dem Goborad.
6. Nun kann das Gobo aus der Halterung genommen und gegen ein anderes ausgetauscht werden.

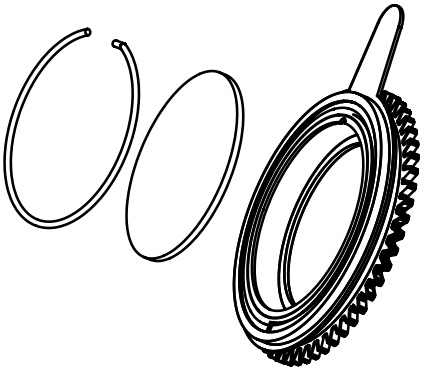

7. Setzen Sie danach den Gobohalter wieder in das Goborad und achten dabei darauf, dass der Gobohalter korrekt in der Aussparung sitzt. Bei rotierenden Gobos können Sie den korrekten Sitz durch Drehen des Goborads überprüfen, dabei muss das Gobo ohne zu haken leichtgängig rotieren.

8. Bauen Sie das Modul wieder in den Scheinwerferkopf ein, sichern es mit Hilfe der beiden zuvor gelösten Schrauben und verbinden den Stecker für die Spannungs- und Signalversorgung wieder mit dem entsprechenden Anschluss.
9. Befestigen Sie das Sicherungsseil der Abdeckung wieder an der entsprechenden Stelle im Gerätekopf, setzen die Abdeckung auf den Gerätekopf und befestigen sie mit Hilfe der vier Verriegelungen (Bajonettverschluss, 1/4 Umdrehung nach rechts)

ABMESSUNGEN (mm)

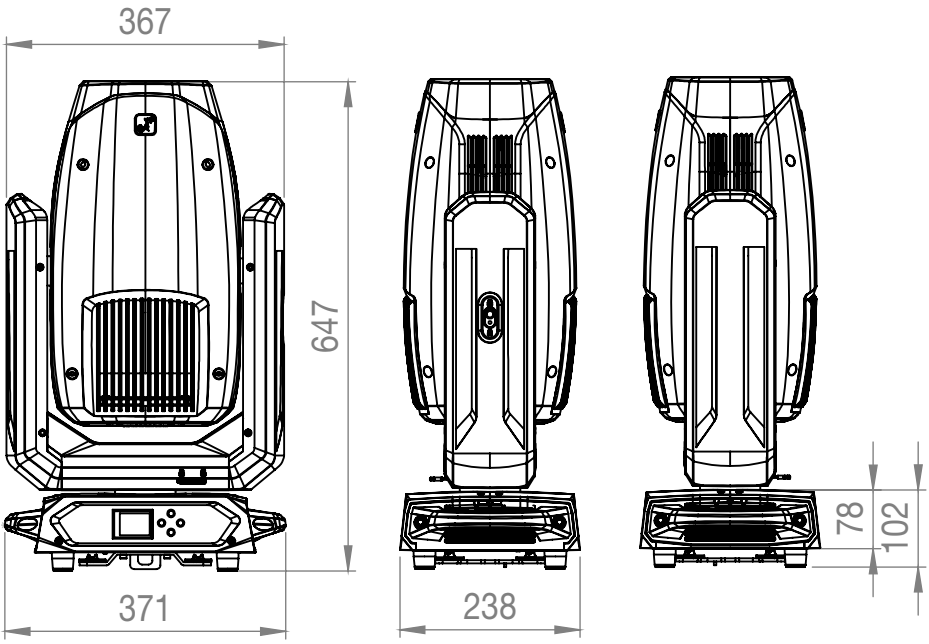

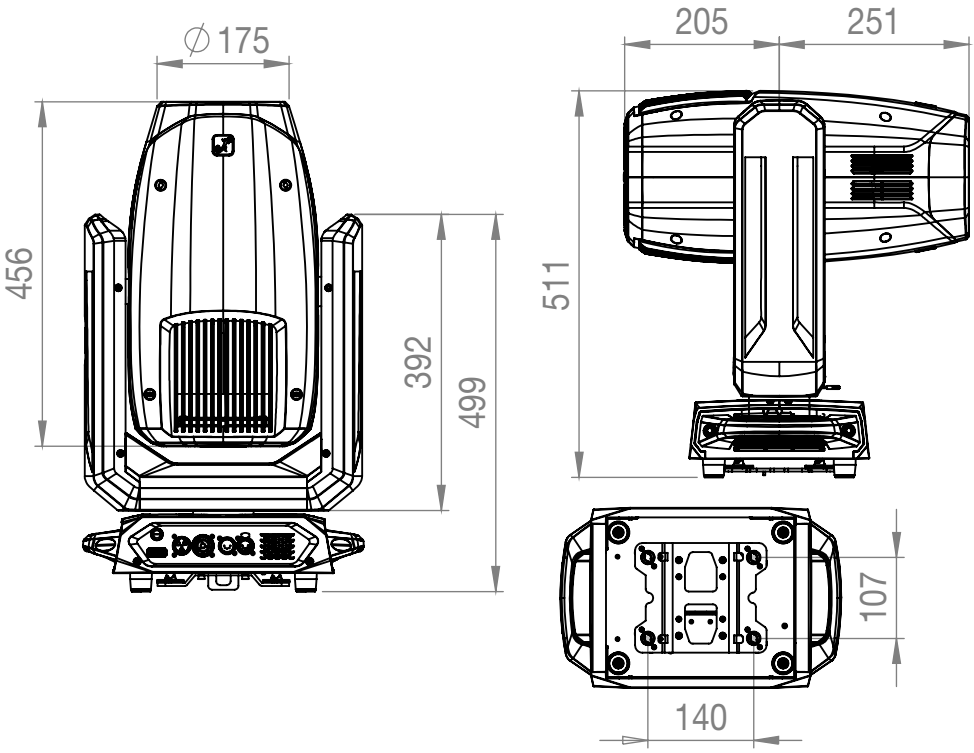

TECHNISCHE DATEN

Artikelnummer	CLAZORSP2
Produktkategorie	LED Moving Head
Typ	Profile Spot
Lichtquelle	300 W LED
Lichtstrom	11326 lm
Beleuchtungsstärke	24000 lx @ 10 m
Linse/Optik	Glas
LED PWM	650 Hz; 1530 Hz; 3600 Hz; 12 kHz; 18,9 kHz; 25 kHz
Dimmer-Auflösung	16 Bit
Dimmerkurven	Linear, Exponentiell, Logarithmisch, S-Kurve
Halogen-Simulation	Ja
Strobe	Strobe-Einstellungen von Cameo
LED-Farben / Farbtemperatur	6800 K
CRI	>69 / mit CRI-Filter >88
Abstrahlwinkel/Feldwinkel	3.5° - 52°

Fokussierung	Ja
Farbmischung	CMY
Farbrad	8 Farben + offen
Farbsteuerung	CMY
CCT	Linear CTO 6600 K - 2600 K, 3200 K @ Farbrad
Gobos	7 rotierend + offen
Prismen	1x 5 Facetten / 1 x 8 Facetten
Iris	Ja
Frost	Stark & leicht
Animationsrad	Ja
Blendenschieber	4 Ebenen, +/-60° Rotation
Pan-/Tilt-Bereich	540° / 630° Pan / 270° Tilt
Steuerungsprotokolle	DMX512, RDM, iDMX Stick kompatibel
Datenverbindungen	5-poliger XLR-Stecker / -Buchse
DMX-Modi	32-CH Basic, 37-CH Standard, 43-CH Extended
DMX-Funktionen	Pan/Tilt, Pan/Tilt fine, Dimmer, Dimmer fine, Stroboscope, Cyan, Cyan fine, Magenta, Magenta fine, Yellow, Yellow fine, CTO, CTO fine, Colour wheel, Gobo wheel 1, Gobo wheel 1 Rotation, Gobo wheel 1 Rotation fine, Zoom, Zoom fine, Focus, Focus fine, Autofocus, Autofocus orientation, Iris, Prism selection, Prism 1, Prism 2, Frost Light, Frost Heavy, Blade 1 A&B, Blade 2 A&B, Blade 3 A&B, Blade 4 A&B, Framing Rotation, Framing Rotation fine, Device settings
RDM-Funktionen	Cameo Standard
Stand-Alone	User Scene 1-8, Master/Slave-Modus
Systemeinstellungen	Wireless, Display, Simmer, Movement, Wheels, Fan, Signal Fail, Store Default
Benutzeroberfläche	Mode, Enter, Up, Down
Display / Indikatoren	OLED-Display
IP-Klassifizierung	IP20
Zulässige Umgebungstemperatur	0°C – 40°C
Luftfeuchtigkeit	< 90 % nicht kondensierend
Kühlungssystem	Temperaturgesteuerte Lüfter
Betriebsspannung	100 – 240 V AC / 50 – 60 Hz
Max. Stromaufnahme	2.5 A / 230 V
Einschaltstrom	59 A @ 1 ms (240V)
Max. Leistungsaufnahme	550 W
Sicherung	T 6,3 A 250 V (5 x 20 mm)
Schutzklasse	1

Stromversorgung	Seetronic Ein- und Ausgang
Max. Ausgangsleistung	8 A
Powerlink	4 Geräte bei 230 V; 2 Geräte bei 110 V
Risikogruppe	RG1
Mindestabstand zur beleuchteten Fläche	3 m
Mindestabstand zu normal entflammbaren Materialien	0,5 m
Gehäuse	PA 66 + 15 % GF
Abmessungen (B x H x T)	371 x 647 x 238 mm
Gewicht	24 kg
RDM UID	08A40058XXXX

MINDESTABSTAND ZUR BELEUCHTETEN FLÄCHE

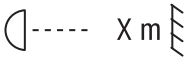

Dieses Symbol mit Entfernungsangabe in Metern (m) gibt den Mindestabstand des Leuchtkörpers zur beleuchteten Fläche an. Den für dieses Gerät gültigen Wert entnehmen Sie bitte den technischen Daten in dieser Anleitung und dem Aufdruck auf dem Gerätegehäuse!

MINDESTABSTAND ZU NORMAL ENTFLAMMBAREN MATERIALIEN



Dieses Symbol mit Entfernungsangabe in Metern (m) gibt den Mindestabstand des Geräts zu normal entflammbaren Materialien an. Den für dieses Gerät gültigen Wert entnehmen Sie bitte den technischen Daten in dieser Anleitung!

ENTSORGUNG



VERPACKUNG:

1. Verpackungen können über die üblichen Entsorgungswege dem Wertstoffkreislauf zugeführt werden.
2. Bitte trennen Sie die Verpackung entsprechend der Entsorgungsgesetze und Wertstoffverordnungen in Ihrem Land.



GERÄT:

1. Dieses Gerät unterliegt der europäischen Richtlinie für Elektro- und Elektronik-Altgeräte in der jeweils geltenden aktuellen Fassung. WEEE-Richtlinie Waste Electrical and Electronical Equipment. Altgeräte gehören nicht in den Hausmüll. Das Altgerät muss über einen zugelassenen Entsorgungsbetrieb oder eine kommunale Entsorgungseinrichtung entsorgt werden. Bitte beachten Sie geltende Vorschriften in Ihrem Land!



2. Beachten Sie alle in Ihrem Land geltenden Entsorgungsgesetze.
3. Als Privatkunde erhalten Sie Informationen zu umweltfreundlichen Entsorgungsmöglichkeiten über den Händler, bei dem das Produkt erworben wurde, oder über die entsprechenden regionalen Behörden.

HERSTELLERERKLÄRUNGEN

Herstellergarantie & Haftungsbeschränkung

Adam Hall GmbH, Adam-Hall-Str. 1, D-61267 Neu Anspach /

E-Mail Info@adamhall.com / +49 (0)6081 / 9419-0

Unsere aktuellen Garantiebedingungen und Haftungsbeschränkung finden Sie unter:

https://cdn-shop.adamhall.com/media/pdf/Manufacturers-Declarations-CAMEO_DE_EN_ES_FR.pdf

Im Servicefall wenden Sie sich an Ihren Vertriebspartner.

CE-Konformität

Hiermit erklärt die Adam Hall GmbH, dass dieses Produkt folgender Richtlinie entspricht (soweit zutreffend):

Niederspannungsrichtlinie (2014/35/EU)

EMV-Richtlinie (2014/30/EU)

RoHS-Richtlinie

Funkanlagenrichtlinie

CE-Konformitätserklärung

Konformitätserklärungen für Produkte, die den Niederspannungs-, EMV- und RoHS-Richtlinien unterliegen, können unter info@adamhall.com angefragt werden.

Konformitätserklärungen für Produkte, die der Funkanlagenrichtlinie unterliegen, können unter www.adamhall.com/compliance/ heruntergeladen werden.

Druckfehler und Irrtümer, sowie technische oder sonstige Änderungen sind vorbehalten!

FRANÇAIS

Vous avez fait le bon choix !
Cet appareil a été développé et fabriqué selon les normes de qualité les plus élevées afin de garantir de nombreuses années de fonctionnement sans problème. Veuillez lire attentivement ce manuel d'utilisation afin de pouvoir utiliser rapidement et de manière optimale votre nouveau produit Cameo Light. De plus amples informations sur Cameo Light sont disponibles sur notre site web **CAMEOLIGHT.COM**

INFORMATIONS SUR CE MANUEL D'UTILISATION

- Lisez attentivement les consignes de sécurité et l'ensemble du manuel avant d'utiliser l'appareil.
- Respectez les avertissements figurant sur l'appareil et dans le manuel d'utilisation.
- Gardez toujours le manuel d'utilisation à portée de main.
- Si vous vendez ou transmettez l'appareil, il est important d'inclure également ce manuel d'utilisation, car il fait partie intégrante du produit.

UTILISATION PRÉVUE

Ce produit est un appareil pour technologie événementielle.
Ce produit a été développé pour une utilisation professionnelle dans le domaine de la technologie événementielle et ne convient pas à un usage domestique.
Fonctionnement temporaire ! Les équipements événementiels sont généralement conçus pour un usage temporaire et non pour un fonctionnement continu et une installation fixe.
En outre, ce produit est exclusivement destiné à des utilisateurs qualifiés possédant des connaissances spécialisées en matière de technologie événementielle,
L'utilisation du produit en dehors des données techniques et des conditions de fonctionnement spécifiées est considérée comme une exploitation inappropriée.
Toute responsabilité relative aux dommages et aux dégâts causés par des tiers aux personnes et aux biens suite à une utilisation inappropriée est exclue.
Le produit ne convient pas :

- Aux enfants (les enfants doivent être informés qu'ils ne doivent pas jouer avec l'appareil).
- À une utilisation par des personnes (notamment les enfants) ayant des capacités physiques, sensorielles ou mentales limitées ou un manque d'expérience et de connaissances.

EXPLICATION DES TERMES ET PICTOGRAMMES

1. **DANGER :** Le mot DANGER, éventuellement associé à un pictogramme, indique des situations ou des conditions immédiatement dangereuses pour la vie et l'intégrité physique.

2. **AVERTISSEMENT :** Le mot AVERTISSEMENT, parfois utilisé en combinaison avec un pictogramme, fait référence à des situations potentiellement dangereuses ou pouvant présenter un risque pour la vie ou l'intégrité physique.

3. **MISE EN GARDE :** Le terme MISE EN GARDE, éventuellement associé à un pictogramme, est utilisé pour indiquer des situations ou des conditions pouvant entraîner des blessures.

4. **ATTENTION :** Le mot ATTENTION, éventuellement associé à un pictogramme, fait référence à des situations ou à des conditions qui peuvent entraîner des dommages matériels et/ou environnementaux.



Ce pictogramme identifie les dangers qui peuvent causer un choc électrique.



Ce pictogramme identifie les zones ou les situations dangereuses.



Ce pictogramme indique les dangers occasionnés par les surfaces portées à haute température.



Ce pictogramme indique les dangers occasionnés par des sources lumineuses intenses.



Ce pictogramme indique les dangers liés aux charges en hauteur.



Ce pictogramme indique que l'appareil ne contient aucune pièce remplaçable par l'utilisateur. Seul le personnel autorisé est habilité à effectuer des travaux d'entretien ou de maintenance.



Ce pictogramme indique des informations supplémentaires concernant le fonctionnement du produit.



Ce pictogramme indique que l'appareil ne peut être utilisé que dans des locaux secs.

CONSIGNES DE SÉCURITÉ



DANGER :

1. N'ouvrez pas l'appareil et n'effectuez aucune modification.
2. Si votre appareil ne fonctionne plus correctement, si des liquides ou des objets ont pénétré à l'intérieur ou s'il a été endommagé de toute autre manière, éteignez-le immédiatement et débranchez-le du secteur. Cet appareil ne peut être réparé que par des spécialistes agréés.
3. Pour les appareils de la classe de protection 1, le conducteur de protection (mise à la terre) doit être connecté correctement. Ne coupez jamais le conducteur de protection. Les appareils de classe de protection 2 ne disposent pas d'un conducteur de protection.
4. Assurez-vous que les câbles sous tension ne sont pas tordus, pincés ou endommagés mécaniquement.
5. Ne contournez jamais le fusible de l'appareil.



AVERTISSEMENT :

1. L'appareil ne doit pas être utilisé s'il présente des signes évidents de dommages.
2. L'appareil doit être installé uniquement alors qu'il se trouve hors tension.
3. Si le câble d'alimentation de l'appareil est endommagé, n'utilisez pas l'appareil.
4. Les cordons secteur captifs ne peuvent être remplacés que par une personne qualifiée.



ATTENTION :

1. Ne mettez pas immédiatement l'appareil en service s'il a été exposé à d'importantes variations de température (par exemple, juste après le transport). L'humidité et la condensation internes peuvent endommager l'appareil. Ne mettez l'appareil en marche que lorsqu'il a atteint la température ambiante.
2. Assurez-vous que la tension et la fréquence du secteur correspondent aux valeurs indiquées sur l'appareil. Si l'appareil dispose d'un sélecteur de tension, ne connectez pas l'appareil avant de l'avoir réglé correctement. N'utilisez que des câbles secteur adaptés.
3. Pour déconnecter l'appareil du réseau sur tous les contacts, il ne suffit pas d'appuyer sur l'interrupteur marche/arrêt de l'appareil.
4. Assurez-vous que le fusible installé correspond au type imprimé sur l'appareil.
5. Assurez-vous que des mesures appropriées ont été prises contre les surtensions (par exemple, la foudre).
6. Respectez l'intensité de sortie maximale spécifiée sur les appareils pourvus d'un renvoi secteur (Power Out). Vérifiez que la consommation totale de tous les appareils connectés ne dépasse pas la valeur indiquée.
7. Remplacez les câbles secteur enfichables uniquement par des câbles d'origine.



DANGER :

1. Danger d'asphyxie/étouffement ! Les sacs en plastique et les petites pièces doivent être conservés hors de portée des personnes (y compris les enfants) aux capacités physiques, sensorielles ou intellectuelles réduites.
2. Danger en cas de chute de l'appareil ! Vérifiez que l'appareil est correctement installé et ne peut pas tomber. Utilisez uniquement des supports ou des fixations appropriés (en particulier pour les installations fixes). Vérifiez que les accessoires sont correctement installés et fixés. Veillez à ce que les règles de sécurité applicables soient respectées.



AVERTISSEMENT :

1. N'utilisez l'appareil que conformément à l'usage prévu.
2. N'utilisez avec l'appareil que des accessoires recommandés et prévus par le fabricant.
3. Lors de l'installation, respectez les règles de sécurité en vigueur dans votre pays.
4. Après avoir connecté l'appareil, vérifiez tous les passages de câbles afin d'éviter tout dommage ou accident, par exemple en cas de risque de trébuchement.



5. Respectez toujours la distance minimale spécifiée par rapport aux matériaux inflammables ordinaires. Sauf mention explicite, la distance minimale est de 0,3 m.
6. Respectez toujours la distance minimale par rapport à la surface éclairée indiquée sur l'appareil.



MISE EN GARDE :

1. Les composants mobiles tels que les supports de montage ou d'autres composants mobiles peuvent se coincer.
2. Dans le cas d'appareils comportant des composants motorisés, il existe un risque de blessure dû au mouvement de l'appareil. Un mouvement brusque de l'appareil peut provoquer une électrocution.



3. La surface du boîtier de l'appareil peut devenir très chaude en cours de fonctionnement normal. Veillez à ce qu'il ne soit pas possible de toucher accidentellement le boîtier. Laissez toujours l'appareil refroidir suffisamment avant de le déplacer, d'effectuer des travaux d'entretien, de le recharger, etc.



ATTENTION :

1. N'installez pas et ne faites pas fonctionner l'appareil à proximité de radiateurs, de bouches de chaleur, de poêles ou d'autres sources de chaleur. Veillez toujours à ce que l'appareil soit installé de manière à ce qu'il soit suffisamment refroidi et ne puisse pas surchauffer.
2. Ne placez pas de flammes nues, par exemple des bougies allumées, à proximité de l'appareil.
3. Les ouvertures de ventilation ne doivent pas être couvertes et les ventilateurs ne doivent pas être bloqués.
4. Pour le transport, utilisez l'emballage d'origine ou l'emballage fourni par le fabricant.
5. Évitez les chocs ou les impacts sur l'appareil.
6. Respectez la classe de protection IP ainsi que les conditions ambiantes telles que la température et l'humidité spécifiées dans les caractéristiques.
7. Les appareils sont susceptibles d'améliorations en permanence. En cas d'informations divergentes sur les conditions de fonctionnement, les performances ou d'autres propriétés de l'appareil entre le manuel d'utilisation et l'étiquetage de l'appareil, les informations figurant sur l'appareil sont toujours prioritaires.
8. L'appareil n'est pas adapté aux climats tropicaux ni à un fonctionnement à plus de 2000 m au-dessus du niveau de la mer.
9. Sauf indication expresse, l'appareil ne convient pas à un fonctionnement en milieu marin.



ATTENTION ! INFORMATIONS IMPORTANTES AU SUJET DES PRODUITS POUR ÉCLAIRAGE



1. Ce dispositif est un dispositif de groupe de risque 1. Ne fixez pas la source lumineuse. Ne regardez pas directement la source lumineuse avec un instrument optique, tel qu'une loupe ou des jumelles.
2. Les effets stroboscopiques peuvent provoquer des crises d'épilepsie chez les personnes sensibles.



3. Ces projecteurs sont équipés de sources lumineuses installées de manière permanente. Elles ne peuvent pas être remplacées par l'utilisateur. Les sources lumineuses contenues dans ce projecteur ne peuvent être remplacées que par le fabricant, son partenaire de service ou une personne de qualification similaire.



TRANSMISSION DE SIGNAUX PAR RADIO (par exemple, W-DMX® ou systèmes audio sans fil) :

La qualité et les performances des transmissions de signaux sans fil dépendent généralement des conditions environnantes.
Voici, à titre d'exemple, quelques facteurs susceptibles d'avoir un impact sur la portée et la stabilité du signal :
Absorption/blindage (par exemple, maçonnerie, structures métalliques, eau)
Utilisation intensive du spectre HF (par exemple, réseaux locaux sans fil de grande puissance)
Interférences
Rayonnement électromagnétique (par exemple, écrans vidéo LED, gradateurs)
Toutes les valeurs de portée se réfèrent à une utilisation en champ libre avec un contact visuel entre émetteur et récepteur, et en l'absence d'interférences.
L'exploitation des systèmes de transmission radio est soumise à des réglementations officielles. Ces réglementations peuvent varier d'une région/d'un pays à l'autre et doivent être vérifiées par l'opérateur avant la mise en service (par exemple, fréquence radio et puissance de l'émetteur).



AVERTISSEMENT : Les appareils avec transmission de signaux sans fil ne conviennent pas à une utilisation dans des zones sensibles où les ondes radio peuvent entraîner des interactions potentiellement préjudiciables. Citons notamment :

- Hôpitaux, centres de santé ou autres établissements de soins de santé assurant des traitements à leurs patients avec du personnel et des équipements qualifiés.
- Zones dangereuses de classe I, II et III
- Zones d'accès restreint
- Installations militaires
- Avions ou véhicules
- Zones où l'utilisation des téléphones portables est interdite

TRANSMISSION VIA W-DMX®

AVERTISSEMENT : En général, la transmission DMX sans fil ne doit pas être utilisée pour des applications impliquant des facteurs liés à la sécurité qui pourraient entraîner des blessures ou des dommages matériels en cas de défaillance.
Cela s'applique en particulier aux scènes et structures mobiles, aux moteurs/ascenseurs ou dispositifs de levage commandés par DMX pour contrôle de plates-formes élévatrices, de systèmes hydrauliques ou de dispositifs mobiles similaires.
En outre, la transmission DMX sans fil ne doit pas être utilisée pour déclencher des dispositifs générateurs de flammes ou pyrotechniques, des effets à explosion ou pour contrôler des effets de gaz ou de liquides. Ces dispositifs peuvent être des canons à CO2, des canons à confettis, des machines à effets d'eau ou autres.

ATTENTION !

DOMMAGES POTENTIELS CAUSÉS PAR DES SOURCES LUMINEUSES EXTERNES

Le rayonnement solaire, les rayons laser et les faisceaux lumineux d'autres projecteurs peuvent endommager le boîtier et les composants internes tels que les filtres, les roues de gobos et de couleurs, les moteurs, les câbles, les courroies, etc. ainsi que les sources lumineuses.
Ne pas exposer l'appareil, et en particulier l'ouverture de la lentille, à la lumière directe du soleil, aux rayons laser et aux faisceaux lumineux d'autres projecteurs lors du déballage, de l'installation, de l'inutilisation prolongée et de l'utilisation. Lorsque l'appareil n'est pas utilisé, orientez toujours l'ouverture de la lentille vers le sol. Les dommages causés par des sources lumineuses externes sont exclus de la garantie du fabricant.

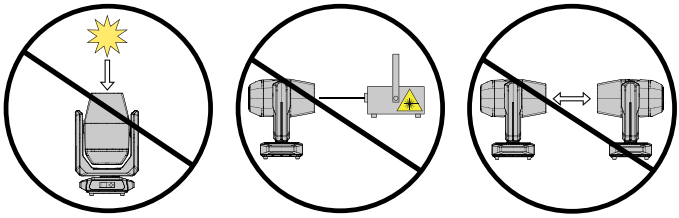

NOTES POUR LES APPAREILS PORTABLES D'INTÉRIEUR

1. Utilisation temporaire ! Le matériel événementiel est généralement conçu pour une utilisation temporaire.
2. Un fonctionnement continu ou une installation permanente peut entraîner une altération des fonctionnalités et un vieillissement prématuré de l'appareil.

CONTENU DU CARTON

Sortez le produit du carton et retirez tous les matériaux d'emballage.
Veuillez vérifier l'intégralité et l'intégrité de la livraison et informer votre partenaire de distribution immédiatement après l'achat si la livraison n'est pas complète ou si elle est endommagée.
Le carton d'emballage du produit contient les éléments suivants :

- 1 x Lyre asservie Spot Profile compacte AZOR® SP2
- 1 x Câble secteur
- 2 x Supports de montage en oméga
- Informations sur la sécurité et la conformité (manuel de l'utilisateur à télécharger via le code QR)

INTRODUCTION

LYRE ASSERVIE SPOT PROFILE COMPACTE AZOR® SP2
CLAZORSP2

FONCTIONS DE CONTRÔLE DISPONIBLES :

32 canaux de base, 37 canaux standard, 43 canaux étendus Contrôle DMX
Protocole DMX512
W-DMX® via le récepteur-clé USB Cameo iDMX en option
RDM
Mode maître/esclave
Fonctions autonomes

POINTS FORTS :

LED blanc froid de 300 W. Mélange de couleurs CMY. Roue de couleur avec huit couleurs + libre Roue de gobos avec huit gobos rotatifs + libres. Fonctions zoom, mise au point, iris, prisme et Frost. Roue d'animation. Curseur d'ouverture DMX512. Port pour le récepteur-clé USB iDMX optionnel assurant le contrôle sans fil via W-DMX®. Connecteurs DMX 5 broches. 2 supports de montage en oméga livrés.

Le projecteur est compatible avec le protocole RDM (Remote Device Management). La gestion à distance des appareils permet à l'utilisateur de contrôler l'état et la configuration des appareils RDM à l'aide d'un contrôleur compatible RDM, tel que le Cameo UNICON disponible en option (référence article CLIREMOTE).
Le Cameo UNICON permet également d'accéder à l'ensemble des menus du projecteur.

CONNECTEURS, CONTRÔLES ET INDICATEURS

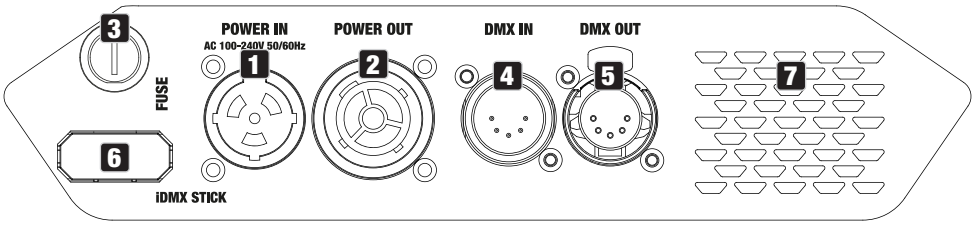

1 POWER IN

Embase d'entrée secteur de type Power Twist. Tension secteur : 100 à 240 V, 50-60 Hz. Utilisez le câble secteur fourni.

2 POWER OUT

Embase de renvoi secteur de type Power Twist. Permet d'alimenter d'autres projecteurs CAMEO. Assurez-vous que la consommation totale de tous les appareils connectés ne dépasse pas la valeur indiquée sur l'appareil en ampères (A).

3 FUSE

Porte-fusible pour fusibles de 5 x 20 mm. REMARQUE IMPORTANTE : Ne remplacez le fusible que par un fusible de même type et de même valeur. En cas de défaillance persistante des fusibles, veuillez prendre contact avec un centre de service autorisé.

4 DMX IN

Embase XLR mâle à 5 broches pour branchement d'un contrôleur DMX (par exemple, une console lumières DMX).

5 DMX OUT

Embase XLR femelle à 5 broches pour renvoi du signal de contrôle DMX.

6 ÉMETTEUR-CLÉ USB iDMX

Port pour le récepteur-clé USB iDMX optionnel assurant le contrôle via W-DMX® (insérez la clé iDMX avec l'antenne orientée vers le haut). Notez les paramètres sans fil dans le menu Settings.

7 OUVERTURES DE VENTILATION

Pour éviter d'endommager l'appareil, ne couvrez pas les ouvertures de ventilation situées à l'arrière et veillez à ce que l'air puisse circuler librement.

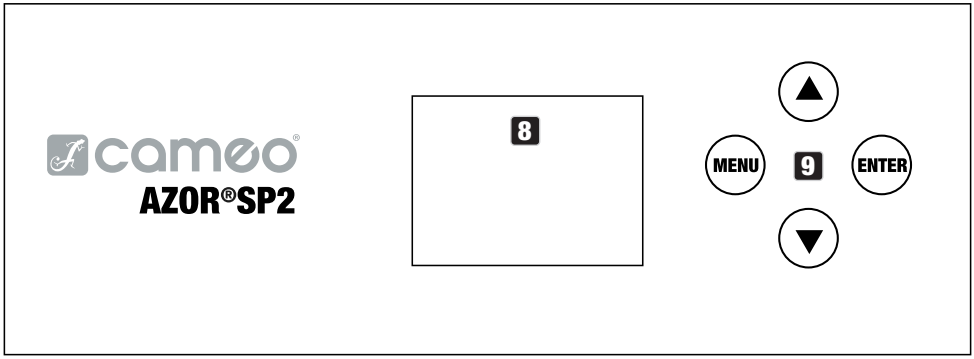

8 AFFICHEUR OLED

L'afficheur OLED affiche le mode en cours (affichage principal), les éléments disponibles en sélection dans le menu et la valeur numérique ou l'état de fonctionnement de certains éléments du menu. Si aucune saisie n'est effectuée dans un délai d'environ une minute, l'afficheur revient automatiquement à l'écran principal. Note sur l'écran principal dans les modes de fonctionnement avec contrôle externe : en cas d'interruption du signal de contrôle, les caractères de l'écran se mettent à clignoter ; le clignotement s'arrête dès le retour du signal de contrôle.

9 TOUCHES DE CONTRÔLE

MENU – Appuyez sur MENU pour accéder au menu principal. Appuyez à nouveau, ou à plusieurs reprises, pour revenir à l'écran principal. Si vous appuyez sur MENU sans avoir confirmé un changement de valeur ou d'état en appuyant sur ENTER, c'est la valeur ou l'état précédemment confirmé(e) qui est rétabli(e).

ENTER – Appuyez sur ENTER pour accéder aux niveaux du menu, où vous pouvez modifier les valeurs et accéder aux sous-menus à l'aide de la touche ENTER. ENTER sert également à confirmer les changements de valeur ou d'état.

▲ et ▼ – Sélection des éléments dans le menu principal (adresse DMX, mode DMX, etc.) et dans les sous-menus. Permet de modifier la valeur d'une option de menu, telle que l'adresse DMX (appui long = modification rapide de la valeur).

10 POIGNÉES ENCASTRÉES

Outre les deux poignées de transport situées dans la base, le projecteur possède des poignées pratiques, encastrées à l'intérieur de la partie supérieure des bras.

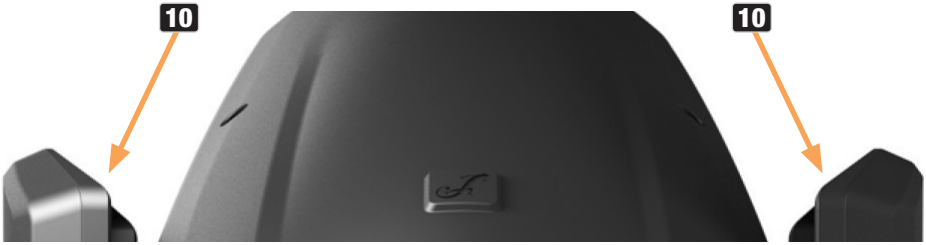



11 VERROUILLAGE DU PANORAMIQUE

Dispositif de verrouillage mécanique empêchant la rotation de la tête du projecteur dans le sens horizontal pendant le transport. Débranchez l'appareil du secteur, déplacez la tête parallèlement à la base (8 positions possibles) et poussez le levier de verrouillage dans le sens de l'axe de rotation panoramique (LOCK) afin de le bloquer en position. Déverrouillez le dispositif de verrouillage avant la mise en service de l'appareil (UNLOCK).



- Illustrations similaires -

12 VERROUILLAGE DU BASCULEMENT

Dispositif de verrouillage mécanique empêchant la rotation de la tête du projecteur dans le sens vertical pendant le transport (7 positions possibles). Débranchez l'appareil et faites glisser le levier de verrouillage dans le sens de l'axe de rotation de l'inclinaison, en déplaçant la tête de l'appareil verticalement jusqu'à trouver l'une des 7 positions de verrouillage et que le levier de verrouillage s'enclenche. Déverrouillez le dispositif de verrouillage avant la mise en service de l'appareil (UNLOCK).

UTILISATION

REMARQUES

Lorsque vous allumez le projecteur, le message "Update Wait" s'affiche quelques instants, suivi de "Welcome to Cameo", du nom du modèle et de la version du logiciel. Ensuite, les moteurs sont réinitialisés (Motor Reset Please Wait). Le projecteur est ensuite prêt à fonctionner, dans le dernier mode activé avant extinction.

ÉCRAN PRINCIPAL EN MODE D'EXPLOITATION DMX

En mode DMX, l'écran principal affiche l'adresse de départ DMX actuellement réglée (voir illustration). Si les caractères clignotent, c'est qu'aucun signal DMX n'est présent.



RÉGLAGE DE L'ADRESSE DE DÉPART DMX (DMX Address)

À partir de l'écran principal, appuyez sur MENU pour accéder au menu principal. Appuyez ensuite sur ▲ ou ▼ pour sélectionner l'élément de menu **DMX Address** puis confirmez avec ENTER. Utilisez les touches ▲ ou ▼ pour configurer l'adresse de départ DMX souhaitée et appuyez sur ENTER pour confirmer (la valeur la plus élevée accessible dépend du mode DMX sélectionné).





RÉGLAGE DU MODE DE FONCTIONNEMENT DMX (DMX Mode)

À partir de l'écran principal, appuyez sur MENU pour accéder au menu principal. Appuyez ensuite sur ▲ ou ▼ pour sélectionner l'élément de menu **DMX Mode** puis confirmez avec ENTER. Sélectionnez le mode de fonctionnement DMX souhaité à l'aide de ▲ ou ▼ et confirmez avec ENTER. Les tableaux indiquant l'affectation des canaux des différents modes DMX se trouvent dans la section CONTRÔLE DMX de ce manuel d'utilisation.



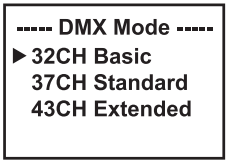

MENU AUTONOME

Dans les modes de fonctionnement autonomes (Play Scene et Play Loop), le signal de contrôle du mode correspondant peut être transmis aux projecteurs esclaves via XLR. Si vous ne souhaitez pas renvoyer le signal de contrôle, désactivez la sortie.

Vous pouvez régler un délai pour les projecteurs esclaves afin de retarder la sortie du signal de contrôle des modes de fonctionnement autonomes.

Activez l'une des huit scènes disponibles (Scene 1 - 8) ou l'une des huit boucles disponibles (Loop 1 - 8). Les réglages s'effectuent individuellement pour chaque scène et chaque boucle et sont conservés même après le redémarrage de l'appareil.

À partir de l'écran principal, appuyez sur MENU pour accéder au menu principal. Appuyez ensuite sur ▲ ou ▼ pour sélectionner l'élément de menu **Stand Alone** puis confirmez avec ENTER. Sélectionnez ensuite l'élément de sous-menu souhaité, confirmez et procédez aux réglages nécessaires (voir tableau).

```
-------- Menu --------
  DMX Address
  DMX Mode
▶ Stand Alone
  Slave
  Settings
  Service
  System Info
  Quicklight
```

```
---- Stand Alone ----
▶ Master/Alone
  Play Scene/Loop
  Edit Scene
  Edit Loop
```

Master/ Alone	Master	Delay	Renvoie le signal de contrôle via la sortie DMX OUT et définit la valeur de délai pour les projecteurs esclaves : Off, 0,1 s à 2,0 s	
	Alone		Pas de renvoi du signal de contrôle	
Play Scene/ Loop	Scene	Scene 1 - 8	Sélectionne et active la scène souhaitée	
	Loop	Loop 1- 8	Sélectionne et active la boucle souhaitée	
Edit Scene	Scene 1 - 8	Pan	Réglage individuel de chaque scène. Pour activer les scènes, il suffit de les sélectionner. Reportez-vous au mode DMX 43 CH Extended pour connaître toutes les fonctions et les valeurs correspondantes.	
		Tilt		
		Dimmer		
		…		
Edit Loop	Loop 1 - 8	Step 1	Scène 1-Scène 8 / Blackout	Sélection de scène / Blackout
			t-Step 0 s - 20 minutes	Réglage de la durée du pas
			t-Fade 0 s - 20 minutes	Réglage de la durée de fondu (Fade)
		Step 2	t-Fade 0 s - 20 minutes	Réglage de la durée de fondu (Fade)

Edit Loop	Loop 1 - 8	Step 3	Scène 1-Scène 8 / Blackout	Sélection des scènes 1 à 8 / Saut du pas
			t-Step 0 s - 20 minutes	Réglage de la durée du pas
			t-Fade 0 s - 20 minutes	Réglage de la durée de fondu (Fade)
		Step 4	t-Fade 0 s - 20 minutes	Réglage de la durée de fondu (Fade)
		Step 5	t-Fade 0 s - 20 minutes	Réglage de la durée de fondu (Fade)
		Step 6	t-Fade 0 s - 20 minutes	Réglage de la durée de fondu (Fade)
		Step 7	t-Fade 0 s - 20 minutes	Réglage de la durée de fondu (Fade)
		Step 8	t-Fade 0 s - 20 minutes	Réglage de la durée de fondu (Fade)

MODE ESCLAVE (Slave)

Fonctionnement en mode esclave standard : À partir de l'écran principal, appuyez sur MENU pour accéder au menu principal. Utilisez les touches ▲ ou ▼ pour sélectionner l'élément de menu **Slave**, confirmez avec ENTER, puis sélectionnez le Slave Group 0 et confirmez à nouveau. Connectez les projecteurs esclave et maître (même modèle, même version du logiciel) à l'aide d'un câble DMX et activez la sortie du signal de contrôle (Stand Alone -> Master/Alone -> Master) et l'un des modes de fonctionnement autonome (Play Scene/Loop) sur le projecteur maître. Le projecteur esclave suit dès lors le projecteur maître.

Mode Slave élargi : Si vous souhaitez contrôler les projecteurs esclaves en mode maître/esclave dans un des modes autonomes **Play Scene** ou **Play Loop**, le signal de contrôle peut être lu avec un retard pouvant aller jusqu'à 24 pas. Ce retard se règle dans le menu **Stand Alone Master/ Alone** du projecteur maître ; le facteur de retard se règle dans le menu esclave du projecteur (groupe) correspondant. Il s'agit d'un moyen simple de créer un effet de lumière en mouvement avec un grand nombre de projecteurs identiques fonctionnant avec la même version de logiciel : effet qui nécessiterait sinon un contrôleur DMX approprié et une programmation approfondie. Connectez les projecteurs esclave et maître (même modèle, même version du logiciel) à l'aide d'un câble DMX et activez la sortie du signal de contrôle (Stand Alone -> Master/Alone -> Master) et l'un des modes de fonctionnement autonome (Play Scene/Loop) sur le projecteur maître.



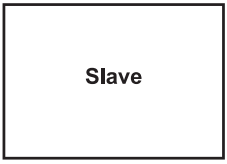

Groupe	0-24	Définit le groupe d'esclave pour le retard temporel du signal

Affectez les projecteurs à l'un des 24 groupes (plus le groupe 0) selon vos préférences – vous pouvez affecter plusieurs projecteurs à un même groupe. Le numéro de groupe est également le facteur multiplicateur de durée de retard réglée sur le projecteur maître.

Exemple de configuration :

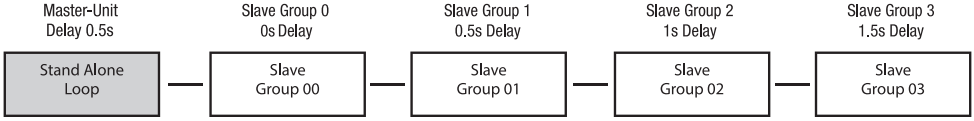

PARAMÈTRES SYSTÈME (Settings)

À partir de l'écran principal, appuyez sur MENU pour accéder au menu principal. Utilisez les touches ▲ ou ▼ pour sélectionner l'élément de menu **Settings** puis confirmez avec ENTER.

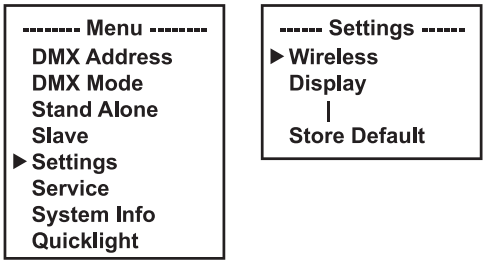

Vous accédez alors au sous-menu (voir tableau). Sélectionnez les éléments du sous-menu avec ▲ ou ▼, confirmez avec ENTER, modifiez la valeur ou l'état avec ▲ ou ▼, confirmez avec ENTER).

Settings (caractères gras = réglage d'usine)				
Wireless	Paramètres sans fil (émetteur-clé USB iDMX en option)	iDMX State	**Off**	Contrôle sans fil désactivé
			On	Contrôle sans fil activé
		Signal Routing	**Send to XLR**	Signal -> DMX OUT
			Backup by XLR	Bascule sur l'entrée DMX IN en cas d'interruption du signal W-DMX
			Receive only	Réception W-DMX uniquement
Display	Paramètres de l'écran	Reverse	On	Rotation de l'affichage de 180° (par exemple pour une installation en hauteur)
			Off	Pas de rotation de l'affichage
		Off Timer	Always On	Allumé en permanence
			Off after 20 seconds	Désactivation après environ 20 secondes d'inactivité

Display	Paramètres de l'écran	Autolock	On after 60 seconds	Les contrôles sont verrouillés après environ 60 secondes sans saisie (LOCKED). Pour déverrouiller, appuyez sur MENU pendant environ 3 secondes.
			Off	Fonction Autolock désactivée
Dimmer	Réglages du gradateur Dimmer Curve = courbe du gradateur PWM Frequency = fréquence PWM des LED Dimmer Response = comportement du gradateur	Curve (courbe de gradateur)	**Linear**	L'intensité lumineuse augmente linéairement avec la valeur DMX
			Exponential	L'intensité lumineuse varie finement pour les valeurs DMX basses, et plus grossièrement pour les valeurs DMX élevées
			Logarithmic	L'intensité lumineuse varie grossièrement pour les valeurs DMX basses et finement pour les valeurs DMX élevées
			S-Curve	L'intensité lumineuse varie finement pour les valeurs DMX basses et élevées, et plus grossièrement pour les valeurs DMX intermédiaires
		PWM Frequency	**650 Hz** 1 530 Hz 3 600 Hz 12 kHz 18,9 kHz/ 25 kHz	Sélection de la fréquence PWM (modulation de largeur d'impulsion) des LED
		Response (réponse du gradateur)	**LED**	Le projecteur réagit immédiatement aux changements de la valeur DMX
			Halogen	Le projecteur se comporte de la même manière qu'un projecteur halogène, avec des changements progressifs de luminosité
Movement	Paramètres des mouvements de la lyre	Pan Reverse	**Off**	Pas d'inversion du sens de panoramique
			On	Inversion du sens de panoramique
		Tilt Reverse	**Off**	Pas d'inversion du sens d'inclinaison
			On	Inversion du sens d'inclinaison
		Pan Angle	**540°**	Angle panoramique 540°
			630	Angle panoramique 630°

Movement	Paramètres des mouvements de la lyre	Position Feedback	**On**	Activation de la correction automatique de position	
			Off	Désactivation de la correction automatique de position	
		Move in Black	On	Noir lorsque la lyre bouge	
			Off	Pas de noir lorsque la lyre bouge	
		Silent Movement	On	Ralentissement des mouvements du moteur pour un fonctionnement plus silencieux	
			Off	Fonction désactivée	
Wheels	Réglage des roues de gobos, de la roue des couleurs et du curseur d'ouverture	Gobo Wheel	Position	Clockwise	La roue de gobos tourne toujours dans le sens des aiguilles d'une montre
				Shortest way	La roue de gobos tourne sur la distance la plus courte
			Movement	**Snap**	La roue des gobos revient directement au gobo souhaité lorsque la valeur correspondante est atteinte
				Scroll	Rotation continue des roues de gobos
			Correction de la température des couleurs	On	La compensation du décalage des couleurs est activée lors de l'utilisation des gobos
				Off	Fonction désactivée
		Colour Wheel	Position	Clockwise	La roue de gobos tourne toujours dans le sens des aiguilles d'une montre

Wheels	Réglage des roues de gobos, de la roue des couleurs et du curseur d'ouverture	Colour Wheel	Position	**Shortest way**	La roue de gobos tourne sur la distance la plus courte
			Move-ment	Snap	La roue de couleurs revient directement au filtre de couleur souhaité lorsque la valeur correspondante est atteinte
				Scroll	Rotation continue des roues de couleurs
		Move in Black	**Off**	Pas de noir en cas de changement de valeur des roues de couleurs et de gobos	
			On	Noir en cas de changement de valeur des roues de couleurs et de gobos	
		Framing Control	**Left & Right**	Fonction standard : Le canal xA de la lame contrôle le côté gauche de la lame x et le canal xB contrôle le côté droit	
			Position & Angle	Commande alternative des curseurs d'ouverture : Le canal xA de la lame contrôle l'insertion de la lame x et le canal xB contrôle l'angle de la lame	
Fan	Réglage du ventilateur	**Auto**	Contrôle automatique du ventilateur		
		Off	Ventilateur désactivé et luminosité fortement réduite		
		Constant Low	Vitesse du ventilateur constante et faible, luminosité réduite si nécessaire		
		Constant Mid	Vitesse constante et moyenne du ventilateur, luminosité réduite si nécessaire		
		Constant High	Vitesse constante et élevée du ventilateur		

Signal Fail	Choix du comportement en cas de défaillance du signal DMX	**Hold**	Maintien de la dernière commande reçue
		Last Stand Alone	Le dernier mode de fonctionnement autonome sélectionné est activé
		Fade to Black (10s)	Fondu au noir de 10 secondes
		Blackout	Active le noir (blackout)
		Full	Plein feu
Store Default	Sauvegarde des paramètres dans 3 préréglages personnalisés	User A	Sauvegarde de tous les réglages actuels en tant que préréglage utilisateur A
		User B	Sauvegarde de tous les réglages actuels en tant que préréglage utilisateur B
		User C	Sauvegarde de tous les réglages actuels en tant que préréglage utilisateur C

MENU SERVICE (Service)

À partir de l'écran principal, appuyez sur MENU pour accéder au menu principal. Utilisez les touches ▲ ou ▼ pour sélectionner l'élément de menu **Service** puis confirmez avec ENTER.

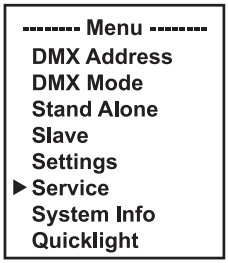

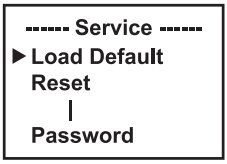

Vous trouverez dans le tableau ci-dessous des informations sur les éléments de sous-menus du menu Service avec les options correspondantes (sélectionnez avec ▲ ou ▼, confirmez avec ENTER, modifiez la valeur ou l'état avec ▲ ou ▼, confirmez avec ENTER).

Service		
Load Default	Factory	Rétablissement des réglages d'usine
	User A	Réinitialisation des valeurs utilisateur A (Sauvegarder les valeurs utilisateur : Settings -> Store Default)
	User B	Réinitialisation des valeurs utilisateur B (Sauvegarder les valeurs utilisateur : Settings -> Store Default)
	User C	Réinitialisation des valeurs utilisateur C (Sauvegarder les valeurs utilisateur : Settings -> Store Default)
Reset	Pan/Tilt	Réinitialisation des moteurs de panoramique et d'inclinaison
	Head	Réinitialisation des moteurs de la lyre
	All	Réinitialisation de tous les moteurs

Test	Test Sequence		Séquence préprogrammée pour tester tous les composants
	Stress Test		Séquence préprogrammée pour tester tous les composants sous charge maximale
	Motor Test		Activation individuelle de tous les moteurs avec des valeurs de 000 à 255
Reset Service Timer	No		Pas de réinitialisation de la valeur de la durée de fonctionnement
	Yes	Reset Now	Réinitialisation de la valeur de la durée de fonctionnement
Password	Pour technicien de service uniquement		

INFORMATIONS SYSTÈME (System Info)

À partir de l'écran principal, appuyez sur MENU pour accéder au menu principal. Utilisez les touches ▲ ou ▼ pour sélectionner l'élément de menu **System Info** puis confirmez avec ENTER.



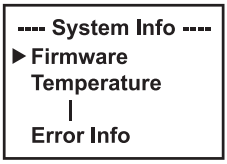

Vous accédez alors au sous-menu (voir tableau pour les éléments du sous-menu). Sélectionnez les éléments du sous-menu avec ▲ ou ▼, confirmez avec ENTER, modifiez la valeur ou l'état avec ▲ ou ▼, confirmez avec ENTER).

System Info			
Firmware	DISP	Vx.x.x	Affichage de la version du micrologiciel du composant correspondant
	SCAN	Vx.x.x	
	CMY	Vx.x.x	
	…	Vx.x.x	
Temperature	LED	xxx °C/°F	Affichage de la température du composant correspondant
	Base	xxx °C/°F	
	…		
	Temperature Unit	°C	Réglage de l'unité de température
		°F	
Fan Speed	xxxx RPM	Affichage de la vitesse des ventilateurs correspondants	
Runtime	Total	xxxx h : xx m	Durée totale de fonctionnement
	Operation	xxxx h : xx m	Durée d'utilisation
	LED	xxxx h : xx m	Durée de fonctionnement de la source lumineuse

Runtime	Service	xxxx h : xx m	Durée de fonctionnement depuis la dernière réinitialisation de la durée de fonctionnement
RDM-UID	Identifiant unique en mode RDM		
Error-Info	Affichage des erreurs en cas de dysfonctionnement		

FONCTION QUICKLIGHT

Créez une scène rapidement et facilement en utilisant les fonctions de base de la lyre, sans contrôleur externe. À partir de l'écran principal, appuyez sur MENU pour accéder au menu principal. Utilisez ▲ ou ▼ pour sélectionner **Quicklight** et confirmez avec ENTER. Sélectionnez ensuite l'élément de sous-menu désiré, confirmez, réglez la valeur comme vous le souhaitez et confirmez à nouveau.

```
-------- Menu --------
  DMX Address
  DMX Mode
  Stand Alone
  Slave
  Settings
  Service
  System Info
▶ Quicklight
```

```
---- Quicklight ----
▶ Pan
  Tilt
  Dimmer
  Zoom
  Focus
```

Si le mode Quicklight est activé, l'affichage ne passe pas automatiquement à l'affichage principal ; lorsque vous quittez le menu Quicklight, le mode Quicklight est automatiquement désactivé. Les réglages du menu Quicklight sont conservés jusqu'au prochain redémarrage de l'appareil ; il est donc possible d'accéder à Quicklight de façon répétée avec les mêmes réglages tant que l'appareil reste allumé. Après un redémarrage, les réglages sont réinitialisés aux valeurs d'usine.

MONTAGE ET INSTALLATION



DANGER : Le montage au plafond nécessite une grande expérience, notamment pour calculer les valeurs limites de charge du matériel d'installation et vérifier régulièrement la sécurité de tous les matériaux d'installation et des projecteurs. Si vous ne possédez pas ces qualifications, n'essayez pas d'effectuer l'installation vous-même. Adressez-vous plutôt à un professionnel qualifié. Des appareils mal montés et mal sécurisés risquent de se détacher et de tomber. Cela peut entraîner des blessures graves, voire mortelles.

Grâce à ses pieds en caoutchouc intégrés, le projecteur peut être placé à un endroit approprié sur une surface plane. Il peut être monté sur une structure métallique à l'aide de deux supports en oméga, qui sont fixés à la base du projecteur (A). Le carton d'emballage contient deux supports en oméga. Des pinces pour structure adaptées sont disponibles en option. Vérifiez que le montage est solide, puis sécurisez le projecteur via la languette de fixation (B) à l'aide d'un câble de sécurité approprié.

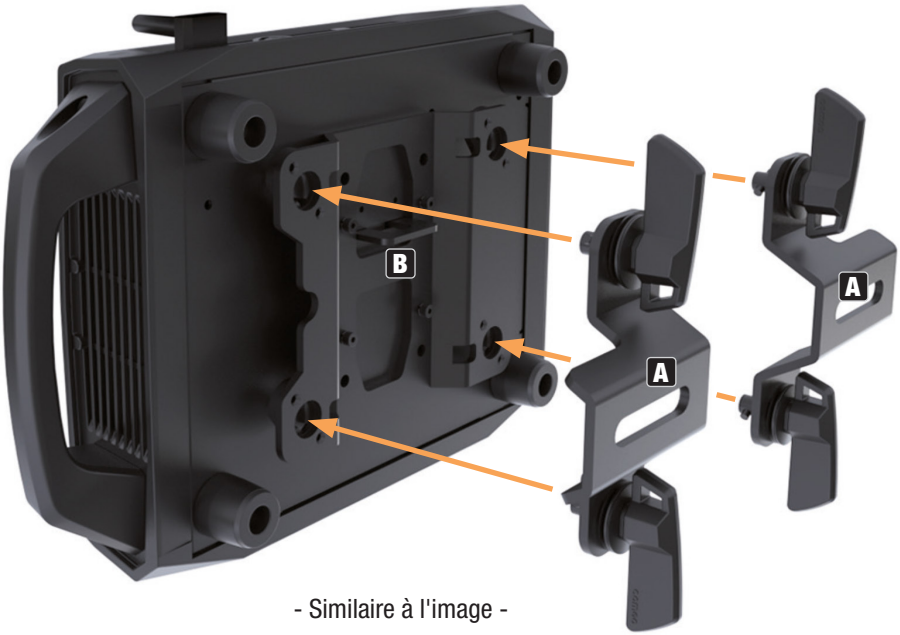

- Similaire à l'image -

ENTRETIEN, MAINTENANCE ET RÉPARATION

Afin de garantir son bon fonctionnement à long terme, l'appareil doit être régulièrement nettoyé et, si nécessaire, passer en maintenance. Le besoin d'entretien et de maintenance dépend de l'intensité de l'utilisation et de l'environnement dans lequel l'appareil est utilisé.

Nous vous recommandons de procéder à une inspection visuelle avant chaque utilisation. En outre, nous recommandons d'effectuer toutes les mesures de maintenance applicables spécifiées ci-dessous une fois toutes les 500 heures de fonctionnement ou, en cas d'intensité d'utilisation moindre, au plus tard après un an. Les réclamations au titre de la garantie peuvent être limitées en cas de défauts résultant d'un entretien et d'une maintenance inadéquats.

ENTRETIEN (peut être effectué par l'utilisateur)

AVERTISSEMENT Avant d'effectuer toute opération d'entretien ou de maintenance, il faut débrancher l'alimentation électrique et, si possible, toutes les connexions de l'appareil.

REMARQUE : Un entretien incorrect peut entraîner une détérioration, voire une destruction de l'appareil.

1. Les surfaces du boîtier doivent être nettoyées avec un chiffon propre et humide. Veillez à éviter toute infiltration d'humidité dans l'appareil.
2. Les entrées et sorties d'air doivent être régulièrement débarrassées de la poussière et des saletés. Si vous utilisez de l'air comprimé, veillez à ne pas endommager l'appareil (dans ce cas, il faut bloquer les ventilateurs avant d'envoyer l'air comprimé).

3. Les câbles et les contacts des connecteurs doivent être nettoyés régulièrement et la poussière et la saleté doivent être éliminées.
4. De façon générale, n'utilisez aucun produit de nettoyage agressif ou substance abrasive, sous peine d'endommager la finition de surface de l'appareil.
5. Les appareils doivent être stockés dans un environnement sec et protégés de la poussière et de la saleté.

MAINTENANCE ET RÉPARATION (uniquement par du personnel qualifié)



DANGER ! L'appareil contient des composants sous tension. Même après avoir débranché la fiche de la prise secteur, il peut subsister une tension résiduelle dans l'appareil, par exemple en raison de condensateurs chargés.



À NOTER Seul le personnel autorisé est habilité à effectuer des travaux d'entretien ou de maintenance.



À NOTER Les travaux d'entretien/maintenance et de réparation ne doivent être effectués que par du personnel qualifié et agréé par le fabricant. En cas de doute, consultez le fabricant.



À NOTER Les travaux de maintenance effectués de façon non conforme peuvent affecter les demandes de garantie.

REMPLACEMENT DES GOBOS



ATTENTION !

Les gobos ne peuvent être remplacés que par du personnel qualifié. Si vous n'êtes pas qualifié pour le faire, n'essayez pas de remplacer les gobos vous-même. Adressez-vous plutôt à des entreprises professionnelles. Lors de toute intervention, veillez à ce qu'aucun corps étranger ne pénètre dans le boîtier. Lorsque vous remplacez les gobos, assurez-vous qu'ils sont correctement insérés dans le porte-gobo correspondant. Sinon, les gobos et les porte-gobos risquent d'être endommagés par la chaleur.

1. Déconnectez tous les pôles de l'appareil de l'alimentation électrique (retirez la fiche secteur). Verrouillez ensuite la lyre du projecteur (verrouillage du panoramique et de l'inclinaison).
2. Déverrouillez les quatre verrous du couvercle de la lyre de l'appareil du côté opposé au PAN LOCK (voir les marques sur l'illustration, verrou à baïonnette avec tête à fente transversale, 1/4 de tour vers la gauche). Détachez le couvercle de la lyre du projecteur, détachez le câble de sécurité du couvercle et mettez-le de côté.
3. Débranchez avec précaution la fiche à quatre broches de l'alimentation en énergie et en signaux du module de gobos (repère bleu sur l'illustration). Desserrez ensuite les deux vis maintenant le module dans le guide, et retirez le module de la lyre du projecteur (module inférieur, voir les repères rouges sur les schémas ci-dessous).

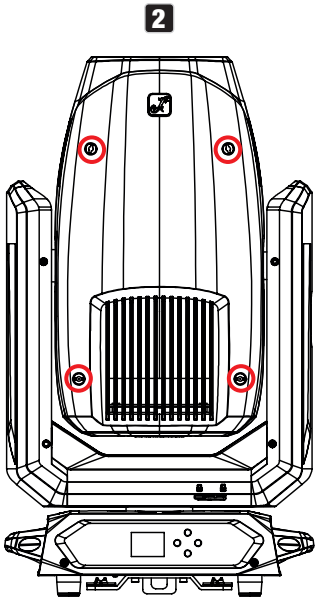

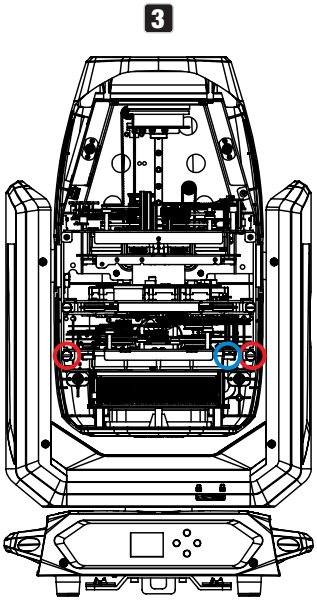

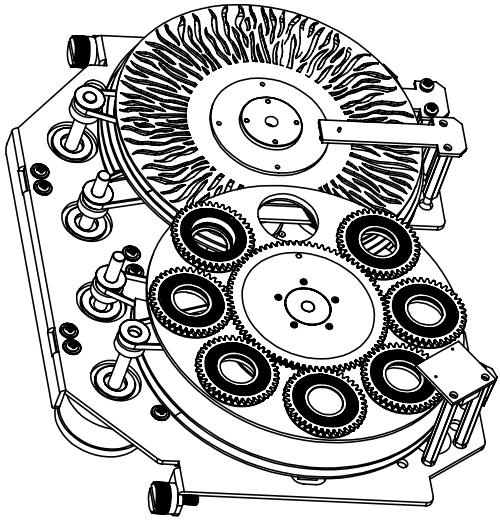

4. Placez le module sur une surface propre et plane, les roues de gobos orientées vers le haut. Pour éviter de contaminer les gobos et les autres composants, portez des gants propres et non pelucheux.
5. Soulevez légèrement le porte-gobos sur l'engrenage, puis retirez-le de la roue de gobos.
6. Le gobo peut maintenant être retiré du support et remplacé par un autre.

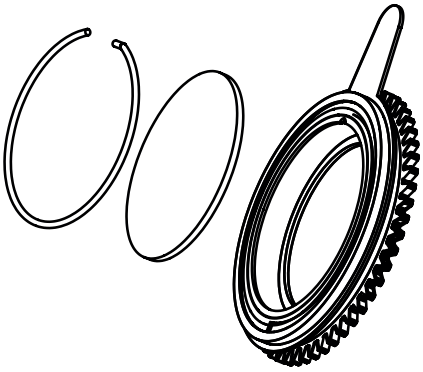

7. Replacez ensuite le porte-gobos dans la roue de gobos correspondante, en veillant à ce qu'il soit correctement positionné dans le logement correspondant. Pour les gobos rotatifs, vous pouvez vérifier que le gobo est correctement positionné en faisant tourner la roue de gobo. Le gobo doit tourner sans accrocher.
8. Réinstallez le module dans la lyre du projecteur, fixez-le à l'aide des deux vis précédemment desserrées et reconnectez la fiche de l'alimentation électrique et du signal au port correspondant.
9. Fixez à nouveau le câble de sécurité du couvercle à la position correspondante dans la lyre de l'appareil, placez le couvercle sur la tête de l'appareil et fixez-le à l'aide des quatre verrous (serrure à baïonnette, 1/4 de tour vers la droite).

DIMENSIONS (mm)

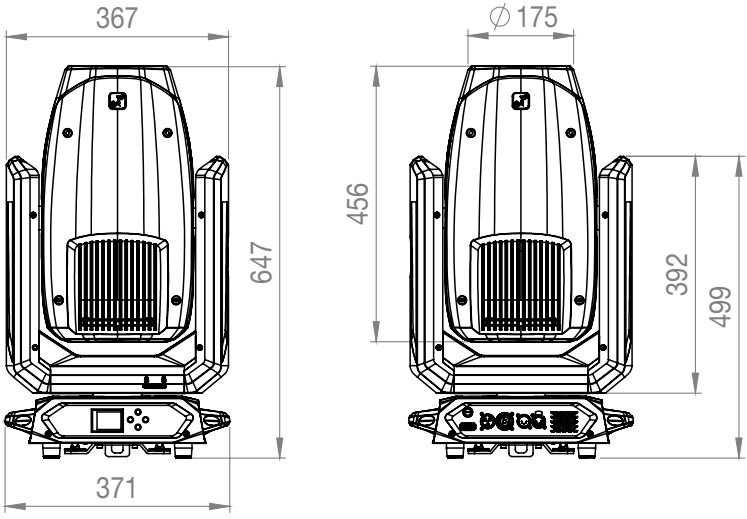

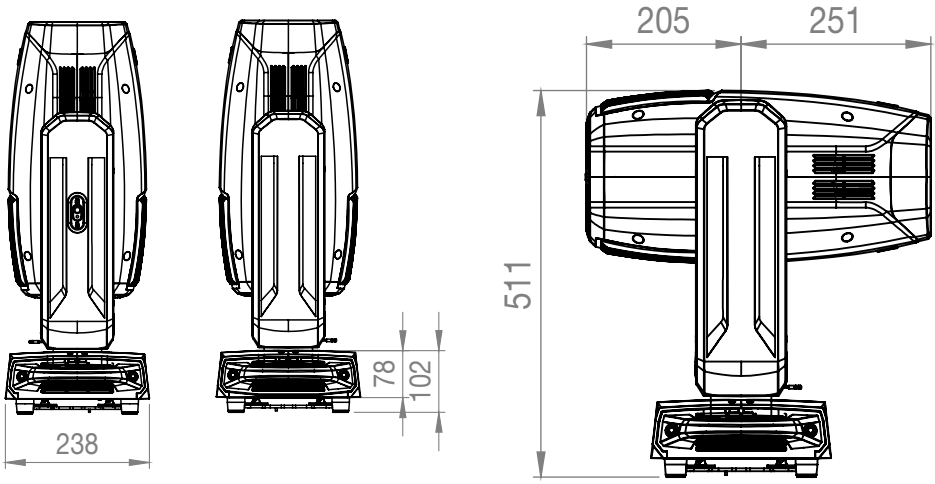

CARACTÉRISTIQUES TECHNIQUES

Référence produit	CLAZORSP2
Catégorie de produit	Lyre asservie à LED
Type	Profile Spot
Source lumineuse	LED 300 W
Flux lumineux	11 326 lm
Intensité lumineuse	24 000 lx à 10 m
Lentille/optique	Verre
Fréquence de modulation de largeur d'impulsion (PWM) des LED	650 Hz ; 1 530 Hz ; 3 600 Hz ; 12 kHz ; 18.9 kHz / 25 kHz
Résolution du gradateur	16 bits
Courbes de gradateur	Linéaire, exponentielle, logarithmique, courbe en S
Simulation halogène	Oui
Stroboscope (Strobe)	Réglages du stroboscope Cameo
Couleurs / température de couleur des LED	6800 K
IRC	> 69 / > 88 avec filtre CRI
Angle de faisceau/angle de champ	3,5° - 52°
Fonction Focus	Oui
Mélange de couleurs	CMY
Roue chromatique	8 couleurs + ouvert
Contrôle de la couleur	CMY
CCT	Linear CTO 6 600 K - 2600 K, roue de couleurs 3200 K
Gobos	7 rotatifs + ouvert

Prisme	1 x 5 facettes / 1 x 8 facettes
Iris	Oui
Frost	Lourd et léger
Roue d'animation	Oui
Lames de cadrage	4 couches, rotation de +/-60°
Plage de panoramique / d'inclinaison	Panoramique 540° / 630°, Inclinaison 270°
Protocoles de contrôle	DMX512, RDM, compatible émetteur-clé USB iDMX
Connecteurs pour données	XLR 5 pôles mâle / femelle
Modes DMX	32-CH de base, 37-CH standard, 43-CH étendu
Fonctions DMX	Pan/Tilt, Pan/Tilt fine, Dimmer, Dimmer fine, Stroboscope, Cyan, Cyan fine, Magenta, Magenta fine, Yellow, Yellow fine, CTO, CTO fine, Colour wheel, Gobo wheel 1, Gobo wheel Rotation 1, Gobo wheel Rotation 1 fine, Zoom, Zoom fine, Focus, Focus fine, Autofocus, Autofocus orientation, Iris, Prism selection, Prism 1, Prism 2, Frost Light, Frost Heavy, Blade 1 A&B, Blade 2 A&B, Blade 3 A&B, Blade 4 A&B, Framing Rotation, Framing Rotation fine, Device settings
Fonctions RDM	Cameo Standard
Modes autonomes (Stand Alone)	Scène utilisateur 1-8, mode maître/esclave
Paramètres système	Sans fil, Affichage, Gradateur, Mouvement, Roues, Ventilateur, Défaut de signal, Enregistrement par défaut
Interface utilisateur	Mode, Enter, Up, Down
Affichage et indicateurs	Écran OLED
Indice IP	IP20
Température ambiante	0 °C - 40 °C
Taux d'humidité	< 90 % (sans condensation)
Système de refroidissement	Ventilateurs thermocontrôlés
Tension d'alimentation	100 à 240 V / 50 - 60 Hz
Intensité maximale consommée	2,5 A / 230 V
Courant d'appel	59 A pendant 1 ms (240 V)
Consommation électrique maxi	550 W
Fusible	T 6,3 A 250 V (5 x 20 mm)
Classe de protection	1
Embase secteur	Entrée et sortie Seetronic
Intensité maximale de renvoi secteur	8 A
Renvoi secteur (Power Link)	4 appareils en 230 V ; 2 appareils en 110 V
Groupe de risque	RG1

Distance minimale par rapport à la surface éclairée	3 m
Distance minimale par rapport aux matériaux inflammables ordinaires	0,5 m
Boîtier	PA 66 + 15% GF
Dimensions (L x H x P)	371 x 647 x 238 mm
Masse	24 kg
UID RDM	08A40058XXXX

DISTANCE MINIMALE PAR RAPPORT À LA SURFACE ÉCLAIRÉE

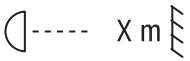

Ce pictogramme, accompagné de la distance en mètres (m), indique la distance minimale entre le projecteur et la surface éclairée. Pour connaître la valeur applicable à ce projecteur, veuillez vous référer aux spécifications techniques de ce manuel et aux indications figurant sur l'appareil.

DISTANCE MINIMALE PAR RAPPORT AUX MATÉRIAUX INFLAMMABLES ORDINAIRES



Ce pictogramme, accompagné de la distance en mètres (m) indique la distance minimale de l'appareil par rapport aux matériaux inflammables ordinaires. Pour connaître la valeur applicable à ce projecteur, veuillez vous référer aux spécifications techniques de ce manuel et aux indications figurant sur l'appareil.

MISE AU REBUT



EMBALLAGE :

1. Les emballages peuvent être recyclés selon les méthodes d'élimination habituelles.
2. Veillez à trier les matériaux d'emballage conformément aux lois sur la mise au rebut et aux réglementations sur le recyclage en vigueur dans votre pays.



APPAREIL :

1. Cet appareil relève de la directive européenne sur les déchets d'équipements électriques et électroniques, telle que modifiée. Directive DEEE relative aux déchets d'équipements électriques et électroniques. Les appareils en fin de vie ne font pas partie des ordures ménagères. L'appareil en fin de vie doit être éliminé par une entreprise d'élimination des déchets agréée ou un centre d'élimination dans une déchetterie municipale. Veillez à respecter les réglementations en vigueur dans votre pays.



2. Respectez toutes les lois relatives à l'élimination des déchets en vigueur dans votre pays.
3. En tant que particulier, vous pouvez obtenir des informations sur les possibilités d'élimination respectueuse de l'environnement auprès du vendeur du produit ou des autorités régionales compétentes.

DÉCLARATIONS DU FABRICANT

Garantie et limitation de responsabilité du fabricant

Adam Hall GmbH | Adam-Hall-Str. 1 | 61267 Neu-Anspach | Allemagne

Courriel : Info@adamhall.com / +49 (0)6081 9419-0

Nos conditions de garantie et notre limitation de responsabilité actuelles peuvent être consultées en ligne à l'adresse suivante :

https://cdn-shop.adamhall.com/media/pdf/Manufacturers-Declarations-CAMEO_DE_EN_ES_FR.pdf

En cas de recours au service après-vente, veuillez contacter votre distributeur.

Conformité CE

Adam Hall GmbH confirme par la présente que ce produit est conforme aux directives suivantes (le cas échéant) :

Directive basse tension (2014/35/UE)

Directive CEM (2014/30/UE)

Directive RoHS

Directive sur les équipements radioélectriques

Déclaration de conformité CE

Les déclarations de conformité pour les produits soumis à la directive basse tension, à la directive CEM et à la directive RoHS peuvent être demandées à l'adresse suivante : info@adamhall.com

Les déclarations de conformité des produits soumis à la directive RED peuvent être téléchargées sur www.adamhall.com/compliance/

Sous réserve de fautes d'impression et d'erreurs, ainsi que de modifications techniques ou autres !

ESPAÑOL

¡Gracias por elegir nuestros productos!
Este equipo está diseñado y fabricado con los estándares de calidad más exigentes, para garantizar un correcto funcionamiento durante muchos años. Lea atentamente este manual de usuario para poder aprovechar rápidamente toda la funcionalidad de su nuevo producto de Cameo Light. Más información sobre Cameo Light en la web **CAMEOLIGHT.COM**

INFORMACIÓN SOBRE ESTE MANUAL DE USUARIO

- Lea atentamente las instrucciones de seguridad y todo el manual antes de utilizar el equipo.
- Respete los indicadores de advertencia que aparecen en el equipo y en las instrucciones de uso.
- Tenga siempre a mano el manual de usuario.
- Si vende o cede el aparato, es importante que incluya también este manual del usuario, ya que forma parte integrante del producto.

USO PREVISTO

Este producto está pensado para el sector de eventos.
Este producto ha sido desarrollado para uso profesional en el sector de eventos y no está diseñado para el uso doméstico.
Funcionamiento temporal. Los equipos para eventos están diseñados solo para un uso temporal y no están destinados a un uso permanente ni a una instalación permanente.
Además, este producto está destinado a ser utilizado por usuarios cualificados con conocimientos especializados sobre tecnología para eventos.
Se considerará contrario al uso previsto utilizar este producto fuera de las condiciones de funcionamiento y los datos técnicos especificados.
Queda excluida toda responsabilidad por daños personales y materiales si se utiliza el producto fuera del uso previsto.
El producto no es adecuado para:

- Niños (los niños deben recibir instrucciones de no jugar con este equipo).
- Personas con capacidades físicas, sensoriales o mentales reducidas o con falta de experiencia y conocimientos.

DEFINICIONES Y EXPLICACIONES DE LOS SÍMBOLOS

1. **PELIGRO:** La palabra PELIGRO, posiblemente en combinación con un símbolo, indica una situación o condición inminentemente peligrosa para la vida y la integridad física.

2. **ADVERTENCIA:** La palabra ADVERTENCIA, posiblemente en combinación con un símbolo, indica situaciones o condiciones potencialmente peligrosas para la vida y la integridad física.

3. **PRECAUCIÓN:** La palabra PRECAUCIÓN, posiblemente en combinación con un símbolo, se utiliza para indicar situaciones o condiciones que pueden provocar lesiones.

4. **ATENCIÓN:** La palabra ATENCIÓN, posiblemente en combinación con un símbolo, indica situaciones o condiciones que pueden provocar daños a la propiedad y/o al medioambiente.



Este símbolo indica peligro de descarga eléctrica.



Este símbolo identifica las zonas o situaciones peligrosas.



Este símbolo indica peligro por superficie a alta temperatura.



Este símbolo indica peligro debido a una fuente de luz intensa.



Este símbolo indica peligro debido a cargas suspendidas.



Este símbolo indica que en el equipo no hay piezas que pueda sustituir el usuario. Solo el personal autorizado puede realizar trabajos de mantenimiento o reparación.



Este símbolo indica información complementaria sobre el uso del producto.



Este símbolo indica que el equipo solo debe utilizarse en un lugar seco.

INSTRUCCIONES DE SEGURIDAD



PELIGRO:

1. No abra el equipo ni intente modificarlo.
2. Si el equipo no funciona correctamente o si se ha vertido líquido sobre él o si un objeto ha caído en su interior o si ha sufrido algún desperfecto, apague inmediatamente el equipo y desenchufe el cable eléctrico. Únicamente un técnico especialista debe reparar el equipo.
3. Para los equipos de la clase de protección 1, el conductor de protección debe estar conectado correctamente. No desconecte nunca el conductor de protección. Los equipos de la clase de protección 2 no tienen conductor de protección a tierra.
4. Asegúrese de que los cables con tensión no estén doblados ni dañados mecánicamente de alguna forma.
5. No puentee nunca el fusible del equipo.



ADVERTENCIA:

1. El equipo no debe ponerse en funcionamiento si presenta daños evidentes.
2. El equipo solo debe instalarse cuando esté desenchufado de la corriente eléctrica.



3. Si el cable eléctrico está dañado, no ponga en funcionamiento el equipo.
4. Los cables eléctricos fijos solo deben ser sustituidos por una persona cualificada.



ATENCIÓN:

1. Si el equipo ha estado expuesto a un cambio brusco de temperatura (por ejemplo, después del transporte), no lo encienda inmediatamente. La condensación o la humedad podrían dañar el equipo. No encienda el equipo hasta que haya alcanzado la temperatura ambiente.
2. Asegúrese de que la tensión y la frecuencia de la red eléctrica coinciden con los valores indicados en el equipo. Si el equipo dispone de un selector de tensión, antes de enchufarlo a la red eléctrica, asegúrese de que el valor seleccionado es correcto. Utilice solo cables eléctricos adecuados.
3. Para desconectar completamente el equipo de la red eléctrica, no es suficiente con pulsar el interruptor de encendido/apagado del equipo.
4. Asegúrese de que el fusible utilizado corresponde al tipo impreso en el equipo.
5. Asegúrese de que se han tomado las medidas necesarias contra las sobretensiones (por ejemplo, si cae un rayo).
6. Respete la corriente de salida máxima especificada en los equipos con salida eléctrica en paralelo. Asegúrese de que el consumo total de corriente de todos los equipos conectados no supera el valor especificado.
7. Sustituya los cables eléctricos solo por otros cables originales.



PELIGRO:

1. ¡Peligro de asfixia! Las bolsas de plástico y las piezas pequeñas deben mantenerse fuera del alcance de las personas (incluidos los niños) con capacidades físicas, sensoriales o mentales reducidas.
2. ¡Peligro de caída! Asegúrese de que el equipo está sólidamente instalado y no se puede caer. Utilice únicamente soportes y anclajes adecuados (especialmente en instalaciones fijas). Asegúrese de que los accesorios están correctamente instalados y firmemente fijados. Asegúrese de que se cumplen las normas de seguridad pertinentes.



ADVERTENCIA:

1. Utilice el equipo únicamente de la forma prevista.
2. Emplee el equipo solo con los accesorios previstos y recomendados por el fabricante.
3. Al instalar el equipo, respete las normas de seguridad aplicables en su país.
4. Una vez conectado el equipo, compruebe que en toda la longitud del cableado no hay peligro de que provoque una caída, por ejemplo.
5. ¡Es esencial respetar la distancia mínima especificada a los materiales normalmente inflamables! Si no se indica explícitamente, la distancia mínima es de 0,3 m.
6. Hay que tener siempre en cuenta la distancia mínima a la superficie iluminada (indicada en el equipo).



PRECAUCIÓN:

1. Las piezas móviles, como los soportes de montaje u otras piezas, pueden quedarse atascadas.
2. En el caso de los equipos con componentes accionados por motor, existe riesgo de lesiones por el movimiento del equipo. Un movimiento brusco del aparato puede provocar lesiones por impacto.



3. La superficie de la carcasa del equipo puede calentarse mucho durante el funcionamiento normal. Tenga cuidado de no tocar accidentalmente la carcasa. Espere siempre hasta que el equipo se haya enfriado lo suficiente antes de desmontarlo, realizar trabajos de mantenimiento, cargarlo u otras manipulaciones.



ATENCIÓN:

1. Evite instalar el equipo cerca de radiadores, acumuladores de calor, estufas o cualquier otra fuente de calor. Asegúrese de que el equipo esté instalado en un lugar con ventilación suficiente para evitar cualquier sobrecalentamiento.
2. No coloque cerca del equipo fuentes de llamas sin protección, por ejemplo, velas encendidas.
3. Las rejillas de ventilación no deben estar cubiertas; los ventiladores no deben estar bloqueados.
4. Utilice el embalaje original u otro embalaje suministrado por el fabricante para el transporte.
5. Evite los golpes o impactos en el equipo.
6. Respete la clase de protección IP, así como las condiciones ambientales, como la temperatura y la humedad, de acuerdo con las especificaciones.
7. Los equipos pueden perfeccionarse constantemente. En caso de que la información sobre las condiciones de funcionamiento, el rendimiento u otras propiedades del equipo especificada en el manual del usuario difiera de la información del etiquetado del equipo, siempre tendrá prioridad la información del equipo.
8. El equipo no es adecuado para climas tropicales ni para funcionar a más de 2000 m sobre el nivel del mar.
9. A menos que se indique explícitamente, el equipo no es adecuado para su uso en entornos marinos.



PRECAUCIÓN:

¡INFORMACIÓN IMPORTANTE SOBRE LOS PRODUCTOS DE ILUMINACIÓN!

1. Este equipo pertenece al grupo de riesgo 1. ¡No se quede mirando la fuente de luz! No mire directamente a la lámpara utilizando instrumentos ópticos, como una lupa o unos prismáticos.



2. ¡Los efectos estroboscópicos pueden a veces causar convulsiones en personas fotosensibles!



3. Estos focos cuentan con una lámpara fija que no debe ser sustituida por el usuario. La lámpara incluida en este foco solo puede ser sustituida por el fabricante o uno de sus socios de servicio técnico, o por una persona cualificada.

TRANSMISIÓN DE SEÑALES POR RADIO
(como W-DMX® u otros sistemas de audio por radio):

La calidad y las prestaciones de las transmisiones de señales inalámbricas suelen depender de las condiciones ambientales.
Por ejemplo, los siguientes factores pueden influir en el alcance y la estabilidad de la señal:
Apantallamiento (como muros, estructuras metálicas, agua).
Saturación del espectro de radio (como redes wifi potentes).
Interferencias
Radiación electromagnética (videowalls LED, reguladores de intensidad de luces).
Todas las especificaciones sobre el alcance se refieren a la operación en campo libre con línea directa visual y sin interferencias.
El funcionamiento de los transmisores está sujeto a la normativa oficial. Esta puede variar de una región a otra y el operador debe verificarla antes del uso (como la frecuencia de radio y la potencia de transmisión).

ADVERTENCIA: Los transmisores inalámbricos no deben utilizarse en zonas sensibles donde la radio puede provocar interferencias. Entre las zonas sensibles están:
- Hospitales, centros de salud u otros centros de atención sanitaria que prestan atención al paciente con personal y equipos especializados.
- Zonas peligrosas ATEX de clase I, II y III.
- Zonas restringidas.
- Instalaciones militares.
- Aviones y vehículos.
- Zonas en las que está prohibido el uso de teléfonos móviles.

TRANSMISIÓN DE SEÑALES POR W-DMX®

ADVERTENCIA: En general, la transmisión DMX inalámbrica no debe utilizarse para aplicaciones con factores relacionados con la seguridad que puedan provocar lesiones personales o daños materiales en caso de fallo.
Esto se aplica en particular a las estructuras móviles de escenarios o trusses, motores/elevadores controlados por DMX o equipos de elevación que accionan por DMX plataformas elevadoras controladas, sistemas hidráulicos o componentes móviles similares.
Además, la transmisión DMX inalámbrica no debe utilizarse para activar dispositivos de llama o pirotécnicos, efectos con explosiones o para controlar efectos de gas o líquidos. Estos incluyen cañones de CO2, disparadores de confeti, efectos de agua o similares.

¡ATENCIÓN! POSIBLES DAÑOS POR FUENTES DE LUZ EXTERNAS

La radiación solar, la radiación láser y los haces de luz agrupados de otros focos pueden dañar la carcasa y los componentes internos, como los filtros, las ruedas de gobos y colores, los motores, los cables, las correas, ¡así como las fuentes de luz! No exponga el aparato, y en especial la abertura del objetivo, a la luz solar directa, a la radiación láser ni a los haces de luz de otros focos durante el desembalaje, la instalación, la inactividad prolongada y el funcionamiento. Cuando no utilice el equipo, dirija siempre la abertura del objetivo hacia el suelo. ¡Los daños causados por las fuentes de luz externas no están cubiertos por la garantía del fabricante!

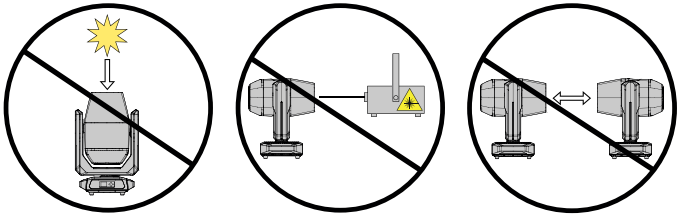

INDICACIONES PARA EQUIPOS PORTÁTILES DE INTERIOR

1. Operación temporal. En principio, los equipos para eventos están diseñados solo para un uso temporal.
2. El funcionamiento continuo o la instalación permanente puede perjudicar el funcionamiento y acelerar el desgaste del equipo.

ELEMENTOS SUMINISTRADOS

Saque el producto del embalaje y retire todo el material de embalaje.
Compruebe que ha recibido en perfecto estado todos los componentes del equipo e informe al distribuidor inmediatamente después de la compra si nota algún daño o la falta de algún componente.
El producto se suministra con:

- ▶ 1 x Cabeza móvil compacta AZOR® SP2 spot profile
- ▶ 1 x Cable de alimentación
- ▶ 2 x Soportes de montaje en omega
- ▶ Información de seguridad y conformidad (código QR para descargar el manual del usuario)

INTRODUCCIÓN

CABEZA MÓVIL COMPACTA SPOT PROFILE
CLAZORSP2

FUNCIONES DE CONTROL:

Control DMX Basic (canal 32), Standard (canal 37), Extended (canal 43)
DMX512
W-DMX® mediante la llave opcional iDMX Stick de Cameo
RDM
Modo maestro/esclavo
Modos Autónomo

CARACTERÍSTICAS:

LED blanco frío de 300 W. Mezcla de colores CMY. Rueda de colores con 8 colores, más vacío. Rueda de gobos con 8 gobos giratorios, más vacío. Funciones zoom, enfoque, iris, prisma y frost. Rueda de animación. Obturador. DMX512. Conexión para la llave opcional iDMX Stick para control inalámbrico por W-DMX®. Conexiones DMX de 5 pines. 2 soportes de montaje en omega incluidos.

El foco es compatible con el protocolo RDM (Remote Device Management) de gestión remota de dispositivos. Esta característica de gestión remota permite consultar el estado y la configuración de equipos RDM mediante un controlador compatible con RDM, como el Cameo UNICON, disponible como accesorio opcional (ref. CLIREMOTE).
El Cameo UNICON también permite acceder a todo el menú del equipo.

CONEXIONES, CONTROLES E INDICADORES

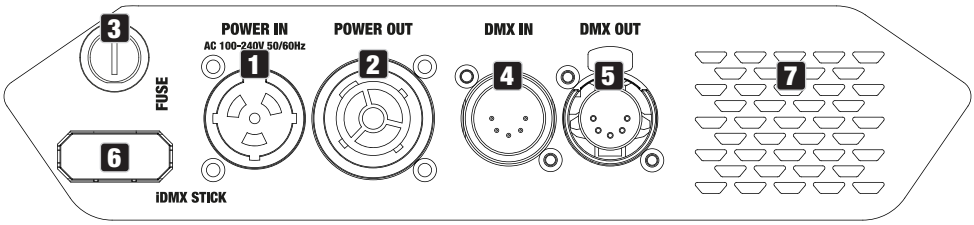

1 POWER IN

Entrada eléctrica Power Twist. Alimentación eléctrica: 100-240 Vca, 50/60 Hz. Para enchufar el cable eléctrico suministrado.

2 POWER OUT

Salida eléctrica Power Twist. Sirve para alimentar otros focos CAMEO. Asegúrese de que el consumo total de todos los equipos conectados no supere los amperios especificados del equipo.

3 FUSIBLE

Portafusibles para fusibles de 5 × 20 mm. NOTA IMPORTANTE: Sustituya el fusible únicamente por otro del mismo tipo y características. Si el fusible se fundiera continuamente, póngase en contacto con un servicio técnico autorizado.

4 DMX IN

XLR macho de 5 pines para conectar un equipo de control DMX (como una mesa DMX).

5 DMX OUT

XLR hembra de 5 pines para reenviar la señal de control DMX.

6 iDMX STICK

Conexión para la llave opcional iDMX para la conexión DMX inalámbrica (insertar la llave iDMX Stick con la antena orientada hacia arriba). Observe los ajustes en Wireless del menú Settings.

7 VENTILADORES

Para evitar daños en el equipo, no tape las aberturas de ventilación situadas en la parte posterior y asegúrese de que el aire pueda circular libremente.

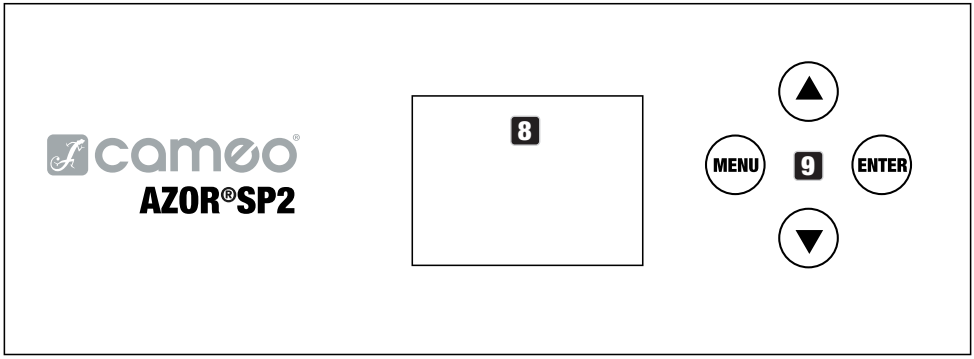

8 PANTALLA OLED

La pantalla OLED muestra el modo de funcionamiento activo (pantalla principal), las opciones del menú y el valor numérico o el modo de funcionamiento dentro de las diferentes opciones de menú. Si durante aproximadamente un minuto no se detecta ninguna actividad, en la pantalla se mostrará automáticamente la pantalla principal. Nota sobre la pantalla principal en los modos de funcionamiento con control externo: En cuanto se interrumpe la señal de control, los caracteres de la pantalla empiezan a parpadear; si la señal de control vuelve a estar presente, el parpadeo se detendrá.

9 BOTONES DE CONTROL

MENU: Pulse MENU para ir al menú principal. Pulse este botón una o varias veces para volver a la pantalla principal. Si pulsa el botón MENU sin haber pulsado ENTER para confirmar un cambio de valor o de estado, se restaurará el valor o el estado confirmado anteriormente.

ENTER: Pulse ENTER para entrar el menú en el que se pueden modificar los valores o también para abrir los submenús. Para confirmar la modificación del valor o estado, pulse de nuevo ENTER.

▲ y ▼: Permiten seleccionar cada una de las opciones del menú principal (dirección DMX, modo DMX, etc.) y de los submenús. Permiten modificar el valor de una opción del menú, por ejemplo, la dirección DMX, según sus preferencias. (mantenga pulsado para cambiar rápidamente el valor).

10 ASAS EMBUTIDAS

Además de las dos asas de transporte situadas en la base del equipo, hay unas asas embutidas en la parte superior de la cara interna de los brazos del equipo.

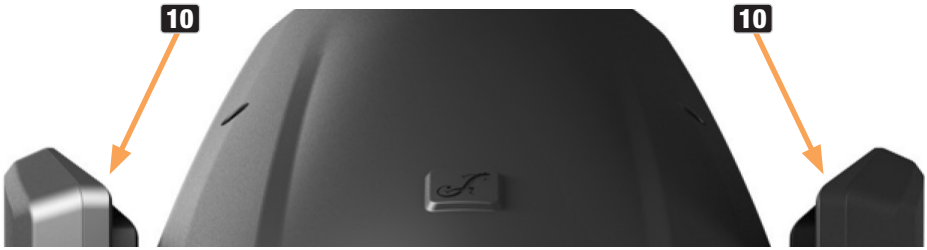



11 BLOQUEO HORIZONTAL

Mecanismo de bloqueo para evitar que la cabeza gire en el plano horizontal durante el transporte. Desenchufe el equipo de la red eléctrica, coloque la cabeza en paralelo a la base (8 posiciones posibles) y presione hacia abajo la palanca de bloqueo para bloquear la cabeza en la dirección del eje de giro horizontal (BLOQUEAR). No olvide desbloquear el equipo antes de ponerlo en marcha (DESBLOQUEAR).



Imagen aproximada

12 BLOQUEO VERTICAL

Mecanismo de bloqueo para evitar que la cabeza gire en el plano vertical durante el transporte (7 posiciones posibles). Desenchufe el equipo de la red eléctrica y deslice la palanca de bloqueo en la dirección del eje de giro vertical, mueva la cabeza del equipo en vertical hasta encontrar una de las 7 posiciones de bloqueo y que la palanca de bloqueo encaje (BLOQUEAR). No olvide desbloquear el equipo antes de ponerlo en marcha (DESBLOQUEAR).

OPERACIÓN

OBSERVACIONES

Al encender el foco, durante unos instantes se mostrará en pantalla el mensaje «Update Wait», seguido de «Welcome to Cameo», el nombre del modelo y la versión del software. A continuación, se reinician los motores («Motor Reset Please Wait»). Al terminar el proceso, el equipo ya está listo para funcionar y se activará el modo de funcionamiento seleccionado previamente.

PANTALLA PRINCIPAL EN EL MODO DMX

La pantalla principal en el modo DMX muestra la dirección inicial DMX (véase la figura). Si no hay señal DMX en el foco, los caracteres de la pantalla parpadearán.



AJUSTE DE LA DIRECCIÓN INICIAL DMX (DMX Address)

Desde la pantalla principal, pulse MENU para ir al menú principal. Ahora, utilice los botones ▲ o ▼ para seleccionar la opción **DMX Address** del menú y confirme con ENTER. Ajuste ahora la dirección inicial DMX al valor que desee con los botones ▲ o ▼, y confirme con ENTER (el valor más alto depende del modo operativo DMX activado).





AJUSTE DEL MODO DMX (DMX Mode)

Desde la pantalla principal, pulse MENU para ir al menú principal. Ahora, utilice los botones ▲ o ▼ para seleccionar la opción **DMX Mode** del menú y confirme con ENTER. Seleccione de nuevo el modo DMX deseado con ▲ o ▼ y confirme con ENTER. Consulte la asignación de canales de los distintos modos DMX en las tablas de la sección CONTROL DMX de este manual.



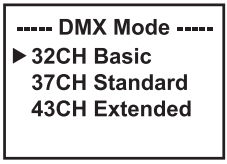

MENÚ STAND ALONE

En los modos de funcionamiento autónomo Play Scene y Play Loop, la señal de control del modo de funcionamiento correspondiente puede enviarse a los equipos esclavos por el conector XLR. Puede desactivarse la salida de la señal de control si no se desea enviar.

Pueden configurarse los equipos esclavos en modo Maestro/Esclavo con un retardo de la salida temporizada de la señal de control de los modos autónomos.

Active una de las ocho escenas disponibles (Scene 1-8) o uno de los ocho bucles disponibles (Loop 1-8). Los ajustes se realizan por separado para cada escena y cada bucle y se conservan incluso después de reiniciar el equipo.

Desde la pantalla principal, pulse MENU para ir al menú principal. Utilice los botones ▲ o ▼ para seleccionar la opción **Stand Alone** y confirme con ENTER. Seleccione ahora la opción del submenú que desee, confírmela y realice los ajustes necesarios (véase la tabla).

```
-------- Menu --------
  DMX Address
  DMX Mode
▶ Stand Alone
  Slave
  Settings
  Service
  System Info
  Quicklight
```

```
---- Stand Alone ----
▶ Master/Alone
  Play Scene/Loop
  Edit Scene
  Edit Loop
```

Master/ Alone	Master	Delay	Reenviar la señal de control por DMX OUT y ajustar el retardo para los equipos esclavos: desactivado, 0.1s-2.0s	
	Alone		No reenviar la señal de control	
Play Scene/ Loop	Scene	Scene 1 - 8	Seleccionar y activar la escena deseada	
	Loop	Loop 1- 8	Seleccionar y activar el bucle deseado	
Edit Scene	Scene 1 - 8	Pan	Configurar cada escena por separado. Las escenas se activan al seleccionarlas. Consulte el modo ampliado DMX (canal 43) para conocer todas las funciones y los valores correspondientes.	
		Tilt		
		Dimmer		
		…		
Edit Loop	Loop 1 - 8	Step 1	Scene 1-Scene 8 / Blackout	Selección de escena/oscurecimiento
			t-Step 0 s-20 min	Ajustar la duración de paso
			t-Fade 0 s-20 min	Ajustar el tiempo de fundido
		Step 2	t-Fade 0 s-20 min	Ajustar el tiempo de fundido
		Step 3	Scene 1-Scene 8 / Blackout / Skip Step	Seleccionar escena / Oscurecimiento / Saltar paso
			t-Step 0 s-20 min	Ajustar la duración de paso
			t-Fade 0 s-20 min	Ajustar el tiempo de fundido
		Step 4	t-Fade 0 s-20 min	Ajustar el tiempo de fundido
		Step 5	t-Fade 0 s-20 min	Ajustar el tiempo de fundido

Edit Loop	Loop 1 - 8	Step 6	t-Fade 0 s-20 min	Ajustar el tiempo de fundido
		Step 7	t-Fade 0 s-20 min	Ajustar el tiempo de fundido
		Step 8	t-Fade 0 s-20 min	Ajustar el tiempo de fundido

MODO ESCLAVO

Modo esclavo estándar: Desde la pantalla principal, pulse MENU para entrar en el menú principal. Utilice los botones ▲ o ▼ para seleccionar la opción de menú **Slave**, confirme con ENTER, a continuación seleccione el grupo esclavo 0 (Slave Group 0) y confirme de nuevo. Conecte los equipos esclavo y maestro (mismo modelo, misma versión de software) mediante un cable DMX y active la salida de la señal de control (Stand Alone -> Master/Alone -> Master) y uno de los modos de funcionamiento autónomo (Play Scene/Loop) en el equipo maestro. A partir de ese momento, el equipo esclavo estará sincronizada con el equipo maestro.

Modo esclavo ampliado: Si desea controlar los equipos esclavos mediante uno de los modos autónomos **Play Scene** o **Play Loop** en modo maestro/esclavo, la señal de control puede reproducirse con un retardo de hasta 24 pasos; el retardo se ajusta en el menú **Stand Alone Master/ Alone** del equipo maestro; el factor de retardo en el menú Slave del equipo correspondiente (Group). Así se puede crear un efecto de luces en movimiento de manera sencilla con cualquier número de focos del mismo modelo y con la misma versión de software, lo que normalmente solo se podría hacer con un controlador DMX adecuado y mucha programación. Conecte los equipos esclavo y maestro (mismo modelo, misma versión de software) mediante un cable DMX y active la salida de la señal de control (Stand Alone -> Master/Alone -> Master) y uno de los modos de funcionamiento autónomo (Play Scene/Loop) en el equipo maestro.

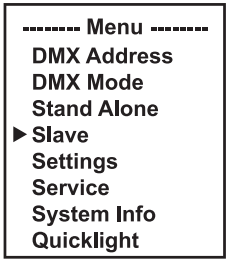

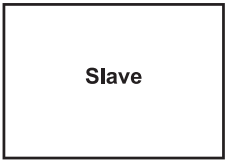

Grupo	0-24	Ajuste el grupo esclavo para tener un retardo de señal

Asigne los focos a uno de los 24 grupos (más grupo 0) según desee. También es posible asignar varios focos a un mismo grupo. El número de grupo es a su vez el factor por el que se multiplica el tiempo de retardo en el equipo maestro.

Ejemplo de configuración:

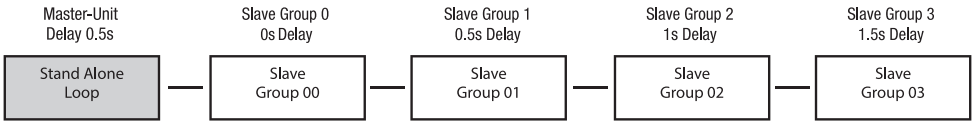

CONFIGURACIÓN DEL SISTEMA (Settings)

Desde la pantalla principal, pulse MENU para ir al menú principal. Utilice los botones ▲ o ▼ para seleccionar la opción **Settings** y confirme con ENTER.



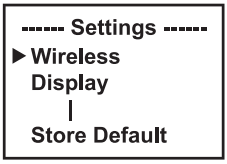

Accederá al submenú para ajustar las opciones del submenú (ver tabla; seleccione con ▲ o ▼, confirme con ENTER, modifique el valor o estado con ▲ o ▼, confirme con ENTER).

Settings (los valores de fábrica están resaltados en negrita)				
Wireless	Ajustes inalámbricos (llave iDMX Stick opcional)	iDMX State	**Off**	Control inalámbrico desactivado
			On	Control inalámbrico activado
		Signal Routing	**Send to XLR**	Señal > DMX OUT
			Backup by XLR	DMX IN como respaldo en caso de interrupción de la señal DMX inalámbrica
			Receive only	Solo recepción DMX inalámbrica
Display	Ajustes de pantalla	Reverse	On	Girar la pantalla 180° (p. ej., para montaje suspendido)
			Off	No girar la pantalla
		Off Timer	Always On	Siempre encendida
			Off after 20s	Se apaga al cabo de 20 segundos de inactividad
		Autolock	On after 60s	Controles bloqueados tras unos 60 segundos sin actividad (LOCKED). Desbloquear: Pulse MENU durante unos 3 segundos.
			Off	Bloqueo automático desactivado

Dimmer	Ajustes del atenuador Dimmer Curve = Curva de atenuación PWM Frequency = Frecuencia PWM del LED Dimmer Response = Respuesta de la atenuación	Curve (Curva de atenuación)	**Linear**	La intensidad del foco aumenta de manera lineal con el valor DMX
			Exponential	La intensidad del foco varía poco a niveles bajos de DMX y varía mucho a valores altos de DMX.
			Logarithmic	La intensidad del foco varía mucho a valores bajos de DMX y varía poco a valores altos de DMX.
			S-Curve	La intensidad del foco varía poco a valores bajos y altos de DMX y varía mucho a valores intermedios de DMX.
		PWM Frequency	**650Hz**, 1530Hz, 3600Hz, 12kHz, 18.9kHz, 25kHz	Selección de la frecuencia PWM de los LED
		Response (Respuesta de atenuación)	**LED**	El foco reaccionará de forma brusca a los cambios del valor DMX
			Halogen	El foco reacciona como una lámpara halógena, con suaves cambios de intensidad
Movement	Ajustar los movimientos de la cabeza	Pan Reverse	**Off**	No invertir el sentido de giro horizontal
			On	Invertir el sentido de giro horizontal (pan)
		Tilt Reverse	**Off**	No invertir el sentido de giro vertical
			On	Invertir el sentido de giro vertical (tilt)
		Pan Angle	**540°**	Ángulo de giro horizontal 540°
			630°	Ángulo de giro horizontal 630°
		Position Feedback	**On**	Con corrección automática de la posición
			Off	Sin corrección automática de la posición

Movement	Ajustar los movimientos de la cabeza	Move in Black	On	Oscurecimiento al girar la cabeza móvil	
			Off	Sin oscurecimiento al girar la cabeza móvil	
		Silent Movement	On	Movimiento más lento del motor para un funcionamiento más silencioso	
			Off	Función desactivada	
Wheels	Ajuste de las ruedas de gobos, la rueda de colores y el obturador	Gobo Wheel	Position	Clockwise	La rueda de gobos gira siempre en el sentido horario
				Shortest way	La rueda de gobos gira siguiendo la ruta más corta
			Movement	**Snap**	La rueda de gobos salta directamente al gobo deseado cuando se alcanza el valor correspondiente
				Scroll	Giro continuo de las ruedas de gobos
			Colour Correction	On	Compensación de cambios de color al utilizar gobos
				Off	Función desactivada
		Colour Wheel	Position	Clockwise	La rueda de colores gira siempre en el sentido horario
				Shortest way	La rueda de colores gira siguiendo la ruta más corta

Wheels	Ajuste de las ruedas de gobos, la rueda de colores y el obturador	Colour Wheel	Movement	Snap	La rueda de colores salta directamente al filtro de color deseado cuando se alcanza el valor correspondiente
				Scroll	Giro continuo de las ruedas de colores
		Move in Black	**Off**	Sin oscurecimiento al cambiar el valor de las ruedas de colores y de gobos	
			On	Oscurecimiento al cambiar el valor de las ruedas de colores y de gobos	
		Framing Control	**Left & Right**	Función estándar: El canal xA de la hoja controla el lado izquierdo del obturador x y el canal xB controla el lado derecho	
			Position & Angle	Control alternativo de los obturadores: El canal xA de la hoja controla la colocación del obturador x y el canal xB controla el ángulo del obturador	
Fan	Regulación del ventilador	**Auto**	Control automático del ventilador		
		Off	Ventilador apagado con brillo muy reducido		
		Constant Low	Velocidad baja y constante del ventilador con brillo reducido, si fuese necesario		
		Constant Mid	Velocidad intermedia y constante del ventilador con brillo reducido, si fuese necesario		
		Constant High	Velocidad alta y constante del ventilador		
Signal Fail	Modo operativo si se interrumpe la señal DMX	**Hold**	Último modo operativo		
		Last Stand Alone	Activar el último modo autónomo seleccionado		
		Fade to Black (10s)	Desvanecimiento de 10 segundos hasta oscurecimiento		
		Blackout	Oscurecimiento		
		Full	Full On (luz blanca, máxima intensidad)		
Store Default	Guardar los ajustes en 3 preajustes distintos	User A	Guarda todos los ajustes actuales como preajuste de usuario A		
		User B	Guarda todos los ajustes actuales como preajuste de usuario B		
		User C	Guarda todos los ajustes actuales como preajuste de usuario C		

MENÚ DE SERVICIO (Service)

Desde la pantalla principal, pulse MENU para ir al menú principal. Utilice los botones ▲ o ▼ para seleccionar **Service** y confirme con ENTER.

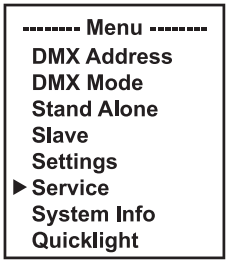

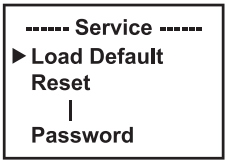

En la tabla siguiente encontrará información sobre las opciones del submenú del menú Service y las opciones correspondientes (seleccione con ▲ o ▼, confirme con ENTER, modifique el valor o el estado con ▲ o ▼, confirme con ENTER).

Service			
Load Default	Factory		Restablecer los valores de fábrica
	User A		Restablecer los valores del usuario A (Guardar valores de usuario: Settings > Store Default)
	User B		Restablecer los valores del usuario B (Guardar valores de usuario: Settings > Store Default)
	User C		Restablecer los valores del usuario C (Guardar valores de usuario: Settings > Store Default)
Reset	Pan/Tilt		Restablecer motores de giro horizontal/vertical
	Head		Restablecer los motores de la cabeza
	All		Restablecer todos los motores
Test	Test Sequence		Secuencia preprogramada para probar todos los componentes
	Stress Test		Secuencia preprogramada para probar todos los componentes a máxima potencia
	Motor Test		Accionar individualmente todos los motores con valores de 000 a 255
Reset Service Timer	No		No restablecer el tiempo de funcionamiento de servicio
	Yes	Reset Now	Restablecer el tiempo de funcionamiento de servicio
Password	Solo para mantenimiento		

INFORMACIÓN DEL SISTEMA (System Info)

Desde la pantalla principal, pulse MENU para ir al menú principal. Utilice los botones ▲ o ▼ para seleccionar la opción de menú **System Info** y confirme con ENTER.



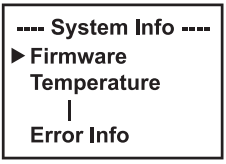

De este modo accederá al submenú para llamar las opciones del submenú (ver tabla, seleccione con ▲ o ▼, confirme con ENTER, consulte la información o modifique el estado con ▲ o ▼, confirme con ENTER).

System Info			
Firmware	DISP	Vx.x.x	Consultar la versión de firmware del componente correspondiente
	SCAN	Vx.x.x	
	CMY	Vx.x.x	
	…	Vx.x.x	
Temperature	LED	xxx °C/°F	Consultar la temperatura del componente correspondiente
	Base	xxx °C/°F	
	…		
	Temperature Unit	°C	Unidad de temperatura
		°F	
Fan Speed	xxxx RPM	Velocidad de los ventiladores correspondientes	
Runtime	Total	xxxx h : xx m	Tiempo operativo total
	Operation	xxxx h : xx m	Tiempo operativo útil
	LED	xxxx h : xx m	Tiempo operativo de la lámpara
	Service	xxxx h : xx m	Tiempo operativo tras restablecer el tiempo de funcionamiento de servicio
RDM-UID	RDM Unique Identifier (identificador único)		
Error-Info	Indicación del fallo en caso de error		

QUICKLIGHT

Ajuste una escena de manera fácil y rápida con las funciones básicas de la cabeza móvil sin un controlador externo. Desde la pantalla principal, pulse MENU para acceder al menú principal. Utilice ▲ o ▼ para seleccionar **Quicklight** y confirme con ENTER. Seleccione ahora la opción del submenú que desee, confirme, modifique el valor y confirme de nuevo.

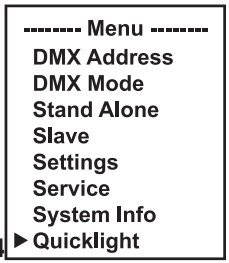

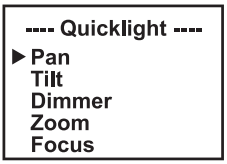

Si se activa el modo de funcionamiento Quicklight, la pantalla no cambiará automáticamente a la pantalla principal. El modo Quicklight se cancela automáticamente al salir del menú Quicklight. Los ajustes del menú Quicklight se mantienen hasta el siguiente reinicio del foco, por lo que se puede activar el modo Quicklight y siempre con los mismos ajustes si el foco permanece encendido. Tras un reinicio del equipo, los valores se restablecen a los valores de fábrica.

INSTALACIÓN Y MONTAJE

PELIGRO: El montaje en altura requiere mucha experiencia, incluido el cálculo de los valores límite de la carga de trabajo, el material de instalación utilizado y las comprobaciones de seguridad periódicas de todos los materiales de instalación y focos. Si no está cualificado para ello, no intente realizar la instalación por su cuenta y recurra a una empresa profesional. Existe el riesgo de que los equipos que no se hayan montado y fijado correctamente se suelten y se caigan. Esto puede provocar lesiones graves o incluso la muerte de personas.

Gracias a los pies de goma integrados, el foco se puede instalar perfectamente en una superficie plana. El montaje en truss se realiza fijando dos soportes de montaje en omega a la base del equipo (A). El equipo se suministra con dos soportes de montaje en omega; las abrazaderas para truss se pueden pedir por separado. Asegúrese de que el equipo quede bien sujeto y de fijar el foco con un cable de seguridad adecuado en el punto previsto a tal efecto (B).

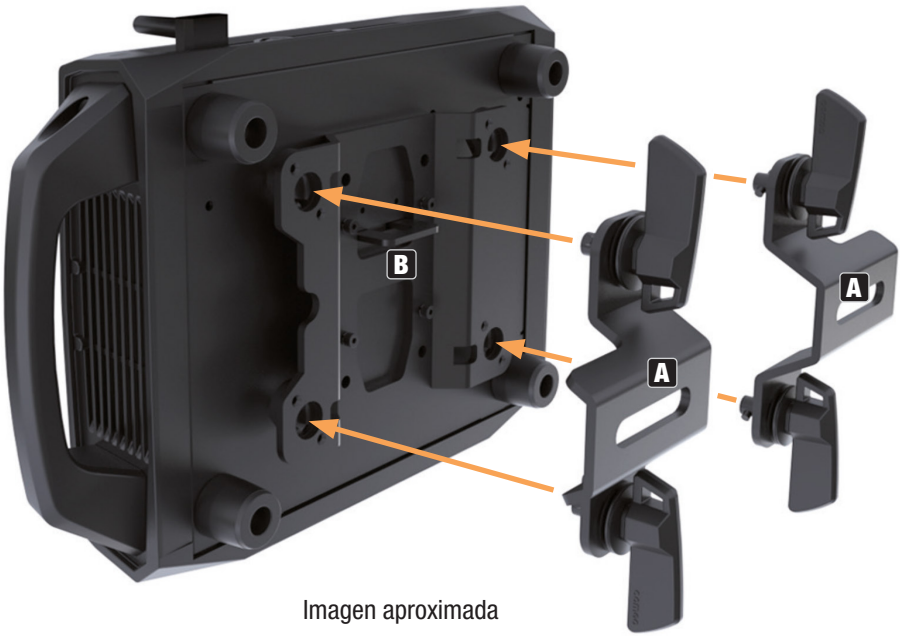

Imagen aproximada

CUIDADO, MANTENIMIENTO Y REPARACIÓN

Para garantizar el buen funcionamiento del equipo a largo plazo, hay que limpiarlo con regularidad y, si es necesario, hacerle las revisiones necesarias. Los requisitos de mantenimiento dependen de la intensidad de uso y del entorno en el que se utilice.

Por lo general, recomendamos una inspección visual antes de cada puesta en marcha. Además, recomendamos llevar a cabo todas las medidas de mantenimiento aplicables que se especifican a continuación una vez cada 500 horas de funcionamiento o, en caso de uso menos intensivo, al cabo de un año como máximo. Las reclamaciones de garantía pueden estar limitadas en caso de defectos debidos a un mantenimiento inadecuado.

LIMPIEZA (llevada a cabo por el usuario)



¡ADVERTENCIA! Antes de realizar cualquier trabajo de mantenimiento, debe desenchufarse la fuente de alimentación y, si es posible, quitar todas las conexiones del equipo.



¡NOTA! Un cuidado inadecuado puede deteriorar el equipo e incluso destruirlo.

1. Las superficies de la carcasa deben limpiarse con un paño limpio y húmedo. Asegúrese de que la humedad no pueda penetrar en el equipo.
2. Las entradas y salidas de aire deben limpiarse regularmente para eliminar el polvo y la suciedad. Si se utiliza aire comprimido, hay que tener cuidado para evitar que se dañe el equipo (por ejemplo, los ventiladores deben estar tapados).
3. Los cables y los contactos de los enchufes deben limpiarse regularmente para eliminar el polvo y la suciedad.
4. En general, no deben utilizarse productos de limpieza ni agentes abrasivos, ya que de lo contrario podría dañarse el acabado de la superficie.
5. Por lo general, los equipos deben guardarse en un lugar seco y protegido del polvo y la suciedad.

MANTENIMIENTO Y REPARACIÓN (solo por personal cualificado)



¡PELIGRO! En el interior del equipo hay componentes conductores de tensión. Incluso después de desconectar la alimentación eléctrica, puede haber tensión residual en el equipo, por ejemplo, debido a condensadores cargados.



¡NOTA! Solo el personal autorizado puede realizar trabajos de mantenimiento o reparación.



¡NOTA! Los trabajos de mantenimiento y reparación solo pueden ser realizados por personal especializado autorizado por el fabricante. En caso de duda, consulte al fabricante.



¡NOTA! Los trabajos de mantenimiento realizados indebidamente pueden invalidar la garantía.

SUSTITUCIÓN DE GOBOS

ATENCIÓN

Los gobos solo deben ser sustituidos por personal cualificado. Si no está cualificado para ello, no intente sustituir los gobos por su cuenta y recurra a una empresa profesional. En las tareas de sustitución, asegúrese de que no entren cuerpos extraños dentro de la carcasa. Al intercambiar los gobos, asegúrese de insertar los gobos correctamente orientados en sus soportes, ya que, de lo contrario, se puede generar calor que produzca daños en los gobos y en los soportes.

1. Desenchufe el equipo de la red eléctrica. Bloquee la cabeza (bloqueos horizontal y vertical).
2. Suelte los cuatro cierres de la tapa de la cabeza, en el lado del cierre panorámico (ver marcas en la figura, cierres de bayoneta con cabeza de ranura en cruz, 1/4 de vuelta a la izquierda). Retire la tapa del foco, suelte el cable de seguridad de la tapa y déjelo a un lado.
3. Desconecte cuidadosamente el conector de 4 terminales de la alimentación eléctrica y de la señal del módulo de gobos (marca azul en el dibujo). A continuación, afloje los dos tornillos que sujetan el módulo a la guía y tire del módulo para sacarlo de la cabeza (módulo inferior, ver marcas rojas en el dibujo).

2

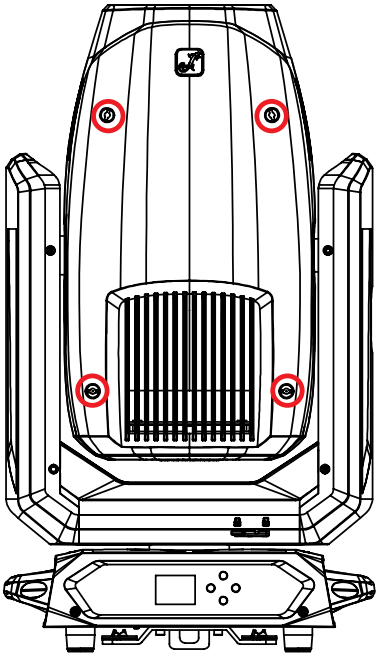

3

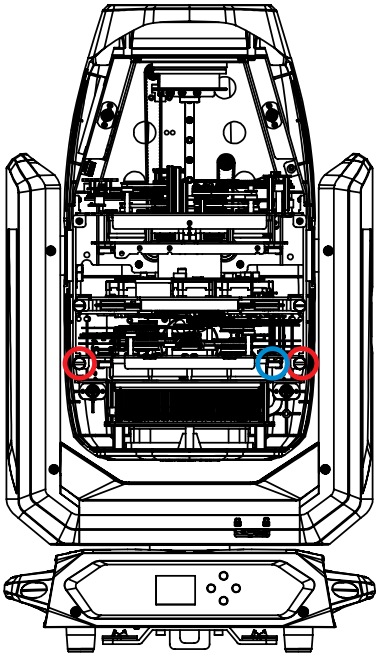

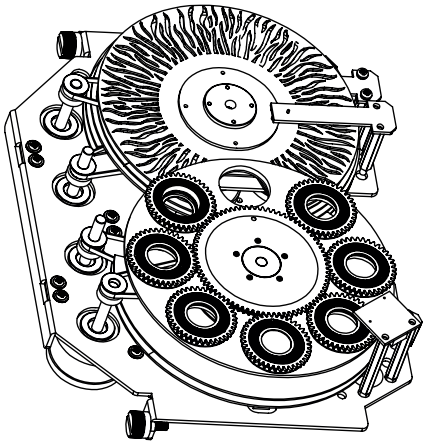

4. Coloque el módulo sobre una superficie limpia y nivelada con las ruedas de gobos hacia arriba. Para evitar contaminar los gobos y otros componentes, póngase guantes limpios y sin pelusa.
5. Levante ligeramente hacia arriba el portagobos por la rueda dentada y, a continuación, extráigalo de la rueda de gobos por un lado.
6. Ahora se puede retirar el gobo del soporte y sustituirlo por otro.

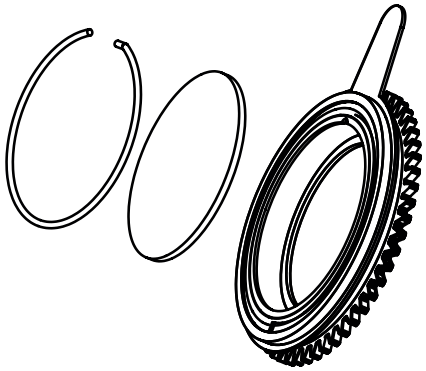

7. A continuación, vuelva a insertar el portagobos en la rueda de gobos, asegurándose de que el portagobos está correctamente colocado en su hueco. En el caso de gobos giratorios, puede comprobar que están correctamente colocados girando la rueda de gobos; el gobo debe girar suavemente sin engancharse.
8. Vuelva a instalar el módulo en la cabeza, fíjelo con los dos tornillos aflojados anteriormente y vuelva a conectar el conector de alimentación y de señal en el mismo punto.
9. Vuelva a colocar el cable de seguridad de la tapa en la misma posición de la cabeza, coloque la tapa sobre la cabeza y fíjela con los cuatro cierres de bayoneta (1/4 de vuelta a la derecha)

DIMENSIONES (mm)

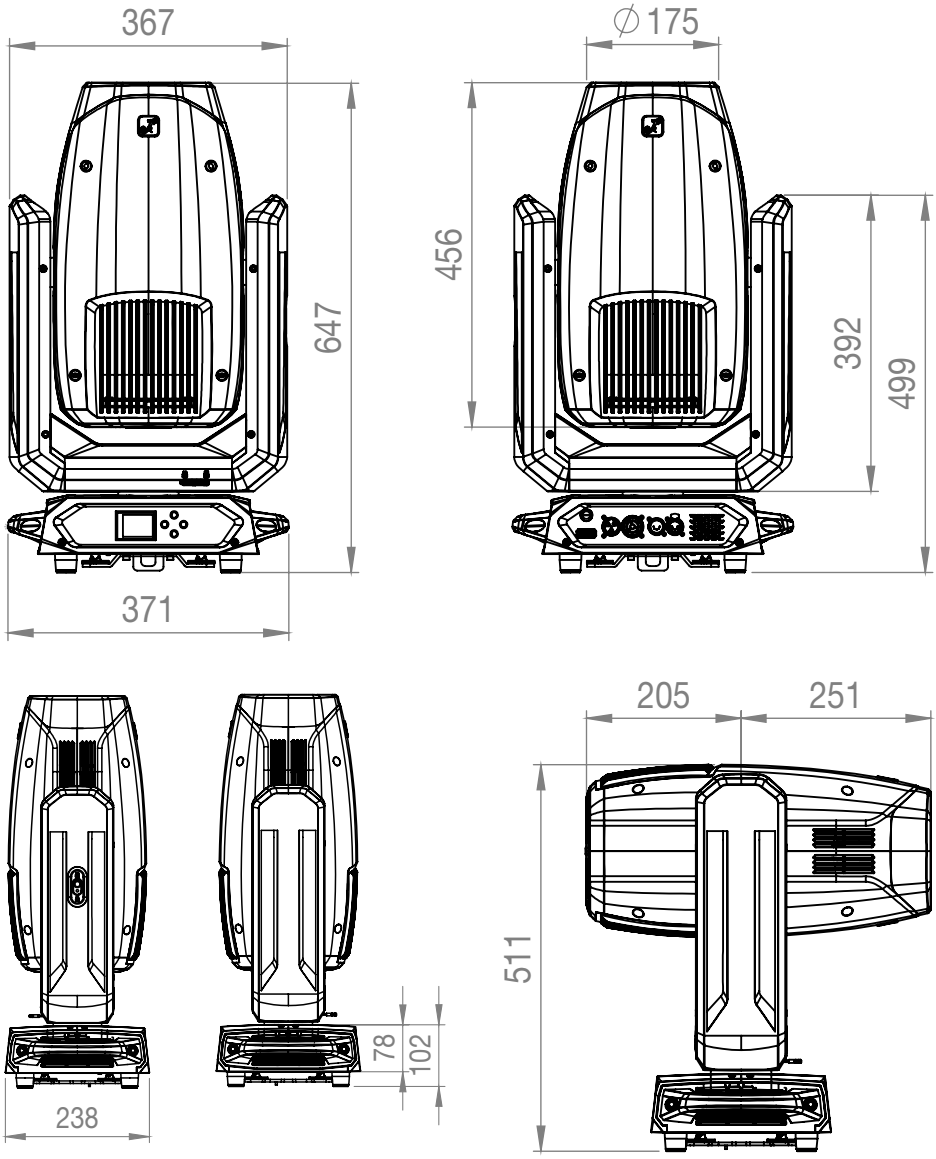

CARACTERÍSTICAS TÉCNICAS

Referencia del producto	CLAZORSP2
Categoría de producto	Cabeza móvil LED
Tipo	Profile spot

Fuente de luz	LED de 300 W
Flujo luminoso	11.326 lm
Iluminancia	24.000 lx a 10 m
Lente/óptica	Cristal
PWM del LED	650 Hz, 1.530 Hz, 3.600 Hz, 12 kHz, 18,9 kHz, 25 kHz
Resolución del atenuador	16 bits
Curvas de atenuación	Lineal, exponencial, logarítmica, curva en S
Simulación de halógeno	Sí
Estrobo	Ajustes del estrobo de Cameo
Temperatura de color /colores del LED	6.800 K
IRC	>69 con filtro IRC > 88
Ángulo de haz / ángulo de campo	3,5°-52°
Enfoque	Sí
Mezcla de colores	CMY
Rueda de colores	8 colores + vacío
Control de color	CMY
CCT	CTO lineal 6.600 K-2.600 K, 3.200 K en rueda de colores
Gobos	7 giratorios + vacío
Prisma	1 de 5 caras, 1 de 8 caras
Iris	Sí
Filtro frost	Intenso y ligero
Rueda de animación	Sí
Sistema de obturación	4 obturadores, giratorios ±60°
Rango de giros horizontal/vertical	540°/630° horizontal, 270° vertical
Protocolos de control	DMX512, RDM, compatible con iDMX Stick
Conectores de datos	XLR macho/hembra de 5 pines
Modos DMX	32-CH Basic, 37-CH Standard, 43-CH Extended
Funciones DMX	Pan/Tilt, Pan/Tilt fine, Dimmer, Dimmer fine, Stroboscope, Cyan, Cyan fine, Magenta, Magenta fine, Yellow, Yellow fine, CTO, CTO fine, Colour wheel, Gobo wheel 1, Gobo wheel 1 Rotation, Gobo wheel 1 Rotation fine, Zoom, Zoom fine, Focus, Focus fine, Autofocus, Autofocus orientation, Iris, Prism selection, Prism 1, Prism 2, Frost Light, Frost Heavy, Blade 1 A&B, Blade 2 A&B, Blade 3 A&B, Blade 4 A&B, Framing Rotation, Framing Rotation fine, Device settings
Funciones RDM	Estándar de Cameo
Stand Alone	Escena de usuario 1-8, modo Maestro/Esclavo

System settings	Wireless, Display, Dimmer, Movement, Wheels, Fan, Signal Fail, Store Default
Interfaz de usuario	Mode, Enter, arriba, abajo
Pantalla/indicadores	Pantalla OLED
Clasificación IP	IP20
Temperatura ambiente	0 °C a 40 °C
Grado de humedad	< 90 %, sin condensación
Refrigeración del sistema	Ventiladores controlados por temperatura
Tensión operativa	100-240 Vca, 50/60 Hz
Corriente máx.	2,5 A, 230 V
Corriente de inicio	59 A a 1 ms (240 V)
Consumo máximo	550 W
Fusible	T 6,3 A, 250 V (5 × 20 mm)
Clase de protección	1
Conector eléctrico	Seetronic entrada/salida
Consumo máximo de salida	8 A
Conexión eléctrica en cadena	4 equipos a 230 V; 2 equipos a 110 V
Grupo de riesgo	RG1
Distancia mínima a la superficie iluminada	3 m
Distancia mínima a materiales normalmente inflamables	0,5 m
Carcasa	PA 66 + 15 % GF
Dimensiones (an. × al. × f.)	371 × 647 × 238 mm
Peso	24 kg
UID de RDM	08A40058XXXX

DISTANCIA MÍNIMA A LA SUPERFICIE ILUMINADA

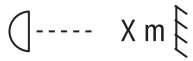

Este símbolo con información de distancia en metros (m) indica la distancia mínima de la lámpara con respecto a la superficie iluminada. Consulte las características técnicas de este manual y la impresión en la carcasa del equipo para conocer el valor válido para este equipo.

DISTANCIA MÍNIMA A MATERIALES NORMALMENTE INFLAMABLES



Este símbolo con información de distancia en metros (m) indica la distancia mínima del equipo con respecto a materiales normalmente inflamables. Consulte las características técnicas de este manual para conocer el valor válido para este equipo.

RECICLAJE



EMBALAJE:

1. El embalaje puede reciclarse a través de los métodos habituales de eliminación de residuos.
2. Por favor, separe el embalaje de acuerdo con las normas de eliminación de residuos y las normas de reciclaje de su país.



APARATO:

1. Este aparato está sujeto a la Directiva Europea aplicable a los residuos de aparatos eléctricos y electrónicos, en su versión modificada. Directiva RAEE sobre residuos de aparatos eléctricos y electrónicos. Los aparatos usados no deben eliminarse con la basura doméstica. Los aparatos viejos deben eliminarse a través de un servicio de eliminación de residuos autorizado o de una instalación municipal de eliminación de residuos. Respete la normativa vigente en su país.
2. Respete todas las leyes de eliminación de residuos aplicables en su país.
3. Si es un particular, póngase en contacto con el distribuidor donde adquirió este producto, o con el ayuntamiento, para informarse sobre el reciclaje adecuado de este equipo.

DECLARACIÓN DEL FABRICANTE

Garantía del fabricante y limitación de responsabilidad

Adam Hall GmbH, Adam-Hall-Str. 1, D-61267 Neu Anspach /

Correo electrónico: Info@adamhall.com / +49 (0)6081 / 9419-0

Consulte nuestras condiciones de garantía y limitaciones de responsabilidad en:

https://cdn-shop.adamhall.com/media/pdf/Manufacturers-Declarations-CAMEO_DE_EN_ES_FR.pdf

Para reparaciones, póngase en contacto con su distribuidor.

Conformidad CE

Adam Hall GmbH declara que este producto es conforme con las siguientes directivas (según sea aplicable):

Directiva de baja tensión (2014/35/UE)

Directiva EMC (2014/30/UE)

Directiva RoHS

Directiva sobre equipos radioeléctricos

Declaración de conformidad CE

Las declaraciones de conformidad para productos sujetos a las directivas de baja tensión, EMV y RoHS pueden solicitarse a info@adamhall.com

Las declaraciones de conformidad de los productos sujetos a la directiva sobre equipos radioeléctricos pueden descargarse desde www.adamhall.com/compliance/

Este documento puede estar sujeto a errores tipográficos o de imprenta, así como a modificaciones técnicas o de otro tipo.

POLSKI

Dokonali Państwo właściwego wyboru!
Przedmiotowe urządzenie zostało opracowane i wyprodukowane zgodnie z najwyższymi standardami jakości dla zapewnienia wielu lat bezawaryjnej pracy. Uważnie przeczytać niniejszą instrukcję obsługi, aby zapewnić sobie możliwość optymalnego wykorzystania swojego nowego produktu Cameo Light. Więcej informacji na temat Cameo Light jest dostępne na naszej stronie internetowej: **CAMEOLIGHT.COM**

INFORMACJE NA TEMAT NINIEJSZEJ INSTRUKCJI OBSŁUGI

- Przed rozpoczęciem korzystania z urządzenia należy uważnie przeczytać instrukcje dotyczące bezpieczeństwa oraz całą instrukcję obsługi.
- Należy przestrzegać ostrzeżeń umieszczonych na urządzeniu i w instrukcji obsługi.
- Instrukcję obsługi należy zawsze przechowywać w zasięgu ręki.
- W przypadku sprzedaży lub przekazania urządzenia należy do niego dołączyć również niniejszą instrukcję obsługi, ponieważ stanowi ona integralną część produktu.

PRZEZNACZENIE

Ten produkt to urządzenie do technologii eventowej!
Ten produkt został opracowany do użytku profesjonalnego w dziedzinie techniki eventowej i nie nadaje się do użytku jako oświetlenie domowe!
Działanie tymczasowe! Sprzęt eventowy jest generalnie przeznaczony wyłącznie do użytku tymczasowego, a nie do ciągłej pracy i instalacji na stałe!
Ponadto produkt ten przeznaczony jest wyłącznie dla wykwalifikowanych użytkowników posiadających specjalistyczną wiedzę z zakresu techniki eventowej!
Użytkowanie produktu poza określonymi danymi technicznymi i warunkami eksploatacji jest uważane za niezgodne z przeznaczeniem!
Odpowiedzialność jest wyłączona, gdy szkody i obrażenia osób trzecich i uszkodzenia mienia są spowodowane niewłaściwym użytkowaniem!
Produkt nie jest odpowiedni dla:

- Dzieci (należy pouczyć dzieci, aby się nie bawiły urządzeniem).
- Osób o ograniczonych możliwościach fizycznych, sensorycznych lub umysłowych lub osób nieposiadających doświadczenia ani wiedzy.

OBJAŚNIENIA TERMINÓW I SYMBOLI

1. **NIEBEZPIECZEŃSTWO:** Słowo NIEBEZPIECZEŃSTWO, także w połączeniu z symbolem, wskazuje na sytuacje lub warunki bezpośrednio zagrażające życiu i zdrowiu.

2. **OSTRZEŻENIE:** Słowo OSTRZEŻENIE, także w połączeniu z symbolem, wskazuje na potencjalnie niebezpieczne sytuacje lub warunki dla życia i zdrowia.

3. **PRZESTROGA:** Słowo PRZESTROGA, także w połączeniu z symbolem, jest używane do wskazania sytuacji lub warunków, które mogą prowadzić do obrażeń.

4. **UWAGA:** hasło ostrzegawcze UWAGA, także w połączeniu z symbolem, odnosi się do sytuacji lub warunków, które mogą spowodować szkody materialne i/lub szkody dla środowiska.



Ten symbol wskazuje na zagrożenia, które mogą spowodować porażenie prądem.



Ten symbol oznacza obszary lub sytuacje niebezpieczne.



Ten symbol oznacza zagrożenia spowodowane gorącymi powierzchniami.



Ten symbol oznacza zagrożenia powodowane przez intensywne źródła światła.



Ten symbol oznacza zagrożenia związane z zawieszonymi ładunkami.



Ten symbol określa urządzenie, w którym nie ma części wymienianych przez użytkownika. Tylko autoryzowany personel może przeprowadzać prace konserwacyjne lub serwisowe.



Ten symbol oznacza dodatkowe informacje na temat działania produktu.



Ten symbol oznacza urządzenie, które może być używane wyłącznie w suchych pomieszczeniach.

INSTRUKCJE BEZPIECZEŃSTWA



NIEBEZPIECZEŃSTWO:

1. Nie otwierać urządzenia i nie wprowadzać żadnych modyfikacji.
2. Jeśli urządzenie przestanie działać prawidłowo, jeśli do jego wnętrza dostaną się płyny lub przedmioty, lub jeśli zostanie ono uszkodzone w jakikolwiek inny sposób, należy je natychmiast wyłączyć i odłączyć od zasilania. Naprawy urządzenia mogą wykonywać wyłącznie upoważnione osoby o odpowiednich kwalifikacjach.
3. W przypadku urządzeń objętych klasą ochrony 1 przewód ochronny musi być prawidłowo podłączony. Nie wolno odłączać przewodu ochronnego. Urządzenia objęte klasą ochrony 2 nie posiadają przewodu ochronnego.
4. Upewnić się, że przewody pod napięciem nie są zagięte lub w inny sposób uszkodzone mechanicznie.
5. Nie wolno wykonywać obejść bezpiecznika urządzenia.



OSTRZEŻENIE:

1. Urządzenia nie można używać, jeśli wykazuje ono wyraźne oznaki uszkodzenia.
2. Urządzenie można instalować wyłącznie w stanie beznapięciowym.



3. nie wolno używać urządzenia, jeśli jego kabel zasilający jest uszkodzony.
4. Kable zasilające podłączone na stałe może wymieniać wyłącznie wykwalifikowany personel.



UWAGA:

1. Nie wolno używać urządzenia, które było narażone na duże wahania temperatury (na przykład po transporcie). Wilgoć i kondensacja mogą uszkodzić urządzenie. Urządzenie należy włączyć dopiero po tym, jak osiągnie temperaturę otoczenia.
2. Sprawdzić, czy napięcie i częstotliwość sieci zasilającej odpowiadają wartościom podanym na urządzeniu. Jeżeli urządzenie posiada przełącznik wyboru napięcia, nie wolno podłączać urządzenia, dopóki nie zostanie on prawidłowo ustawiony. Należy stosować tylko odpowiednie kable zasilające.
3. Aby odłączyć urządzenie od zasilania na wszystkich biegunach, nie wystarczy nacisnąć włącznika/wyłącznika na urządzeniu.
4. Sprawdzić, czy używany bezpiecznik odpowiada typowi podanemu na urządzeniu.
5. Sprawdzić, czy podjęto odpowiednie środki zapobiegające przepięciom (np. uderzeniom pioruna).
6. Przestrzegać podanego maksymalnego prądu wyjściowego w urządzeniach z wyjściem Power Out. Sprawdzić, czy całkowity pobór prądu wszystkich podłączonych urządzeń nie przekracza podanej wartości.
7. Wtykowe kable zasilające należy wymieniać wyłącznie na oryginalne.



NIEBEZPIECZEŃSTWO:

1. Niebezpieczeństwo uduszenia/zadławienia! Plastikowe torby i małe części należy przechowywać poza zasięgiem osób o ograniczonych zdolnościach fizycznych, sensorycznych lub umysłowych (w tym dzieci).
2. Niebezpieczeństwo spowodowane przez spadające urządzenie! Należy upewnić się, że urządzenie jest bezpiecznie zamontowane i nie może spaść. Należy używać wyłącznie odpowiednich stojaków lub uchwytów (szczególnie w przypadku instalacji stałych). Należy upewnić się, że akcesoria są prawidłowo zamontowane i zabezpieczone. Należy zapewnić przestrzeganie obowiązujących przepisów bezpieczeństwa.



OSTRZEŻENIE:

1. Z urządzenia należy korzystać wyłącznie w zalecany sposób.
2. Urządzenie należy użytkować wyłącznie z akcesoriami zalecanymi i wskazanymi przez producenta.
3. Podczas instalacji należy przestrzegać przepisów bezpieczeństwa obowiązujących w kraju użytkownika.
4. Po podłączeniu urządzenia należy sprawdzić wszystkie trasy kablowe, aby uniknąć uszkodzeń lub wypadków, np. na skutek potknięcia.

5. Należy zawsze przestrzegać podanej minimalnej odległości od normalnie łatwopalnych materiałów! Jeśli nie jest to wyraźnie określone, taka minimalna odległość wynosi 0,3 m.
6. Zawsze przestrzegać minimalnej odległości od oświetlanej powierzchni podanej na urządzeniu!

PRZESTROGA:

1. Ruchome elementy, takie jak wsporniki montażowe lub inne ruchome elementy mogą ulec zakleszczeniu.
2. W przypadku urządzeń z elementami napędzanymi silnikiem istnieje ryzyko obrażeń spowodowanych ruchem urządzenia. Nagły ruch urządzenia może spowodować porażenie prądem.
3. Podczas normalnej pracy zewnętrzna powierzchnia urządzenia może stać się bardzo gorąca. Dopilnować zabezpieczenia obudowy przed przypadkowym dotknięciem. Przed przystąpieniem do demontażu, konserwacji, ładowania itp. należy zawsze odczekać, aż urządzenie wystarczająco ostygnie.

UWAGA:

1. Nie wolno instalować ani nie obsługiwać urządzenia w pobliżu grzejników, nawiewów ciepłego powietrza, kuchenek ani innych źródeł ciepła. Dopilnować zainstalowania urządzenia w taki sposób, żeby było wystarczająco chłodzone i nie mogło się przegrzać.
2. Nie wolno umieszczać źródeł zapłonu, takich jak zapalone świeczki, w pobliżu urządzenia.
3. Nie wolno zakrywać otworów wentylacyjnych ani blokować wentylatorów.
4. Do transportu należy używać oryginalnego opakowania lub opakowania dostarczonego przez producenta.
5. Należy unikać wstrząsów lub uderzeń w urządzenie.
6. Należy zwrócić uwagę na stopień ochrony IP, a także warunki otoczenia, takie jak temperatura i wilgotność, zgodnie ze specyfikacją.
7. Urządzenia mogą być stale rozwijane. W przypadku rozbieżności pomiędzy informacjami zawartymi w instrukcji obsługi a informacjami na etykiecie urządzenia, dotyczącymi warunków pracy, wydajności lub innych właściwości urządzenia, decydują informacje podane na urządzeniu.
8. Urządzenie nie nadaje się do pracy w klimacie tropikalnym i na wysokości powyżej 2000 m nad poziomem morza.
9. O ile nie zaznaczono inaczej, urządzenie nie nadaje się do pracy w warunkach morskich.

PRZESTROGA!



WAŻNE INFORMACJE DOTYCZĄCE PRODUKTÓW OŚWIETLENIOWYCH!

1. To urządzenie należy do grupy ryzyka 1. Nie wolno wpatrywać się w źródło światła! Nie należy patrzeć bezpośrednio w lampę za pomocą jakichkolwiek przyrządów optycznych, takich jak lupy lub lornetki!



2. Efekty stroboskopowe mogą powodować napady padaczkowe u osób podatnych na takie napady!



3. Lampy zainstalowane na stałe są zintegrowane w swoich jednostkach oświetleniowych. Nie mogą one zostać wymieniane przez użytkownika. Lampy zawarte w tej jednostce oświetleniowej mogą być wymieniane wyłącznie przez producenta, jego partnera serwisowego lub podobnie wykwalifikowaną osobę.



TRANSMISJA SYGNAŁU RADIOWEGO
(na przykład, W-DMX® lub radiowe systemy audio):

Jakość i wydajność transmisji sygnału bezprzewodowego zasadniczo zależy od warunków otoczenia.
Na zasięg i stabilność sygnału mogą wpływać następujące czynniki:
Ekranowanie (np. mur, konstrukcje metalowe, woda)
duże natężenie ruchu radiowego (np. silne bezprzewodowe sieci LAN)
zakłócenia
promieniowanie elektromagnetyczne (np. ekrany wideo LED, ściemniacze)
Wszystkie specyfikacje zasięgu odnoszą się do zastosowań dla wolnego pola widzenia bez zakłóceń!
Działanie systemów transmisji radiowej podlega oficjalnym przepisom. W zależności od regionu mogą się różnić i przed użyciem muszą zostać sprawdzone przez operatora (np. częstotliwość radiowa i moc transmisji).



OSTRZEŻENIE: Urządzenia z bezprzewodową transmisją sygnału nie nadają się do użytku w obszarach wrażliwych, w których działanie fal radiowych może prowadzić do potencjalnie szkodliwych interakcji. Są to np.:

- Szpitale, ośrodki zdrowia lub inne placówki opieki zdrowotnej, które zapewniają leczenie pacjentów przez wykwalifikowany personel i przy użyciu specjalistycznego sprzętu.
- Obszary niebezpieczne klasy I, II i III
- Obszary o ograniczonym dostępie
- Obiekty wojskowe
- Samoloty lub pojazdy
- Obszary, w których zabronione jest używanie telefonów komórkowych

TRANSMISJA SYGNAŁU PRZEZ W-DMX®

OSTRZEŻENIE: Zasadniczo bezprzewodowa transmisja DMX nie może być używana w zastosowaniach związanych z czynnikami bezpieczeństwa, które mogą skutkować obrażeniami ciała lub uszkodzeniem mienia w przypadku awarii.
Dotyczy to w szczególności ruchomych scen lub konstrukcji kratownicowych, silników/podnośników sterowanych przez DMX lub urządzeń podnoszących do obsługi podnośników platformowych sterowanych przez DMX, systemów hydraulicznych lub porównywalnych ruchomych komponentów.
Ponadto, z bezprzewodowej transmisji DMX nie można korzystać do sterowania urządzeniami generującymi płomienie lub pirotechnicznymi, efektami eksplozji lub efektami gazowymi lub płynnymi. Należą do nich armatki CO2, miotacze konfetti, efekty wodne itp.

UWAGA! POTENCJALNE USZKODZENIE PRZEZ ZEWNĘTRZNE ŹRÓDŁA ŚWIATŁA!

Promieniowanie słoneczne, promieniowanie laserowe i wiązki światła z innych reflektorów mogą uszkodzić obudowę i elementy wewnętrzne, takie jak filtry, projektory GOBO i koła kolorów, silniki, kable, paski itp. oraz źródła światła!
Nie wystawiać urządzenia, a zwłaszcza otworu obiektywu, na bezpośrednie działanie promieni słonecznych, promieniowania laserowego i wiązek światła z innych reflektorów podczas rozpakowywania, instalacji, długotrwałego nieużywania i eksploatacji! Gdy urządzenie nie jest używane, należy zawsze kierować otwór obiektywu w stronę podłoża! Uszkodzenia spowodowane zewnętrznymi źródłami światła nie są objęte gwarancją producenta!

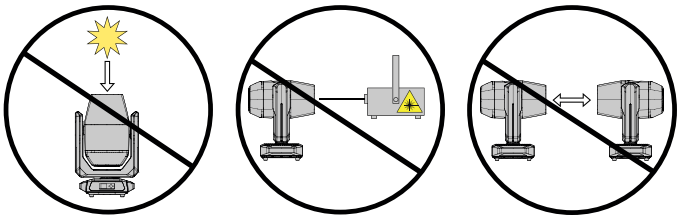

UWAGI DOTYCZĄCE PRZENOŚNYCH URZĄDZEŃ DO ZASTOSOWAŃ WEWNĘTRZNYCH

1. Praca krótkotrwała! Zasadniczo sprzęt eventowy jest przeznaczony wyłącznie do pracy krótkotrwałej.
2. Praca ciągła lub montaż na stałe może pogorszyć funkcjonalność urządzenia i spowodować jego przedwczesne starzenie się.

ZAWARTOŚĆ OPAKOWANIA

Należy wyjąć produkt z opakowania i usunąć wszystkie materiały opakowaniowe.
Należy sprawdzić kompletność i integralności dostawy oraz powiadomić sprzedawcę natychmiast po zakupie, jeśli dostawa nie jest kompletna lub jest uszkodzona.
Zawartość opakowania produktu zawiera:

- 1 × AZOR® SP2 Kompaktowa ruchoma głowica Spot Profile
- 1 × Kabel sieciowy
- 2 × Wspornik montażowy Omega
- Informacje dotyczące bezpieczeństwa i zgodności (instrukcja obsługi do pobrania po zeskanowaniu kodu QR)

WPROWADZENIE

KOMPAKTOWA RUCHOMA GŁOWICA SPOT PROFILE
CLAZORSP2

FUNKCJE STEROWANIA:

32-channel Basic, 37-channel Standard, 43-channel Extended sterowanie DMX
DMX512
W-DMX® za pośrednictwem opcjonalnego odbiornika Cameo iDMX
RDM
Praca w trybie Master / Slave
Funkcje w trybie Standalone:

CECHY:

300 W dioda LED cold white. Mieszanka kolorów CMY. Koło kolorów z ośmioma barwami plus otwarte. Koło gobo z ośmioma obrotowymi gobosami plus otwarte. Funkcja zoom, fokus, irys, pryzmat i frost. Koło animacji. Suwak przysłony. DMX512. Złącze dla opcjonalnego odbiornika iDMX do bezprzewodowego sterowania przez W-DMX®. 5-pinowe złącza DMX. W zestawie 2 uchwyty montażowe Omega.

Reflektor obsługuje standard zdalnego zarządzania urządzeniami (RDM). Zdalne zarządzanie urządzeniami pozwala użytkownikowi monitorować stan i konfigurację urządzeń RDM za pomocą kontrolera obsługującego RDM, takiego jak opcjonalnie dostępny Cameo UNICON (numer artykułu CLIREMOTE).
Cameo UNICON umożliwia również dostęp do pełnego menu reflektorów.

PRZYŁĄCZA, ELEMENTY OBSŁUGI/WSKAŹNIKI

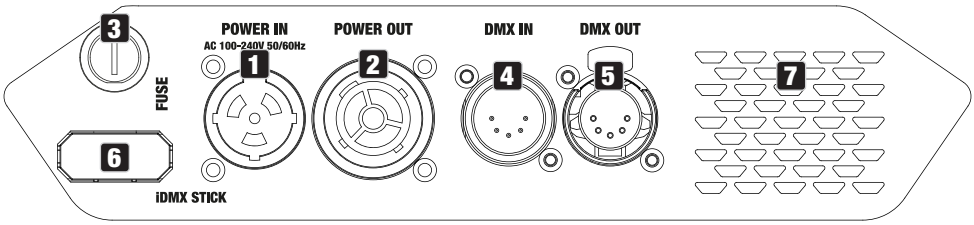

1 POWER IN

Gniazdo wejściowe zasilania Twist. Napięcie robocze 100 – 240 V AC / 50 – 60 Hz. Proszę użyć dołączonego kabla zasilającego.

2 POWER OUT

Gniazdo wyjściowe zasilania Twist. Umożliwia zasilanie innych reflektorów CAMEO. Należy upewnić się, że całkowity pobór mocy wszystkich podłączonych urządzeń nie przekracza wartości podanej na urządzeniu w amperach (A).

3 FUSE

Uchwyt na bezpieczniki 5 × 20 mm. WAŻNA UWAGA: Bezpiecznik należy wymieniać wyłącznie na bezpiecznik tego samego typu i o tej samej wartości. W przypadku ponownego zadziałania bezpiecznika należy skontaktować się z autoryzowanym centrum serwisowym.

4 DMX IN

Męskie 5-pinowe gniazdo XLR do podłączenia kontrolera DMX (np. konsoli DMX).

5 DMX OUT

Żeńskie 5-pinowe gniazdo XLR do przesyłania sygnału sterującego DMX.

6 iDMX STICK

Złącze dla opcjonalnego iDMX stick do bezprzewodowej obsługi DMX (należy włożyć iDMX stick z anteną skierowaną do góry). Proszę zwrócić uwagę na ustawienia sieci bezprzewodowej w menu Ustawienia.

7 OTWORY WENTYLACYJNE

Aby zapobiec uszkodzeniu urządzenia, proszę nie zakrywać otworów wentylacyjnych z tyłu i zapewnić swobodną cyrkulację powietrza.

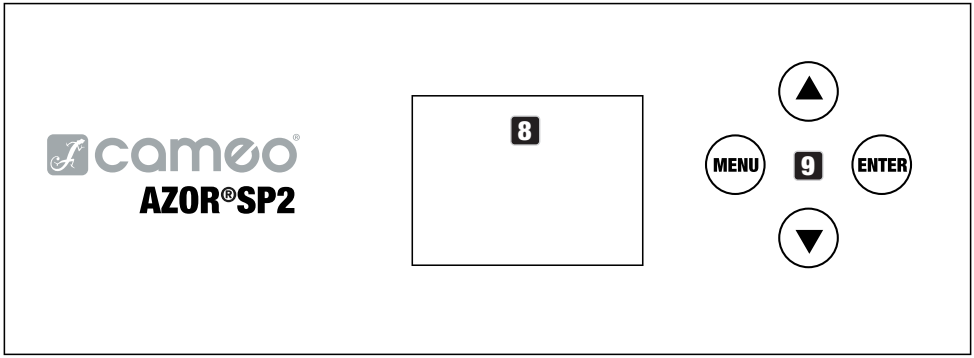

8 WYŚWIETLACZ OLED

Wyświetlacz OLED pokazuje aktualnie aktywny tryb pracy (ekran główny), pozycje menu oraz wartość liczbową lub status operacyjny niektórych pozycji menu. Jeśli w ciągu około minuty nie zostanie wprowadzone żadne polecenie, wyświetlacz automatycznie powróci do ekranu głównego. Uwaga na ekranie głównym w trybach pracy ze sterowaniem zewnętrznym: w przypadku przerwania sygnału sterującego znaki na wyświetlaczu zaczynają migać; po ponownym pojawieniu się sygnału sterującego miganie ustaje.

9 PRZYCISKI STEROWANIA

MENU – Proszę nacisnąć MENU, aby uzyskać dostęp do menu głównego. Proszę nacisnąć ponownie lub kilkakrotnie, aby powrócić do ekranu głównego. Naciśnięcie MENU bez potwierdzenia zmiany wartości lub stanu poprzez naciśnięcie ENTER przywraca poprzednio potwierdzoną wartość lub status.

ENTER – proszę nacisnąć ENTER, aby uzyskać dostęp do poziomów menu, w których można dokonywać zmian wartości i uzyskiwać dostęp do podmenu za pomocą przycisku ENTER. ENTER służy również do potwierdzania zmian wartości lub statusu.

▲ i ▼ – Wybór pozycji menu w menu głównym (adres DMX, tryb DMX itp.) oraz w podmenu. Umożliwia zmianę wartości opcji menu, takiej jak adres DMX (długie naciśnięcie = szybka zmiana wartości).

10 UCHWYTY WPUSZCZANE

Oprócz dwóch uchwytów transportowych na podstawie urządzenia, w górnej części wewnętrznych boków dwóch ramion urządzenia znajdują się uchwyty do przenoszenia.

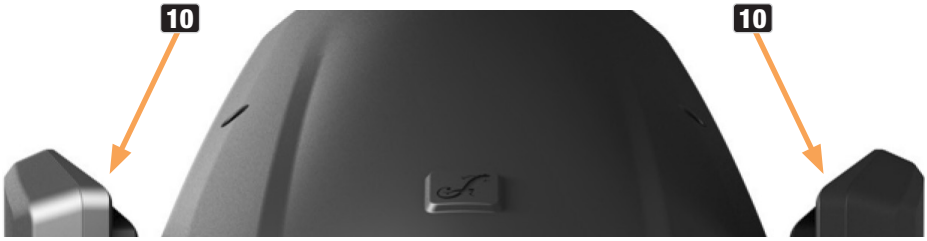



11 PAN LOCK

Mechaniczne urządzenie blokujące używane do zapobiegania obracaniu się głowicy w płaszczyźnie poziomej podczas transportu. Należy odłączyć urządzenie od zasilania, przesunąć głowicę równolegle do podstawy (8 możliwych pozycji) i przesunąć dźwignię blokującą w kierunku osi obrotu panewki (LOCK), aby zablokować ją w pozycji. Należy odblokować blokadę przed uruchomieniem urządzenia (UNLOCK).



– Ilustracje podobne –

12 TILT LOCK

Mechaniczne urządzenie blokujące używane do zapobiegania obracaniu się głowicy w płaszczyźnie pionowej podczas transportu (7 możliwych pozycji). Należy odłączyć urządzenie od sieci zasilającej i przesunąć dźwignię blokującą w kierunku osi obrotu przechyłu, przesuwając głowicę urządzenia pionowo aż do znalezienia jednej z siedmiu pozycji blokowania i zatrzaśnięcia się dźwigni blokującej (LOCK). Proszę odblokować blokadę przed uruchomieniem urządzenia (UNLOCK).

OBSŁUGA (OPERATION)

UWAGI

Po włączeniu reflektora przez chwilę wyświetlany jest komunikat "Update Wait", a następnie "Welcome to Cameo", nazwa modelu i wersja oprogramowania. Następnie silniki są resetowane (proszę czekać na reset silnika). Po zakończeniu tego procesu reflektor jest gotowy do pracy i uruchamia się aktywowany wcześniej tryb pracy.

EKRAN GŁÓWNY W TRYBIE PRACY DMX

W trybie DMX na ekranie głównym wyświetlany jest aktualnie ustawiony adres początkowy DMX (patrz ilustracja). Migające znaki oznaczają brak sygnału DMX.



USTAWIANIE ADRESU STARTOWEGO DMX (DMX Address)

Zaczynając od ekranu głównego, proszę nacisnąć MENU, aby wejść do menu głównego. Teraz proszę użyć ▲ lub ▼, aby wybrać pozycję menu **DMX Address** i potwierdzić przyciskiem ENTER. Za pomocą przycisków ▲ lub ▼ należy skonfigurować żądany adres początkowy DMX i nacisnąć ENTER, aby potwierdzić (najwyższa możliwa wartość zależy od wybranego trybu DMX).





USTAWIANIE TRYBU PRACY DMX (DMX Mode)

Zaczynając od ekranu głównego, proszę nacisnąć MENU, aby wejść do menu głównego. Teraz proszę użyć ▲ lub ▼ aby wybrać pozycję menu **DMX Mode** i potwierdzić przyciskiem ENTER. Proszę wybrać żądany tryb pracy DMX za pomocą ▲ lub ▼ i potwierdzić przyciskiem ENTER. Tabele przedstawiające przypisanie kanałów do różnych trybów DMX można znaleźć w sekcji DMX CONTROL niniejszej instrukcji obsługi.

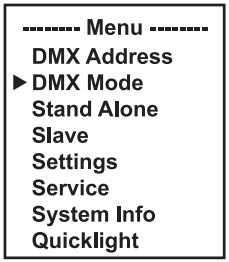

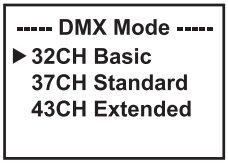

MENU STAND-ALONE

W trybach pracy autonomicznej (Play Scene i Play Loop) sygnał sterujący odpowiedniego trybu może być wyprowadzany do urządzeń podrzędnych za pośrednictwem złącza XLR. Jeśli nie chcą Państwo wysyłać sygnału sterującego, należy dezaktywować wyjście.

Opóźnienie można ustawić dla jednostek podrzędnych dla opóźnionego w czasie wyjścia sygnału sterującego trybów pracy autonomicznej.

Proszę aktywować jedną z ośmiu dostępnych scen (Scene 1 – 8) lub jedną z ośmiu dostępnych pętli (Loop 1 – 8). Ustawienia są wprowadzane indywidualnie dla każdej sceny i każdej pętli i są zachowywane nawet po ponownym uruchomieniu urządzenia.

Zaczynając od ekranu głównego, proszę nacisnąć MENU, aby wejść do menu głównego. Za pomocą przycisków ▲ lub ▼ proszę wybrać pozycję menu **Stand Alone** i potwierdzić przyciskiem ENTER. Teraz proszę wybrać żądaną pozycję podmenu, potwierdzić, a następnie wprowadzić wymagane ustawienia (patrz tabela).

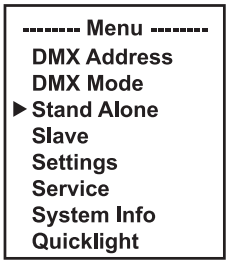



Master/ Alone	Master	Delay	Przekazuje sygnał sterujący przez DMX OUT i ustawia opóźnienie dla urządzeń podrzędnych: Off, 0,1 s – 2,0 s	
	Alone		Brak przekazywania sygnału sterującego	
Play Scene/ Loop	Scene	Scene 1 - 8	Proszę wybrać i aktywować żądaną scenę	
	Loop	Loop 1- 8	Wybór i aktywacja żądanej pętli	
Edit Scene	Scene 1 - 8	Pan	Proszę ustawić każdą scenę indywidualnie. Sceny są aktywowane poprzez ich wybranie. Należy zapoznać się z trybem DMX 43 CH Extended, aby poznać wszystkie funkcje i odpowiadające im wartości.	
		Tilt		
		Dimmer		
		…		
Edit Loop	Loop 1 - 8	Step 1	Scena 1 – Scena 8 / zaciemnienie	Wybór sceny / zaciemnienie
			t-step 0 s – 20 min	Ustawienie czasu kroku
			t-Fade 0 s – 20 min	Ustawienie czasu zanikania
		Step 2	t-Fade 0 s – 20 min	Ustawienie czasu zanikania
		Step 3	Scena 1 – Scena 8 / zaciemnienie / pominięcie kroku	Wybór sceny 1 – 8 / zaciemnienie / pominięcie kroku
			t-step 0 s – 20 min	Ustawienie czasu kroku
			t-Fade 0 s – 20 min	Ustawienie czasu zanikania
		Step 4	t-Fade 0 s – 20 min	Ustawienie czasu zanikania
		Step 5	t-Fade 0 s – 20 min	Ustawienie czasu zanikania
		Step 6	t-Fade 0 s – 20 min	Ustawienie czasu zanikania
		Step 7	t-Fade 0 s – 20 min	Ustawienie czasu zanikania
		Step 8	t-Fade 0 s – 20 min	Ustawienie czasu zanikania

TRYB SLAVE

Tryb standard slave: Zaczynając od ekranu głównego, proszę nacisnąć MENU, aby wejść do menu głównego. Za pomocą przycisków ▲ lub ▼ należy wybrać pozycję menu **Slave**, potwierdzić przyciskiem ENTER, a następnie wybrać grupę slave 0 i ponownie potwierdzić. Należy

połączyć urządzenia podrzędne i nadrzędne (ten sam model, ta sama wersja oprogramowania) za pomocą kabla DMX i aktywować wyjście sygnału sterującego (Stand Alone -> Master/Alone -> Master) oraz jeden z trybów pracy autonomicznej (Play Scene/Loop) w urządzeniu nadrzędnym. Jednostka podrzędna będzie teraz podążać za jednostką nadrzędną.

Zaawansowany tryb slave: Jeśli chcą Państwo sterować jednostkami podrzędnymi w trybie master/slave przy użyciu jednego z trybów samodzielnego odtwarzania **Play Scene** lub **Play Loop**, sygnał sterujący może być odtwarzany z opóźnieniem czasowym do 24 kroków. Opóźnienie ustawia się w menu **Stand Alone Master/Alone** na urządzeniu głównym; współczynnik opóźnienia ustawia się w menu slave odpowiedniego urządzenia (grupy). Jest to prosty sposób na stworzenie ruchomego efektu świetlnego z dużą liczbą identycznych reflektorów, które działają z tą samą wersją oprogramowania, co w przeciwnym razie wymagałoby odpowiedniego kontrolera DMX i rozbudowanego programowania. Należy połączyć urządzenia podrzędne i nadrzędne (ten sam model, ta sama wersja oprogramowania) za pomocą kabla DMX i aktywować wyjście sygnału sterującego (Stand Alone -> Master/Alone -> Master) oraz jeden z trybów pracy autonomicznej (Play Scene/Loop) w urządzeniu nadrzędnym.

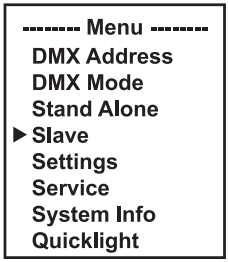

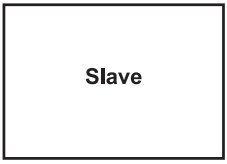

Group	0 – 24	Ustawianie grupy slave dla opóźnienia sygnału

Należy przypisać reflektory do jednej z maksymalnie 24 grup (plus Grupa 0) zgodnie z własnymi preferencjami, przy czym do jednej grupy można przypisać kilka świateł. Numer grupy jest również współczynnikiem, przez który mnożony jest czas opóźnienia ustawiony w urządzeniu głównym.

Przykładowa konfiguracja:

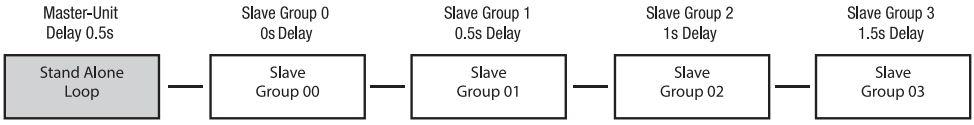

USTAWIENIA SYSTEMOWE (Settings)

Zaczynając od ekranu głównego, proszę nacisnąć MENU, aby wejść do menu głównego. Proszę użyć przycisków ▲ lub ▼, aby wybrać pozycję menu **Settings** i potwierdzić przyciskiem ENTER.

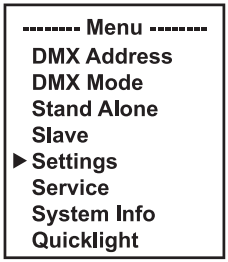

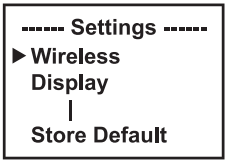

Spowoduje to przejście do podmenu (patrz tabela). Należy wybrać pozycje podmenu za pomocą ▲ lub ▼, potwierdzić za pomocą ENTER, zmienić wartość lub status za pomocą ▲ lub ▼, potwierdzić za pomocą ENTER.

Settings (Pogrubiony druk = ustawienie fabryczne)				
Wireless	Ustawienia bezprzewodowe (iDMX stick opcjonalny)	iDMX State	**Off**	Sterowanie bezprzewodowe wyłączone
			On	Sterowanie bezprzewodowe aktywowane
		Signal Routing	**Send to XLR**	Sygnał -> DMX OUT
			Backup by XLR	Kopia zapasowa przez DMX IN w przypadku przerwania sygnału W-DMX
			Receive only	Wyłącznie bezprzewodowy odbiór DMX
Display	Ustawienia wyświetlacza	Reverse	On	Obrót wyświetlacza o 180° (np. w przypadku montażu podwieszanego)
			Off	Brak rotacji wyświetlacza
		Off Timer	Always On	Stale włączony
			Off after 20 seconds	Dezaktywacja po około 20 sekundach braku aktywności
		Autolock	On after 60 seconds	Blokada elementów sterujących po ok. 60 sekundach bez wprowadzania danych (LOCKED). Aby odblokować, proszę nacisnąć i przytrzymać MENU przez ok. 3 sekundy.
			Off	Funkcja automatycznej blokady wyłączona

Dimmer	Ustawienia ściemniacza Dimmer Curve = Krzywa ściemniania PWM Frequency = Częstotliwość PWM LED Dimmer Response = Zachowanie ściemniania	Curve (krzywa ściemniacza)	**Linear**	Intensywność światła wzrasta liniowo wraz z wartością DMX
			Exponential	Intensywność światła może być precyzyjnie regulowana przy niższych wartościach DMX i szeroko regulowana przy wyższych wartościach DMX
			Logarithmic	Intensywność światła można regulować w szerokim zakresie przy niższych wartościach DMX i precyzyjnie przy wyższych wartościach DMX
			S-curve	Intensywność światła można regulować precyzyjnie przy niższych i wyższych wartościach DMX oraz regulować w szerokim zakresie przy średnich wartościach DMX
		PWM Frequency	**650 Hz**, 1530 Hz, 3600 Hz, 12 kHz, 18,9 kHz, 25 kHz	Wybór częstotliwość LED PWM
		Response (reakcja ściemniacza)	**LED**	Reflektor natychmiast reaguje na zmiany wartości DMX
			Halogen	Reflektor zachowuje się podobnie do reflektora halogenowego ze stopniowymi zmianami jasności
Movement	Ustawienia ruchów głowy	Pan Reverse	**Off**	Kierunek obrotu nie jest odwrócony
			On	Odwraca kierunek panewki
		Tilt Reverse	**Off**	Kierunek pochylenia nie jest odwrócony
			On	Odwrócony kierunek pochylenia
		Pan Angle	**540°**	Kąt obrotu 540°
			630°	Kąt obrotu 630°
		Position Feedback	**On**	Automatyczna korekta położenia włączona
			Off	Automatyczna korekta położenia wyłączona
		Move in Black	On	Zaciemnienie podczas ruchu głowy
			Off	Brak zaciemnienia podczas ruchu głowy

Move-ment	Ustawienia ruchów głowy	Silent Movement	On	Spowolnione ruchy silnika dla zapewnienia cichszej pracy	
			Off	Funkcja nieaktywna	
Wheels	Regulacja kół gobo, koła kolorów i suwaka przysłony	Gobo Wheel	Position	Clockwise	Koło gobo zawsze obraca się zgodnie z ruchem wskazówek zegara
				Shortest way	Koło gobo obraca się na najkrótszą odległość
			Move-ment	**Snap**	Koło gobo przeskakuje bezpośrednio z powrotem do żądanego gobosu po osiągnięciu odpowiedniej wartości
				Scroll	Ciągły obrót tarcz gobo
			Colour correction	On	Kompensacja przesunięcia kolorów jest aktywowana podczas używania gobosu
				Off	Funkcja nieaktywna
		Colour Wheel	Position	Clockwise	Koło gobo zawsze obraca się zgodnie z ruchem wskazówek zegara
				Shortest way	Koło gobo obraca się na najkrótszą odległość

Wheels	Regulacja kół gobo, koła kolorów i suwaka przysłony	Colour Wheel	Move-ment	Snap	Koło kolorów przeskakuje bezpośrednio z powrotem do żądanego filtra kolorów po osiągnięciu odpowiedniej wartości
				Scroll	Ciągły obrót koła kolorów
		Move in Black	**Off**	Brak zaciemnienia w przypadku zmian wartości w kołach barw i gobo	
			On	Zaciemnienie w przypadku zmian wartości w kołach barw i gobo	
		Framing Control	**Left & Right**	Funkcja standardowa: Kanał xA ostrza steruje lewą stroną ostrza x, a kanał xB steruje prawą stroną	
			Position & Angle	Alternatywne sterowanie suwa-kami przysłony: Kanał xA ostrza kontroluje wstawienie ostrza x, a kanał xB kontroluje kąt ostrza	
Fan	Ustawienie wentylatora	**Auto**	Automatyczne sterowanie wentylatorem		
		Off	Dezaktywowany wentylator ze znacznie zmniejszoną jasnością		
		Constant Low	Stała niska prędkość wentylatora ze zmniej-szoną jasnością, jeśli to konieczne		
		Constant Mid	Stała średnia prędkość wentylatora ze zmniej-szoną jasnością, jeśli to konieczne		
		Constant High	Stała wysoka prędkość wentylatora		
Signal Fail	Status opera-cyjny z błędem sygnału DMX	**Hold**	Zachowywane jest ostatnie polecenie		
		Last Stand Alone	Aktywowany jest ostatnio wybrany tryb pracy autonomicznej		
		Fade to Black (10s)	10-sekundowe zanikanie do zaciemnienia		
		Blackout	Aktywuje zaciemnienie		
		Full	Pełna jasność		
Store Default	Zapisywanie ustawień w trzech własnych ustawieniach wstępnych	User A	Zapisuje wszystkie bieżące ustawienia jako ustawienia użytkownika A		
		User B	Zapisywanie wszystkich bieżących ustawień jako ustawienia użytkownika B		
		User C	Zapisywanie wszystkich bieżących ustawień jako ustawienia użytkownika C		

MENU SERWISOWE (Service)

Zaczynając od ekranu głównego, proszę nacisnąć MENU, aby wejść do menu głównego. Za pomocą przycisków ▲ lub ▼ proszę wybrać opcję **Service** i potwierdzić przyciskiem ENTER.

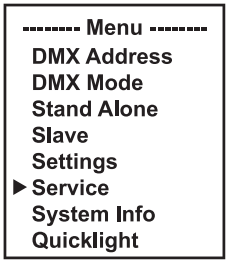

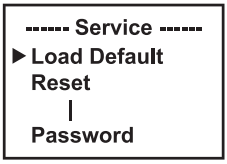

Informacje o pozycjach podmenu w menu serwisowym i odpowiadających im opcjach można znaleźć w poniższej tabeli (proszę wybrać za pomocą ▲ lub ▼, potwierdzić za pomocą ENTER, zmienić wartość lub status za pomocą ▲ lub ▼, potwierdzić za pomocą ENTER).

Service			
Load Default	Factory		Reset do ustawień fabrycznych
	User A		Reset do wartości Użytkownika A (Zapisywanie wartości użytkownika: Settings -> Store Default)
	User B		Reset do wartości Użytkownika B (Zapisywanie wartości użytkownika: Settings -> Store Default)
	User C		Reset do wartości Użytkownika C (Zapisywanie wartości użytkownika: Settings -> Store Default)
Reset	Pan/Tilt		Resetowanie silników obrotu / pochylenia
	Head		Resetowanie silników w głowicy urządzenia
	All		Resetowanie wszystkich silników
Test	Test Sequence		Wstępnie zaprogramowana sekwencja do testowania wszystkich komponentów
Test	Stress Test		Wstępnie zaprogramowana sekwencja do testowania wszystkich komponentów pod maksymalnym obciążeniem
	Motor Test		Aktywacja wszystkich silników indywidualnie z wartościami od 000 do 255
Reset Service Timer	No		Nie resetuj czasu pracy serwisowej
	Yes	Reset Now	Resetowanie serwisowego czasu pracy
Password	Wyłącznie do celów serwisowych		

INFORMACJE O SYSTEMIE (System info)

Zaczynając od ekranu głównego, proszę nacisnąć MENU, aby wejść do menu głównego. Za pomocą przycisków ▲ lub ▼ proszę wybrać pozycję menu **System Info** i potwierdzić przyciskiem ENTER.



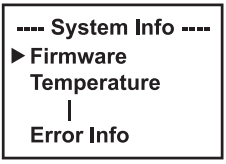

Spowoduje to przejście do podmenu (patrz tabela pozycji podmenu). Należy wybrać pozycje podmenu za pomocą ▲ lub ▼, potwierdzić za pomocą ENTER, zmienić wartość lub status za pomocą ▲ lub ▼, potwierdzić za pomocą ENTER.

Informacje systemowe (System info)			
Firmware	DISP	Vx.x.x	Wyświetlanie wersji oprogramowania sprzętowego odpowiedniego komponentu
	SCAN	Vx.x.x	
	CMY	Vx.x.x	
	…	Vx.x.x	
Temperature	LED	xxx °C/°F	Wyświetlanie temperatury odpowiedniego komponentu
	Base	xxx °C/°F	
	…		
	Temperature Unit	°C	Ustawienie jednostki temperatury
		°F	
Fan Speed	xxxx RPM	Wyświetlenie prędkości odpowiednich wentylatorów	
Runtime	Total	xxxx h : xx m	Całkowity czas pracy
	Operation	xxxx h : xx m	Czas użytkowania
	LED	xxxx h : xx m	Czas pracy źródła światła
	Service	xxxx h : xx m	Czas pracy od ostatniego zresetowania serwisowego czasu pracy
RDM-UID	Unikalny identyfikator RDM		
Error-Info	Wyświetlanie błędów w przypadku awarii		

QUICKLIGHT

Ustawienie sceny szybko i łatwo przy użyciu podstawowych funkcji urządzenia bez zewnętrznego kontrolera. Zaczynając od ekranu głównego, proszę nacisnąć MENU, aby uzyskać dostęp do menu głównego. Proszę zastosować ▲ lub ▼, aby wybrać **Quicklight** i potwierdzić przyciskiem ENTER. Teraz proszę wybrać żądaną pozycję podmenu, potwierdzić, ustawić żądaną wartość i ponownie potwierdzić.

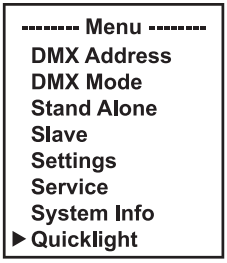

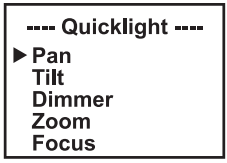

Jeśli tryb pracy Quicklight jest włączony, ekran nie przechodzi automatycznie do ekranu głównego; po wyjściu z menu Quicklight tryb pracy Quicklight zostaje automatycznie zakończony. Ustawienia w menu Quicklight są zachowywane do następnego ponownego uruchomienia reflektora; w rezultacie Quicklight może być wielokrotnie dostępny z tymi samymi ustawieniami, dopóki urządzenie pozostaje włączone. Po ponownym uruchomieniu wartości są przywracane do ustawień fabrycznych.

KONFIGURACJA I INSTALACJA



NIEBEZPIECZEŃSTWO: Montaż podwieszany wymaga dużego doświadczenia, w tym obliczania wartości granicznych obciążenia sprzętu montażowego i regularnej kontroli bezpieczeństwa wszystkich materiałów instalacyjnych i reflektorów. Jeśli nie posiadają Państwo takich kwalifikacji, proszę nie podejmować prób samodzielnej instalacji. Należy zwrócić się do wykwalifikowanego specjalisty. Istnieje ryzyko, że nieprawidłowo zainstalowane i zabezpieczone urządzenia mogą się poluzować i spaść. Może to spowodować poważne obrażenia lub śmierć.

Dzięki wbudowanym gumowym nóżkom reflektor można umieścić w odpowiednim miejscu na równej powierzchni. Można go zamontować na kratownicy za pomocą dwóch wsporników Omega, które są przymocowane do podstawy urządzenia (A). Dwa wsporniki omega znajdują się w zawartości opakowania. Odpowiednie zaciski kratownicowe są dostępne jako opcja. Upewnij się, że połączenia są solidne i przymocuj reflektor do zaczepu zabezpieczającego (B) za pomocą odpowiedniej linki zabezpieczającej.

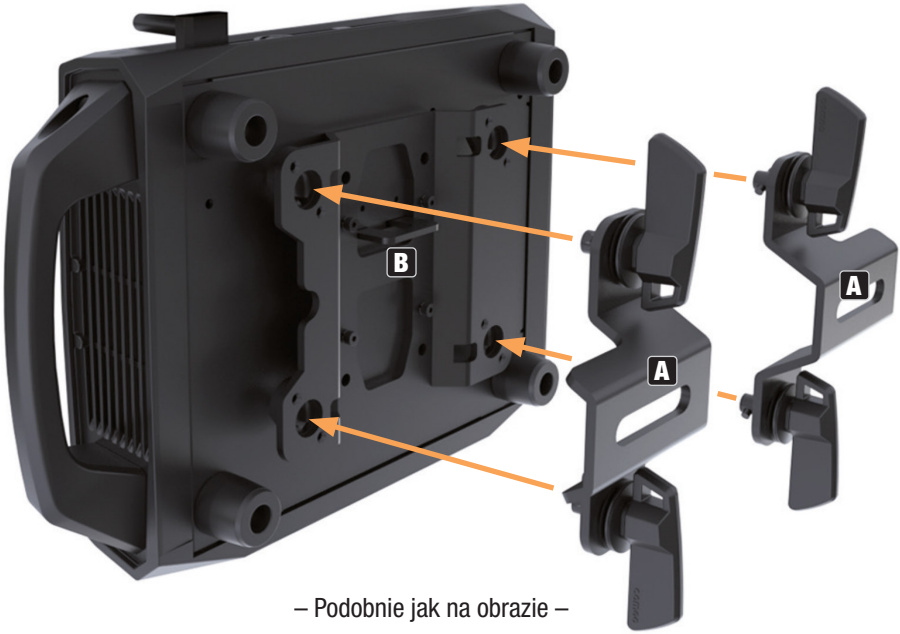

– Podobnie jak na obrazie –

PIELĘGNACJA, KONSERWACJA I NAPRAWA

Aby zapewnić długotrwałe i prawidłowe działanie urządzenia, należy je regularnie czyścić i w razie potrzeby serwisować. Częstotliwość pielęgnacji i konserwacji zależy od intensywności użytkowania i środowiska, w którym urządzenie jest używane.

Zalecamy kontrolę wzrokową przed każdym uruchomieniem. Ponadto zalecamy przeprowadzanie wszystkich wymienionych poniżej czynności konserwacyjnych raz na 500 godzin pracy lub, w przypadku mniejszej intensywności użytkowania, najpóźniej po upływie roku. Roszczenia gwarancyjne mogą być ograniczone, jeśli wady wynikają z nieodpowiedniego serwisu i konserwacji.

PIELĘGNACJA (może być wykonana przez użytkownika)



OSTRZEŻENIE! Przed przystąpieniem do jakichkolwiek czynności pielęgnacyjnych lub konserwacyjnych należy odłączyć zasilanie i, jeśli to możliwe, wszystkie przyłącza urządzenia.



UWAGA! Niewłaściwa pielęgnacja może doprowadzić do uszkodzenia urządzenia lub nawet jego zniszczenia.

1. Powierzchnie obudowy należy czyścić czystą, wilgotną szmatką. Proszę upewnić się, że do urządzenia nie przedostanie się wilgoć.
2. Wloty i wyloty powietrza należy regularnie czyścić z kurzu i brudu. Jeśli używane jest sprężone powietrze, należy upewnić się, że urządzenie nie zostanie uszkodzone (na przykład wentylatory muszą wówczas zostać zablokowane).
3. Kable i złącza muszą być regularnie czyszczone, a kurz i brud usuwane.
4. Zasadniczo nie wolno stosować żadnych środków czyszczących ani ściernych, w przeciwnym razie wykończenie powierzchni może zostać uszkodzone.
5. Urządzenia należy przechowywać w suchym miejscu i chronić przed kurzem i brudem.

KONSERWACJA I NAPRAWA (tylko wykwalifikowany personel)



NIEBEZPIECZEŃSTWO! W urządzeniu znajdują się elementy pod napięciem. Nawet po odłączeniu od sieci, w urządzeniu może nadal występować napięcie szczątkowe, np. z powodu naładowanych kondensatorów.



UWAGA! Prace konserwacyjne lub serwisowe może wykonywać wyłącznie autoryzowany personel.



UWAGA! Prace konserwacyjne i naprawcze mogą być wykonywane wyłącznie przez wykwalifikowany personel specjalistyczny autoryzowany przez producenta. W razie wątpliwości należy skonsultować się z producentem.



UWAGA! Nieprawidłowo wykonane prace konserwacyjne mogą mieć wpływ na roszczenia gwarancyjne.

WYMIANA GOBOSÓW

UWAGA!

Gobosy mogą być wymieniane wyłącznie przez wykwalifikowany personel. Jeśli użytkownik nie posiada takich kwalifikacji, nie może próbować samodzielnie wymieniać gobosy. Zamiast tego należy zwrócić się do wykwalifikowanych firm.

Podczas wykonywania jakichkolwiek prac należy upewnić się, że do obudowy nie dostały się żadne ciała obce!

Podczas wymiany gobosów należy upewnić się, że gobosy są prawidłowo włożone do odpowiedniego uchwytu gobo. W przeciwnym razie może dojść do uszkodzenia gobosów i uchwytów gobo przez wysoką temperaturę!

1. Należy odłączyć wszystkie bieguny urządzenia od zasilania (wyciągnąć wtyczkę sieciową). Następnie należy zablokować głowicę reflektora (blokada obrotu i pochylenia).
2. Należy zwolnić cztery blokady na pokrywie głowicy urządzenia po stronie przeciwnej do blokady obrotu (patrz oznaczenia na rysunku, blokada bagnetowa z rowkiem krzyżowym, 1/4 obrotu w lewo). Należy zdjąć osłonę z głowicy reflektora, poluzować linkę zabezpieczającą osłonę i odłożyć na bok.
3. Należy ostrożnie odłączyć czterostykowe złącze wtykowe zasilania i sygnału modułu gobo (niebieskie oznaczenie na ilustracji). Następnie należy poluzować obie śruby przytrzymujące moduł w prowadnicy i wyciągnąć moduł z głowicy lampy (dolny moduł, patrz czerwone oznaczenia na rysunku).

2

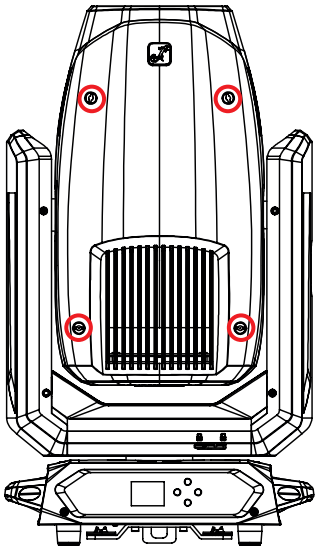

3

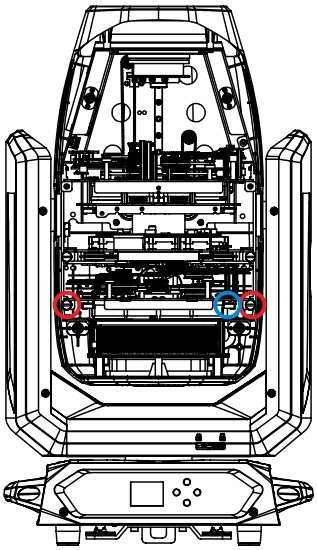

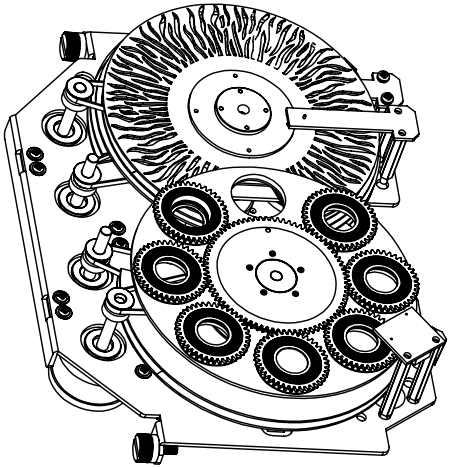

4. Należy umieścić moduł na czystej, równej powierzchni z kołami gobosu skierowanymi do góry. Aby uniknąć zanieczyszczenia gobosów i innych komponentów, należy nosić czyste, niestrzępiące się rękawiczki.
5. Należy podnieść uchwyt gobosu lekko do góry na przekładni, a następnie wyciągnąć z koła gobosu.
6. Gobo można teraz wyjąć z uchwytu i zastąpić innym.

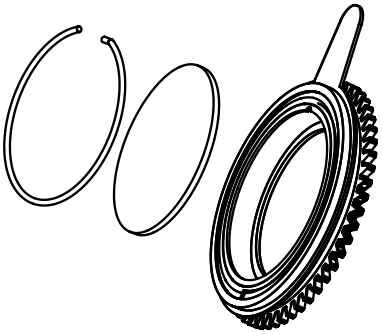

7. Następnie należy umieścić uchwyt gobosu z powrotem w odpowiednim kole gobo, upewniając się, że uchwyt gobosu jest prawidłowo umieszczony w odpowiednim wgłębieniu. W przypadku gobosów obrotowych można sprawdzić, czy gobo jest prawidłowo ustawione, obracając pokrętło gobosu. Gobo musi obracać się bez zaczepiania.
8. Należy ponownie zainstalować moduł w głowicy reflektora, zabezpieczyć dwiema wcześniej poluzowanymi śrubami i ponownie podłączyć wtyczkę zasilania i zasilania sygnału do odpowiedniego gniazda.
9. Należy ponownie podłączyć przewód zabezpieczający pokrywy do odpowiedniej pozycji w głowicy urządzenia, umieścić pokrywę na głowicy urządzenia i zabezpieczyć ją czterema zamkami (zamek bagnetowy, 1/4 obrotu w prawo).

WYMIARY (mm)

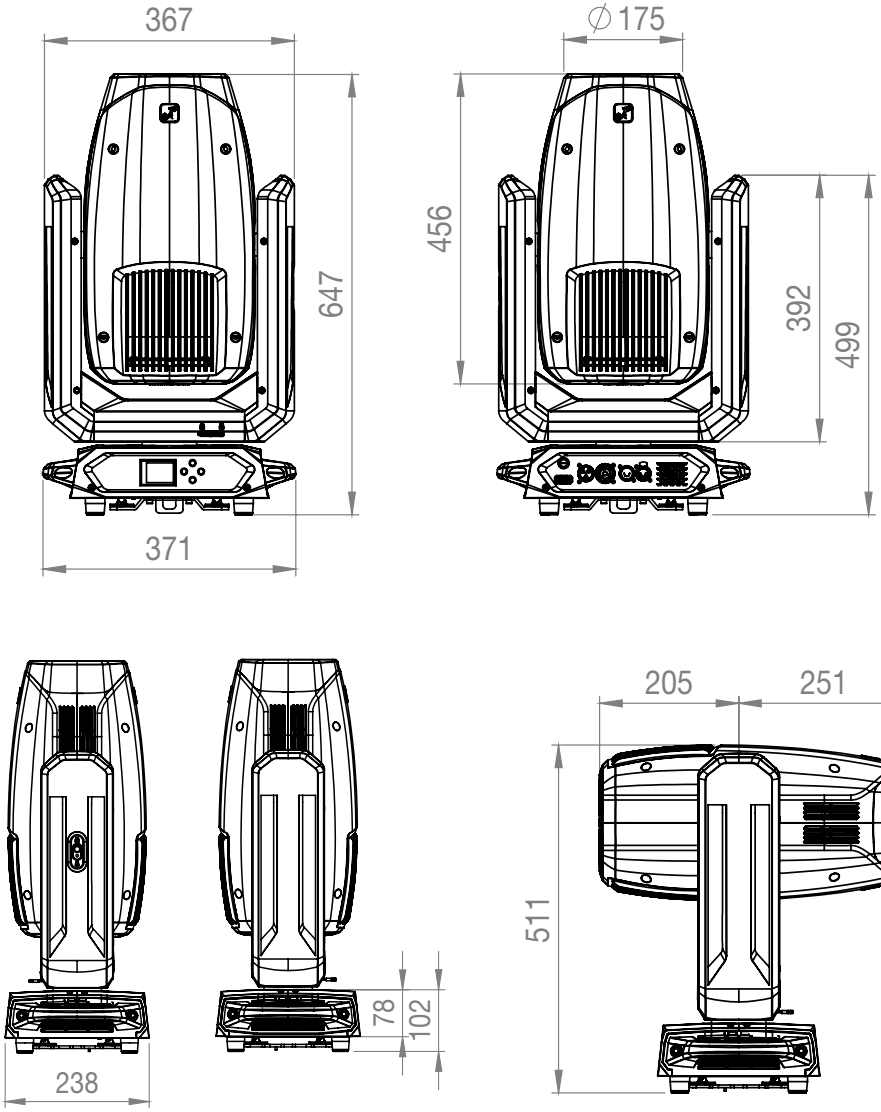

DANE TECHNICZNE

Numer artykułu	CLAZORSP2
Kategoria produktu	Ruchoma głowica LED
Typ	Profile Spot
Źródło światła	300 W LED

Strumień świetlny	11326 lm
Natężenie oświetlenia	24000 lx przy 10 m
Soczewka / optyka	Szkło
LED PWM	650 Hz; 1530 Hz; 3600 Hz; 12 kHz; 18,9 kHz; 25 kHz
Rozdzielczość ściemniacza	16-bitowa
Krzywe ściemniacza	Liniowa; wykładnicza; logarytmiczna; krzywa-S
Symulacja halogenu	Tak
Stroboskop	Ustawienia stroboskopu Cameo
Kolory LED / temperatura barwowa	6800 K
CRI	>69 / z filtrem CRI >88
Kąt wiązki / kąt pola	3,5° – 52°
Ustawianie ogniskowania	Tak
Mieszanie kolorów	CMY
Koło kolorów	8 kolorów + otwarte
Kontrola koloru	CMY
CCT	Liniowy CTO 6600 K – 2600 K, 3200 K przy kole kolorów
Gobosy	7 obrotowych + otwarte
Pryzmat	1x 5-fasetowany / 1x 8-fasetowany
Przysłona Irys	Tak
Frost	Heavy & light
Animation wheel	Tak
System kadrowania	4 warstwy, możliwość obrotu o +/-60°
Zakres obrotu / pochylenia	540° / 630° obrotu / 270° pochylenia
Protokoły kontroli	Kompatybilność z DMX512, RDM, iDMX stick
Połączenia transmisji danych	5-pinowy XLR męski/żeński
Tryby DMX	32-CH Basic, 37-CH Standard, 43-CH Extended
Funkcje DMX	Pan/Tilt, Pan/Tilt fine, Dimmer, Dimmer fine, Stroboscope, Cyan, Cyan fine, Magenta, Magenta fine, Yellow, Yellow fine, CTO, CTO fine, Colour wheel, Gobo wheel 1, Gobo wheel 1 Rotation, Gobo wheel 1 Rotation fine, Zoom, Zoom fine, Focus, Focus fine, Autofocus, Autofocus orientation, Iris, Prism selection, Prism 1, Prism 2, Frost Light, Frost Heavy, Blade 1 A&B, Blade 2 A&B, Blade 3 A&B, Blade 4 A&B, Framing Rotation, Framing Rotation fine, Device settings
Funkcje RDM	Standard Cameo
Tryb Stand alone	Scena użytkownika 1–8, tryb Master/Slave
Ustawienia systemowe	Wireless, Display, Simmer, Movement, Wheels, Fan, Signal Fail, Store Default
Interfejs użytkownika	Tryb, Enter, Góra, Dół

Wyświetlacz / wskaźniki	OLED Display
IP-Rating	IP20
Znamionowa temperatura otoczenia	0°C – 40°C
Znamionowa wilgotność	< 90%, bez kondensacji
System chłodzenia	Wentylatory chłodzące sterowane temperaturowo
Napięcie robocze	100 – 240 V AC / 50 – 60 Hz
Prąd maks.	2,5 A / 230 V
Prąd rozruchowy	59 A przy 1 ms (240 V)
Maks. pobór mocy	550 W
Bezpiecznik	T 6,3 A 250 V (5 x 20 mm)
Klasa ochrony	1
Podłączenie zasilania	Seetronic in/out
Maks. moc wyjściowa	8 A
Łączenie zasilania	4 jednostki przy 230 V / 2 jednostki przy 110 V
Grupa ryzyka	RG1
Minimalna odległość od oświetlanej powierzchni	3 m
Minimalna odległość od normalnie łatwopalnych materiałów	0,5 m
Obudowa	PA 66 + 15% GF
Wymiary (szer./wys./głęb.)	371 x 647 x 238 mm
Waga	24 kg
RDM UID	08A40058XXXX

MINIMALNA ODLEGŁOŚĆ OD OŚWIETLANEJ POWIERZCHNI

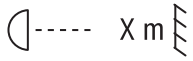

Ten symbol z odległością podaną w metrach (m) oznacza minimalną odległość oprawy oświetleniowej od oświetlanej powierzchni. Wartość obowiązująca dla tego urządzenia znajduje się w danych technicznych w niniejszej instrukcji i jest wydrukowana na urządzeniu!

MINIMALNA ODLEGŁOŚĆ OD NORMALNIE ŁATWOPALNYCH MATERIAŁÓW

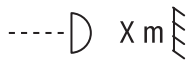

Ten symbol z odległością podaną w metrach (m) wskazuje minimalną odległość urządzenia od normalnie łatwopalnych materiałów. Wartość obowiązującą dla tego urządzenia można znaleźć w danych technicznych w niniejszej instrukcji!

UTYLIZACJA



OPAKOWANIE:

1. Opakowanie można poddać recyklingowi przy użyciu zwykłych metod utylizacji.
2. Prosimy o oddzielenie opakowania zgodnie z przepisami dotyczącymi utylizacji i recyklingu obowiązującymi w danym kraju.



URZĄDZENIE:

1. Niniejsze urządzenie podlega europejskiej dyrektywie w sprawie zużytego sprzętu elektrycznego elektronicznego, z późniejszymi zmianami. Dyrektywa WEEE dotycząca zużytego sprzętu elektrycznego i elektronicznego. Zużyty sprzęt nie kwalifikuje się do zwykłych odpadów domowych. Zużyte urządzenie lub baterie należy zutylizować za pośrednictwem autoryzowanej firmy zajmującej się utylizacją odpadów lub zakładu utylizacji odpadów komunalnych. Należy przestrzegać odpowiednich przepisów obowiązujących w Państwa kraju!
2. Należy przestrzegać wszystkich przepisów dotyczących utylizacji obowiązujących w Państwa kraju.
3. Klienci prywatni mogą uzyskać informacje na temat przyjaznych dla środowiska możliwości utylizacji od sprzedawcy produktu lub od kompetentnych organów w regionie.

DEKLARACJE PRODUCENTA

Gwarancja i ograniczenie odpowiedzialności producenta

Adam Hall GmbH | Adam-Hall-Str.1 | 61267 Neu-Anspach | Niemcy

Email: Info@adamhall.com / +49 (0)6081 / 9419-0

Nasze aktualne warunki gwarancji i ograniczenia odpowiedzialności można znaleźć na stronie:

https://cdn-shop.adamhall.com/media/pdf/Manufacturers-Declarations-CAMEO_DE_EN_ES_FR.pdf

W sprawie zgłoszeń serwisowych prosimy kontaktować się ze sprzedawcą.

Zgodność z CE

Firma Adam Hall GmbH niniejszym potwierdza, że produkt spełnia następujące wytyczne (jeśli dotyczy):

Dyrektywa niskonapięciowa (2014/35/EU)

Dyrektywa EMC (2014/30/UE)

Dyrektywa RoHS

Dyrektywa w sprawie urządzeń radiowych

Deklaracja zgodności EC

Deklaracje zgodności dla produktów podlegających dyrektywie niskonapięciowej LVD, dyrektywie EMC i dyrektywie RoHS można uzyskać pod adresem: info@adamhall.com

Deklaracje zgodności dla produktów podlegających dyrektywie RED można pobrać ze strony www.adamhall.com/compliance/

Zastrzega się możliwość wystąpienia błędów w druku i pomyłek, a także zmian technicznych i innych!

ITALIANO

Ottima scelta!
Questo dispositivo è stato sviluppato e prodotto in conformità con elevati standard qualitativi che ne garantiscono il regolare funzionamento per molti anni. Leggere attentamente questo manuale d'istruzioni per utilizzare subito al meglio il nuovo prodotto Cameo Light. Per maggiori informazioni su Cameo Light, consultare il nostro sito web **CAMEOLIGHT.COM**

INFORMAZIONI SU QUESTO MANUALE D'ISTRUZIONI

- Prima di mettere in funzione il dispositivo, leggere attentamente le indicazioni sulla sicurezza e tutto il manuale di istruzioni.
- Rispettare le avvertenze riportate sul dispositivo e nel manuale d'istruzioni.
- Tenere sempre a portata di mano il manuale d'istruzioni.
- Se si vende o si cede il dispositivo, aver cura di consegnare anche questo manuale d'istruzioni, che è parte essenziale del prodotto.

USO CONFORME

Questo prodotto è un dispositivo per la tecnologia per eventi.
È stato sviluppato per l'uso professionale nell'ambito della tecnologia per eventi e non è adatto per l'illuminazione domestica.
Utilizzo temporaneo! Le attrezzature per eventi sono concepite esclusivamente per un uso provvisorio, non per uso continuato e installazioni fisse.
Questo prodotto inoltre è destinato esclusivamente a utenti qualificati e con conoscenze specialistiche in materia di tecnologia per eventi.
Utilizzare il prodotto senza rispettare le condizioni di esercizio e i dati tecnici specificati si considera non conforme all'uso previsto.
Si esclude qualsiasi responsabilità per lesioni a persone e danni a cose causati da uso non conforme.
Il prodotto non è adatto a:

- Bambini (ai bambini deve essere insegnato a non giocare con il dispositivo).
- Persone con capacità fisiche, sensoriali o psichiche ridotte o non provviste delle necessarie conoscenze ed esperienze.

SPIEGAZIONE DI TERMINI E SIMBOLI

1. **PERICOLO:** la parola PERICOLO, eventualmente abbinata a un simbolo, indica situazioni o condizioni immediatamente pericolose per l'incolumità.

2. **AVVERTENZA:** la parola AVVERTENZA, eventualmente abbinata a un simbolo, indica situazioni o condizioni potenzialmente pericolose per l'incolumità.

3. **CAUTELA:** la parola CAUTELA, eventualmente abbinata a un simbolo, indica situazioni o condizioni che possono provocare lesioni.

4. **ATTENZIONE:** la parola ATTENZIONE, eventualmente abbinata a un simbolo, indica situazioni o condizioni che possono provocare danni alle cose e/o all'ambiente.



Questo simbolo indica pericoli che possono causare scosse elettriche.



Questo simbolo indica punti di pericolo o situazioni pericolose.



Questo simbolo indica pericoli dovuti a superfici calde.



Questo simbolo indica pericoli dovuti a sorgenti luminose intense.



Questo simbolo indica i pericoli dovuti ai carichi sospesi.



Questo simbolo indica un dispositivo che non contiene parti sostituibili dall'utente. Solo il personale autorizzato può effettuare interventi di manutenzione o assistenza.



Questo simbolo indica informazioni complementari sull'utilizzo del prodotto.



Questo simbolo indica un dispositivo che può essere utilizzato solo in ambienti asciutti.

INDICAZIONI SULLA SICUREZZA



PERICOLO:

1. Non aprire né modificare il dispositivo.
2. Se il dispositivo non funzionasse più correttamente, vi fossero caduti sopra dei liquidi o degli oggetti, o se fosse stato danneggiato in altro modo, spegnerlo immediatamente e staccarlo dall'alimentazione elettrica. La riparazione del dispositivo deve essere affidata esclusivamente a personale qualificato autorizzato.
3. Nei dispositivi con classe di protezione 1, il conduttore di protezione deve essere collegato correttamente. Non disattivare mai il conduttore di protezione. I dispositivi con classe di protezione 2 non hanno il conduttore di protezione.
4. Assicurarsi che i cavi sotto tensione non siano piegati o riportino altri danni di tipo meccanico.
5. Non bypassare mai il fusibile del dispositivo.

AVVERTENZA

1. Il dispositivo non deve essere messo in funzione se presenta danni evidenti.
2. Il dispositivo deve essere installato solo in assenza di tensione.



3. Il dispositivo non deve essere messo in funzione se il cavo di alimentazione è danneggiato.
4. I cavi di alimentazione fissi devono essere sostituiti solo da personale qualificato.



ATTENZIONE:

1. Non mettere in funzione il dispositivo se ha subito forti sbalzi di temperatura (per esempio dopo il trasporto). Umidità e condensa potrebbero danneggiare il dispositivo. Accendere il dispositivo solo dopo che ha raggiunto la temperatura ambiente.
2. Verificare che la tensione e la frequenza della rete elettrica corrispondano ai valori indicati sul dispositivo. Se il dispositivo è dotato di selettore di tensione, collegare il dispositivo solo dopo aver impostato il selettore correttamente. Utilizzare esclusivamente cavi di alimentazione adatti.
3. Per scollegare dalla rete elettrica tutti i poli del dispositivo, non è sufficiente premere l'interruttore di accensione/spegnimento del dispositivo.
4. Assicurarsi che il fusibile utilizzato corrisponda al tipo stampato sul dispositivo.
5. Accertarsi che siano state adottate misure adeguate contro la sovratensione (per es. fulmini).
6. Rispettare la corrente di uscita massima indicata sui dispositivi con collegamento Power Out. Assicurarsi che la potenza assorbita complessivamente da tutti i dispositivi collegati non superi il valore indicato.
7. Sostituire i cavi di alimentazione a innesto esclusivamente con cavi originali.



PERICOLO:

1. Pericolo di soffocamento! I sacchetti di plastica e i componenti minuti devono essere tenuti fuori dalla portata delle persone (inclusi i bambini) con limitate capacità fisiche, sensoriali o mentali.
2. Pericolo di caduta! Verificare che il dispositivo sia installato in modo stabile e non possa cadere. Utilizzare esclusivamente stativi e dispositivi di fissaggio adatti (in particolare nel caso di impianti fissi). Assicurarsi che gli accessori siano installati e fissati correttamente. Aver cura di rispettare le disposizioni di sicurezza in vigore.



AVVERTENZA

1. Utilizzare il dispositivo unicamente nelle modalità previste.
2. Azionare il dispositivo esclusivamente con gli accessori appositamente consigliati e previsti dal produttore.
3. Durante l'installazione, osservare le normative sulla sicurezza in vigore nel proprio Paese.
4. Una volta collegato il dispositivo, verificare tutti i cavi per evitare danni o incidenti, ad esempio per inciampo.
5. Rispettare assolutamente la distanza minima indicata per i materiali normalmente infiammabili! Salvo diversa ed esplicita indicazione, la distanza minima è 0,3 m.
6. È essenziale rispettare la distanza minima dalla superficie illuminata che può essere letta dal dispositivo.



CAUTELA:

1. I componenti mobili, come le staffe di montaggio o componenti mobili di altro tipo, comportano il rischio di schiacciamento.
2. Nei dispositivi con componenti azionati a motore sussiste il pericolo di lesioni provocate dal movimento del dispositivo stesso. Movimenti improvvisi del dispositivo possono causare reazioni da shock.



3. Durante il normale funzionamento, la superficie dell'alloggiamento del dispositivo può raggiungere temperature molto elevate. Fare in modo che sia escluso il contatto accidentale con l'alloggiamento. Lasciare sempre raffreddare a sufficienza il dispositivo prima di smontarlo, eseguire lavori di manutenzione, ricaricarlo ecc.



ATTENZIONE:

1. Non installare né azionare il dispositivo in prossimità di radiatori, accumulatori termici, stufe o altre fonti di calore. Accertarsi che il dispositivo sia sempre installato in modo che venga raffreddato a sufficienza e non possa surriscaldarsi.
2. Non posizionare fonti di accensione, come candele accese, in prossimità del dispositivo.
3. Le fessure di ventilazione non devono essere coperte e le ventole non devono essere bloccate.
4. Per il trasporto utilizzare l'imballaggio originale o imballaggi previsti dal produttore.
5. Non sottoporre il dispositivo a urti o scossoni.
6. Rispettare la classe di protezione IP e le condizioni ambientali, come la temperatura e l'umidità dell'aria, secondo la specifica.
7. I dispositivi possono essere continuamente perfezionati. Se le indicazioni relative alle condizioni di funzionamento, alle prestazioni, o ad altre caratteristiche del dispositivo riportate nel manuale di istruzioni differiscono da quelle apposte sul dispositivo, hanno sempre priorità quelle sul dispositivo.
8. Il dispositivo non è adatto a climi tropicali né all'utilizzo a oltre 2000 m sul livello del mare.
9. Salvo diversa indicazione esplicita, il dispositivo non è idoneo all'utilizzo in ambiente marino.







CAUTELA! INDICAZIONI IMPORTANTI RELATIVE AI PRODOTTI DI ILLUMINAZIONE!

1. Questo dispositivo appartiene al gruppo di rischio 1. Non fissare la sorgente luminosa! Non guardare direttamente nella lampada con strumenti ottici come lenti d'ingrandimento o binocoli.
2. In persone sensibili, gli effetti stroboscopici possono causare crisi epilettiche.
3. In queste lampade sono montate lampadine fisse che non devono essere sostituite dall'utente. La sorgente luminosa di questa lampada può essere sostituita solo dal produttore, da un suo partner di assistenza o da una persona con qualifica analoga.

TRASMISSIONE DEL SEGNALE VIA RADIO (PER ES. W-DMX® o sistemi radio audio)

La qualità e la performance della trasmissione wireless del segnale in generale dipendono dalle condizioni ambientali.
Sulla portata e sulla stabilità del segnale influiscono, per esempio:
Schermature (muri, strutture in metallo, acqua)
Elevata presenza di onde radio (come reti W-LAN potenti)
Interferenze
Radiazioni elettromagnetiche (come videowall a LED, dimmer)
Tutti i dati relativi alla portata si riferiscono all'applicazione in campo libero con contatto visivo tra trasmettitore e ricevitore senza interferenze.
L'utilizzo di trasmettitori è soggetto a disposizioni normative. che possono variare tra una regione e l'altra e devono essere verificate dall'operatore prima della messa in funzione (per esempio radiofrequenza e potenza di trasmissione).

AVVERTENZA: i dispositivi con trasmissione wireless del segnale non sono idonei per l'impiego in aree sensibili dove il funzionamento via radio può provocare interazioni. Sono, per esempio:

- Ospedali, centri sanitari o altre strutture sanitarie che si occupano del trattamento dei pazienti con personale e attrezzature specializzati.
- Zone ATEX delle classi I, II e III
- Aree riservate
- Strutture militari
- Aerei o veicoli
- Aree in cui è vietato l'uso di telefoni cellulari

TRASFERIMENTO DEL SEGNALE TRAMITE W-DMX®

AVVERTENZA: in linea generale, la trasmissione wireless DMX non deve essere adottata per applicazioni con fattori rilevanti per la sicurezza, che in caso di guasto possono causare danni a persone o cose.
Ciò vale in particolare per le strutture mobili di scenografie o tralicci, per motori e sollevatori controllati via DMX, per l'azionamento di ascensori da palcoscenico via DMX, di sistemi idraulici o componenti mobili analoghi.
La trasmissione wireless DMX, inoltre, non deve essere utilizzata per attivare dispositivi a fiamma o pirotecnici, per effetti indotti da esplosione, o per controllare gli effetti di gas o liquidi. Rientrano nei dispositivi di questa categoria i cannoni CO2, gli spara-coriandoli, gli effetti ad acqua e simili.

ATTENZIONE! DANNI POTENZIALI DA SORGENTI LUMINOSE ESTERNE

Le radiazioni solari, le radiazioni laser e i fasci di luce di altri fari possono danneggiare l'alloggiamento e i componenti interni, come i filtri, le ruote gobo, le ruote colori, i motori, i cavi, le cinghie, le lampadine e così via.

Non esporre il dispositivo, e in particolare l'apertura della lente, alla luce solare diretta, alle radiazioni laser e ai fasci di luce di altri fari durante il disimballaggio, l'installazione, il non utilizzo prolungato e il funzionamento. Quando l'apparecchio non è in uso, rivolgere sempre l'apertura della lente verso il pavimento. I danni causati da sorgenti luminose esterne sono esclusi dalla garanzia del produttore.

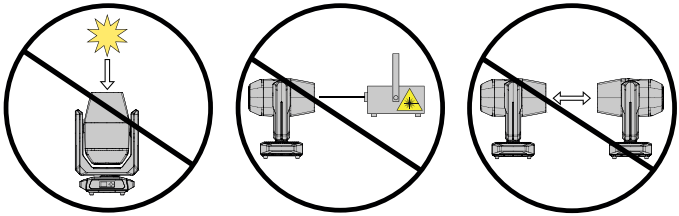

AVVERTENZE PER DISPOSITIVI PORTATILI PER INTERNI

1. Utilizzo temporaneo! Le attrezzature per eventi sono concepite esclusivamente per un uso provvisorio.
2. L'uso continuato o l'installazione fissa possono compromettere il funzionamento e causare l'usura precoce del dispositivo.

DOTAZIONE

Estrarre il prodotto dalla confezione e rimuovere tutto il materiale di imballaggio.
Verificare la completezza e l'integrità della consegna e informare il proprio distributore di fiducia immediatamente dopo l'acquisto in caso di consegna incompleta o danneggiata.
In dotazione con il prodotto vengono forniti:

- 1 x Testa mobile AZOR® SP2 Compact Spot Profile
- 1 x Cavo di alimentazione
- 2 x Staffe di montaggio Omega
- Informazioni su conformità e sicurezza (manuale di istruzioni scaricabile con codice QR)

INTRODUZIONE

TESTA MOBILE COMPACT SPOT PROFILE
CLAZORSP2

FUNZIONI DI COMANDO

Controllo DMX Basic (canale 32), Standard (canale 37), Extended (canale 43)
DMX512
W-DMX® mediante chiavetta iDMX di Cameo acquistabile come optional
RDM
Funzionamento master/slave
Funzioni stand-alone

CARATTERISTICHE

LED bianco freddo da 300 W. Mix colori CMY. Ruota colori a 8 colori + libero. Ruota gobo con 8 gobo rotanti + libero. Funzioni zoom, messa a fuoco, iride, prisma e frost. Ruota di animazione. Otturatore. DMX512. Connessione per la chiavetta iDMX opzionale per il controllo wireless tramite W-DMX®. Connessioni DMX a 5 poli. 2 staffa di montaggio Omega in dotazione.

Il faro è conforme allo standard RDM (Remote Device Management). Questa gestione a distanza dei dispositivi consente di consultare lo stato e di configurare i terminali RDM tramite un controller compatibile con RDM, come il Cameo UNICON acquistabile come optional (codice articolo CLIREMOTE).
Cameo UNICON consente inoltre di accedere al tutto il menu del faro.

CONNESSIONI, ELEMENTI DI COMANDO E INDICATORI

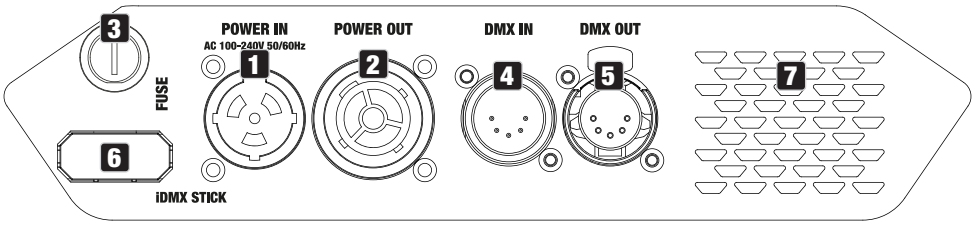

1 POWER IN

Presa d'ingresso Power Twist. Tensione di esercizio 100 V-240 V CA / 50 Hz-60 Hz. Connessione tramite cavo di alimentazione in dotazione.

2 POWER OUT

Presa di uscita Power Twist. Serve per l'alimentazione elettrica di altri fari CAMEO. Assicurarsi che il totale della potenza assorbita di tutti i dispositivi collegati all'apparecchio non superi il valore indicato in ampere (A).

3 FUSIBILE

Portafusibili per fusibili da 5 × 20 mm. NOTA IMPORTANTE: sostituire il fusibile solo con uno dello stesso tipo e con gli stessi valori. Se il fusibile continua a saltare, rivolgersi a un centro di assistenza autorizzato.

4 DMX IN

Presa XLR maschio a 5 poli per il collegamento di un apparecchio di controllo DMX (per esempio mixer DMX).

5 DMX OUT

Presa XLR femmina a 5 poli per l'inoltro del segnale di controllo DMX.

6 iDMX STICK

Connessione per la chiavetta iDMX acquistabile come optional per il collegamento DMX wireless (inserire la chiavetta iDMX con l'antenna rivolta verso l'alto). Osservare le impostazioni alla voce Wireless nel menu Settings.

7 APERTURE DI AERAZIONE

Per evitare danni al dispositivo, non coprire le aperture di ventilazione sul pannello posteriore e assicurarsi che l'aria possa circolare liberamente.

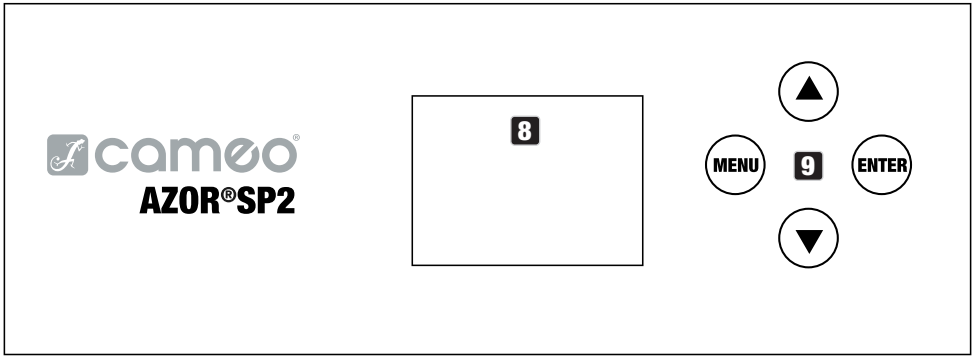

8 DISPLAY OLED

Il display OLED mostra la modalità operativa in uso (schermata principale), le voci del menu di selezione e il valore numerico o lo stato operativo in alcune voci di menu. Se non si effettuano immissioni entro circa un minuto, viene automaticamente visualizzata la schermata principale. Nota sulla schermata principale nelle modalità operative con controllo esterno: non appena il segnale di comando si interrompe, i caratteri del display iniziano a lampeggiare. Il lampeggiamento cessa quando il segnale di comando si ripristina.

9 TASTI DI COMANDO

MENU: Premendo MENU si accede al menu principale. Premendo di nuovo o più volte questo tasto si apre nuovamente la schermata principale. Premendo MENU, senza confermare con ENTER la modifica di un valore o dello stato, verrà ripristinato il valore o lo stato confermato in precedenza.

ENTER: premendo ENTER si accede sia al livello di menu in cui è possibile modificare i valori sia ai sottomenu. ENTER consente inoltre di confermare le modifiche dei valori e degli stati effettuate.

▲ e ▼: servono per selezionare le singole voci di menu nel menu principale (indirizzo DMX, modalità DMX ecc.) e nei sottomenu. Consentono di modificare a piacere il valore di una voce di menu, per esempio l'indirizzo DMX (con pressione prolungata, il valore si modifica rapidamente).

10 MANIGLIE INCASSATE

Oltre alle due maniglie di trasporto sulla base del dispositivo, nella parte superiore dei lati interni dei due bracci sono presenti delle maniglie incassate.





11 BLOCCO ORIZZONTALE (PAN)

Dispositivo di blocco meccanico che evita che durante il trasporto la testa giri in senso orizzontale. Scollegare il dispositivo dalla rete elettrica, portare la testa in posizione parallela alla base (disponibili 8 posizioni) e bloccare premendo la leva di arresto in giù e poi nel senso dell'asse di rotazione orizzontale (BLOCCO). Sbloccare il meccanismo prima di mettere in funzione il dispositivo (SBLOCCO).



– Illustrazioni simili –

12 BLOCCO VERTICALE (TILT)

Dispositivo di blocco meccanico che impedisce alla testa di girare in senso verticale (7 posizioni) durante il trasporto. Scollegare il dispositivo dalla rete elettrica; per bloccare far scorrere la leva di arresto nel senso dell'asse di rotazione "Tilt". Muovere la testa del dispositivo sul piano verticale finché non trova una delle 7 posizioni di arresto e la leva si innesta (BLOCCO). Sbloccare il meccanismo prima di mettere in funzione il dispositivo (SBLOCCO).

UTILIZZO

OSSERVAZIONI

Durante la procedura di avvio del faro, sul display appaiono in successione i messaggi "Update Wait", "Welcome to Cameo", l'indicazione del modello e la versione del software. I motori vengono quindi ripristinati ("Motor Reset Please Wait"). Al termine della procedura, il faro è pronto per essere utilizzato e si avvia la modalità operativa attivata in precedenza.

SCHERMATA PRINCIPALE NELLA MODALITÀ DMX SUL DISPLAY

La schermata principale nella modalità DMX mostra l'indirizzo di avvio DMX attualmente impostato (v. figura). Se sul faro non ci sono segnali DMX, i caratteri sul display lampeggiano.



IMPOSTAZIONE DELL'INDIRIZZO DI AVVIO (DMX Address)

Premendo MENU nella schermata principale si accede al menu principale. Usare i tasti ▲ e ▼ per selezionare la voce di menu **DMX Address** e confermare con ENTER. Impostare l'indirizzo di avvio DMX desiderato con ▲ e ▼ e confermare l'inserimento con ENTER (il valore più alto dipende dalla modalità DMX attualmente impostata).





IMPOSTAZIONE DELLA MODALITÀ DMX (DMX Mode)

Premendo MENU nella schermata principale si accede al menu principale. Usare i tasti ▲ e ▼ per selezionare la voce di menu **DMX Mode** e confermare con ENTER. Con i tasti ▲ e ▼ selezionare di nuovo la modalità DMX desiderata e confermare con ENTER. Le tabelle con l'assegnazione dei canali delle diverse modalità operative DMX sono riportate più avanti in questo manuale, alla sezione CONTROLLO DMX.



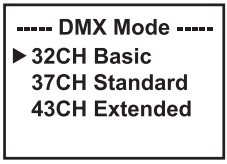

MENU STAND-ALONE

Nelle modalità stand-alone Play Scene e Play Loop, il segnale di comando della modalità corrispondente può essere emesso alle unità slave tramite XLR. Se non serve, l'uscita del segnale di comando si può disattivare.

Le unità slave si possomno impostare in modalità master/slave con un ritardo dell'uscita ritardata

del segnale di comando delle modalità stand-alone.

Attivare una delle otto scene disponibili (Scene 1-8) oppure uno degli otto loop disponibili (Loop 1-8). Le impostazioni vengono effettuate separatamente per ogni scena e per ogni loop e permangono anche dopo il riavvio del dispositivo.

Premendo MENU nella schermata principale si accede al menu principale. Usare i tasti ▲ e ▼ per selezionare la voce di menu **Stand Alone** e confermare con ENTER. Selezionare la voce di sottomenu che interessa, confermare ed eseguire le impostazioni desiderate (v. Tabella).

```
-------- Menu --------
  DMX Address
  DMX Mode
▶ Stand Alone
  Slave
  Settings
  Service
  System Info
  Quicklight
```

```
---- Stand Alone ----
▶ Master/Alone
  Play Scene/Loop
  Edit Scene
  Edit Loop
```

Master/ Alone	Master	Delay	Inoltrare il segnale di comando DMX OUT e impostare il ritardo per le unità slave: Off, 0,1 s-2,0 s	
	Alone		Non inoltrare il segnale di comando	
Play Scene/ Loop	Scene	Scene 1 - 8	Selezionare e attivare la scena desiderata	
	Loop	Loop 1- 8	Selezionare e attivare il loop desiderato	
Edit Scene	Scene 1 - 8	Pan	Impostare ogni scena individualmente. Le scene si attivano selezionandole. Per tutte le funzioni e i valori corrispondenti, vedere la modalità estesa sul canale 43 (DMX Extended).	
		Tilt		
		Dimmer		
		…		
Edit Loop	Loop 1 - 8	Step 1	Scene 1-Scene 8 / Blackout	Selezione scena / Oscuramento
			t-Step 0 s-20 min	Impostazione della durata del passo
			t-Fade 0 s-20 min	Impostazione del tempo di dissolvenza
		Step 2	t-Fade 0 s-20 min	Impostazione del tempo di dissolvenza
		Step 3	Scene 1-Scene 8 / Blackout / Skip Step	Selezionare scena / Oscuramento / Saltare il passo
			t-Step 0 s-20 min	Impostazione della durata del passo
			t-Fade 0 s-20 min	Impostazione del tempo di dissolvenza
		Step 4	t-Fade 0 s-20 min	Impostazione del tempo di dissolvenza

Edit Loop	Loop 1 - 8	Step 5	t-Fade 0 s-20 min	Impostazione del tempo di dissolvenza
		Step 6	t-Fade 0 s-20 min	Impostazione del tempo di dissolvenza
		Step 7	t-Fade 0 s-20 min	Impostazione del tempo di dissolvenza
		Step 8	t-Fade 0 s-20 min	Impostazione del tempo di dissolvenza

MODALITÀ SLAVE

Modalità Slave standard: premere MENU dalla schermata principale per accedere al menu principale. Con i tasti ▲ e ▼ selezionare la voce di menu **Slave** e confermare con ENTER. Selezionare quindi il gruppo Slave 0 (Slave Group 0) e confermare di nuovo. Collegare le unità Slave e Master (stesso modello, stessa versione software) per mezzo di un cavo DMX e sull'unità master attivare l'uscita del segnale di comando (Stand Alone -> Master/Alone -> Master) e una delle modalità stand-alone (Play Scene/Loop). Ora l'unità slave segue esattamente l'unità master.

Funzionamento slave esteso: se si desidera controllare le unità slave con la modalità stand-alone **Play Scene** oppure **Play Loop** nel funzionamento master/slave, è possibile riprodurre il segnale di comando con un ritardo temporale fino a 24 livelli. Il ritardo si imposta nel menu **stand-alone Master/Alone** dell'unità master, il fattore di ritardo nel menu Slave del faro corrispondente (Group). In questo modo risulta facile creare giochi di luce a effetto chase utilizzando un numero a piacere di fari dello stesso modello e della stessa versione software. Questo effetto altrimenti si potrebbe ottenere solo con un controller DMX idoneo e una programmazione complessa. Collegare le unità Slave e Master (stesso modello, stessa versione software) per mezzo di un cavo DMX e sull'unità master attivare l'uscita del segnale di comando (Stand Alone -> Master/Alone -> Master) e una delle modalità stand-alone (Play Scene/Loop).

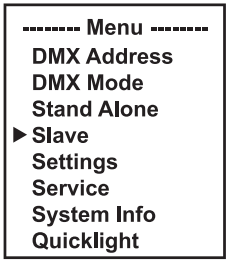

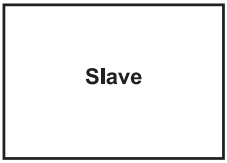

Gruppo	0-24	Impostare il gruppo slave per il ritardo del segnale

Assegnare i fari al gruppo desiderato tra i 24 disponibili (più il gruppo 0). È possibile assegnare più fari allo stesso gruppo. Il numero del gruppo è anche il fattore per cui viene moltiplicato il tempo di ritardo impostato nell'unità master.

Esempio di configurazione:

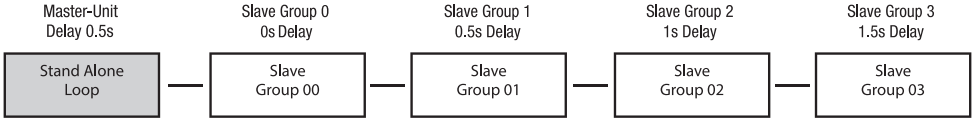

IMPOSTAZIONI DI SISTEMA (Settings)

Premendo MENU nella schermata principale si accede al menu principale. Usare i tasti ▲ e ▼ per selezionare la voce di menu **Settings** e confermare con ENTER.

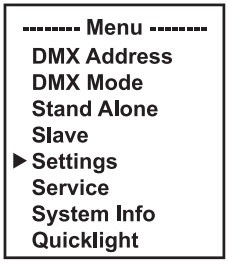

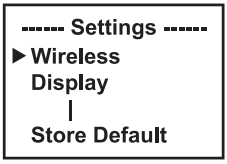

Si accede quindi al sottomenu per impostare le voci di sottomenu (v. tabella. Selezionare con ▲ oppure con ▼, confermare con ENTER, modificare il valore o lo stato con ▲ o con ▼, confermare con ENTER).

Settings (I valori in grassetto corrispondono all'impostazione di fabbrica)				
Wireless	Impostazioni wireless (chiavetta iDMX disponibile come optional)	iDMX State	**Off**	Controllo wireless disattivato
			On	Controllo wireless attivato
		Signal Routing	**Send to XLR**	Segnale -> DMX OUT
			Backup by XLR	Backup da ingresso DMX IN in caso di interruzione del segnale DMX wireless
			Receive only	Solo ricezione DMX wireless
Display	Impostazioni del display	Reverse	On	Rotazione di 180° del display (come nel montaggio sopratesta)
			Off	Nessuna rotazione del display
		Off Timer	Always On	Sempre acceso
			Off after 20s	Disattivazione dopo circa 20 secondi di inattività
		Autolock	On after 60s	Blocco automatico degli elementi di comando dopo circa 60 secondi di inattività (LOCKED). Per sbloccare, premere MENU per circa 3 secondi.

Display	Impostazioni del display	Autolock	**Off**	Funzione di blocco automatico disattivata
Dimmer	Impostazioni del dimmer Dimmer Curve = curva dimmer PWM Frequency = frequenza PWM del LED Dimmer Response = comportamento dimmer	Curve (Curva dimmer)	**Linear**	Con il valore DMX, l'intensità luminosa aumenta in maniera lineare.
			Exponential	L'intensità luminosa può essere impostata con maggior precisione ai livelli DMX inferiori e con minor precisione ai livelli DMX superiori.
			Logarithmic	L'intensità luminosa può essere impostata con minor precisione ai livelli DMX inferiori e con maggior precisione ai livelli DMX superiori.
			S-Curve	L'intensità luminosa può essere regolata con maggior finezza nell'intervallo di valori DMX inferiore e superiore, e con minor finezza nell'intervallo di valori DMX medio.
		PWM Frequency	**650Hz**, 1530Hz, 3600Hz, 12kHz, 18.9kHz, 25kHz	Selezione della frequenza PWM del LED
		Response (Comportamento dimmer)	**LED**	Il faro reagisce immediatamente alle variazioni del valore DMX
			Halogen	Il faro si comporta in maniera analoga a un proiettore alogeno con variazioni di luminosità graduali.
Movement	Impostare i movimenti della testa	Pan Reverse	**Off**	La direzione di giro orizzontale (Pan) non si inverte
			On	Inversione della direzione di giro orizzontale
		Tilt Reverse	**Off**	La direzione di giro verticale (Tilt) non si inverte
			On	Inversione della direzione di giro verticale
		Pan Angle	**540°**	Angolo di giro orizzontale (Pan) 540°
			630°	Angolo di giro orizzontale (Pan) 630°

Movement	Impostare i movimenti della testa	Positions Feedback	**On**	Correzione della posizione automatica attivata	
			Off	Correzione della posizione automatica disattivata	
		Move in Black	On	Oscuramento con movimento della testa	
			Off	Nessun oscuramento con movimento della testa	
		Silent Movement	On	Movimenti del motore rallentati per un funzionamento più silenzioso	
			Off	Funzione disattivata	
Wheels	Impostazione delle ruote gobo, della ruota colori e dell'otturatore	Gobo Wheel	Position	Clockwise	La ruota gobo gira sempre in senso orario
				Shortest way	La ruota gobo gira seguendo il percorso più breve
			Movement	**Snap**	La ruota gobo salta direttamente al gobo desiderato quando viene raggiunto il valore corrispondente.
				Scroll	Rotazione continua delle ruote gobo
			Colour Correction	On	Si attiva la compensazione dei cambi di colore quando si utilizzano i gobo
				Off	Funzione disattivata
		Colour Wheel	Position	Clockwise	La ruota colori gira sempre in senso orario
				Shortest way	La ruota colori gira seguendo il percorso più breve

Wheels	Impostazione delle ruote gobo, della ruota colori e dell'otturatore	Colour Wheel	Move-ment	Snap	La ruota colori salta direttamente al filtro colore desiderato quando viene raggiunto il valore corrispondente.
				Scroll	Rotazione continua della ruota colori
		Move in Black	**Off**	Oscuramento in caso di variazioni dei valori delle ruote colori e gobo	
			On	Nessun oscuramento in caso di variazioni dei valori delle ruote colori e gobo	
		Framing Control	**Left & Right**	Funzione standard: il canale A della lamella controlla il lato sinistro della lamella x, il canale xB controlla il lato destro	
			Position & Angle	Controllo alternativo degli otturatori: il canale xA della lamella controlla l'inserimento della lamella x, mentre il canale xB controlla l'angolo della lamella	
Fan	Impostazioni della ventola	**Auto**	Controllo automatico della ventola		
		Off	Ventola disattivata se la luminosità è fortemente ridotta		
		Constant Low	Velocità della ventola costantemente bassa a luminosità ridotta, se necessario		
		Constant Mid	Velocità della ventola costantemente media con luminosità ridotta, se necessario		
		Constant High	Velocità della ventola costantemente alta		
Signal Fail	Stato operativo in caso di interruzione del segnale DMX	**Hold**	Mantiene l'ultimo comando		
		Last Stand Alone	Si attiva l'ultima modalità stand-alone selezionata		
		Fade to Black (10s)	10 secondi da dissolvenza a oscuramento		
		Blackout	Attiva l'oscuramento		
		Full	Full On		

Store Default	Salvare le impostazioni in 3 preset singoli	User A	Salvare tutte le impostazioni correnti come preset utente A
		User B	Salvare tutte le impostazioni correnti come preset utente B
		User C	Salvare tutte le impostazioni correnti come preset utente C

MENU ASSISTENZA (Service)

Premendo MENU nella schermata principale si accede al menu principale. Usare i tasti ▲ e ▼ per selezionare la voce di menu **Service** e confermare con ENTER.

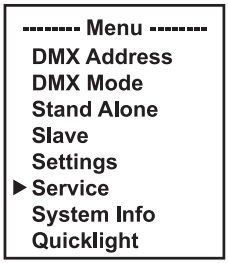

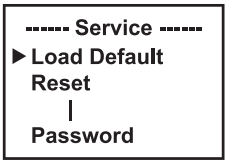

Le informazioni sulle voci di sottomenu del menu Service e le opzioni corrispondenti sono riportate nella tabella sotto (selezionare con ▲ o ▼, confermare con ENTER, modificare il valore o lo stato con ▲ o ▼, confermare con ENTER).

Service		
Load Default	Factory	Ripristino delle impostazioni di fabbrica
	User A	Ripristino dei valori dell'utente A (Per salvare i valori dell'utente, selezionare Settings -> Store Default)
	User B	Ripristino dei valori dell'utente B (Per salvare i valori dell'utente, selezionare Settings -> Store Default)
	User C	Ripristino dei valori dell'utente C (Per salvare i valori dell'utente, selezionare Settings -> Store Default)
Reset	Pan/Tilt	Ripristino dei motori pan/tilt
	Head	Ripristino dei motori nella testa dispositivo
	All	Ripristino di tutti i motori
Test	Test Sequence	Sequenza pre-programmata per testare tutti i componenti
	Stress Test	Sequenza pre-programmata per testare tutti i componenti sottoposti a carico massimo
	Motor Test	Comandare tutti i motori singolarmente con valori da 000 a 255

Reset Service Timer	No		Non resettare il tempo di funzionamento in modalità Service
	Yes	Reset Now	Resettare il tempo di funzionamento per la modalità Service
Password	Solo per manutenzione		

INFORMAZIONI DI SISTEMA (System Info)

Premendo MENU nella schermata principale si accede al menu principale. Usare i tasti ▲ e ▼ per selezionare la voce di menu **System Info** e confermare con ENTER.



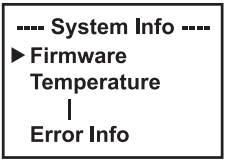

Si accede quindi al sottomenu per aprire le voci di sottomenu (v. tabella. Selezionare con ▲ oppure con ▼, confermare con ENTER, aprire l'informazione oppure modificare lo stato con ▲ o con ▼, confermare con ENTER).

System Info			
Firmware	DISP	Vx.x.x	Mostra la versione del firmware del componente corrispondente
	SCAN	Vx.x.x	
	CMY	Vx.x.x	
	…	Vx.x.x	
Temperature	LED	xxx °C/°F	Mostra la temperatura del componente corrispondente
	Base	xxx °C/°F	
	…		
	Temperature Unit	°C	Impostazione dell'unità di temperatura
		°F	
Fan Speed	xxxx RPM	Visualizzazione della velocità delle ventole corrispondenti	
Runtime	Total	xxxx h : xx m	Tempo totale di funzionamento
	Operation	xxxx h : xx m	Tempo di utilizzo
	LED	xxxx h : xx m	Tempo di funzionamento della lampadina
	Service	xxxx h : xx m	Tempo di funzionamento dopo aver ripristinato il tempo di funzionamento in modalità Service
RDM-UID	RDM Unique Identifier (identificativo univoco)		
Error-Info	Indicazione di errore in caso di malfunzionamento		

QUICKLIGHT

Impostare una scena in modo semplice e veloce utilizzando le funzioni di base della testa mobile senza controller esterno. Premere MENU dalla schermata principale per accedere al menu principale (Main Menu). Con i tasti ▲ e ▼ selezionare **Quicklight** e confermare con ENTER. Ora selezionare la voce di sottomenu che interessa, confermare, impostare il valore desiderato e confermare di nuovo.

```
-------- Menu --------
  DMX Address
  DMX Mode
  Stand Alone
  Slave
  Settings
  Service
  System Info
▶ Quicklight
```

```
---- Quicklight ----
▶ Pan
  Tilt
  Dimmer
  Zoom
  Focus
```

Se la modalità operativa Quicklight è attivata, il display non passa automaticamente al display principale. Quando si esce dal menu Quicklight, la modalità operativa Quicklight si chiude automaticamente. Le impostazioni del menu Quicklight vengono mantenute fino al successivo riavvio del proiettore. Se il faro rimane acceso, quindi, Quicklight può essere richiamato più volte con le stesse impostazioni. Dopo un riavvio, i valori vengono ripristinati alle impostazioni di fabbrica.

INSTALLAZIONE E MONTAGGIO

PERICOLO: il montaggio sopratesta richiede una vasta esperienza, che include il calcolo dei valori limite per il carico di lavoro, il materiale di installazione utilizzato e la verifica periodica della sicurezza di tutti i materiali di installazione e dei fari. In assenza di queste qualifiche, non cercare di effettuare da soli l'installazione, ma ricorrere all'aiuto di imprese professionali. Sussiste il rischio che dispositivi non montati o fissati correttamente si allentino e cadano. Ciò può causare lesioni gravi o mortali alle persone.

Grazie ai piedini in gomma integrati, il faro può essere collocato in un punto adatto su una superficie piana. Il montaggio su una barra trasversale si effettua fissando due staffe Omega alla base del dispositivo (A). Le due staffe Omega sono fornite in dotazione; i morsetti per la barra trasversale sono acquistabili come optional. Aver cura che i collegamenti siano fissati saldamente e con un cavo di sicurezza adatto assicurare il faro al punto previsto (B).

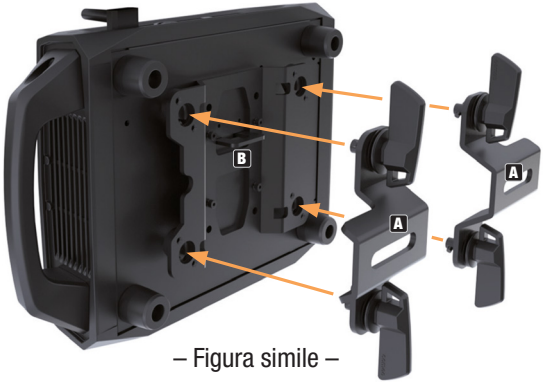

– Figura simile –

CURA, MANUTENZIONE E RIPARAZIONE

Per garantire il corretto funzionamento del dispositivo nel tempo, è necessario sottoporlo a una pulizia regolare e, se necessario, a manutenzione. La necessità di cura e manutenzione dipende dall'intensità e dall'ambiente di utilizzo.

In generale si consiglia di effettuare un'ispezione visiva prima di ogni utilizzo. Si consiglia inoltre di eseguire tutti gli interventi di pulizia applicabili menzionati di seguito ogni 500 ore di funzionamento o, in caso di minore intensità di utilizzo, al più tardi dopo un anno. I difetti causati da cura insufficiente possono comportare la limitazione dei diritti di garanzia.

CURA (effettuabile dall'utente)



AVVERTENZA! Prima di qualsiasi intervento di cura, staccare l'alimentazione elettrica e, se possibile, tutti i collegamenti del dispositivo.



NOTA! Una cura inadeguata può danneggiare il dispositivo, causando anche danni irreparabili.

1. Le superfici dell'alloggiamento devono essere pulite con un panno umido pulito. Aver cura che all'interno del dispositivo non penetri umidità.
2. Le aperture di ingresso e uscita dell'aria devono essere pulite regolarmente, rimuovendo polvere e sporcizia. Se si utilizza aria compressa, aver cura di non danneggiare il dispositivo (in questo caso, per esempio, le ventole devono essere bloccate).
3. I cavi e i contatti elettrici devono essere puliti regolarmente, rimuovendo polvere e sporcizia.
4. In generale per la pulizia non devono essere utilizzati detergenti o sostanze con effetto abrasivo; in caso contrario la qualità della superficie potrebbe essere compromessa.
5. In generale, i dispositivi devono essere conservati in un luogo asciutto e protetti da polvere e sporcizia.

MANUTENZIONE E RIPARAZIONE (solo da parte di personale specializzato)



PERICOLO! Il dispositivo contiene componenti sotto tensione. Anche dopo la disconnessione dalla rete elettrica, nel dispositivo può permanere della tensione residua, per esempio a causa di condensatori carichi.



NOTA! Solo il personale autorizzato può effettuare interventi di manutenzione o assistenza.



NOTA! Gli interventi di manutenzione e riparazione devono essere eseguiti esclusivamente da personale tecnico autorizzato dal produttore. In caso di dubbi rivolgersi al produttore.



NOTA! Gli interventi di manutenzione non eseguiti correttamente possono invalidare la garanzia.

SOSTITUZIONE DEI GOBO

ATTENZIONE!

La sostituzione dei gobo deve essere eseguita esclusivamente da personale qualificato. Non cercare di sostituire i gobo per conto proprio se non si hanno le necessarie competenze, ma rivolgersi a imprese specializzate. Durante il lavoro, assicurarsi sempre che nell'alloggiamento non penetrino corpi estranei.Quando si sostituiscono i gobo, assicurarsi che siano correttamente allineati e inseriti nel rispettivo portagobo per evitare che il calore possa danneggiare gobo e portagobo.

1. Staccare tutti i poli del dispositivo dall'alimentazione elettrica (staccare la spina). Bloccare la testa del faro (blocco del giro orizzontale e verticale).
2. Rilasciare le quattro chiusure sul coperchio della testa del dispositivo, sul lato opposto al blocco orizzontale (v. le marcature in figura, serratura a baionetta con testa a croce, 1/4 di giro a sinistra). Togliere il coperchio dalla testa del faro, allentare il cavo di sicurezza del coperchio e metterlo da parte.
3. Staccare con cautela la connessione a quattro poli per l'alimentazione elettrica e di segnale del modulo gobo (in azzurro nell'immagine). Allentare quindi le due viti che fissano il modulo alla guida (modulo inferiore, v. marcature rosse sul disegno) ed estrarre il modulo dalla testa del faro.

2

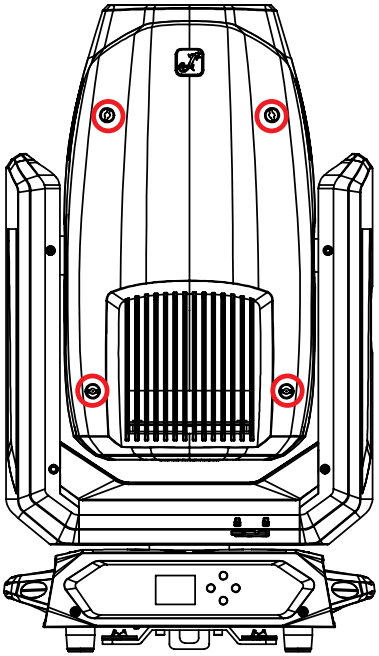

3

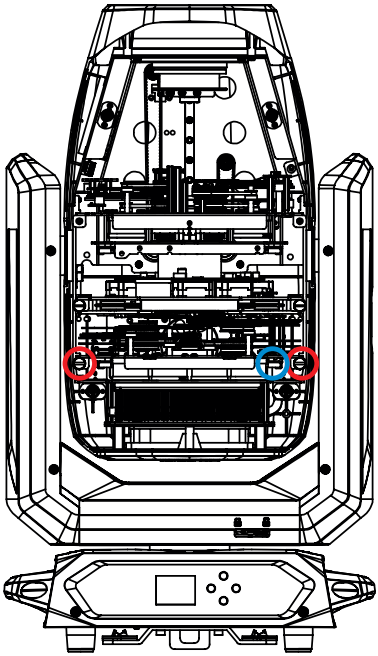

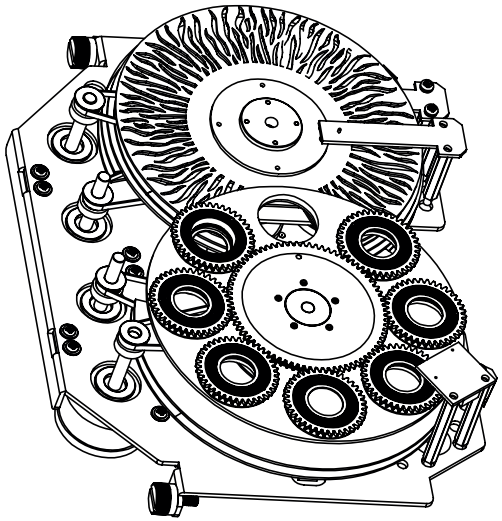

4. Posizionare il modulo su una superficie pulita e piana con le ruote gobo rivolte verso l'alto. Per evitare di contaminare i gobo e gli altri componenti, indossare guanti puliti che non lasciano pelucchi.
5. Sollevare leggermente verso l'alto il portagobo sull'ingranaggio, quindi estrarlo lateralmente dalla ruota gobo.
6. A questo punto è possibile rimuovere il gobo dal portagobo e sostituirlo con un altro.

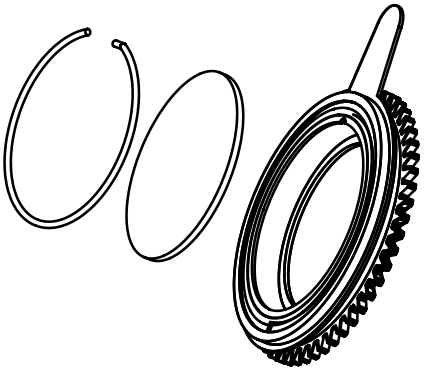

7. Rimettere il portagobo nella ruota gobo, avendo cura di inserirlo correttamente nell'incavo. Nel caso di gobo rotanti, per verificare che siano correttamente inseriti basta far girare la ruota gobo; il gobo deve ruotare con facilità, senza rimanere agganciato.

8. Rimontare il modulo nella testa del faro, fissarlo con le due viti tolte in precedenza e inserire nuovamente la spina per l'alimentazione elettrica e di segnale nella relativa connessione.
9. Fissare il cavo di sicurezza del coperchio alla posizione corrispondente nella testa del dispositivo, collocare il coperchio sulla testa del dispositivo e fissarlo con le quattro chiusure (chiusura a baionetta, 1/4 di giro verso destra).

DIMENSIONI (mm)

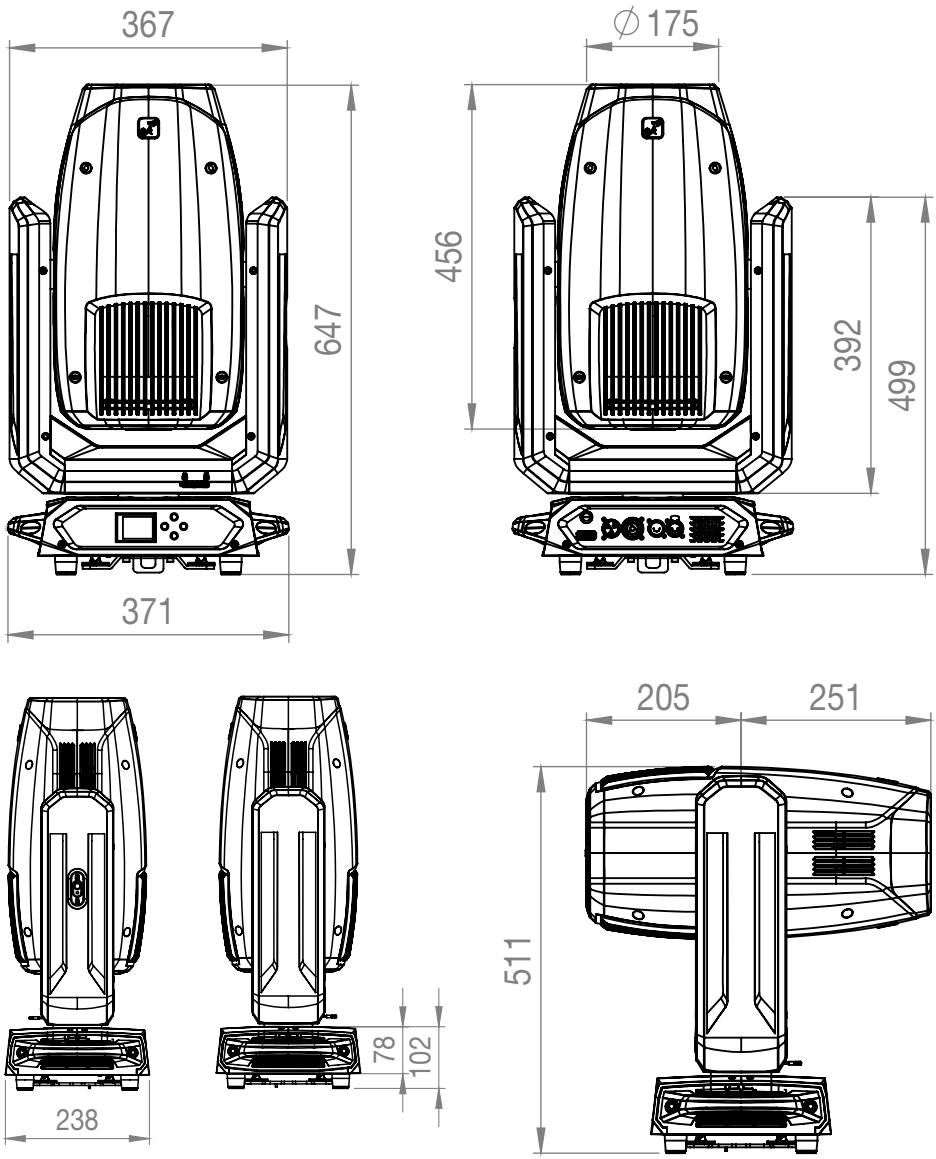

DATI TECNICI

Codice articolo	CLAZORSP2
Categoria di prodotto	Testa mobile a LED
Tipo	Profile Spot
Sorgente luminosa	LED da 300 W
Flusso luminoso	11.326 lm
Luminanza	24.000 lx a 10 m
Lente/sistema ottico	Vetro
PWM del LED	650 Hz; 1530 Hz; 3600 Hz; 12 kHz; 18.9 kHz; 25 kHz
Risoluzione dimmer	16 bit
Curve dimmer	Lineare, esponenziale, logaritmica, a S
Simulazione alogena	Sì
Strobo	Impostazioni strobo di Cameo
Colori LED / temperatura colore	6800 K
IRC	> 69 / con filtro IRC > 88
Angolo del fascio/angolo di campo	3,5°-52°
Operazione di messa a fuoco	Sì
Mix di colori	CMY
Ruota colori	8 colori + libero
Controllo colori	CMY
CCT	CTO lineare 6600 K-2600 K, 3200 K a ruota colori
Gobo	7 rotanti + libero
Prisma	1 da 5 facce / 1 da 8 facce
Iride	Sì
Frost	Heavy e Light
Ruota animazione	Sì
Sistema di inquadrature	4 livelli, ruotabili di ±60°
Ampiezza del giro orizzontale/verticale	540°/630° orizzontale / 270° verticale
Protocolli di controllo	Compatibile con DMX512, RDM, chiavetta iDMX
Connessioni dati	XLR maschio/femmina a 5 poli
Modalità DMX	32-CH Basic, 37-CH Standard, 43-CH Extended
Funzioni DMX	Pan/Tilt, Pan/Tilt fine, Dimmer, Dimmer fine, Stroboscope, Cyan, Cyan fine, Magenta, Magenta fine, Yellow, Yellow fine, CTO, CTO fine, Colour wheel, Gobo wheel 1, Gobo wheel 1 Rotation, Gobo wheel 1 Rotation fine, Zoom, Zoom fine, Focus, Focus fine, Autofocus, Autofocus orientation, Iris, Prism selection, Prism 1, Prism 2, Frost Light, Frost Heavy, Blade 1 A&B, Blade 2 A&B, Blade 3 A&B, Blade 4 A&B, Framing Rotation, Framing Rotation fine, Device settings

Funzioni RDM	Cameo Standard
Stand Alone	Scena utente 1-8, modalità Master/Slave
Impostazioni di sistema	Wireless, Display, Dimmer, Movement, Wheels, Fan, Signal Fail, Store Default
Interfaccia utente	Mode, Enter, Su, Giù
Display/spie	Display OLED
Classificazione IP	IP20
Temperatura ambiente nominale	da 0 °C a 40 °C
Umidità nominale	< 90%, senza formazione di condensa
Sistema di raffreddamento	Ventole di raffreddamento termocontrollate
Tensione di esercizio	100-240 V CA, 50/60 Hz
Corrente max	2,5 A, 230 V
Corrente di inserzione	59 A a 1 ms (240 V)
Consumo energetico max	550 W
Fusibile	T 6,3 A 250 V (5 × 20 mm)
Classe di protezione	1
Collegamento elettrico	Seetronic in/out
Corrente max in uscita	8 A
Collegamento alimentazione	4 unità a 230 V / 2 unità a 110 V
Gruppo di rischio	RG1
Distanza minima dalla superficie illuminata	3 m
Distanza minima da materiali normalmente infiammabili	0,5 m
Alloggiamento	PA 66 + 15% GF
Dimensioni (L/H/P)	371 × 647 × 238 mm
Peso	24 kg
RDM UID	08A40058XXXX

DISTANZA MINIMA DALLA SUPERFICIE ILLUMINATA

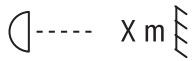

Questo simbolo, con la distanza in metri (m), indica la distanza minima tra il corpo della lampada e la superficie illuminata. Per i valori applicabili per questo dispositivo, fare riferimento ai dati tecnici contenuti in questo manuale di istruzioni e alla stampigliatura sull'alloggiamento dell'apparecchio.

DISTANZA MINIMA DA MATERIALI NORMALMENTE INFIAMMABILI

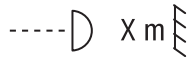

Questo simbolo con la distanza in metri (m) indica la distanza minima tra il dispositivo e materiali normalmente infiammabili. Per i valori applicabili per questo dispositivo, fare riferimento ai dati tecnici contenuti in questo manuale di istruzioni.

SMALTIMENTO



IMBALLAGGIO

1. Gli imballaggi possono essere riciclati attraverso i consueti canali di smaltimento.
2. Separare l'imballaggio in conformità alle leggi sullo smaltimento e i regolamenti sui materiali riciclabili in vigore nel proprio Paese.



DISPOSITIVO

1. Questo dispositivo è soggetto alla Direttiva europea sui rifiuti di apparecchiature elettriche ed elettroniche nella versione in vigore (Direttiva RAEE sui rifiuti di apparecchiature elettriche ed elettroniche). I dispositivi usati non devono essere smaltiti con i rifiuti domestici. Il dispositivo usato deve essere smaltito mediante un'azienda di smaltimento autorizzata o presso un centro di smaltimento comunale. Rispettare le normative in vigore nel proprio Paese.
2. Rispettare tutte le leggi sullo smaltimento in vigore nel proprio Paese.
3. I clienti privati possono richiedere informazioni sulle possibilità di smaltimento ecosostenibile al rivenditore presso il quale è stato acquistato il prodotto o presso le autorità regionali competenti.

DICHIARAZIONI DEL FABBRICANTE

Garanzia del produttore e limitazione di responsabilità

Adam Hall GmbH, Adam Hall-Str. 1, D-61267 Neu-Anspach

E-mail info@adamhall.com / +49 (0)6081 / 9419-0

Le nostre condizioni di garanzia aggiornate e la limitazione di responsabilità sono consultabili alla pagina:

https://cdn-shop.adamhall.com/media/pdf/Manufacturers-Declarations-CAMEO_DE_EN_ES_FR.pdf

Per assistenza, rivolgersi al proprio distributore di fiducia.

Conformità CE

Adam Hall GmbH dichiara che questo prodotto è conforme alle seguenti direttive (ove applicabile):

Direttiva bassa tensione (2014/35/UE)

Direttiva CEM (2014/30/UE)

Direttiva RoHS

Direttiva sulle apparecchiature radio

Dichiarazione di conformità CE

Le dichiarazioni di conformità per i prodotti soggetti alle direttive bassa tensione, CEM e RoHS possono essere richieste a info@adamhall.com

Le dichiarazioni di conformità per i prodotti soggetti alla direttiva sulle apparecchiature radio possono essere scaricate dalla pagina www.adamhall.com/compliance/

Con riserva di errori di stampa e refusi, nonché di modifiche tecniche o di altro tipo.

DMX CONTROL / DMX STEUERUNG / PILOTAGE DMX / CONTROL DMX / STEROWANIE DMX / CONTROLLO DMX

32CH Basic	37CH Standard	43CH Extended					
Channel	**Channel**	**Channel**	**Function**	**Values**			
1	1	1	Pan	000	-	255	0% to 100%
2	2	2	Pan fine	000	-	255	
3	3	3	Tilt	000	-	255	0% to 100%
4	4	4	Tilt fine	000	-	255	
5	5	5	Dimmer	000	-	255	0% to 100%
	6	6	Dimmer fine	000	-	255	
6	7	7	Strobe Functions	000	-	005	Open
				006	-	010	Closed
				011	-	022	Ramp up/down slow to fast
				023	-	033	Ramp up/down random slow to fast
				034	-	045	Ramp up slow to fast
				046	-	056	Ramp up random slow to fast
				057	-	068	Ramp down slow to fast
				069	-	079	Ramp down random slow to fast
				080	-	102	Random Strobe effect slow to fast
				103	-	127	Strobe Break effect 5s to 1s (short burst with break)
				128	-	250	Strobe slow to fast (<1Hz to 20Hz)
				251	-	255	Open
7	8	8	Cyan	000	-	255	0% to 100%
		9	Cyan fine	000	-	255	
8	9	10	Magenta	000	-	255	0% to 100%
		11	Magenta fine	000	-	255	
9	10	12	Yellow	000	-	255	0% to 100%
		13	Yellow fine	000	-	255	
10	11	14	CTO	000	-	255	0% to 100%
		15	CTO fine	000	-	255	
11	12	16	Colour Wheel	000	-	000	Open
				001	-	020	Open -> Deep Red
				021	-	021	Deep Red

11	12	16	Colour Wheel	022	-	041	Deep Red -> Medium Blue
				042	-	042	Medium Blue
				043	-	062	Medium Blue -> Deep Green
				063	-	063	Deep Green
				064	-	083	Deep Green -> Lime
				084	-	084	Lime
				085	-	104	Lime -> High CRI
				105	-	105	High CRI
				106	-	125	High CRI -> Deep Orange
				126	-	126	Deep Orange
				127	-	147	Deep Orange -> CTO 3200K
				148	-	148	CTO 3200K
				149	-	168	CTO 3200K -> Congo Blue
				169	-	169	Congo Blue
				170	-	189	Congo Blue -> Open
				190	-	192	Open
				193	-	223	Colour Wheel Rotation fast to slow
				224	-	224	Colour Wheel Rotation stop
				225	-	255	Colour Wheel Rotation slow to fast (backwards)
12	13	17	Gobo Wheel	000	-	005	Open
				006	-	021	Open -> Gobo1
				022	-	022	Gobo 1
				023	-	038	Gobo 1 -> Gobo 2
				039	-	039	Gobo 2
				040	-	055	Gobo 2 -> Gobo 3
				056	-	056	Gobo 3
				057	-	072	Gobo 3 -> Gobo 4
				073	-	073	Gobo 4
				074	-	089	Gobo 4 -> Gobo 5
				090	-	090	Gobo 5
				091	-	106	Gobo 5 -> Gobo 6
				107	-	107	Gobo 6
				108	-	123	Gobo 6 -> Gobo 7
				124	-	124	Gobo 7
				125	-	140	Gobo 7 -> Open
				141	-	159	Open
				160	-	162	Gobo Shake 1 (slow -> fast)
				163	-	165	Gobo Shake 2 (slow -> fast)

12	13	17	Gobo Wheel	166	-	168	Gobo Shake 3 (slow -> fast)
				169	-	171	Gobo Shake 4 (slow -> fast)
				172	-	174	Gobo Shake 5 (slow -> fast)
				175	-	177	Gobo Shake 6 (slow -> fast)
				178	-	180	Gobo Shake 7 (slow -> fast)
				181	-	192	Gobo open
				193	-	223	Gobo Wheel rotation fast to slow
				224	-	224	Gobo Wheel rotation Stop
				225	-	255	Gobo Wheel rotation slow to fast (backwards)
13	14	18	Gobo Wheel Gobo Position	000	-	128	Gobo Position 0° ... 540°
				129	-	191	Gobo Rotation fast to slow
				192	-	192	Gobo Rotation Stop
				193	-	255	Gobo Rotation slow to fast (backwards)
	15	19	Gobo Wheel Gobo Position fine	000	-	255	Gobo Position fine
14	16	20	Zoom	000	-	255	Narrow to Wide
		21	Zoom fine	000	-	255	
15	17	22	Focus	000	-	255	0% to 100%
	18	23	Focus fine	000	-	255	
	19	24	Auto Focus	000	-	005	No function
				006	-	036	3m
				037	-	067	5m
				068	-	098	10m
				099	-	129	15m
				130	-	160	20m
				161	-	191	30m
				192	-	222	50m
				223	-	255	100m
	20	25	Auto Focus Adjust	000	-	255	Auto Focus Adjustment
16	21	26	Iris	000	-	191	Open to Close
				192	-	200	Pulse slow to fast (with Dim)
				201	-	209	Pulse slow to fast (without Dim)
				210	-	218	Pulse Random slow to fast (without Dim)
				219	-	227	Ramp up slow to fast (with Dim)

16	21	26	Iris	228	-	236	Ramp up slow to fast (without Dim)
				237	-	245	Ramp down slow to fast (with Dim)
				246	-	255	Ramp down slow to fast (without Dim)
17	22	27	Prism Selection	000	-	005	Prism Off
				006	-	091	Prism 1
				092	-	175	Prism 2
				176	-	255	Prism 1 & 2
18	23	28	Prism 1	000	-	128	Prism Position 0° to 540°
				129	-	191	Prism Rotation fast to slow
				192	-	192	Prism Rotation Stop
				193	-	255	Prism Rotation slow to fast (backwards)
19	24	29	Prism 2	000	-	128	Prism Position 0° to 540°
				129	-	191	Prism Rotation fast to slow
				192	-	192	Prism Rotation Stop
				193	-	255	Prism Rotation slow to fast (backwards)
20	25	30	Light Frost	000	-	255	0% to 100%
21	26	31	Heavy Frost	000	-	255	0% to 100%
22	27	32	Animation Wheel	000	-	005	Off
				006	-	128	Animation Wheel Position 0° to 360°
				129	-	159	Animation Wheel Rotation fast to slow
				160	-	161	Animation Wheel Rotation Stop
				162	-	192	Animation Wheel Rotation slow to fast (backwards)
				193	-	253	Animation Wheel Rotaion forward / backward slow to fast
				254	-	254	Animation Wheel Rotation Stop
				255	-	255	Animation Wheel Open
23	28	33	Blade 1A	000	-	255	0% - 100%
24	29	34	Blade 1B	000	-	255	0% - 100%
25	30	35	Blade 2A	000	-	255	0% - 100%
26	31	36	Blade 2B	000	-	255	0% - 100%
27	32	37	Blade 3A	000	-	255	0% - 100%

28	33	38	Blade 3B	000	-	255	0% - 100%
29	34	39	Blade 4A	000	-	255	0% - 100%
30	35	40	Blade 4B	000	-	255	0% - 100%
31	36	41	Shape Rotation	000	-	255	0% - 100%
		42	Shape Rotation fine	000	-	255	
32	37	43	Device settings (all settings are executed after holding value for 3 seconds) (please read remark 1*)	000	-	005	No function
				006	-	007	Blackout while P/T moving On
				008	-	009	Blackout while P/T moving Off
				010	-	011	Blackout while Wheels moving On
				012	-	013	Blackout while Wheels moving Off
				014	-	015	No function
				018	-	019	Sleep Mode On
				020	-	021	Sleep Mode Off/Wake Up
				022	-	024	No function
				025	-	025	Record Scene 1
				026	-	026	Record Scene 2
				027	-	027	Record Scene 3
				028	-	028	Record Scene 4
				029	-	029	Record Scene 5
				030	-	030	Record Scene 6
				031	-	031	Record Scene 7
				032	-	032	Record Scene 8
				033	-	041	No function
				042	-	043	Invert Pan On
				044	-	045	Invert Pan Off
				046	-	047	Invert Tilt On
				048	-	049	Invert Tilt Off
				050	-	051	Pan Angle 540°
				052	-	053	Pan Angle 630°
				054	-	073	No Function
				074	-	075	Dimmer Response LED
				076	-	077	Dimmer Response Halogen
				078	-	093	No function
				094	-	095	Silent movement On
				096	-	097	Silent movement Off
				098	-	099	Fan Auto
				100	-	101	Fan Off

32	37	43	Device settings (all settings are executed after holding value for 3 seconds) (please read remark 1*)	102	-	103	Fan Constant Low
				104	-	105	Fan Constant Medium
				106	-	107	Fan Constant High
				108	-	119	No function
				120	-	121	PWM 1 (650 Hz)
				122	-	123	PWM 2 (1530 Hz)
				124	-	125	PWM 3 (3600 Hz)
				126	-	127	PWM 4 (12000 Hz)
				128	-	129	PWM 5 (18900 Hz)
				130	-	131	PWM 6 (25000 Hz)
				132	-	139	No function
				140	-	141	Display Always On
				142	-	143	Display Off after 20s
				144	-	147	No function
				148	-	149	Colour Wheel Snap
				150	-	151	Colour Wheel Scroll
				152	-	153	Gobo Wheel Snap
				154	-	155	Gobo Wheel Scroll
				156	-	157	Gobo Colour Correction On
				158	-	159	Gobo Colour Correction Off
				160	-	161	No Function
				162	-	163	No Function
				164	-	165	Dimmer Curve Linear
				166	-	167	Dimmer Curve Exponential
				168	-	169	Dimmer Curve Logarithmic
				170	-	171	Dimmer Curve S-Curve
				172	-	209	No function
				210	-	211	Colour Wheel Shortest Way
				212	-	213	Colour Wheel Clockwise
				214	-	215	Gobo Wheel Shortest Way
				216	-	217	Gobo Wheel Clockwise
				218	-	219	Framing Control Left & Right
				220	-	221	Framing Control Position & Angle
				222	-	223	Reset Pan / Tilt
				224	-	233	No function
				234	-	235	Reset Head
				236	-	237	Reset All
				238	-	239	No function
				240	-	241	Load Factory Defaults
				242	-	243	No function
				244	-	245	Load User Default A

32	37	43	Device settings (all settings are executed after holding value for 3 seconds) (please read remark 1*)	246	-	247	Load User Default B
				248	-	249	Load User Default C
				250	-	255	No function

EN: (1*) After the adjustments have been made, set the value to 000 to avoid disturbance by endless function call.

DE: (1*) Nachdem die Einstellungen vorgenommen wurden, stellen Sie den Wert auf 000 ein, um Störungen durch endlosen Funktionsaufruf zu vermeiden.

FR: (1*) Une fois les ajustements effectués, réglez la valeur sur 000 pour éviter les perturbations par appel de fonction sans fin.

ES: (1*) Después de realizar los ajustes, establezca el valor en 000 para evitar perturbaciones mediante una llamada de función sin fin.

PL: (1*) Po dokonaniu ustawień ustaw wartość na 000, aby uniknąć zakłóceń przez niekończące się wywołanie funkcji.

IT: (1*) Dopo aver effettuato le regolazioni, impostare il valore su 000 per evitare disturbi causati da una chiamata a funzione infinita.

cameo®

CAMEOLIGHT.COM

Adam Hall GmbH
Adam-Hall-Str. 1 | 61267 Neu-Anspach | Germany
Phone: +49 6081 9419-0 | **adamhall**.com
Adam Hall Ltd. | The Seedbed Business Centre | SS3 9QY Essex | United Kingdom

REV: 03