BEDIENUNGSANLEITUNG

Palmer®
be true to your sound



ORBIT 11

AKTIVER KOAXIALER 3-WEGE-STUDIOMONITOR

PORBIT11(W);

de-DE

INHALTSVERZEICHNIS

1 DOKUMENTVERSION UND ÜBERARBEITUNGEN 5

2 EINLEITUNG 6

2.1 Sie haben die richtige Wahl getroffen! 6

2.2 Kontakt 6

2.3 Link zum Download-Center 6

2.4 Visualisierungskonventionen in dieser Bedienungsanleitung 7

3 PRODUKTKONFORMITÄT 8

3.1 Herstellererklärungen 8

3.2 Konformitätserklärung 8

4 SICHERHEITSHINWEISE 9

4.1 Bestimmungsgemäßer Gebrauch 9

4.2 Erläuterung der Sicherheits- und Warnsymbole 9

4.3 Struktur der Warnhinweise 10

4.4 Allgemeine Sicherheit 10

4.5 Elektrische Sicherheit 11

4.6 Thermische Sicherheit 12

4.7 Gerätesicherheit 12

5 PRODUKTBESCHREIBUNG 13

5.1 Produktübersicht 13

5.2 Optionales Zubehör 13

5.3 Technische Daten 14

5.4 Benutzeroberfläche 17

5.5 Front-LED 18

6 VORBEREITUNG 19

6.1 Lieferumfang 19

7 INSTALLATION 20

7.1 Über die Positionierung von Studiomonitoren 20

7.2 Anwendungsfälle zur Positionierung 21

7.3 Anbringen der Ringschraube 23

7.4 Anbringen der Wandhalterung 24

7.4.1 Entfernen der Gerätefüße 25

8 BEDIENUNG 26
8.1 Stromversorgung 26
8.1.1 Stromversorgung 26
8.1.2 Anschließen eines Netzkabels 26
8.1.3 Ein- oder Ausschalten des Geräts 27
8.2 Bedienung des Geräts 27
8.2.1 Verwenden der Menütaste 27
8.2.2 Verwenden der Pfeiltasten 27
8.3 Audioanschlüsse 28
8.4 Eingangsanschlüsse 29
8.4.1 Anschließen einer Eingangsquelle an den Analogeingang 29
8.4.2 Anschließen einer Eingangsquelle an den AES3-Eingang 29
8.5 Audiowiedergabe 30
8.5.1 Einstellen des PAD 30
8.5.2 Einstellen der Equalizer-Bänder 30
8.5.3 Einstellen des Anpassungsfilters 31
8.5.3.1 Einstellen des Anpassungsfilters DESK 31
8.5.3.2 Einstellen des Anpassungsfilters REAR WALL 31
8.5.3.3 Aktivieren des Hochpassfilters (HPF) 32
8.5.4 Einstellen der Eingangsquelle 32
8.6 Ausgangsanschlüsse 33
8.6.1 Anschließen eines zweiten ORBIT 11 über den AES3-Ausgang 33
9 WARTUNG 34
9.1 Produktwartung 34
9.2 Lagerung des Geräts 34
9.3 Fehlerbeseitigung 35
10 REPARATUR 36
11 ENTSORGUNG 37
11.1 Entsorgung der Verpackung 37
11.2 Geräteentsorgung 37
INDEX 38

1 DOKUMENTVERSION UND ÜBERARBEITUNGEN

Version	Datum	Durchgeführte Änderungen
v1.0	11/2025	Originalversion
v1.1	10/2026	Frequenz- und Gain-Werte des REAR-WALL-Filters in den technischen Daten korrigiert.

2 EINLEITUNG

2.1 SIE HABEN DIE RICHTIGE WAHL GETROFFEN!

Dieses Produkt wurde nach den höchsten Qualitätsstandards entwickelt und hergestellt, um viele Jahre lang einen problemlosen Betrieb zu gewährleisten. Weitere Informationen über Palmer finden Sie auf unserer Website:
https://www.palmer-germany.com/

2.2 KONTAKT

	Adam Hall GmbH Hauptsitz	**Kundenservice**
E-Mail	info@adamhall.com	customerservice@adam-hall.com
Telefon	+49 6081 9419-0	+49 6081 941973-0
Straße	Adam-Hall-Str. 1	Adam-Hall-Str. 1
Postleitzahl / Stadt	61267 Neu-Anspach	61267 Neu-Anspach
Website	*www.adamhall.com*	*www.adamhall.com*

2.3 LINK ZUM DOWNLOAD-CENTER

Einige Informationen, wie CAD-Daten oder technische Daten, können Sie aus dem Download-Center herunterladen. Scannen Sie den QR-Code oder klicken Sie auf den Link, um diese Informationen herunterzuladen:

2.4 VISUALISIERUNGSKONVENTIONEN IN DIESER BEDIENUNGSANLEITUNG

In diesem Handbuch werden in bestimmten Zusammenhängen grafische Symbole und Icons verwendet. Nachstehend finden Sie eine Tabelle mit Erklärungen und Anwendungsfällen für die grafischen Symbole und Icons.

Icon / Symbol	Bezeichnung	Kontext	Erläuterung / Beispiel
↙	**Prerequisite**	Aufgaben	Zeigt bei Aufgabenthemen an, welche Voraussetzungen vor Beginn der Aufgabe erfüllt sein müssen.
⇨	**Result / Intermediate Result**	Aufgaben	Zeigt bei Aufgabenthemen ein Ergebnis oder Zwischenergebnis eines Handlungsschritts an.
1 Schritt **a)** Teilschritt	**1 Action Step** **a) Substep**	Aufgaben	Gibt bei Aufgabenthemen Handlungsschritte und Teilschritte an.
1	**Callout**	Grafiken, Aufgaben	Text-Bild-Verweis oder Kennzeichnung bestimmter Funktionen auf dem Gerät
(...)	**Value range indicator**	Technische Daten, Absätze, Listen	Gibt einen Wertebereich an, z. B. „Kompressorverhältnis: **1:1...20:1**". Wird meistens in Tabellen oder Grafiken mit Legende verwendet.
*	**Asterisk**	Absätze, Tabellen	Weist auf zusätzliche Informationen in einer Fußnote hin.
Die LED **LIM** leuchtet	**General User Interface element**	Absätze, Aufgaben, Tabellen, Listen	Auf diese Weise dargestellte Wörter stehen für grafische Elemente der Benutzeroberfläche des Geräts.
PAGE-Taste	**Key / Button**	Absätze, Aufgaben, Tabellen, Listen	Auf diese Weise dargestellte Wörter stehen für Bedienelemente der Benutzeroberfläche des Geräts.
`<Name>`	**User input**	Absätze, Aufgaben, Tabellen, Listen	Auf diese Weise dargestellte Wörter stehen für erforderliche Benutzereingaben.
https://adamhall.com	**Weblink**	Absätze, Tabellen, Listen	Externer Link zu einer Website

3 PRODUKTKONFORMITÄT

3.1 HERSTELLERERKLÄRUNGEN

Adam Hall bietet eine freiwillige, EU-weite Herstellergarantie von 5 Jahren. Die gesetzliche Gewährleistungsfrist wird durch diese freiwillige Garantie nicht berührt.
Besuchen Sie das Adam Hall Service Portal, um auf das **Download Centre** zuzugreifen: *https://portal.adamhall.com/*
Im Bereich **Service & Regulations** finden Sie unsere aktuellen Herstellererklärungen, Garantiebedingungen und Haftungsbeschränkungen.
Um einen Garantiefall für ein Produkt zu melden, wenden Sie sich bitte an:
Adam Hall GmbH, Adam-Hall-Str. 1, 61267 Neu-Anspach
customerservice@adamhall.com
0049 (0)6081 / 9419-1000

3.2 KONFORMITÄTSERKLÄRUNG

EU-KONFORMITÄTSERKLÄRUNG

CE

Adam Hall GmbH bestätigt hiermit, dass dieses Produkt den folgenden Richtlinien entspricht (soweit zutreffend):

- Niederspannungsrichtlinie / LVD (2014/35/EU)
- EMV-Richtlinie (2014/30/EU)
- RoHS (2011/65/EU)
- RED (2014/53/EU)

Konformitätserklärungen für Produkte, die der LVD-, EMV- und RoHS-Richtlinie unterliegen, können angefordert werden unter info@adamhall.com. Konformitätserklärungen für Produkte, die der RED unterliegen, können heruntergeladen werden unter *www.adamhall.com/compliance/*.

4 SICHERHEITSHINWEISE

4.1 BESTIMMUNGSGEMÄSSER GEBRAUCH

Der **ORBIT 11** ist für präzises Audio-Monitoring in professionellen und semiprofessionellen Studioumgebungen vorgesehen.
Dieses Produkt wurde für den professionellen Einsatz in den Bereichen Veranstaltungstechnik, Studio, TV und Broadcast entwickelt.
Dieses Produkt ist für die feste Installation und nicht für die mobile Anwendung vorgesehen.
Dieses Produkt ist ausschließlich für den Inneneinsatz bestimmt.
Dieses Produkt ist nicht für den Heimgebrauch geeignet.
Verwenden Sie das Produkt nicht außerhalb der Betriebsbedingungen, die in der Bedienungsanleitung unter „Technische Daten" angegeben sind. Die Haftung für Schäden und Drittschäden an Personen und Sachen aufgrund unsachgemäßer Verwendung ist ausgeschlossen!
Dieses Produkt ist nicht geeignet für Kinder und Personen mit eingeschränkten körperlichen, sensorischen oder geistigen Fähigkeiten oder einem Mangel an Erfahrung und Wissen.

4.2 ERLÄUTERUNG DER SICHERHEITS- UND WARNSYMBOLE

Die folgenden Sicherheits- und Warnsymbole finden Sie auf dem Gerät, in der Bedienungsanleitung oder auf der Verpackung:


Dieses Symbol weist darauf hin, dass vor der Verwendung des Produkts die vollständige Bedienungsanleitung gelesen werden muss.


Dieses Symbol weist auf eine allgemeine Gefahrensituation hin.


Dieses Symbol weist auf Gefahren hin, die einen elektrischen Schlag verursachen können.


Dieses Symbol weist auf hohe Schalldruckpegel hin.


Dieses Symbol zeigt an, dass das Produkt nur für den Gebrauch in Innenräumen geeignet ist.


Dieses Symbol weist darauf hin, dass das Produkt nicht für den Hausgebrauch geeignet ist.


Dieses Symbol zeigt an, dass das Produkt keine zu wartenden Teile hat. Nur autorisiertes Personal darf Wartungs- oder Servicearbeiten durchführen.


Dieses Symbol weist auf hilfreiche Hinweise oder zusätzliche Informationen hin.

4.3 STRUKTUR DER WARNHINWEISE

Die Wanhinweise in dieser Bedienungsanleitung sind mit einem Gefahrensymbol und einem Signalwort gekennzeichnet und umfassen eine Gefahrenbeschreibung und Anweisungen zur Vermeidung von Verletzungen oder Tod.



GEFAHR

Weist auf eine gefährliche Situation hin, die zum Tod oder zu schweren Verletzungen führt.



WARNUNG

Weist auf eine gefährliche Situation hin, die zum Tod oder zu schweren Verletzungen führen kann.



VORSICHT

Weist auf eine gefährliche Situation hin, die zu leichten oder mittelschweren Verletzungen führen kann.



HINWEIS

Weist auf Situationen oder Bedingungen hin, die zu Schäden an Sachen und/oder der Umwelt führen können.

4.4 ALLGEMEINE SICHERHEIT







- Lesen Sie dieses Dokument sorgfältig durch.
- Bewahren Sie dieses Dokument zum späteren Nachschlagen auf.
- Befolgen Sie genau die Anweisungen in diesem Dokument.
- Dieses Dokument ist ein wesentlicher Bestandteil des Produkts. Wenn Sie das Produkt verkaufen oder weitergeben, müssen Sie dieses Dokument mitliefern.
- Verwenden Sie dieses Produkt ausschließlich entsprechend seines bestimmungsgemäßen Gebrauchs.
- Verschluckungsgefahr. Kleinteile von Kindern und Personen mit eingeschränkten körperlichen, sensorischen oder geistigen Fähigkeiten fernhalten.
- Erstickungsgefahr. Plastikbeutel von Kindern und Personen mit eingeschränkten körperlichen, sensorischen oder geistigen Fähigkeiten fernhalten.
- Beachten Sie alle Sicherheitshinweise und Warnhinweise in diesem Dokument, auf dem Gerät und auf der Verpackung.
- Produkte werden ständig weiterentwickelt. Wenn Sie Diskrepanzen zwischen diesem Dokument und der Produktbeschriftung feststellen, haben die Informationen auf dem Produkt immer Vorrang.
- Entfernen Sie keine Sicherheitshinweise oder Warnhinweise vom Produkt.
- Öffnen Sie das Gerät nicht.
- Verändern Sie das Produkt nicht.
- Wenn das Produkt Anzeichen einer Beschädigung aufweist, verwenden Sie es nicht.
- Betreiben Sie das Produkt nicht mit entfernten oder fehlenden Abdeckungen.
- Setzen Sie das Produkt nicht dem direkten Sonnenlicht aus.

- Wenn nicht anders in der Bedienungsanleitung unter Technische Daten angegeben, verwenden Sie das Produkt nicht bei Umgebungstemperaturen über 40 °C / 104 °F oder unter 0 °C / 32 °F
- Verwenden Sie das Produkt nicht in tropischem Klima.
- Verwenden Sie das Produkt nicht über 2000 m Höhe.
- Dieses Gerät ist nicht für den Einsatz in maritimen Umgebungen geeignet, einschließlich Schiffen, Offshore-Anwendungen oder Bereichen, die salzhaltiger Luft, Meerwasser oder korrosiven Atmosphären ausgesetzt sind. Die Verwendung in solchen Bereichen geschieht auf eigenes Risiko des Anwenders. Schäden oder Fehlfunktionen, die durch eine solche Verwendung entstehen, sind von der Herstellergarantie ausgeschlossen.
- Verwenden Sie nur das vom Hersteller angegebene Zubehör.
- Wartung und Reparaturen dürfen nur von autorisiertem Servicepersonal durchgeführt werden.
- Lagern und transportieren Sie das Produkt in einer trockenen und sicheren Umgebung.
- Reinigen Sie das Produkt in regelmäßigen Abständen. Falls zutreffend, entnehmen Sie Wartungsintervalle bitte der Bedienungsanleitung.
- Wenn das Gerät starken Temperaturschwankungen ausgesetzt war, z.B. beim Transport, schalten Sie es nicht sofort ein. Warten Sie, bis das Gerät die Umgebungstemperatur erreicht hat.
- Ein hoher Schalldruckpegel kann Gehörschäden verursachen. Vermeiden Sie es, sich über längere Zeit einem hohen Schalldruckpegel auszusetzen. Tragen Sie einen Gehörschutz.
- Gefahr von Gehörschäden. Das Einstecken oder Herausziehen von Geräten in der Signalkette kann eine Audiosignalspitze verursachen. Schalten Sie den Lautsprecher als letztes Gerät in der Signalkette ein.
- Gefahr von Gehörschäden. Das Ein- oder Ausschalten anderer Geräte in der Signalkette kann eine Audiosignalspitze verursachen. Schalten Sie den Lautsprecher als letztes Gerät in der Signalkette ein.

4.5 ELEKTRISCHE SICHERHEIT



- Dies ist ein elektrisches Gerät der Schutzklasse I. Stellen Sie sicher, dass der Schutzleiter mit der elektrischen Erde verbunden ist. Trennen Sie den Schutzleiter nicht ab.
- Überbrücken Sie nicht die Netzsicherung.
- Verwenden Sie nur die vom Hersteller angegebenen Netzsicherungen.
- Verwenden Sie keine geknickten oder anderweitig beschädigten Netzkabel.
- Betreiben Sie das Gerät nur an vorschriftsmäßigen, geprüften und intakten Netzsteckdosen.
- Das Gerät nicht in der Nähe von Wasser verwenden. Halten Sie das Gerät von Spritz- oder Tropfwasser fern.
- Vergewissern Sie sich, dass die Spannung und Frequenz des Stromnetzes mit den vom Hersteller angegebenen Werten übereinstimmen.
- Treffen Sie geeignete Maßnahmen gegen Überspannungen, wie z.B. Blitzeinschläge.
- Stellen Sie bei Geräten mit einem Strom-Ausgangsanschluss sicher, dass die Gesamtstromaufnahme aller angeschlossenen Geräte den vom Hersteller angegebenen Wert nicht überschreitet.
- Dieses Gerät ist nicht für Dauerstrom geeignet.

- Trennen Sie das Gerät vor der Wartung, Reparatur oder längerer Nichtbenutzung an allen Polen vom Stromnetz.
- Fest angeschlossene Netzkabel dürfen nur von qualifiziertem Servicepersonal ausgetauscht werden.

4.6 THERMISCHE SICHERHEIT

- Stellen Sie das Gerät nicht in der Nähe von Wärmequellen, wie Heizkörpern oder Öfen, auf.
- Blockieren Sie keine Lüftungsöffnungen.
- Wenn nicht anders angegeben, halten Sie einen Mindestabstand von 20 Zentimetern um das Gerät herum ein.
- Wenn nicht anders angegeben, halten Sie einen Mindestabstand von 50 Zentimetern zwischen dem Gerät und brennbaren Materialien, wie z. B. Papier oder Holz, ein.

4.7 GERÄTESICHERHEIT



- Schalten Sie das Gerät nicht in schneller Folge ein und aus, da dies die Lebensdauer des Geräts verkürzt.
- Lautsprecher erzeugen ein Magnetfeld, auch wenn sie nicht in Gebrauch sind. Geräte wie Festplattenlaufwerke oder Scheckkarten können durch das Magnetfeld des Lautsprechers beeinträchtigt werden. Verwenden oder transportieren Sie diese Geräte nicht in der Nähe des Lautsprechers.

5 PRODUKTBESCHREIBUNG

5.1 PRODUKTÜBERSICHT

Der **ORBIT 11** ist ein aktiver koaxialer 3-Wege-Studiomonitor.

FEATURES:

- Koaxialer echter Punktstrahler (6,5" Mittentöner + 1" Hochtöner)
- Impuls-kompensierte Dual 8" Tieftöner
- Frequenzbereich: 28 Hz ... 28 kHz (-3 dB)
- 120° x 120° Waveguide mit konstanter Richtwirkung
- Kardioid-Design für konsistente Richtwirkung bis hinunter zu 250 Hz
- Voreinstellungen für die Lautsprecheraufstellung
- 3-Wege-Design mit linearphasigem FIR-Filter
- 1000 W Class-D-Verstärker für hohen Dynamikbereich
- Hochauflösender 96 kHz / 24-bit DAC
- Erweiterte interne DSP-Verarbeitung bei 96 kHz
- Analog- und AES3-Digitaleingänge
- Robustes, akustisch optimiertes Aluminium-Druckgussgehäuse
- Erhältlich in Schwarz oder Weiß

5.2 OPTIONALES ZUBEHÖR

Diverses Zubehör für Ihr Produkt finden Sie im Adam Hall Shop:
https://www.adamhall.com/shop

Zubehör	Artikelnummer
SP 3102 TM Flexibler Studiomonitorständer mit Tischklemme	GSP3102TM
SP 3102 Studiomonitor-Lautsprecherständer	GSP3102
SP 3202 Studiomonitor-Lautsprecherständer	GSP3202
SP 3202 CS B Studiomonitor-Lautsprecherständer mit quadratischem Stahlfuß	GSP3202CSB
SP WMBS 20 B Neig- und schwenkbare Wandhalterung für Lautsprecher bis 20 kg, Schwarz	GSPWMBS20B
SP WMBS 20 W Neig- und schwenkbare Wandhalterung für Lautsprecher bis 20 kg, Weiß	GSPWMBS20W
SP 3202 VT VARI®-TILT Studiomonitor-Lautsprecherständer	GSP3202VT

5.3 TECHNISCHE DATEN

ALLGEMEIN

Parameter	Wert
Artikelnummer	PORBIT11(W)
Produkttyp	Koaxialer Studiomonitor
Ausgangsleistung (Peak)	1.000 W
Ausgangsleistung (RMS)	400 W
Verstärkerklasse	Class D
Max. SPL (Peak)	116 dB
Frequenzgang (-3 dB, rel. Avg)	28 Hz ... 28 kHz
Trennfrequenz	250 Hz / 1800 Hz
Harmonische Gesamtverzerrung (f > 100 Hz; 84 dB @ 1 m):	0,4 %
Abstrahlwinkel horizontal	120°
Abstrahlwinkel vertikal	120°
Anzahl Eingänge	2
Eingangsanschlusstypen	3-polige XLR-Buchse
Anzahl Ausgänge	1
Ausgangsanschlusstypen	3-poliger XLR-Stecker
Schutzschaltungen	Peak-, RMS-, Therm-Limiter

EINGÄNGE

Parameter	Wert
Anzahl Line-Eingänge	1
Line-Eingangsanschlüsse	3-polige XLR-Buchse
AES3-Eingänge	1
AES3-Eingangsanschlüsse	3-polige XLR-Buchse

LINE-EINGÄNGE

Parameter	Wert
Empfindlichkeit, nominal (<1 % THD, 1 kHz)	0 dBu
Eingangsübersteuerung, nominal	22 dBu
Eingangsimpedanz	10 kΩ

AUSGÄNGE

Parameter	Wert
AES3-Ausgänge	1
Ausgangssignaltyp	AES3/EBU durchgehend
AES3-Ausgangsanschlüsse	3-poliger XLR-Stecker

SIGNALVERARBEITUNG

Parameter	Wert
DSP-Modell	ADAU1463
Bittiefe AD/DA-Wandler	24 Bit
Abtastrate AD/DA-Wandler	96 kHz
Signal-Rausch-Verhältnis (SNR)	103 dB
Max. Klirrfaktor (THD+N) (1 kHz, +4 dBu, unity, ungewichtet)	0,01 %
Max. Klirrfaktor (THD+N) (30 kHz, +4 dBu, unity, ungewichtet)	0,02 %
Systemlatenz	4,1 ms
EQ-Band **LOW**	Low-Shelf, 100 Hz, Q 0,7
EQ-Band **MID**	Peak, 1200 Hz, Q 0,5
EQ-Band **HI**	High-Shelf, 2700 Hz, Q 1,4
Filter **DESK**	Peak, 380 Hz, Q 1,5, -2 dB
Filter **REAR WALL** - Geringer Abstand	Low Shelf, 150 Hz, Q 0,9, -6 dB
Filter **REAR WALL** - Größerer Abstand	Low Shelf, 100 Hz, Q 0,9, -3 dB

TIEFTÖNER

Parameter	Wert
Anzahl Tieftöner	2
Größe Tieftöner (Zoll)	8"
Schwingspule Tieftöner (Zoll)	1,5"
Außendurchmesser Tieftöner	200 mm
Magnet Tieftöner	Ferrit
Marke Tieftöner	Custom-made

MITTENTÖNER

Parameter	Wert
Anzahl Mittentöner	1
Größe Mittentöner (Zoll)	6,5"
Schwingspule Mittentöner (Zoll)	2"
Außendurchmesser Mittentöner	169 mm
Magnet Mittentöner	Ferrit
Marke Mittentöner	Custom-made

HOCHTÖNER

Parameter	Wert
Anzahl Hochtöner	1
Bauart Hochtöner	Titan-Kalottenhochtöner
Größe Hochtöner (Zoll)	1"
Schwingspule Hochtöner (Zoll)	1"
Auslassdurchmesser Hochtöner	1"
Magnet Hochtöner	Neodym
Marke Hochtöner	Custom-made

NETZBETRIEB

Parameter	Wert
Betriebsspannung	AC 100 V ... 240 V / 50 Hz ... 60 Hz
Netzteil	Schaltnetzteil (SMPS)

GEHÄUSE

Parameter	Wert
Gehäusefarbe PORBIT11	Schwarz
Gehäusefarbe PORBIT11W	Weiß
Gehäusebauart	Geschlossen (LF) + Kardioid-Schallwand (MF/HF)
Gehäusematerial	Aluminium-Druckguss
Materialstärke des Gehäuses	5 mm ... 16 mm
Gehäusebeschichtung	Pulverbeschichtung
Kühlung	passiv

UMGEBUNGSBEDINGUNGEN

Parameter	Wert
Schutzart	IP20
Umgebungstemperatur (Betrieb)	0 °C ... 40 °C
Maximale Luftfeuchtigkeit (nicht kondensierend)	80 %

ABMESSUNGEN UND GEWICHT

Parameter	Wert
Abmessungen (B × H × T)	216 mm x 293 mm x 294 mm
Gewicht	14 kg

5.4 BENUTZEROBERFLÄCHE

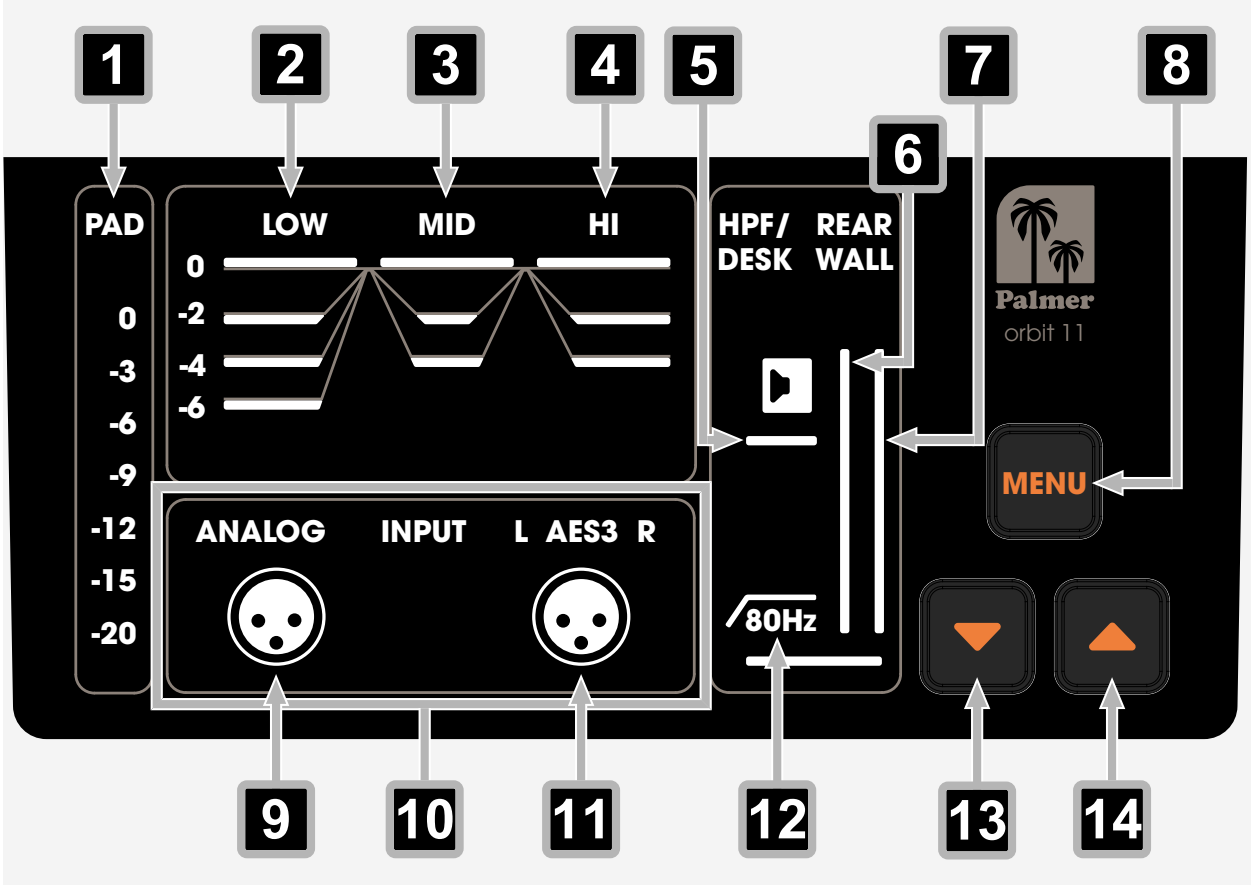

1 **PAD** - Zeigt die Abschwächung des Eingangssignals in dB an (**0**, **-3**, **-6**, **-9**, **-12**, **-15**, **-20**).

2 **Equaliser LOW** - Zeigt das **LOW**-Band des Equalizers in dB an (**0**, **-2**, **-4**, **-6**).

3 **Equaliser MID** - Zeigt das **MID**-Band des Equalizers in dB an (**0**, **-2**, **-4**).

4 **Equaliser HI** - Zeigt das **HI**-Band des Equalizers in dB an (**0**, **-2**, **-4**).

5 **Anpassungsfilter: DESK** - Zeigt an, ob der **DESK**-Filter aktiv ist.

6 **Anpassungsfilter: REAR WALL Small Distance (0 cm ... 30 cm)** - Zeigt an, ob der Anpassungsfilter **REAR WALL** für geringe Abstände zur hinteren Wand eingestellt ist.

7 **Anpassungsfilter: REAR WALL Larger Distance (31 cm ... 50 cm)** - Zeigt an, ob der Anpassungsfilter **REAR WALL** für größere Abstände zur hinteren Wand eingestellt ist.

8 **MENU** - Springt durch die Abschnitte des Bedienfelds (**PAD**, **LOW**, **MID**, **HI**, **HPF/DESK**, **REAR WALL**, **INPUT**). Wenn Sie den letzten Abschnitt erreicht haben, springt die Auswahl zurück zum ersten Element.

9 **INPUT: ANALOG** - Zeigt an, ob der analoge Eingang aktiv ist.

10 **INPUT** Abschnitt - Zeigt den aktiven Eingang an (**ANALOG**, **AES3 L**, **AES3 R**, **AES3 LR**).

11 **INPUT: AES3** - Zeigt an, ob der AES3-Eingang aktiv ist.

12 **Anpassungsfilter: HPF** - Zeigt an, ob der Hochpassfilter (80 Hz) aktiv ist.

13 ▼ - Verringert den Wert im ausgewählten Abschnitt.

14 ▲ - Erhöht den Wert im ausgewählten Abschnitt.

5.5 FRONT-LED

Wenn der **ORBIT 11** eingeschaltet ist, kann die Front-LED **1** 2 verschiedene Zustände annehmen.

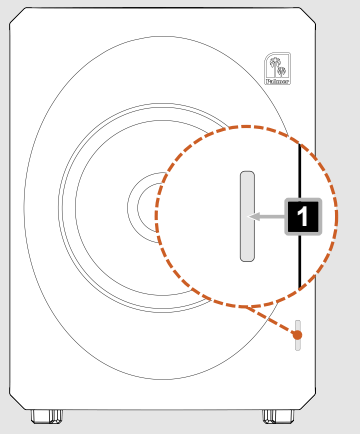

- **Eingeschaltet:**
  Orange
- **Limit:**
  Rot - Ein kurzes Blinken zeigt die Aktivität des Peak-Limiters an. Ein konstantes Licht zeigt die Aktivität des RMS-Limiters an.

6 VORBEREITUNG

6.1 LIEFERUMFANG

- Gerät
- Netzkabel
- Sicherheits- und Compliance-Informationen
- Schnellstartanleitung
- Schrauben und Unterlegscheiben für die Wandmontage (4x M6 x 10 mm - T30)
- Ringschraube für Sicherheitsbefestigung (M8)

7 INSTALLATION

HINWEIS

Beschädigung des Geräts

Berühren Sie beim Umgang mit dem Gerät nicht die Lautsprechermembranen.

7.1 ÜBER DIE POSITIONIERUNG VON STUDIOMONITOREN

Nachfolgend finden Sie grundlegende Informationen über die Positionierung von Studiomonitoren.

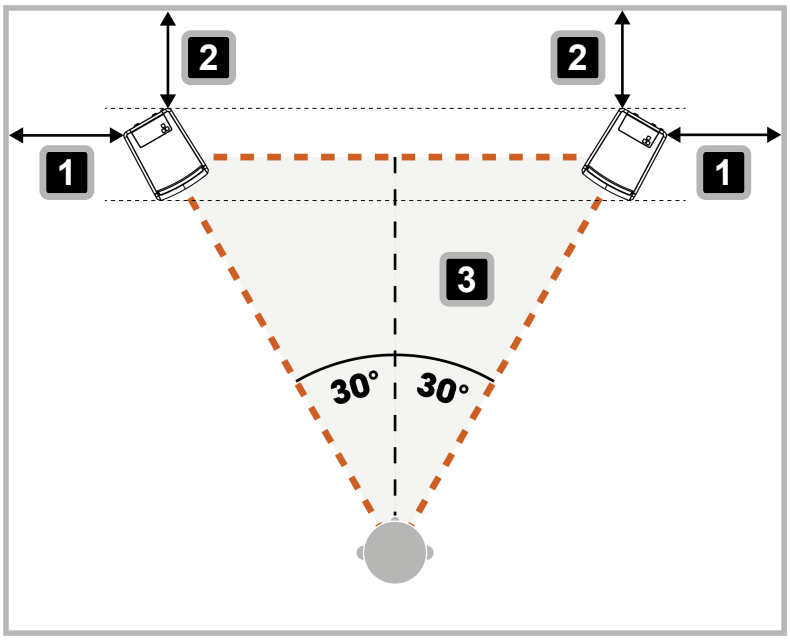

- Stellen Sie die Studiomonitore aufrecht hin.
- Stellen Sie die Studiomonitore in möglichst symmetrischen Abständen zu den Wänden an den Seiten 1 und an der Rückseite 2 auf.
- Stellen Sie die Studiomonitore so auf, dass sich der Hochtöner an der Hörposition ungefähr auf gleicher Höhe mit Ihren Ohren befindet.
- Stellen Sie die Studiomonitore so auf, dass die Hörposition und die beiden Studiomonitore ein gleichseitiges Dreieck bilden 3.
- Stellen Sie die Studiomonitore **nicht** in einer Ecke des Raums auf.

7.2 ANWENDUNGSFÄLLE ZUR POSITIONIERUNG

Der **ORBIT 11** wurde entwickelt, um möglichst neutrale Hörbedingungen zu schaffen, selbst in akustisch schwierigen Umgebungen.
Durch die Einstellung der Anpassungsfilter {} 31) des **ORBIT 11** können Sie ungünstigere Installationsbedingungen teilweise ausgleichen.
Nachfolgend finden Sie typische Anwendungsbeispiele.

POSITIONIERUNG AUF EINER TISCHPLATTE

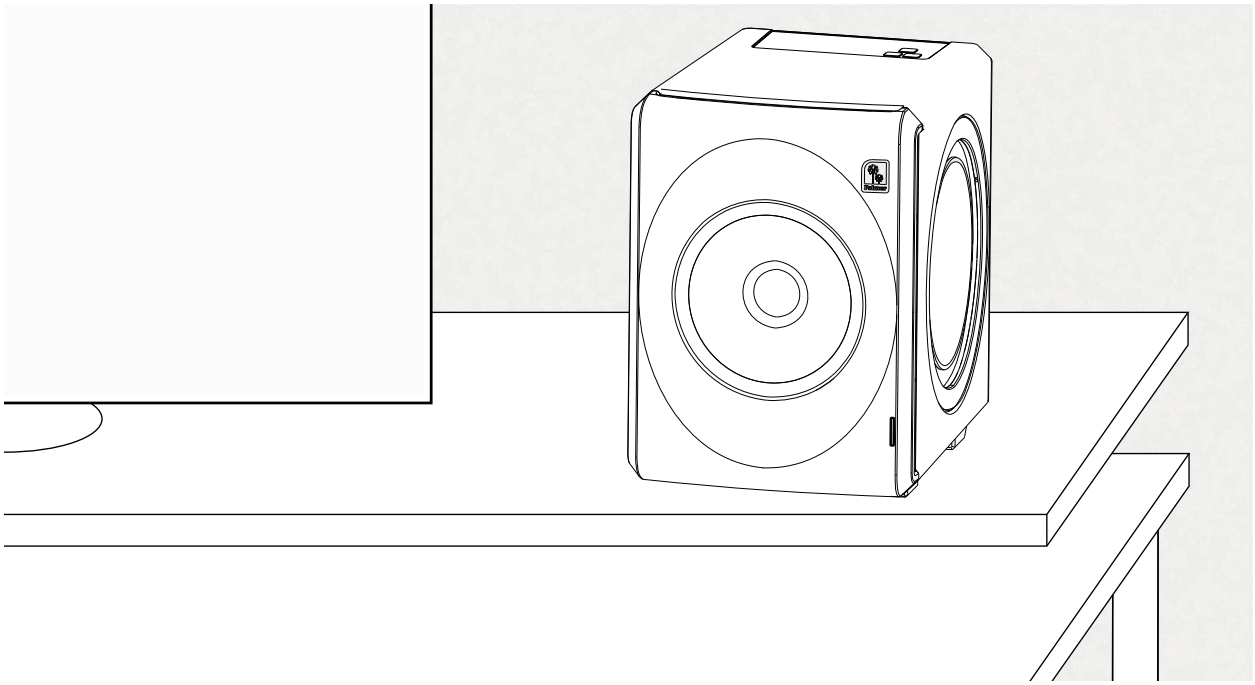

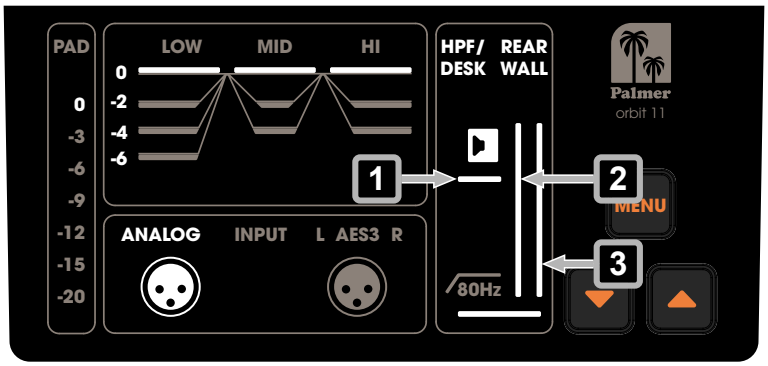

Einstellungen für den Anpassungsfilter:

1 **DESK**: Ein

REAR WALL:

2 Geringer Abstand zur hinteren Wand (0 cm ... 30 cm)

3 Größerer Abstand zur hinteren Wand (31 cm ... 50 cm)

Aus Abstand zur hinteren Wand > 50 cm

POSITIONIERUNG AUF EINEM STÄNDER

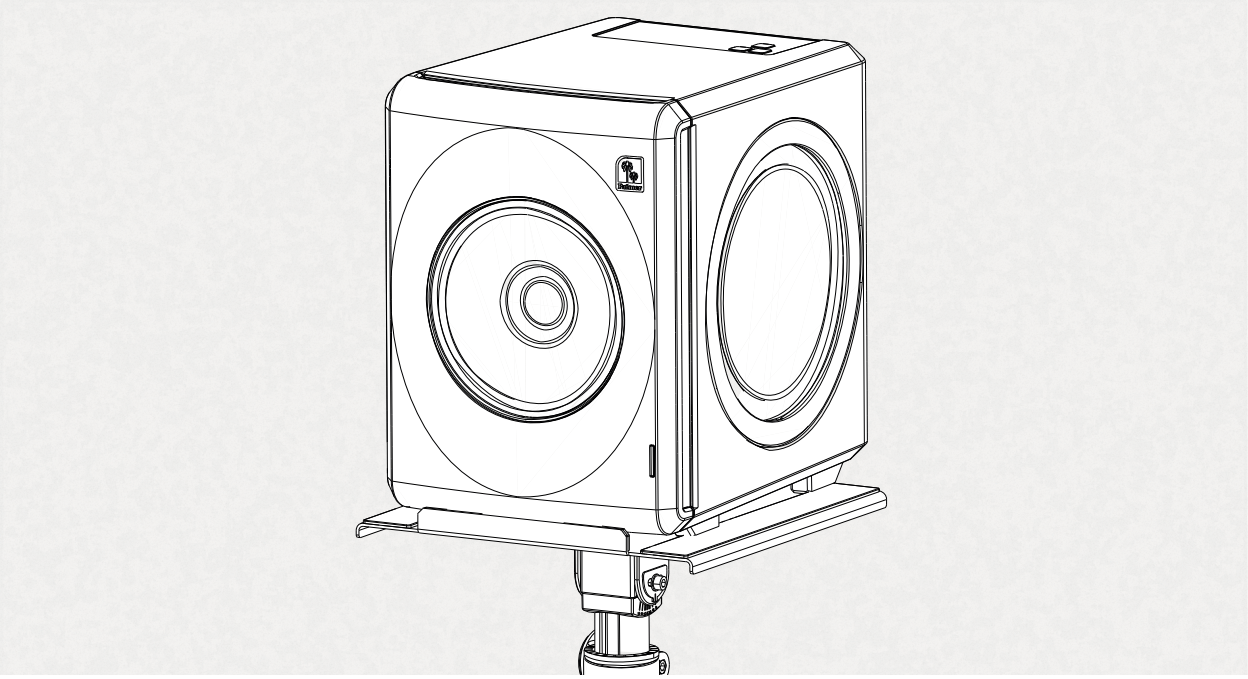

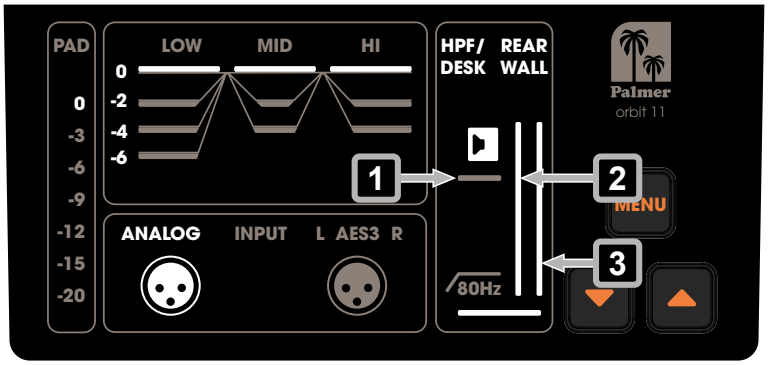

Einstellungen für den Anpassungsfilter:

1 **DESK**: Aus

REAR WALL:

2 Geringer Abstand zur hinteren Wand (0 cm ... 30 cm)

3 Größerer Abstand zur hinteren Wand (31 cm ... 50 cm)

Aus Abstand zur hinteren Wand > 50 cm

MONTAGE AN EINER WAND

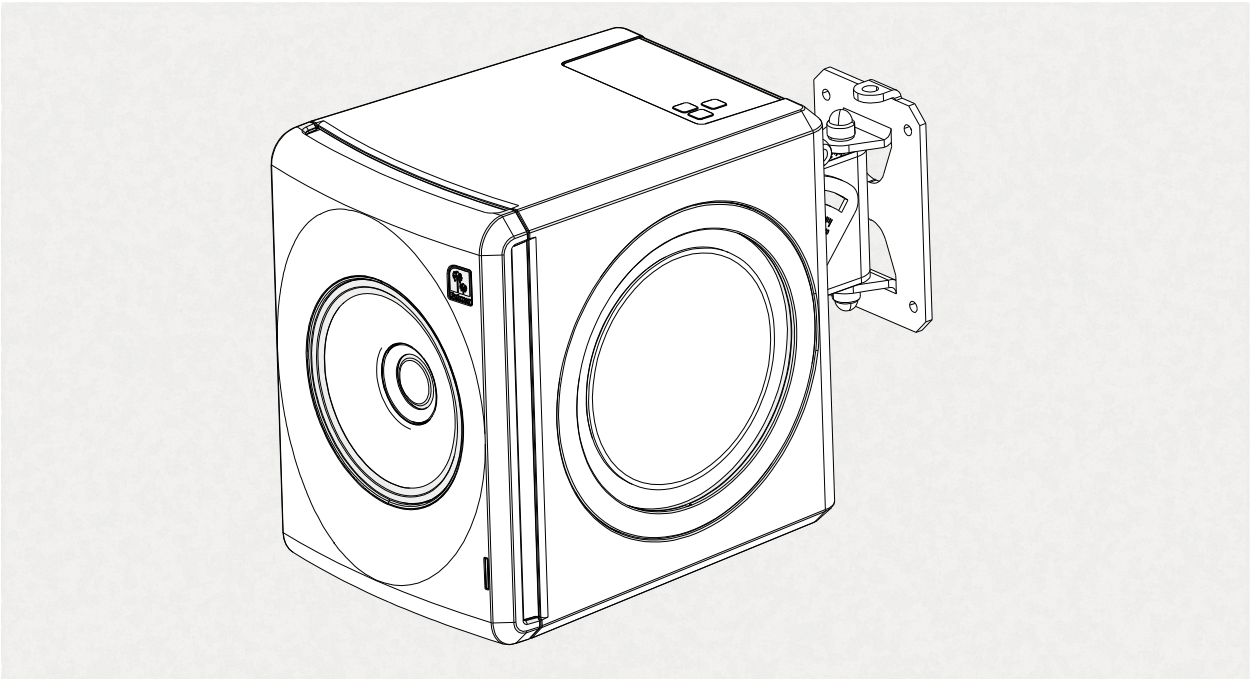

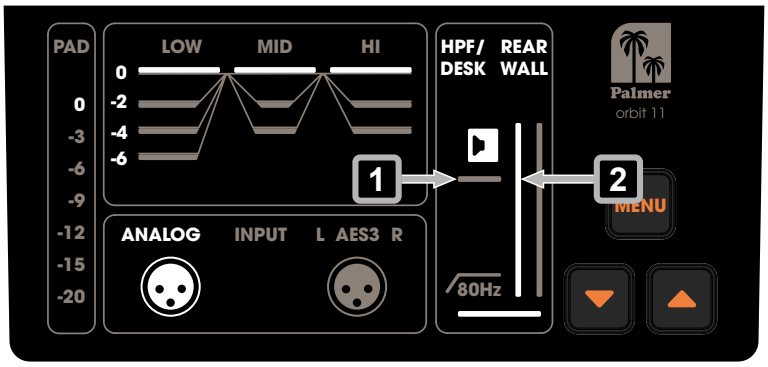

Einstellungen für den Anpassungsfilter:

1. **DESK**: Aus
2. **REAR WALL**: Geringer Abstand zur hinteren Wand (0 cm ... 30 cm)

7.3 ANBRINGEN DER RINGSCHRAUBE

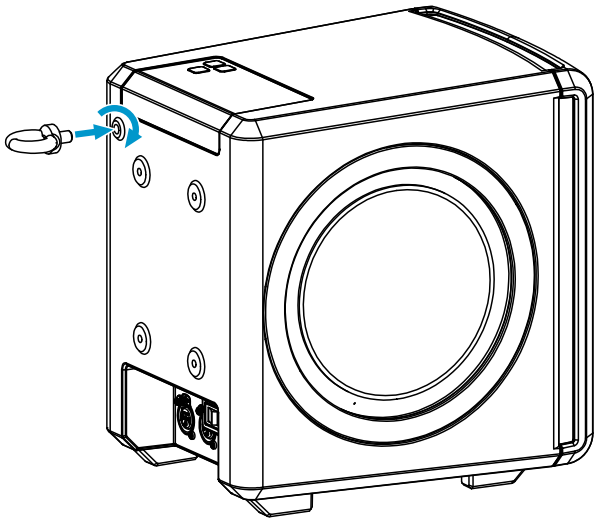

1. Schrauben Sie die M8-Ringschraube ein (im Lieferumfang enthalten).

7.4 ANBRINGEN DER WANDHALTERUNG

WARNUNG

Herabfallendes Objekt

Gefahr schwerer Verletzungen

a. Alle regionalen Sicherheitsvorschriften für Überkopflasten sind einzuhalten.
b. Vergewissern Sie sich, dass das Gerät sicher befestigt ist.
c. Stellen Sie sicher, dass das Montagezubehör das Gewicht des Geräts trägt.
d. Vergewissern Sie sich vor der Montage, dass alle Komponenten der Halterung vollständig und unbeschädigt sind und korrekt funktionieren.

VORSICHT

Gefahr von Quetschungen

Verletzungsgefahr

a. Seien Sie beim Anbringen der Halterungen vorsichtig. Gehen Sie mit Vorsicht vor, um Verletzungen zu vermeiden.

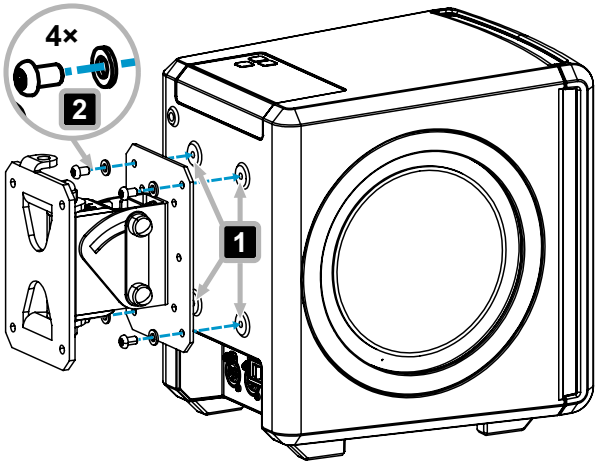

1. Richten Sie die Wandhalterung an den 4 Gewinden 1 aus.
2. Schrauben Sie die 4 M6-Schrauben mit den Unterlegscheiben 2 (im Lieferumfang enthalten) ein.

Bei der Wandmontage können die Gerätefüße des **ORBIT 11** bei Bedarf entfernt werden.

Sehen Sie dazu auch:
Entfernen der Gerätefüße (} 25)

7.4.1 ENTFERNEN DER GERÄTEFÜSSE

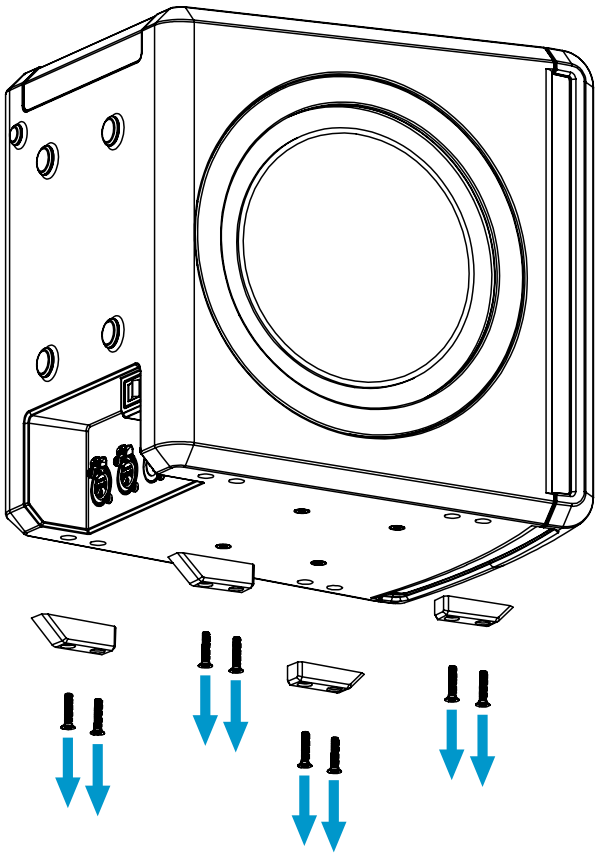

✓ Torx-Schraubendreher T20 / T20 Torx-Bit

1 Entfernen Sie die 2 Schrauben aus jedem der 4 Füße.

ⓘ Bewahren Sie die Gerätefüße an einem sicheren Ort auf.

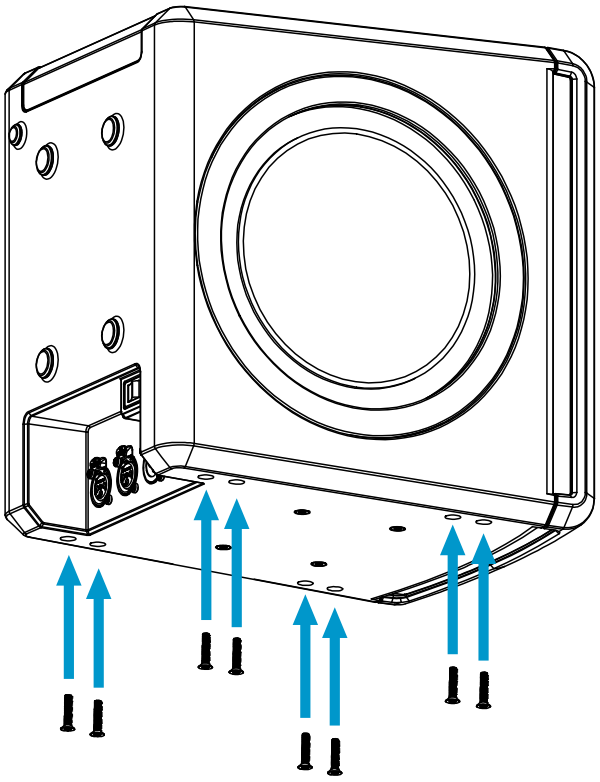

2 Drehen Sie die 8 Schrauben wieder ein.

8 BEDIENUNG

8.1 STROMVERSORGUNG

8.1.1 STROMVERSORGUNG

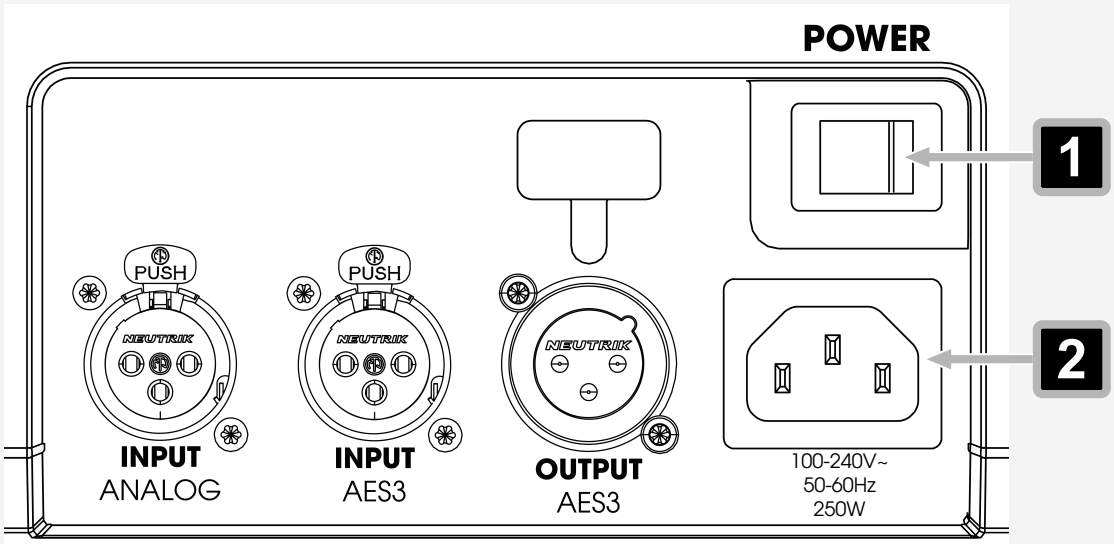

1 **POWER** - Ein-/Ausschalter

2 **C14 -Buchse** - Gerätenetzanschluss

8.1.2 ANSCHLIESSEN EINES NETZKABELS

WARNUNG

Netzspannung

Gefahr eines Stromschlags

a. Verwenden Sie keine geknickten oder beschädigten Netzkabel.

HINWEIS

Beschädigung des Geräts

a. Stellen Sie sicher, dass die Netzspannung mit der Spannung des Geräts übereinstimmt.

b. Verwenden Sie das mitgelieferte Netzkabel.

c. Stecken Sie das Gerät nicht unter Last ein oder aus.

d. Schalten Sie das Gerät aus, bevor Sie das Netzkabel anschließen oder abziehen.

1 Stecken Sie die C13-Kaltgerätekupplung des Netzkabels in die C14-Kaltgerätebuchse des Geräts.

2 Stecken Sie den Netzstecker des Netzkabels in die Netzsteckdose.

8.1.3 EIN- ODER AUSSCHALTEN DES GERÄTS

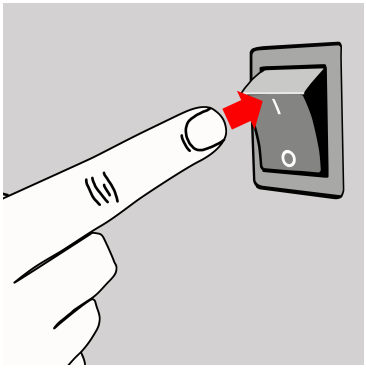

1 Schalten Sie den Schalter von der Position ◎ auf ▯ um.
   ⇨ Nach ein paar Sekunden ist das Gerät betriebsbereit.
2 Schalten Sie den Schalter von der Position ▯ auf ◎ um.
   ⇨ Das Gerät schaltet sich aus.

8.2 BEDIENUNG DES GERÄTS

8.2.1 VERWENDEN DER MENÜTASTE

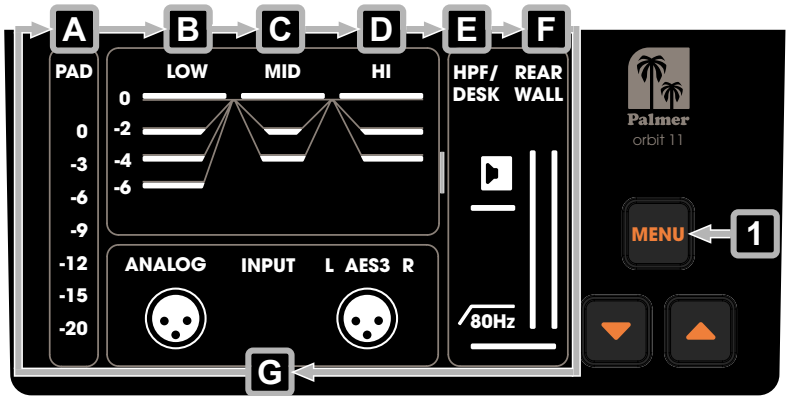

Die Menüabschnitte sind ringförmig angeordnet. Wenn Sie den letzten Menüabschnitt G ausgewählt haben und **MENU** 1 drücken, gelangen Sie zum ersten Menüabschnitt A.

8.2.2 VERWENDEN DER PFEILTASTEN

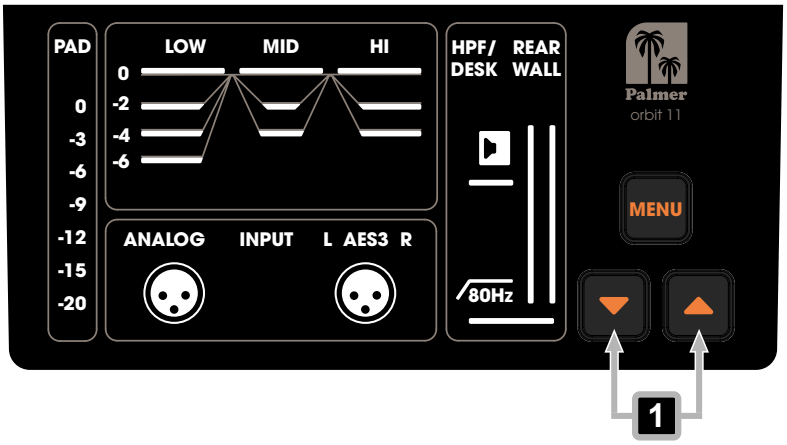

Stellen Sie die Werte innerhalb der einzelnen Menüabschnitte mit den Pfeiltasten 1 ein.

1 Drücken Sie ▲, um den Wert zu erhöhen oder ▼, um ihn zu verringern.

8.3 AUDIOANSCHLÜSSE

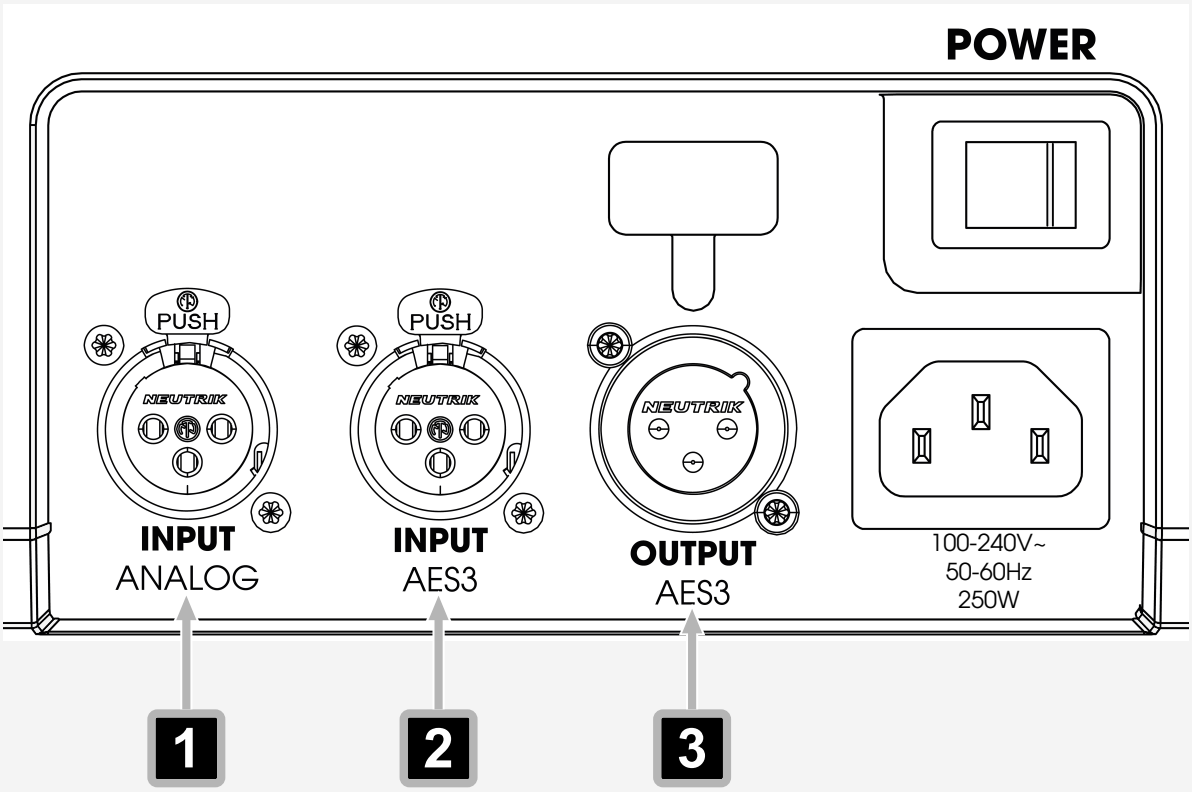

1 **INPUT ANALOG** - Line-Eingangsbuchse (symmetrische 3-polige XLR).

2 **INPUT AES3** - AES3-Eingangsbuchse (3-polige XLR für AES3-Kabel)

3 **OUTPUT AES3** - AES3-Ausgangsbuchse (3-polige XLR für AES3-Kabel)

8.4 EINGANGSANSCHLÜSSE

8.4.1 ANSCHLIESSEN EINER EINGANGSQUELLE AN DEN ANALOGEINGANG



VORSICHT

Hoher Schalldruckpegel

Risiko von Gehörschäden

a. Schalten Sie das Gerät aus, bevor Sie eine Eingangsquelle anschließen.

b. Vergewissern Sie sich, dass die Lautstärke der Eingangsquelle ganz heruntergedreht ist, bevor Sie sie anschließen.



HINWEIS

Hoher Schalldruckpegel

Beschädigung des Lautsprechers

a. Schließen Sie Geräte mit Line-Pegel, wie z. B. Mischpulte, nur an den Line-Eingang an.

✓ 3-poliges XLR-Kabel

1. Drehen Sie die Lautstärke der Eingangsquelle herunter.
2. Schalten Sie das Gerät aus.
3. Schließen Sie die Line-Eingangsquelle an die **ANALOG INPUT**-Buchse an.
4. Schalten Sie das Gerät ein.
5. Erhöhen Sie die Lautstärke der Eingangsquelle.

8.4.2 ANSCHLIESSEN EINER EINGANGSQUELLE AN DEN AES3-EINGANG



VORSICHT

Hoher Schalldruckpegel

Risiko von Gehörschäden

a. Schalten Sie das Gerät aus, bevor Sie eine Eingangsquelle anschließen.

b. Vergewissern Sie sich, dass die Lautstärke der Eingangsquelle ganz heruntergedreht ist, bevor Sie sie anschließen.



HINWEIS

Hoher Schalldruckpegel

Beschädigung des Lautsprechers

a. Schließen Sie AES3-Geräte nur an den AES3-Eingang an.



Der AES3-Eingang unterstützt Abtastraten bis 96 kHz.

✓ 3-poliges XLR-Kabel gemäß AES3-Standard.

1. Drehen Sie die Lautstärke der Eingangsquelle herunter.
2. Schalten Sie das Gerät aus.
3. Schließen Sie die AES3-Eingangsquelle an die **AES3 INPUT**-Buchse an.
4. Schalten Sie das Gerät ein.
5. Erhöhen Sie die Lautstärke der Eingangsquelle.

8.5 AUDIOWIEDERGABE

8.5.1 EINSTELLEN DES PAD



1 Drücken Sie **MENU**, bis **PAD** 1 aufleuchtet.
2 Drücken Sie ▼, um den Dämpfungswert zu erhöhen 2 oder ▲, um ihn zu verringern 3.

8.5.2 EINSTELLEN DER EQUALIZER-BÄNDER

Der **ORBIT 11** verfügt über drei einstellbare Equalizer-Bänder (**LOW**, **MID**, **HI**). In der folgenden Anleitung wird als Beispiel die Einstellung des **LOW**-Bands beschrieben.

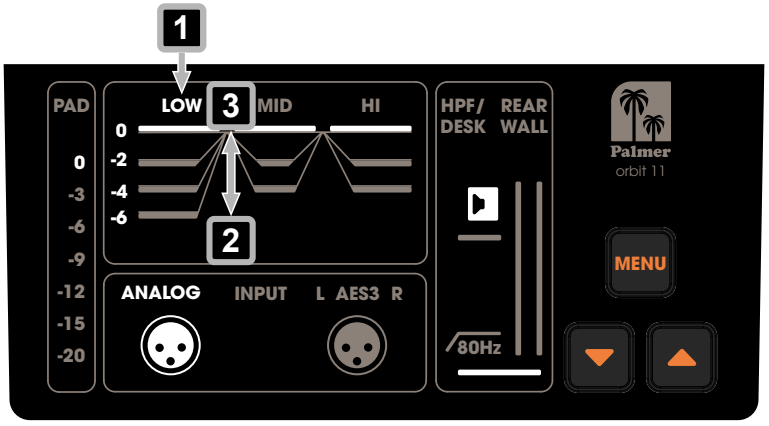

1 Drücken Sie **MENU**, bis **LOW** 1 aufleuchtet.
2 Drücken Sie ▼, um den Cut für das Equalizer-Band zu erhöhen 2 oder ▲, um ihn zu verringern 3.

8.5.3 EINSTELLEN DES ANPASSUNGSFILTERS

8.5.3.1 EINSTELLEN DES ANPASSUNGSFILTERS DESK

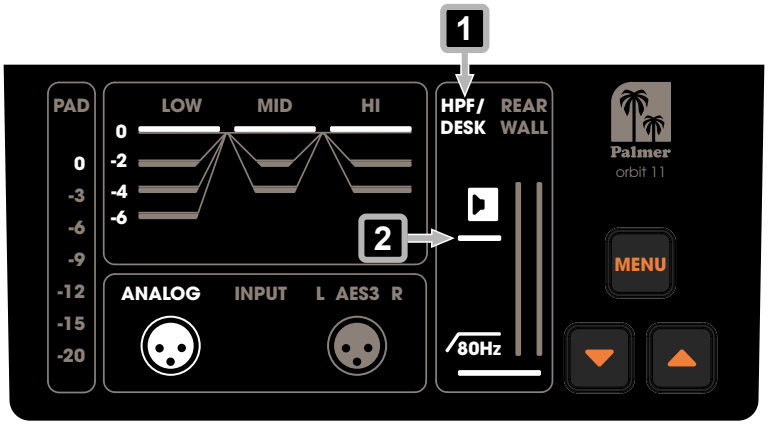

1 Drücken Sie **MENU**, bis **HPF/DESK** 1 aufleuchtet.

2 Drücken Sie ▼ oder ▲, bis die Tisch-Symbollinie 2 aufleuchtet.

8.5.3.2 EINSTELLEN DES ANPASSUNGSFILTERS REAR WALL

1 Drücken Sie **MENU**, bis **REAR WALL** 1 aufleuchtet.

a) Aktivieren des Anpassungsfilters für geringe Abstände zur hinteren Wand:
Drücken Sie ▲ oder ▼, bis die linke Wand-Symbollinie 2 aufleuchtet.

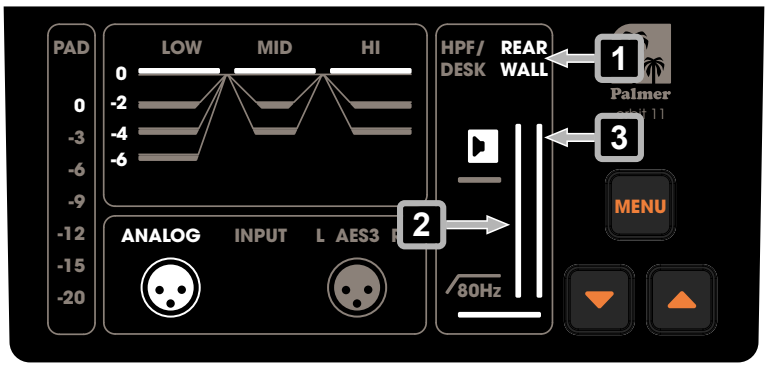

b) Aktivieren des Anpassungsfilters für größere Abstände zur hinteren Wand:
Drücken Sie ▲ oder ▼, bis die rechte Wand-Symbollinie 3 aufleuchtet.

c) Deaktivieren des Anpassungsfilters:
Drücken Sie ▲ oder ▼, bis keine der beiden Wand-Symbollinien mehr aufleuchtet.

8.5.3.3 AKTIVIEREN DES HOCHPASSFILTERS (HPF)

Aktivieren Sie den Hochpassfilter (**HPF**) nach Bedarf, um tieffrequente Raummoden abzuschwächen, unerwünschte akustische Anregungen zu minimieren oder einen externen Subwoofer zu verwenden.

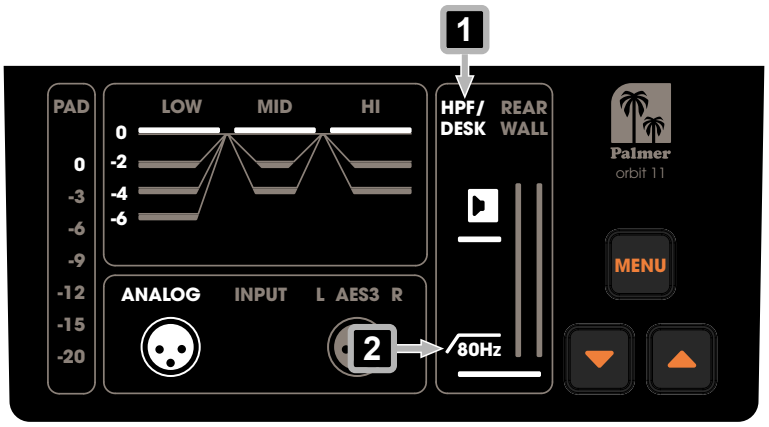

1 Drücken Sie **MENU**, bis **HPF/DESK** 1 aufleuchtet.
2 Drücken Sie ▼ oder ▲, bis das Hochpassfilter-Symbol 2 aufleuchtet.

8.5.4 EINSTELLEN DER EINGANGSQUELLE

1 Drücken Sie **MENU**, bis **INPUT** 1 aufleuchtet.

a) Analoger Eingang:
Drücken Sie ▼ oder ▲, bis **ANALOG** 2 aufleuchtet.

b) Linker Kanal des AES3-Eingangs:
Drücken Sie ▼ oder ▲, bis **L** 3 und **AES3** 4 aufleuchten.

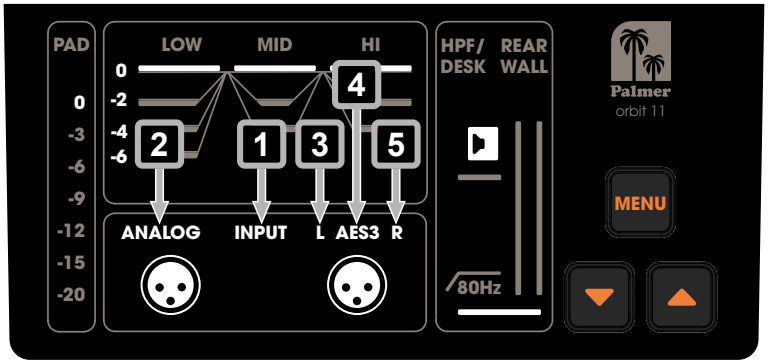

c) Rechter Kanal des AES3-Eingangs:
Drücken Sie ▼ oder ▲, bis **R** 5 und **AES3** 4 aufleuchten.

d) Beide Kanäle des AES3-Eingangs (Mono-Summierung):
Drücken Sie ▼ oder ▲, bis **L** 3, **AES3** 4 und **R** 5 aufleuchten.

8.6 AUSGANGSANSCHLÜSSE

8.6.1 ANSCHLIESSEN EINES ZWEITEN ORBIT 11 ÜBER DEN AES3-AUSGANG

Der **AES3 OUTPUT** leitet das angeschlossene Signal an den **AES3 INPUT** weiter.

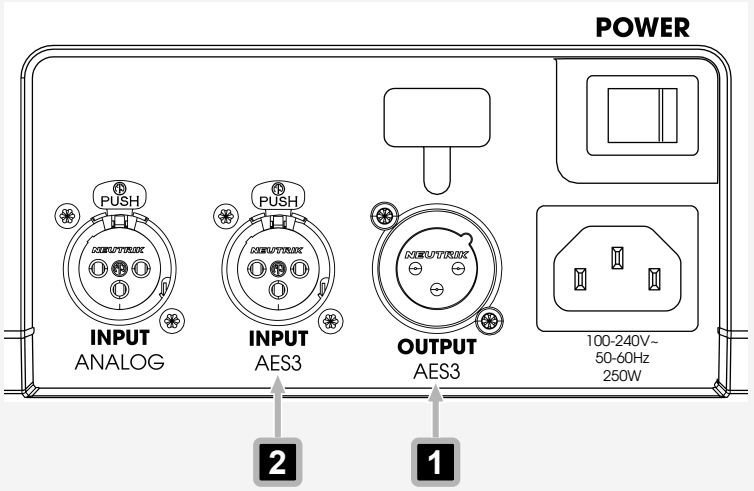

1 Verbinden Sie den **AES3 OUTPUT** **1** über ein 3-poliges AES3-kompatibles XLR-Kabel mit dem **AES3 INPUT** **2** eines zweiten **ORBIT 11**.

⇨ Beide **ORBIT 11** empfangen dasselbe digitale AES3-Signal.

9 WARTUNG

9.1 PRODUKTWARTUNG



VORSICHT

Netzspannung

Stromschlagrisiko

a. Bevor Sie Wartungsarbeiten am Gerät durchführen, trennen Sie das Gerät allpolig vom Netz.



HINWEIS

Beschädigung des Geräts und Verlust der Garantie

a. Verwenden Sie zur Reinigung keine Reinigungs- oder Desinfektionsmittel, Alkohol oder Mittel mit Scheuerwirkung.

Führen Sie die unten aufgeführten Wartungsmaßnahmen regelmäßig durch. Die Häufigkeit der Reinigung hängt von der Umgebung ab, in der Sie das Produkt verwenden. Feuchte oder schmutzige Umgebungen können zu erhöhter Verschmutzung und Abnutzung führen.

VISUELLE PRÜFUNG

Überprüfen Sie die folgenden Punkte, bevor Sie das Gerät in Betrieb nehmen.

- ⚠ **WARNUNG! Stromschlagrisiko.** Überprüfen Sie die Netzkabel auf Schäden oder Materialermüdung.
- Prüfen Sie alle Luftein- und -auslässe auf Schäden, Staub oder Schmutzablagerungen.
- Prüfen Sie alle äußeren Schrauben und Abdeckungen auf Korrosion, Schäden oder übermäßigen Verschleiß.
- Prüfen Sie alle Anschlüsse und Gummidichtungen auf Schäden, Staub oder Schmutzablagerungen.
- ⚠ **WARNUNG! Gefahr durch herabfallende Gegenstände.** Prüfen Sie, ob alle Schrauben, Befestigungselemente und Rigging-Punkte fest angezogen sind.

REINIGUNG

- Reinigen Sie die Oberfläche mit einem sauberen und feuchten Baumwolltuch. Wischen Sie jegliche überschüssige Feuchtigkeit ab.
- ❗ **HINWEIS! Verwenden Sie keine Druckluft.** Reinigen Sie alle Luftein- und -auslässe mit einem sauberen und feuchten, fusselfreien Baumwolltuch von Staub- und Schmutzablagerungen.
- Reinigen Sie alle Steckkontakte mit einem trockenen, fusselfreien Baumwolltuch von Staub und Schmutz.

9.2 LAGERUNG DES GERÄTS

Lagern Sie das Gerät ausschließlich in einer trockenen und sauberen Umgebung. Wenn Sie die einzelnen Komponenten des Geräts aufbewahren, verwenden Sie spezielle Schutzabdeckungen, Taschen und Cases. Dieses Zubehör für Ihr Produkt finden Sie im Adam Hall Shop (https://www.adamhall.com/shop)

9.3 FEHLERBESEITIGUNG

Problem	Ursache	Lösung
Analoges Eingangssignal verzerrt	Das Gerät, das an den Eingang angeschlossen ist, ist defekt	Testen Sie mit einem anderen Gerät, ob das Problem weiterhin besteht.
	Kabel defekt	Testen Sie mit einem anderen Kabel, ob das Problem weiterhin besteht.
Main-Limiter ist aktiv (Front-LED rot)	Eingangslautstärke ist zu laut	Reduzieren Sie die Lautstärke des Eingaberegeräts.
		Erhöhen Sie den Dämpfungswert des **PAD**.
Kein Signal über den **AES3 INPUT**	Kabel ungeeignet für AES3-Übertragung	Verwenden Sie ein Kabel, das dem AES3-Standard entspricht.
	Kabel defekt	Testen Sie mit einem anderen AES3-Kabel, ob das Problem weiterhin besteht.
	Abtastrate der AES3-Eingangsquelle zu hoch	Der AES3-Eingang unterstützt Abtastraten bis 96 kHz.

10 REPARATUR



VORSICHT

Führen Sie keine Reparaturen am Gerät durch.

a. Reparaturarbeiten dürfen nur von Fachpersonal durchgeführt werden, das vom Hersteller autorisiert wurde.

b. Wenn Ihr Gerät beschädigt ist oder gewartet werden muss, wenden Sie sich an den Kundenservice von Adam Hall.

11 ENTSORGUNG

11.1 ENTSORGUNG DER VERPACKUNG



1. Sie können die Verpackung mit den üblichen Entsorgungsmethoden dem Wertstoffkreislauf zuführen.
2. Trennen Sie die Verpackung in Übereinstimmung mit den in Ihrem Land geltenden Entsorgungsgesetzen und Recyclingvorschriften.

11.2 GERÄTEENTSORGUNG



1. Dieses Gerät unterliegt der Europäischen Richtlinie über Elektro- und Elektronik-Altgeräte in ihrer geänderten Fassung. WEEE-Richtlinie Elektro- und Elektronik-Altgeräte. Alte Geräte gehören nicht in den Hausmüll. Das Altgerät muss über ein zugelassenes Entsorgungsunternehmen oder eine kommunale Entsorgungseinrichtung entsorgt werden. Beachten Sie die in Ihrem Land geltenden Vorschriften.
2. Beachten Sie alle in Ihrem Land geltenden Entsorgungsvorschriften.
3. Als Privatkunde können Sie sich beim Verkäufer des Produkts oder bei den zuständigen regionalen Behörden über umweltfreundliche Entsorgungsmöglichkeiten informieren.

INDEX

A

AES3-Ausgang 33
AES3-Eingang 29
Anbringen
  Ringschraube 23
  Wandhalterung 24
Anpassungsfilter 31
Anschließen
  AES3-Ausgang 33
  AES3-Eingang 29
  Line-Eingang 29
Audioanschlüsse 28
Ausgangsanschlüsse 33

C

Customer Service 6

E

Eingangsanschlüsse 29
Eingangsquelle 32
Einschalten / Ausschalten 27
Einstellungen
  Anpassungsfilter 31
  Eingangsquelle 32
  Equalizer 30
  Hochpassfilter 32
  Pad 30
Equalizer 30

F

Fehlerbeseitigung 35
Front-LED 18

H

Hochpassfilter 32

L

Lagerung 34
LED 18
Lieferumfang 19

M

Menütaste 27

N

Navigieren 27
Netzkabel 26

O

Optionales Zubehör 13
Overview
  Power connection 26
  User interface 17

P

Pad 30
Pfeiltasten 27
Power supply 26

R

Reinigung 34
Ringschraube 23

T

Technische Daten 14, 15, 16

U

Übersicht
  Audioanschlüsse 28
  Produkt 13

W

Wandhalterung 24

Z

Zubehör 13

Palmer®
be true to your sound

9007199516431627