USER´S MANUAL
BEDIENUNGSANLEITUNG
MANUEL D`UTILISATION
MANUAL DE USUARIO
INSTRUKCJA OBSŁUGI
MANUALE D‘ USO

cameo®





OPUS X4 PROFILE

LED PROFILE MOVING HEAD
CLOX4P

FIRMWARE VERSION 1.03 AND LATER

CONTENTS / INHALTSVERZEICHNIS / CONTENU / CONTENIDO / TREŚĆ / CONTENUTO

ENGLISH

INFORMATION ON THIS USER MANUAL 6
INTENDED USE 6
EXPLANATIONS OF TERMS AND SYMBOLS 6
SAFETY INSTRUCTIONS 7
NOTES FOR PORTABLE INDOOR DEVICES 11
PACKAGING CONTENT 11
INTRODUCTION 11
CONNECTIONS AND OPERATING/DISPLAY ELEMENTS 12
OPERATION 15
SET-UP AND INSTALLATION 28
CARE, MAINTENANCE, AND REPAIR 30
REPLACING GOBOS 31
DIMENSIONS 33
TECHNICAL DATA 34
MINIMUM DISTANCE TO ILLUMINATED SURFACE 36
MINIMUM DISTANCE TO NORMALLY FLAMMABLE MATERIALS 36
DISPOSAL 36
MANUFACTURER'S DECLARATIONS 37

DEUTSCH

INFORMATIONEN ZU DIESER BEDIENUNGSANLEITUNG 38
BESTIMMUNGSGEMÄSSER GEBRAUCH 38
BEGRIFFS- UND SYMBOLERKLÄRUNGEN 38
SICHERHEITSHINWEISE 39
HINWEISE FÜR ORTSVERÄNDERLICHE INDOOR-GERÄTE 43
LIEFERUMFANG 43
EINFÜHRUNG 43
ANSCHLÜSSE, BEDIEN- UND ANZEIGEELEMENTE 45
BEDIENUNG 48
AUFSTELLUNG UND MONTAGE 62
PFLEGE, WARTUNG UND REPARATUR 64
GOBOS AUSTAUSCHEN 65
ABMESSUNGEN 67
TECHNISCHE DATEN 68
MINDESTABSTAND ZUR BELEUCHTETEN FLÄCHE 70
MINDESTABSTAND ZU NORMAL ENTFLAMMBAREN MATERIALIEN 70
ENTSORGUNG 70
HERSTELLERERKLÄRUNGEN 71

FRANÇAIS

INFORMATIONS SUR CE MANUEL D'UTILISATION 72
UTILISATION PRÉVUE 72
EXPLICATION DES TERMES ET PICTOGRAMMES 72
CONSIGNES DE SÉCURITÉ 73
NOTES À PROPOS DES APPAREILS PORTABLES D'INTÉRIEUR 77
CONTENU DU CARTON 78
INTRODUCTION 78
CONNECTEURS, CONTRÔLES ET INDICATEURS 79
UTILISATION 82
MONTAGE ET INSTALLATION 97
ENTRETIEN, MAINTENANCE ET RÉPARATION 99
REMPLACEMENT DES GOBOS 100
DIMENSIONS 102
CARACTÉRISTIQUES TECHNIQUES 103
DISTANCE MINIMALE PAR RAPPORT À LA SURFACE ÉCLAIRÉE 105
DISTANCE MINIMALE PAR RAPPORT AUX MATÉRIAUX INFLAMMABLES ORDINAIRES 105
MISE AU REBUT 105
DÉCLARATIONS DU FABRICANT 106

ESPAÑOL

INFORMACIÓN SOBRE ESTE MANUAL DE USUARIO 107
USO PREVISTO 107
EXPLICACIONES DE TÉRMINOS Y SÍMBOLOS 107
INSTRUCCIONES DE SEGURIDAD 108
NOTAS PARA EQUIPOS PORTÁTILES QUE SE INSTALAN 112
EN INTERIORES 112
CONTENIDO DEL EMBALAJE 113
INTRODUCCIÓN 113
CONEXIONES, MANDOS E INDICADORES 114
FUNCIONAMIENTO 117
INSTALACIÓN Y MONTAJE 130
CUIDADO, MANTENIMIENTO Y REPARACIÓN 132
SUSTITUCIÓN DE GOBOS 133
DIMENSIONES 136
CARACTERÍSTICAS TÉCNICAS 136
DISTANCIA MÍNIMA A LA SUPERFICIE ILUMINADA 139
DISTANCIA MÍNIMA A MATERIALES NORMALMENTE INFLAMABLES 139
RECICLAJE 139
DECLARACIÓN DEL FABRICANTE 140

POLSKI

INFORMACJE NA TEMAT NINIEJSZEJ INSTRUKCJI OBSŁUGI 141
PRZEZNACZENIE 141
OBJAŚNIENIA TERMINÓW I SYMBOLI 141
INSTRUKCJE BEZPIECZEŃSTWA 142
UWAGI DOTYCZĄCE PRZENOŚNYCH URZĄDZEŃ DO ZASTOSOWAŃ WEWNĘTRZNYCH 146
ZAWARTOŚĆ OPAKOWANIA 147
WSTĘP 147
PRZYŁĄCZA, ELEMENTY OBSŁUGI I WSKAZANIA 148
OBSŁUGA 151
KONFIGURACJA I INSTALACJA 165
PIELĘGNACJA, KONSERWACJA I NAPRAWA 167
WYMIANA GOBOSÓW 168
WYMIARY 170
DANE TECHNICZNE 171
MINIMALNA ODLEGŁOŚĆ OD OŚWIETLANEJ POWIERZCHNI 173
MINIMALNA ODLEGŁOŚĆ OD NORMALNIE ŁATWOPALNYCH MATERIAŁÓW 173
UTYLIZACJA 173
DEKLARACJE PRODUCENTA 174

ITALIANO

INFORMAZIONI SU QUESTO MANUALE DI ISTRUZIONI 175
USO PREVISTO 175
SPIEGAZIONI DI TERMINI E SIMBOLI 175
ISTRUZIONI DI SICUREZZA 176
NOTE PER I DISPOSITIVI MOBILI PER INTERNI 180
CONTENUTO DELL'IMBALLAGGIO 180
INTRODUZIONE 180
COLLEGAMENTI ED DISPLAY ELEMENTI DI COMANDO 182
FUNZIONAMENTO 185
INSTALLAZIONE E MONTAGGIO 198
CURA, MANUTENZIONE E RIPARAZIONE 200
DIMENSIONI 204
DATI TECNICI 204
DISTANZA MINIMA DALLA SUPERFICIE ILLUMINATA 206
DISTANZA MINIMA DA MATERIALI NORMALMENTE INFIAMMABILI 207
SMALTIMENTO 207
DICHIARAZIONI DEL PRODUTTORE 207

DMX CONTROL / DMX STEUERUNG / PILOTAGE DMX / CONTROL DMX / STEROWANIE DMX / CONTROLLO DMX 209

ENGLISH

YOU HAVE MADE THE RIGHT CHOICE!

This device has been developed and manufactured to the highest quality standards to ensure many years of trouble-free operation. Please read this user manual carefully to be able to quickly put your new Cameo Light product to optimum use. Further information about Cameo Light is available on our website: **CAMEOLIGHT.COM**

INFORMATION ON THIS USER MANUAL

- Carefully read the safety instructions and the entire manual before operating the device.
- Observe the warnings on the device and in the user manual.
- Always keep the user manual within reach.
- If you sell or pass on the device, it is important that you also include this user manual, as it is an integral part of the product.

INTENDED USE

This product is a device for event technology!
This product has been developed for professional use in the field of event technology and is not suitable for use as domestic lighting!
Furthermore, this product is only intended for qualified users with specialist knowledge of event technology!
Temporary operation! Event equipment is generally designed for temporary use only and not for continuous operation and fixed installation!
Use of the product that is not in accordance with the specified technical data and operating conditions is considered improper use!
Liability is exempted when damage and third-party damage to persons and property is caused by inappropriate use!
The product is not suitable for:

- Persons (including children) with limited physical, sensory, or mental abilities or lack of experience and knowledge.
- Children (children must be instructed not to play with the device).

EXPLANATIONS OF TERMS AND SYMBOLS

1. **DANGER:** The word DANGER, possibly in combination with a symbol, indicates immediately hazardous situations or conditions for life and limb.

2. **WARNING:** The word WARNING, possibly in combination with a symbol, indicates potentially hazardous situations or conditions for life and limb.

3. **CAUTION:** The word CAUTION, possibly in combination with a symbol, indicates situations or conditions that may lead to injury.

4. **ATTENTION:** The word ATTENTION, possibly in combination with a symbol, indicates situations or conditions that may lead to damage to property and/or the environment.



This symbol identifies hazards that can cause electric shock.



This symbol indicates hazardous areas or hazardous situations.



This symbol indicates hazards caused by hot surfaces.



This symbol indicates that you must avoid looking or staring at the light source.



This symbol indicates a device in which there are no user-serviceable parts.



This symbol indicates additional information on the operation of the product.



This symbol indicates a device that may only be used in dry rooms.

SAFETY INSTRUCTIONS



DANGER:

1. Do not open the device, and do not make any modifications to it.
2. If your device no longer functions properly, if liquids or objects get inside it, or if it has been damaged in any other way, switch it off immediately and disconnect it from the power supply. The device may be repaired only by authorised qualified personnel.
3. For devices of protection class 1, the protective conductor must be connected correctly. Never disconnect the protective conductor. Devices of protection class 2 do not have a protective conductor.
4. Ensure that live cables are not kinked or otherwise mechanically damaged.
5. Never bypass the device fuse.



WARNING:

1. The device may not be operated if it shows obvious signs of damage.
2. The device may only be installed in a voltage-free state.
3. If the device's mains cable is damaged, the device may not be operated.
4. Permanently attached mains cables may only be replaced by a qualified person.



ATTENTION:

1. Do not operate the device if it has been exposed to large temperature fluctuations (for example, after transport). Moisture and condensation may damage the device. Switch on the device only when it has reached ambient temperature.
2. Make sure that the voltage and frequency of the mains correspond to the values specified on the device. If the device has a voltage selector switch, do not connect the device until it has been set correctly. Use only suitable mains cables.
3. To disconnect the device from the mains at all poles, it is not sufficient to press the on/off switch on the device.
4. Make sure that the fuse used corresponds to the type specified on the device.
5. Make sure that appropriate measures have been taken against power surges (for example, lightning strike).
6. Observe the specified maximum output current on devices with Power Out connection. Ensure that the total current consumption of all connected devices does not exceed the specified value.
7. Replace plug-in mains cables only with original cables.



DANGER:

1. Danger of suffocation/choking! Plastic bags and small parts must be kept out of reach of persons (including children) with reduced physical, sensory, or mental capabilities.
2. Danger caused by falling device! Make sure that the device is securely installed and cannot fall down. Only use suitable stands or mounts (particularly for fixed installations). Ensure that accessories are properly installed and secured. Ensure that applicable safety regulations are observed.



WARNING:

1. Use the device only in the prescribed manner.
2. Operate the device only with the accessories recommended and intended by the manufacturer.
3. During installation, observe the safety regulations applicable in your country.
4. After connecting the device, check all cable routes to avoid damage or accidents, for example, due to tripping hazards.
5. Always observe the specified minimum distance to normally flammable materials! Unless explicitly stated, the minimum distance is 0.3 m.
6. Always observe the minimum distance to the illuminated surface specified on the device!



CAUTION:

1. Moving components such as mounting brackets or other movable components may become jammed.
2. Devices with motor-driven components may result in injury from the movement of the device. Sudden movement of the device can cause shock reactions.



3. The exterior surface of the device can become very hot during regular operation. Ensure that accidental touching of the housing is not possible. Always allow the device to cool sufficiently before removal, maintenance work, charging, or similar.



ATTENTION:

1. Do not install or operate the device in the vicinity of radiators, heat accumulators, furnaces, or other heat sources. Ensure that the device is always installed in such a way that it is sufficiently cooled and cannot overheat.
2. Do not place ignition sources such as burning candles near the device.
3. Ventilation openings must not be covered, and fans must not be blocked.
4. Use the original packaging or packaging provided by the manufacturer for transport.
5. Avoid shock or impact to the device.
6. Observe the IP protection class, as well as the ambient conditions such as temperature and humidity according to the specification.
7. Devices can be continuously further developed. In the event of deviating information on operating conditions, performance, or other device properties between the user manual and the device labelling, the information provided on the device always has priority.
8. The device is not suitable for tropical climates and for operation at heights of 2,000 m above sea level or higher.
9. Unless explicitly stated, the device is not suitable for operation in marine conditions.

CAUTION! IMPORTANT INFORMATION ON LIGHTING PRODUCTS!



1. This device is a risk group 2 device. Do not stare at the light source! Do not stare at the light beam! Do not look directly into the lamp with optical instruments such as magnifying glasses or binoculars!



2. Stroboscopic effects may cause epileptic seizures in susceptible individuals!



3. Permanently installed lamps are built into these lighting units. These may not be replaced by the user. The lamps contained in this lighting unit may only be replaced by the manufacturer, its service partner, or a similarly qualified person.



RADIO SIGNAL TRANSMISSION
(FOR EXAMPLE, W-DMX OR AUDIO RADIO SYSTEMS):

The quality and performance of wireless signal transmissions generally depends on the ambient conditions.
For example, the following factors can impact range and signal stability:
Shielding (for example, masonry, metal structures, water)
High volumes of radio traffic (for example, powerful wireless LAN networks)
Interference
Electromagnetic radiation (for example, LED video screens, dimmers)
All range specifications refer to free-field line-of-sight applications without interference!
The operation of radio transmission systems is subject to official regulations. These may vary from region to region and must be checked by the operator before use (for example, radio frequency and transmission power).

WARNING: Devices with wireless signal transmission are not suitable for use in sensitive areas in which radio operation can lead to potentially detrimental interactions. These include:

- Hospitals, health centres, or other healthcare facilities that provide patient treatment with qualified personnel and equipment.
- Class I, II, and III hazardous areas
- Restricted areas
- Military facilities
- Aircraft or vehicles
- Areas where the use of mobile phones is prohibited

TRANSMISSION VIA W-DMX

WARNING: In general, wireless DMX transmission must not be used for applications involving safety-related factors that might result in personal injury or property damage in the event of a failure.
This applies in particular to moving scene or truss structures, DMX-controlled motors/lifts or lifting devices for operating DMX-operated platform lifts, hydraulic systems or comparable moving components.
Furthermore, wireless DMX transmission must not be used to control flame or pyrotechnic devices, explosion-driven effects, or gas or liquid effects. These include CO_2 cannons, confetti shooters, water effects, or similar.

ATTENTION! POTENTIAL DAMAGE FROM EXTERNAL LIGHT SOURCES!

Solar radiation, laser radiation, and bundled light beams from other lights may damage the housing and internal components, such as filters, gobo and colour wheels, motors, cables, belts, as well as light sources!
Do not expose the device and especially the lens opening to
direct sunlight, laser radiation, and bundled light beams from other lights during unpacking, installation, prolonged disuse, and operation! Always point the lens opening towards the floor when the device is not in use! Damage caused by external light sources is excluded from the manufacturer's warranty!

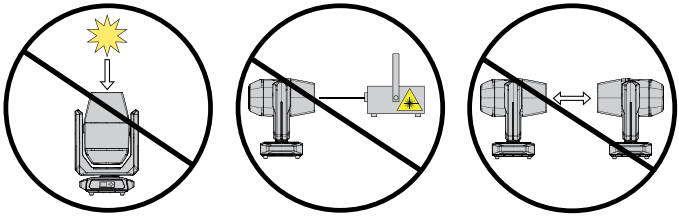

NOTES FOR PORTABLE INDOOR DEVICES

1. Temporary operation! Event equipment is generally only designed for temporary operation.
2. Continuous operation or permanent installation can impair the functionality of the device and cause premature ageing.

PACKAGING CONTENT

Remove the product from the packaging and remove all packaging material.
Please check the completeness and integrity of the delivery, and notify your distribution partner immediately after purchase if the delivery is not complete or if it is damaged.
The packaging content for the product includes:

- ▶ 1 × OPUS® X4 Profile Moving Head
- ▶ 1 × Mains cable
- ▶ 2 × Omega bracket
- ▶ User manual

INTRODUCTION

PROFESSIONAL LED PROFILE MOVING HEAD
CLOX4P

CONTROL FUNCTIONS:

34-, 41-, and 56-channel DMX control
Master/slave operation
Stand-alone operation
W-DMX™

FEATURES:

1400 W LED. DMX512. W-DMX™. Art-Net and sACN. 5-pin DMX connections. 2× omega mounting bracket included. Operating voltage: 100–240 V AC.

The light supports the remote device management (RDM) standard. Remote device management allows the user to monitor the status and configuration of RDM devices using an RDM-capable controller, such as the optionally available Cameo UNICON (item number CLIREMOTE).

CONNECTIONS AND OPERATING/DISPLAY ELEMENTS

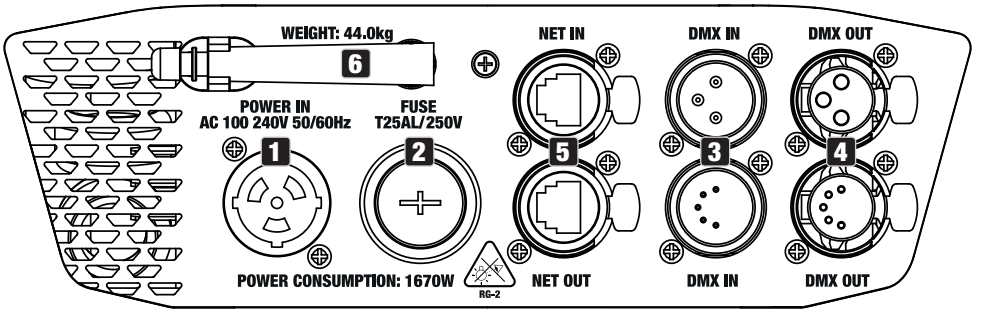

1 POWER IN

TRUE1-compatible mains input socket. Operating voltage 100–240 V AC / 50–60 Hz. A suitable mains cable with TRUE1-compatible plug is included in the packaging content.

2 FUSE

Fuse holder for 10 × 38 mm fuses. IMPORTANT NOTE: Only replace the fuse with a fuse of the same type and value. In the event of repeated fuse failure, please contact an authorised service centre.

3 DMX IN

Male 3-pin and 5-pin XLR sockets for connection of a DMX control device (such as a DMX console). Only use the ports alternatively.

4 DMX OUT

Female 3-pin or 5-pin XLR sockets for sending the DMX control signal. Only use the ports alternatively.

5 NET IN / OUT

RJ45 network connectors for connecting to an Art-Net or sACN network in order to send the control signal. Use CAT 5e or better cables to set up the network.

6 W-DMX™ ANTENNA

Antenna for W-DMX™ control.

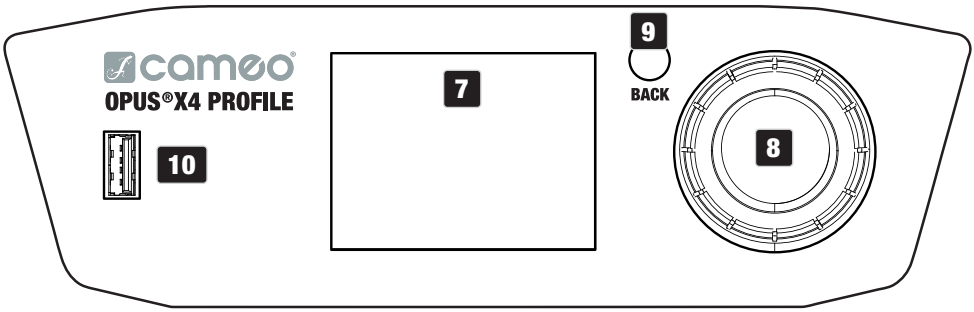

7 PRESSURE-SENSITIVE LC DISPLAY WITH ILLUMINATION

Thanks to the pressure-sensitive LC display, the device can be operated directly from the display (glove-compatible). The display shows the currently activated operating mode (main display), the menu items in the main menu and sub-menus, and the numerical value or status in specific menu items. If there is no control signal to the device, the display starts flashing; the flashing stops as soon as a control signal is available (W-DMX, DMX and slave operation, Art-Net and sACN).

8 ROTARY-PUSH ENCODER

Rotary-push encoder for navigating in the editing menu, adjusting system settings, and changing values and status in the corresponding menu items.

Starting from the main display, press the encoder to enter the main menu. Select the individual menu items in the main menu (such as Control, Settings, Info) and in the sub-menus by turning the encoder and confirm the selection by pressing the encoder. Change the value or status in a menu item by turning the encoder and confirm the change by pressing the encoder.

9 BACK

Briefly press BACK to go up one level in the menu structure. To go directly from the sub-menus to the main display, press and hold the BACK button for about 2 seconds.

10 USB INTERFACE

USB interface for updating the device firmware. In the “Service” menu, set the status for “USB update” to “Yes”. When available, download the latest firmware from the product page at www.cameolight.com, unzip it, and copy the files to a folder without special characters on a USB stick. Disconnect the moving head from the mains and all input connections (DMX/Ethernet), connect the USB stick to the USB interface, and reconnect the moving head to the mains. The USB stick is automatically recognised and shown in the display. Now navigate to the corresponding folder on the USB stick and click “ON” to confirm. The update procedure begins. If updates are required for several components, the procedure must be carried out individually for all updates. Do not remove the USB stick or disconnect the moving head from the mains during the update procedure.

BATTERY-POWERED DISPLAY

The battery-powered display can be activated even if the device is disconnected from the mains. To do this, press and hold the rotary-push encoder for approximately 2 seconds. You can now access device information and change and save system settings without mains connection. External control of the light is not activated in this case. For this reason, the display shows that there is no DMX signal even if a DMX signal is available at the device.

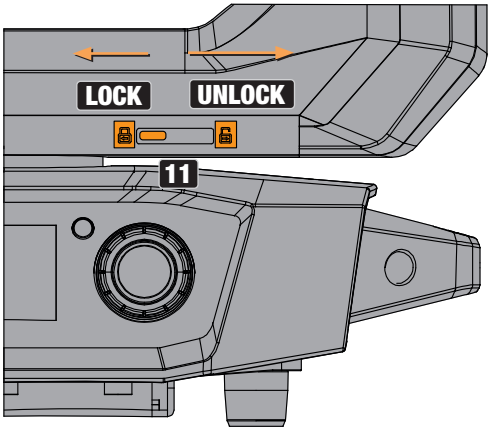

11 PAN LOCK

Mechanical locking device used to prevent rotation of the head in the horizontal direction during transport (eight possible locking positions). Disconnect the unit from the mains and slide the locking lever towards the pan rotation axis, moving the head of the unit horizontally until one of the eight locking positions is found and the locking lever engages (LOCK). Unlock the locking device before device start-up (UNLOCK).

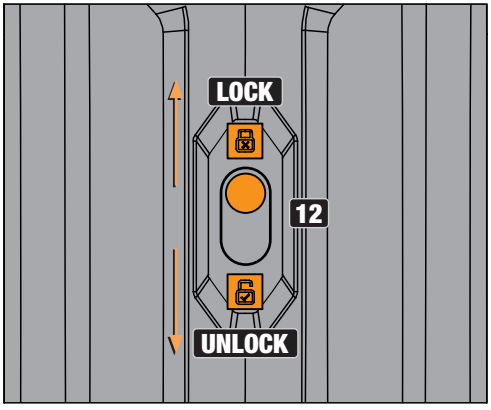

12 TILT LOCK

Mechanical locking device used to prevent rotation of the head in the vertical direction during transport (seven possible locking positions). Disconnect the unit from the mains and slide the locking lever towards the tilt rotation axis, moving the head of the unit vertically until one of the seven locking positions is found and the locking lever engages (LOCK). Unlock the locking device before device start-up (UNLOCK).

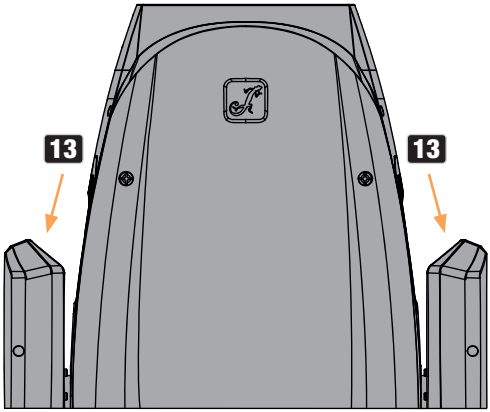

13 RECESSED GRIPS

In addition to the two transport handles on the base of the unit, there are convenient recessed grips at the top of the inner sides of the two device arms.

OPERATION

PLEASE NOTE

When the light is correctly connected to the mains, the Cameo logo is shown on the display during start-up and motor reset along with details of the device model. After this process, the light is ready for operation, and the previously activated operating mode is launched.

The main display is deactivated automatically after approximately two minutes of no input. Press BACK to go up one level in the sub-menus.

In the event of a technical fault, the warning triangle symbol appears in the top right-hand corner (tap for further information).

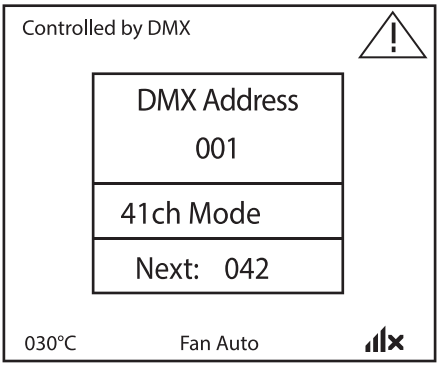

The light is operated firstly by means of the rotary-push encoder and the BACK button next to the display, and secondly the pressure-sensitive display (glove-compatible) itself can be used to access all menu items and configure settings intuitively as desired. The control panels in the main display and in the main menu or sub-menus and their functions are shown in the illustrations below. The fields marked grey in the illustration of the main display are control panels with direct access.

MAIN DISPLAY

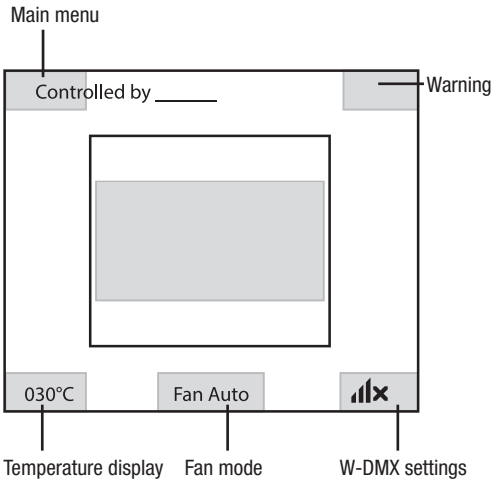

MAIN MENU AND SUB-MENUS

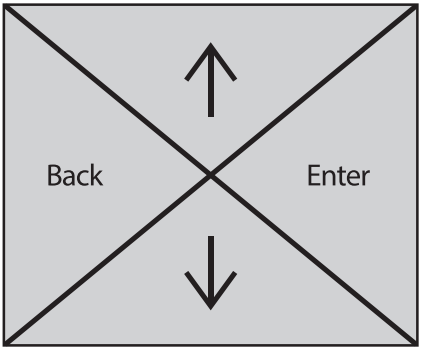

Information on the main display in the operating modes with external control: In the event that the control signal is interrupted, the characters in the centre of the display begin flashing; once the control signal is present again, the flashing stops.

Error message: If the warning symbol (triangle with exclamation mark) appears in the display, there is an error in one or more of the device's components. Which components are affected can be seen in the **System Info Menu** under **Error Info**. If a restart or reset does not rectify the error, please contact an authorised service centre.

W-DMX™

To pair a W-DMX receiver with a W-DMX-compatible transmitter, the reset command must be executed in the menu item "WDMX" under "Receiver" (select and confirm reset). The receiver is now in pairing standby and waiting for a pairing request from a transmitter. Start the pairing by selecting "Link" in the menu of the transmitter and confirming; the pairing now takes place automatically. In the same way, several receivers can be paired simultaneously or one after the other to a transmitter (such as for master/slave operation). A W-DMX connection is always maintained until the connection is disconnected by means of the reset command in the receiver or the unlink command in the transmitter, regardless of whether a device has been disconnected from the power supply in the meantime.

W-DMX™ STATUS

W-DMX deactivated	W-DMX activated as receiver; not paired	W-DMX activated as receiver and paired; transmitter switched off or out of range	W-DMX activated as receiver and paired; no DMX signal	W-DMX activated as receiver and paired; DMX signal present	W-DMX activated as transmitter with G3 standard; DMX signal available

The following is a description of how to operate the light using the rotary-push encoder and the BACK button next to the display.

CONTROL MENU (Control)

The control menu is used to select the various operating modes and set their options in the respective sub-menus.

SETTING THE DMX START ADDRESS (DMX Address)

Starting from the main display, press the rotary-push encoder to enter the main menu. Select **Control** by turning the encoder and press the encoder to confirm. Now select **DMX Address,** confirm the selection, and then set the desired DMX start address. Confirm the setting.

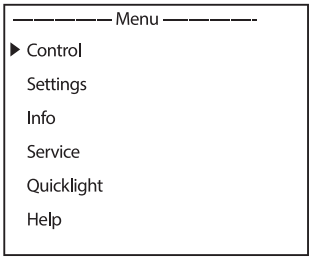

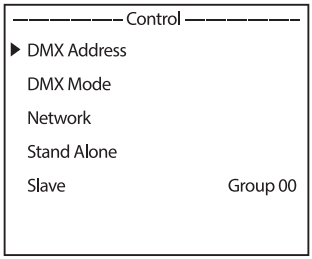

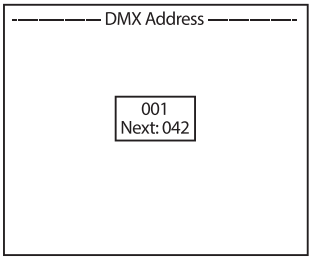

SETTING THE DMX OPERATING MODE (DMX Mode)

Starting from the main display, press the rotary-push encoder to enter the main menu. Select **Control** by turning the encoder and press the encoder to confirm. Now select **DMX Mode,** confirm the selection, and then select the desired DMX operating mode. Confirm the selection.

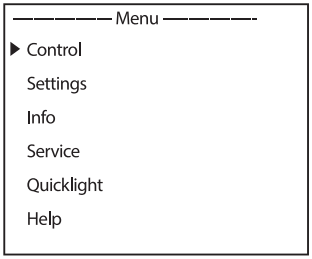

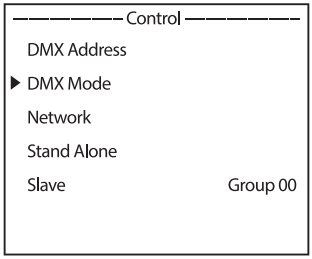

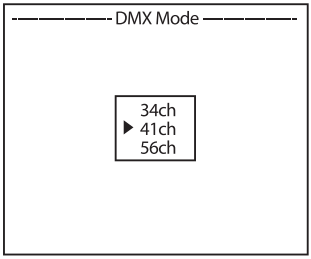

NETWORK SETTINGS (Network)

Starting from the main display, press the rotary-push encoder to enter the main menu. Select **Control** by turning the encoder and press the encoder to confirm. Now select the **Network** menu item and confirm again.

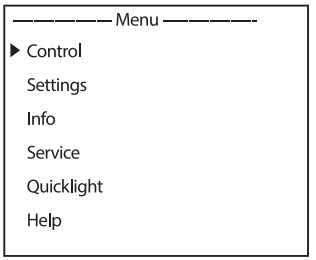

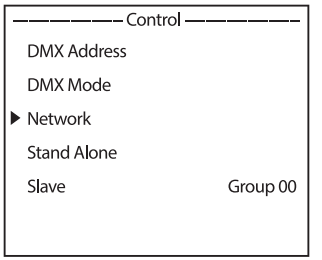

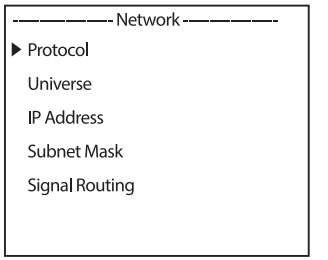

Information on the sub-menu items in the “Network” menu and the corresponding setting options can be found in the table below (select by turning the encoder, confirm by pressing the encoder, change value or status by turning, confirm by pressing).

Art-Net network			
Protocol	Artnet	Control via Art-Net	
	sACN	Control via sACN	
Universe	Absolute Univ.	Setting of the absolute Art-Net universe	Dependent on net, subnet, and universe
	Net	Setting of the Art-Net network	Depending on absolute universe
	Subnet	Setting of the Art-Net subnet	
	Universe	Setting of the Art-Net universe	
IP Address	xxx.xxx.xxx.xxx	Setting of the IP address: Select block, confirm, set value, confirm	
Subnet Mask	xxx.xxx.xxx.xxx	Setting of the subnet mask: Select block, confirm, set value, confirm	
Signal Routing	Send to XLR	Relaying of the control signal to XLR Out	
	Backup by XLR	Control via XLR with network signal interruption	
	Receive only	No connection between network signal and XLR connectors	

sACN network		
Protocol	Artnet	Control via Art-Net
	sACN	Control via sACN
Universe	Universe	Setting of the sACN universe
IP Address	xxx.xxx.xxx.xxx	Setting of the IP address: Select block, confirm, set value, confirm
Subnet Mask	xxx.xxx.xxx.xxx	Setting of the subnet mask: Select block, confirm, set value, confirm
Signal Routing	Send to XLR	Relaying of the control signal to XLR Out
	Backup by XLR	Control via XLR with network signal interruption
	Receive only	No connection between network signal and XLR connectors

STAND-ALONE MENU (Stand Alone)

In the stand-alone operating modes “Play Scene” and “Play Loop”, the control signal of the corresponding operating mode can be output to slave units via XLR (Master/Alone -> Master). If you do not want to output the control signal, deactivate the output (Master/Alone -> Alone).

Activate one of the eight available scenes (Scene 1–8) or one of the eight available loops (Loop 1–8). The scenes and loops are pre-programmed, but can be customised (Edit Scene/Edit Loop).

Starting from the main display, press the encoder to enter the main menu. Select **Control** by turning the encoder and press the encoder to confirm. Now select **Stand Alone** and confirm again.

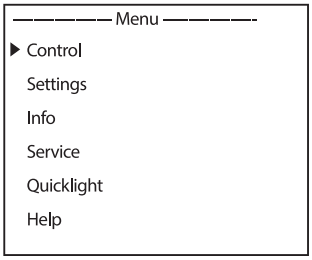

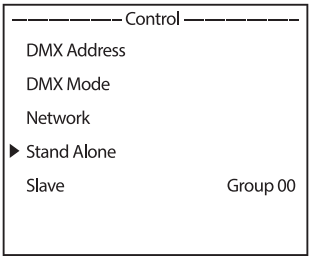

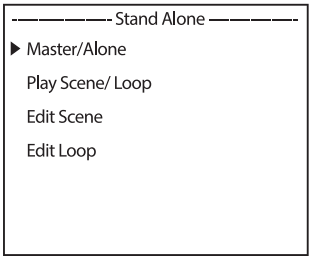

Information on the sub-menu items in the “Stand-alone” menu and the corresponding setting options can be found in the table below (select by turning the encoder, confirm by pressing the encoder, change value or status by turning, confirm by pressing).

Stand Alone				
Master/Alone	Master	Control signal is relayed via DMX OUT		
		Delay Time	Off / 0.1s - 2.0s	Setting of a DMX delay for slave units
	Alone	Control signal is not relayed		
Play Scene/ Loop	Scene	Scene 1 - 8	Selection and activation of the desired scene	
	Loop	Loop 1 - 8	Selection and activation of the desired loop	
Edit Scene	Scene 1 - 8	Pan	Set each scene individually. Scenes are activated by selecting them.	
		Tilt		
		Dimmer		
		…		
Edit Loop	Loop 1- 8	Step	1 - 8	Selection of Step 1–8
		t-Step	0s - 20min	Setting of the step time
		t-Fade	0s - 20 min	Setting of the fade time
		Step 1 + 2: Scene	1 - 8	Selection of Scene 1–8
		Step 3 - 8: Scene	1 - 8 / Skip Step	Select Scene 1–8 or skip step

SLAVE MODE

Standard slave mode: Starting from the main screen, press the encoder to enter the main menu. Select **Control** by turning the encoder and press the encoder to confirm. Now select **Slave** and confirm, then select slave group 0 (Group 00) and confirm again. Connect the slave and master units (same model, same software version) using a DMX cable or via wireless DMX and activate one of the stand-alone operating modes (Play Scene/Loop) in the master unit. The slave unit will now follow the master unit.

Extended slave mode: If you wish to control the slave units in master/slave mode using the stand-alone operating mode **Play Loop**, the control signal can be played back with a time delay of up to 24 steps. The delay is set in the **Stand Alone** menu **Master/Alone** -> **Master** in the master unit; the delay factor is set in the slave menu of the corresponding fixture (Group). This is a simple way to create a running light effect with a large number of identical lights that are running the same software version, which would otherwise require a suitable DMX controller and extensive programming. Connect the slave and master units (same model, same software version) using a DMX cable or via wireless DMX.

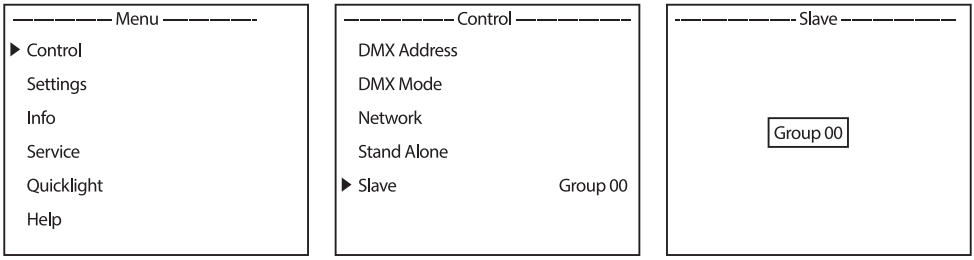

Assign the lights to one of up to 24 groups (plus Group 0) according to preference, whereby several lights can be assigned to one group. The group number is also the factor by which the delay time set in the master unit is multiplied.

Set-up example:

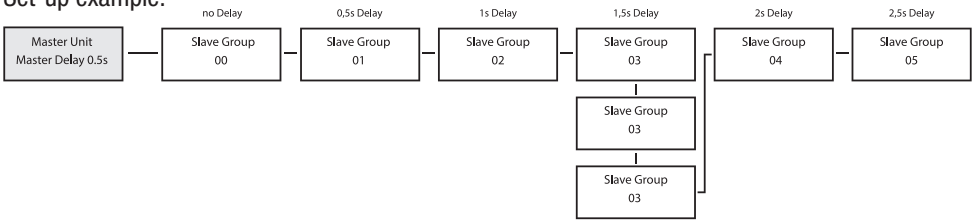

SYSTEM SETTINGS (Settings)

Starting from the main display, press the encoder to enter the main menu. Select **Settings** by turning the encoder and press the encoder to confirm.

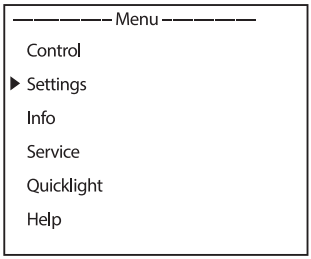

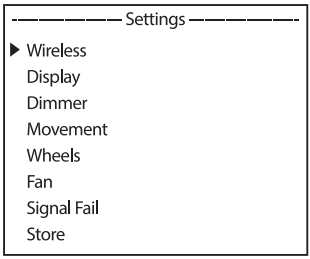

This will take you to the sub-menu for setting the sub-menu items (see table, select by turning the encoder, confirm by pressing the encoder, change value or status by turning, confirm by pressing).

Settings (Bold print = factory setting)					
Wireless	Wireless settings	State	On	Wireless module activated	
			Off	Wireless module deactivated	
		Operation Mode	**Receive**	Wireless module = receiver	
			TX CRMX	Wireless module = transmitter with CRMX transmitter standard	
			TX G4s	Wireless module = transmitter with G4s transmitter standard	
			TX G3	Wireless module = transmitter with G3 transmitter standard	
		Linking	Receive Reset	Receiver: Reset the receiver and make it ready for pairing	
			Link	Transmitter: Pairing with compatible, ready-to-pair wireless devices	
		Linking	Unlink	Transmitter: Disconnect wireless DMX connections	
		Linking Key	Linking Key	Setting of the connection key	
			CRMX Mode (only available when in operating mode = receive)	**CRMX**	Receiver standard = CRMX
				CRMX2	Receiver standard = CRMX2
			CRMX Universe	**A** - H	Selection of CRMX universe A to H

Wireless	Wireless settings	Universe Metadata	RGB Color Code	Red, Orange, Yellow, Green, Cyan, Blue, Purple, White	RGB code for colour display of the universe
			Universe Name	A 16-character string with a customisable name that identifies the universe	
		Bluetooth	**On**	Bluetooth switched on	
			Off	Bluetooth switched off	
			Pin	**On**	PIN request switched on (factory setting 081569)
				Off	PIN request switched off
		Signal Routing	Send to XLR	Relaying of the control signal to XLR (DMX OUT)	
			Backup by XLR	Control via XLR (DMX IN) with wireless signal interruption	
			Receive only	No connection between wireless DMX signal and XLR connectors	
Display	Display settings	Reverse	On	180° display rotation (for example, for overhead installation)	
			Off	No display rotation	
			Auto	Automatic position detection (upright/overhead mounting)	
		Off Timer	None	Permanently on	
			20s	Deactivation after approximately 20 seconds of inactivity	
Dimmer	Dimmer settings	Curve	Linear	Light intensity increases linearly with DMX value	
			Exponential	Light intensity can be finely adjusted at lower DMX values and broadly adjusted at higher DMX values	
			Logarithmic	Light intensity can be broadly adjusted at lower DMX values and finely adjusted at higher DMX values	
			S-Curve	Light intensity can be finely adjusted at lower and higher DMX values and broadly adjusted at medium DMX values	

Dimmer	Dimmer settings	PWM Frequency	650Hz, 1530Hz, 3600Hz, 12kHz, 18.9kHz, 25kHz	Selection of LED PWM frequency	
		Response	LED	The light responds immediately to changes of the DMX value	
			Halogen	The light behaves in a similar way to a halogen light with gradual changes of brightness	
Movement	Head move-ments settings	Pan Reverse	On	Pan direction reversed	
			Off	Pan direction not reversed	
		Tilt Reverse	On	Tilt direction reversed	
			Off	Tilt direction not reversed	
		Pan Angle	630°	Pan angle 630°	
			540°	Pan angle 540°	
		Position Feedback	On	Automatic position correction enabled	
			Off	Automatic position correction disabled	
		Move in Black	On	Blackout during head movement	
			Off	No blackout during head movement	
		Silent Movement	On	Slowed motor movements for quieter operation	
			Off	Function deactivated	
		Reset Mode	Fast	The procedure for resetting movements is carried out with a reduced movement range in combination with calibration values. This makes faster and more subtle resetting movements possible.	
			Normal	The procedure for resetting movements is carried out over the entire movement range	
Wheels	Gobo and colour wheel settings	Gobo Wheel	Position	Clock-wise	Gobo wheel always rotates clockwise
				Short	Gobo wheel rotates the short-est distance
			Movement	Snap	Gobo wheel jumps directly back to the desired gobo when the relevant value is reached
				Scroll	Continuous rotation of the gobo wheels

Wheels	Gobo and colour wheel settings	Gobo Wheel	Colour Correction	On	Colour shift compensation is activated during gobo use
				Off	Function deactivated
		Color Wheel	Position	Clock-wise	Gobo wheel always rotates clockwise
				Short	Gobo wheel rotates the short-est distance
			Movement	Snap	Colour wheel jumps directly back to the desired colour filter when the relevant value is reached
				Scroll	Continuous rotation of the colour wheel
		Move in Black	On	Blackout in the event of value changes in the colour and gobo wheels	
			Off	No blackout in the event of value changes in the colour and gobo wheels	
		Framing Control	L & R (Left & Right)	Standard function: The xA channel of the blade controls the left side of the blade x and the xB channel controls the right side	
			P & A (Posi-tion & Angle)	Alternative control of the aperture sliders: The xA channel of the blade controls the insertion of the blade x and the xB channel controls the angle of the blade	
Fan	Fan setting	Auto	Automatic fan control		
		Off	Deactivated fan with greatly reduced brightness		
		Constant Low	Constant low fan speed with reduced brightness, if necessary		
		Constant Mid	Constant average fan speed with reduced brightness, if necessary		
		Constant High	Constant high fan speed		
Signal Fail	Oper-ational status with DMX signal fault	Hold	Last command is retained		
		Last Stand Alone	The last selected stand-alone operating mode is activated		
		Fade to Black (10s)	10-second fade to blackout		
		Blackout	Activates blackout		
		Full	Full on		
Power Mode	Power Mode	Normal	Normal behaviour according to the setting in fan mode		
		Constant	Reduced output with constant brightness over the entire operating time (according to the fan setting)		
		Shapers constant	Reduced output with constant brightness even when using the diaphragm sliders		

Store	Save settings in three custom presets	User A	Save all current settings as user preset A
		User B	Save all current settings as user preset B
		User C	Save all current settings as user preset C

SYSTEM INFORMATION (Info)

Starting from the main display, press the encoder to enter the main menu. Select **Info** by turning the encoder and press the encoder to confirm.

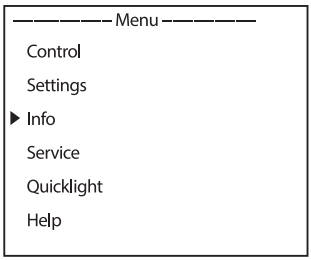

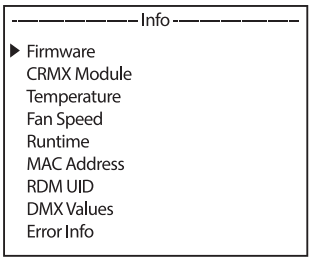

Information on the sub-menu items in the “Info” menu and the corresponding options can be found in the table below (select by turning the encoder, confirm by pressing the encoder).

Info			
Firmware	DISP:	Vx.x.x	Display of the firmware version of the corresponding component
	NET:	Vx.x.x	
	DIMMER:	Vx.x.x	
	…	Vx.x.x	Display of the firmware version of the corresponding component
CRMX Module	Module installed	TimoTwo	Wireless module model
	Device Name	OPUSX4P	Device name
	Version	HW (Hardware) SW (Software)	Hardware version number Software version number
	Link Quality	%	Connection quality in per cent
	Data Source	None / DMX / Wireless Link / SPI / BLE	Information on the data source
	Status	Operational: DMX Data: RDM Identify: RF Link: Link State:	Status information

Temperature	LED	xxx °C/°F	Display of the temperature of the corresponding component
	Base	xxx °C/°F	
	Temperature Unit	°C	Setting of the temperature unit (press ENTER to change)
		°F	
Fan Speed	xxxx RPM	Display of the speed of the corresponding fan	
Runtime	Total	xxxx h : xx m	Total operating time
	Operation	xxxx h : xx m	Time in use
	LED	xxxx h : xx m	Lamp operating time
	Service	xxxx h : xx m	Operating time since the last reset of the service operating time
MAC Address	xx:xx:xx:xx:xx:xx	MAC address	
RDM UID	RDM unique identifier		
DMX Values	Display of the DMX values present		
Error Info	Error display in case of malfunction		
DMX Table	Display of DMX mode tables		

SERVICE MENU (Service)

Starting from the main display, press the encoder to enter the main menu. Select **Service** by turning the encoder and press the encoder to confirm.

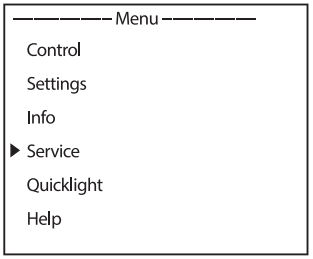

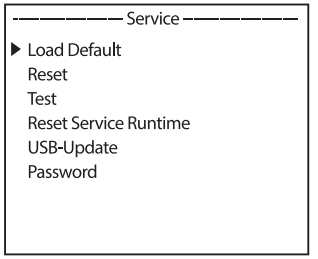

Information on the sub-menu items in the “Service” menu and the corresponding options can be found in the table below (select by turning the encoder, confirm by pressing the encoder, change value or status by turning, confirm by pressing).

Service		
Load Default	Factory Default	Reset to factory setting
	User A	Reset to user A values (save user values: Settings -> Store)
	User B	Reset to user B values (save user values: Settings -> Store)
	User C	Reset to user C values (save user values: Settings -> Store)
Reset	Pan/Tilt	Reset pan/tilt motors
	Head	Reset motors in the device head
	All	Reset all motors

Test	Test Sequence	Pre-programmed sequence to test all components
	Stress Test	Pre-programmed sequence to test all components under maximum load
	Motor Test	Activate all motors individually with values of 000 to 255
Reset Service Runtime	No	Do not reset service operation time
	Yes	Reset service operating time
USB Update	No	Do not run firmware update via USB interface
	Yes	Run firmware update via USB interface
Password	For service purposes only	

QUICKLIGHT

Set up a scene quickly and easily using the basic moving head functions without an external controller. Starting from the main display, press the encoder to enter the main menu. Select **Quicklight** by turning the encoder and press the encoder to confirm. Select a menu item, confirm, and set the desired value. Confirm each value change.

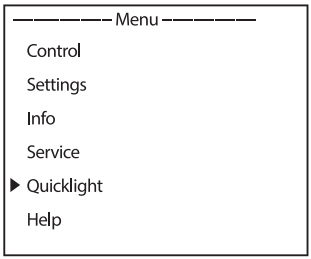

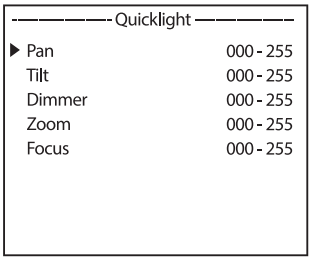

If the Quicklight operating mode is activated, the display does not automatically change to the main display; when leaving the Quicklight menu, Quicklight operating mode is automatically terminated. The settings in the Quicklight menu are retained until the next restart of the light; as a result, Quicklight can be accessed repeatedly with the same settings as long as the fixture remains switched on. After a restart, the values are reset to the Quicklight settings.

HELP (Help menu)

On three pages in the help menu, you will find: (1) information on quick commands that take you directly to specific menu items; (2) information on the division of the display into control panels in the main menu and the sub-menus; and (3) information on the device itself. Starting from the main display, press the encoder to enter the main menu. Select **Help** by turning the encoder and press the encoder to confirm. Now select the desired information again by turning the encoder.

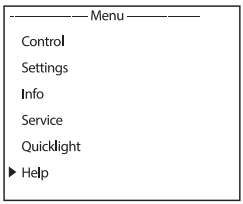

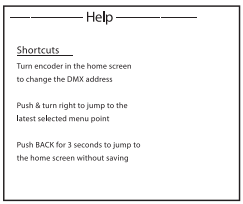

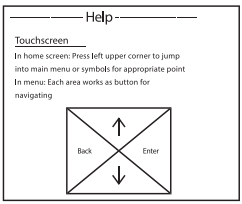

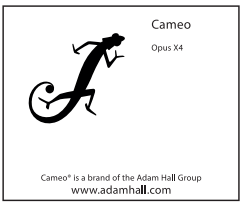

Shortcuts	Touchscreen
Main display: The DMX start address can be changed directly by turning the encoder Press the encoder and turn it to the right to go to the last selected menu item Press BACK for 3 seconds to return to the main display without saving	Main display: Press the top left corner to access the main menu or the icons for the corresponding menu item In the menu: Each area functions as a button for navigation

SET-UP AND INSTALLATION

DANGER: Overhead mounting requires extensive experience, including the calculation of the load limit values of the installation material and regular safety inspection of all installation materials and fixtures. If you do not have these qualifications, do not attempt to perform installation yourself. Refer instead to a qualified professional. There is a risk that devices that are incorrectly installed and secured may come loose and fall down. This can cause serious injury or death.

Thanks to its integrated rubber feet, the light can be positioned in a suitable location on a level surface. It can be truss-mounted using two omega brackets, which are attached to the base of the device (Ill. 1-A). If required, the two omega brackets can also be mounted on the appliance base rotated by 90° (Ill. 2-A). Two omega brackets are included in the packaging content. Suitable truss clamps are available as an option. Ensure firm connections, and secure the light to the securing lug (B) with a suitable safety cable.

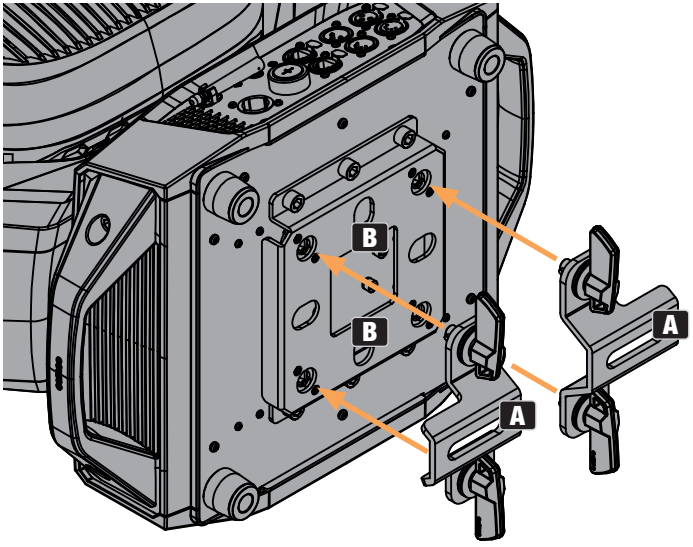

Illustration 1

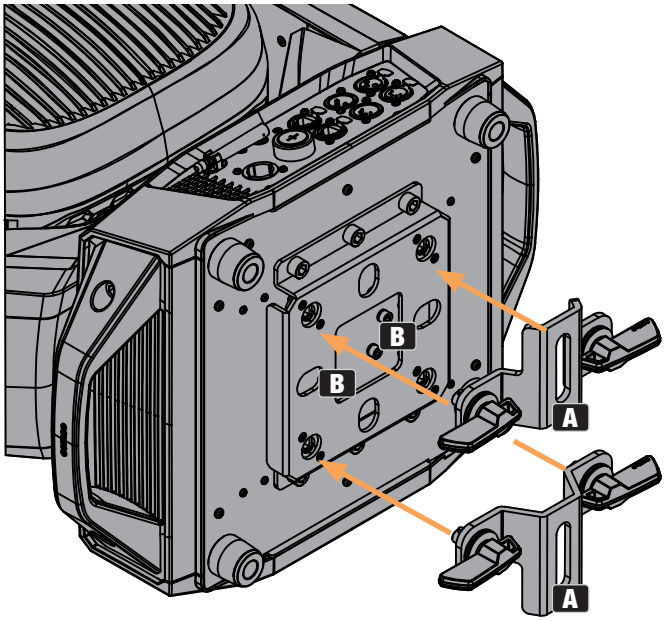

Illustration 2

USE POSITION

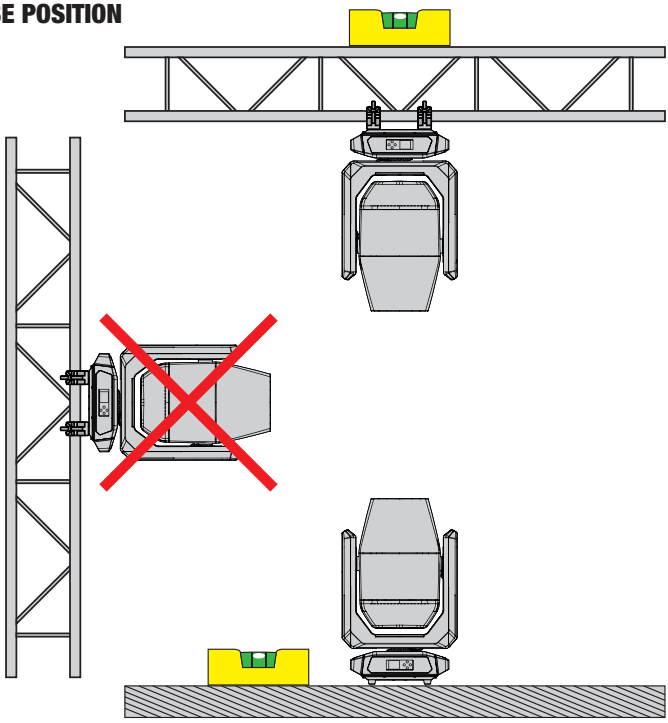

CARE, MAINTENANCE, AND REPAIR

In order to ensure the long-term, proper functioning of the device, it must be regularly cleaned and, if necessary, serviced. The care and maintenance required depends on the intensity of use and the environment in which it is used. We recommend a visual inspection before each operation. Furthermore, we recommend carrying out all the applicable service measures specified below once every 500 operating hours or, in the case of a lower intensity of use, at the latest after one year. Warranty claims may be limited should defects result from inadequate service and maintenance.



WARNING! Before carrying out any care or maintenance, the power supply – and, if possible, all device connections – must be disconnected.



NOTE! Improper care can lead to impairment or even destruction of the device.

1. Housing surfaces must be cleaned with a clean, damp cloth. Make sure that no moisture can penetrate the device.
2. Air inlets and outlets must be regularly cleaned of dust and dirt. If compressed air is used, make sure that damage to the device is prevented (for example, fans must be blocked in this case, as they could otherwise over-rev).
3. Cables and connectors must be cleaned regularly, and dust and dirt must be removed.
4. In general, no cleaning agents or abrasive agents may be used; otherwise, the surface finish may be damaged.
5. Devices must be stored in a dry environment and protected from dust and dirt.
6. To ensure correct and safe operation, all accessible or removable lenses and light-emitting apertures must be cleaned regularly.

MAINTENANCE AND REPAIR (by qualified personnel only)



DANGER! There are live components in the device. Even after disconnecting from the mains, there may still be residual voltage in the device, for example, due to charged capacitors.



PLEASE NOTE! Maintenance and repair work may only be carried out by sufficiently qualified personnel. If in doubt, consult a specialist workshop.



PLEASE NOTE! Improperly performed maintenance work may affect warranty claims.



PLEASE NOTE! For conversion or retrofit sets provided by the manufacturer, it is essential to observe the enclosed installation instructions.

REPLACING GOBOS

ATTENTION:

Gobos may only be replaced by qualified personnel. If you are not qualified to do this, do not try to replace gobos yourself. Refer instead to professional companies.

When carrying out any work, make sure that no foreign bodies enter the housing!

When replacing the gobos, make sure that the gobos are inserted correctly into the corresponding gobo holder. Otherwise, heat damage to the gobos and gobo holders may occur!

1. Disconnect all poles of the device from the power supply (pull out the mains plug). Now lock the light head (pan and tilt lock).
2. Release the four locks on the cover of the device head on the side opposite the PAN LOCK (see markings in the illustration, bayonet lock with cross-slotted head, 1/4 turn to the left). Loosen the cover from the light head, loosen the cover's safety cable, and place it to one side.
3. Carefully disconnect the four-pin plug connection for the power and signal supply of the gobo module (blue marking in the illustration). Then loosen the two screws of the gobo module (centre module, see red markings in the drawing) and pull the module out of the device head.

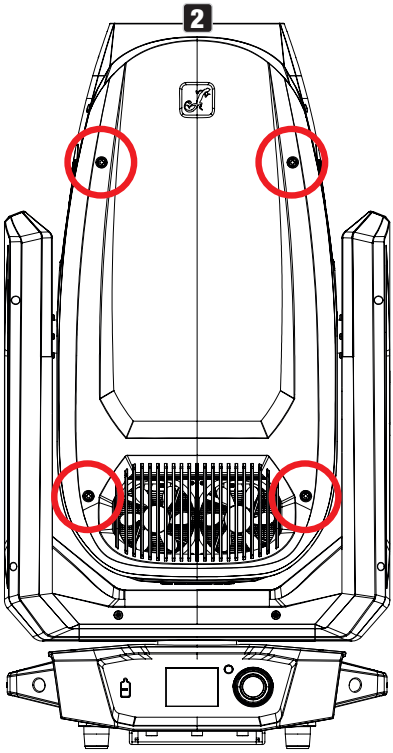

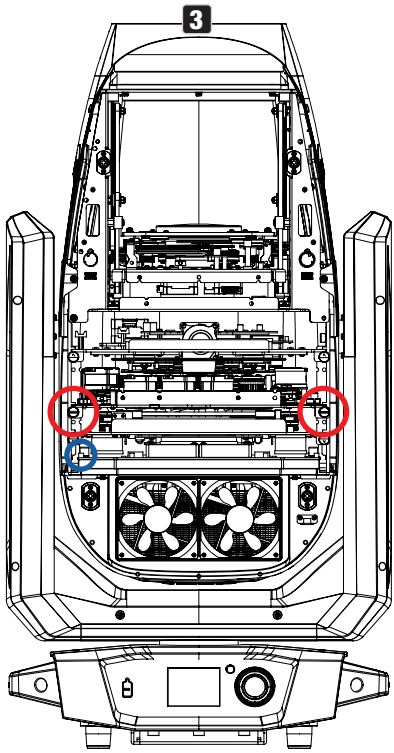

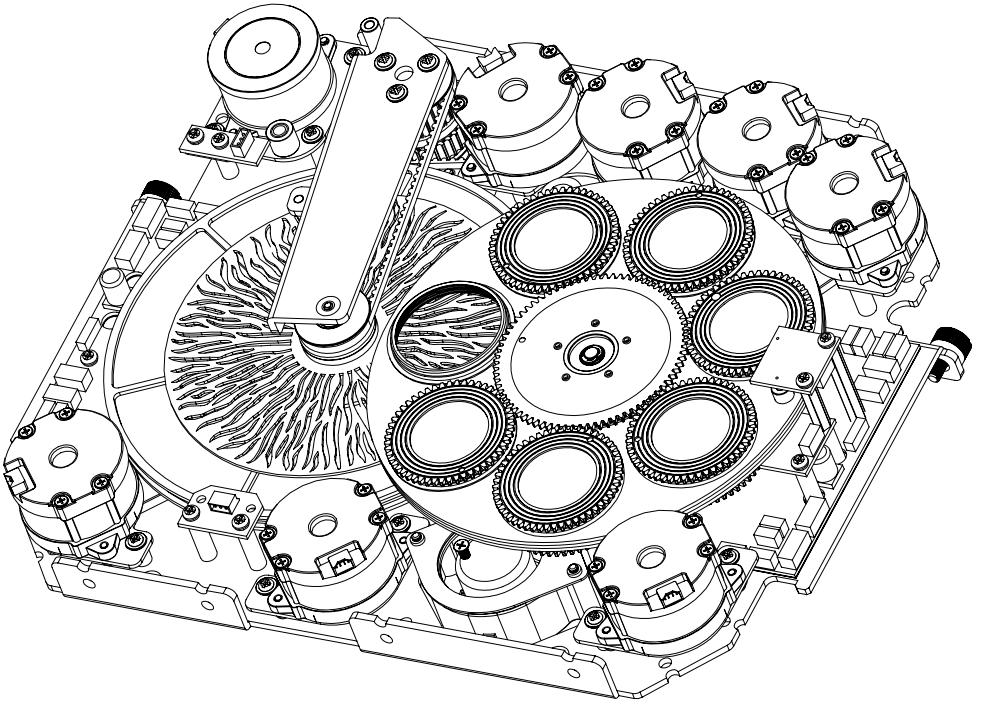

4. Place the module on a clean, level surface with the gobo wheels facing upwards. To avoid contaminating the gobos and other components, please wear clean, lint-free gloves.
5. Removing the gobo holder

   Removing the gobo holder in the upper gobo wheel:

- Lift the gobo holder slightly up on the gear and then pull it out of the gobo wheel.

  Removing the gobo holder in the lower gobo wheel:

- Slide the swivel arm with the animation wheel to the edge of the module as far as it will go.
- Turn the two colour wheels with “OPEN” over the opening in the centre of the module.
- Turn the upper gobo wheel with "OPEN" over the opening in the centre of the module.
- Turn the lower gobo wheel until the desired gobo is positioned over the opening in the centre of the module.
- Grab onto the gobo from above and from below using one finger from each hand, press it down slightly, and then pull the gobo with the gobo holder to the side and out of the gobo wheel.

6. The gobo can now be removed from the holder and replaced with another one.

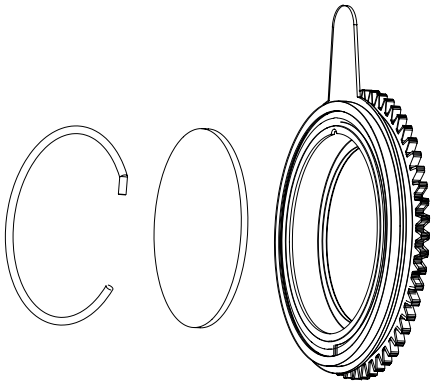

7. Then place the gobo holder back into the respective gobo wheel, ensuring that the gobo holder is correctly positioned in the corresponding recess. For rotating gobos, you can check that the gobo is positioned correctly by turning the gobo wheel. The gobo must rotate without catching.
8. Re-install the module in the light head, secure it with the two previously loosened screws, and reconnect the plug for the power and signal supply to the corresponding port.
9. Re-attach the cover's safety cable to the corresponding position in the device head, place the cover on the device head, and secure it with the four locks (bayonet lock, 1/4 turn to the right).

DIMENSIONS (mm)

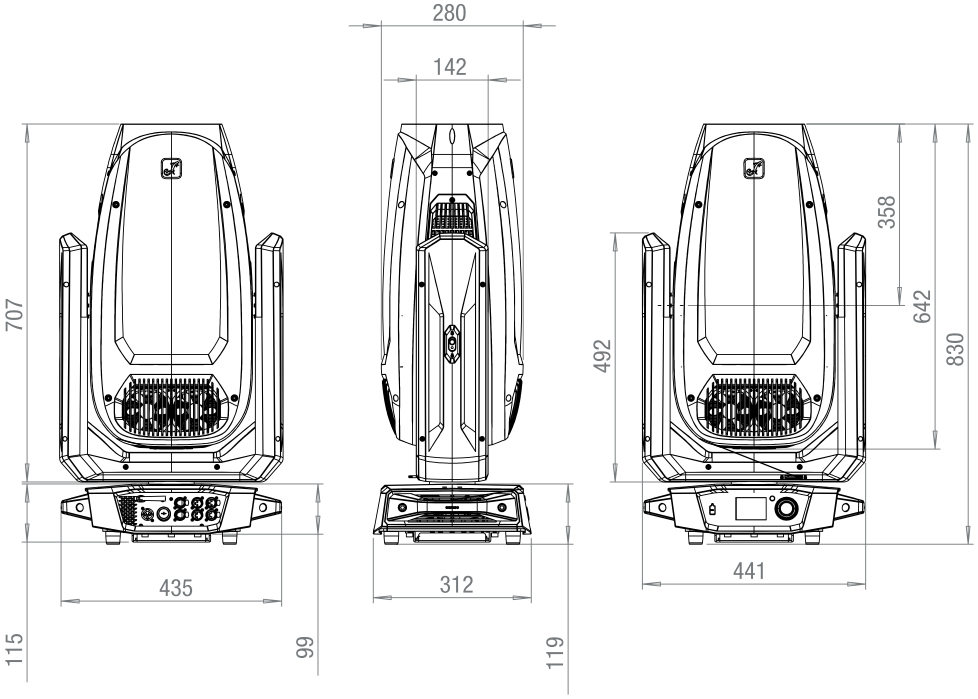

TECHNICAL DATA

Photometric data	
Illuminant type	LED
Light output	1400 W
Lighting power	50,000 lm
Light intensity – indicated value	37,000 lx
Light intensity – distance	10 m
Light intensity – angle	5.5°
Light intensity (2) – indicated value	1,100 lx
Light intensity (2) – distance	10 m
Light intensity (2) – angle	48°
Diameter front lens	182mm
Beam angle	5.5°–48°
Field angle	6°–50°
Focusing	Motorised
LED PWM frequency	650 Hz; 1,530 Hz; 3,600 Hz; 12 kHz; 18.9 kHz; 25 kHz
Dimmer resolution	16 bit
Dimmer curves	Linear; exponential; logarithmic; S-curve
Colours	
Colour mixing functions	CMY + CTO
LED colours	White
Correlated colour temperature (CCT)	6000K
CTO function	Linear CTO + Fixed CTO/CTB Filter on second colour wheel
Min. colour rendering index (CRI)	69 (high CRI filter: 90)
Colour wheels	2
Colour wheel 1 – functions	Scroll/snap
Colour wheel 1 – colours	Open; Deep Red; Medium Blue; Deep Green; Amber; Deep Blue
Colour wheel 2 – functions	Scroll/snap
Colour wheel 2 – colours	Open; CTO 2600K; CTO 3200K; CTB 7500K; CTB 9000K; High CRI
Movement	
Pan	0°–270°
Tilt	0°–540°/630°
Effects	
Gobo wheels	2
Gobo wheel 1 – functions	Rotatable + indexable + scroll/snap
Gobo wheel 1 – gobos	6 + Open
Gobo wheel 2 – functions	Rotatable + indexable + scroll/snap
Gobo wheel 2 – gobos	6 + Open

Prism levels	1 plane with 2 prisms
Strobe	1–20 Hz
Iris	Yes
Frost	2 × on the same level
Animation	Yes
Aperture slider	Yes
Rotation module	+/- 60°
Control system	
Control protocols	Art-Net, CRMX, DMX512; RDM, sACN, W-DMX (transceiver)
Number of DMX control modes	3
Further DMX functions	System settings
Stand-alone operating modes	Play Scene; Play Loop; Master-Slave; Slave Grouping
Special features in the system settings	Mains-independent configuration of system settings possible
Data input connection	RJ45 socket
Data output connector	RJ45 socket
Mains operation	
Operating voltage	100–240 V AC 50–60 Hz
Power consumption	1670 W
Min. power factor Cos Phi (230 V)	0.99
Current consumption	7.3 A
Mains connection	TRUE1-compatible
Fuse	T25AL/250 V
Fuse replacement	Possible from the outside without opening
Housing	
Housing material	ABS
Surface coating	Powder-coated
Colour	Black
Cooling	
Cooling system	Temperature-dependent fan control
Cooling modes	Auto, Maximum, Silent, On/Off
Ambient conditions	
Protection class	IP20
Risk group	RG2
Ambient temperature	0–40°C
Maximum humidity	<80%, non-condensing
Minimum distance to illuminated surface	5 m
Minimum distance to normally flammable materials	0.5 m

Dimensions and weight	
Width	441 mm
Height	830 mm
Depth	312 mm
Weight	44.0 kg
Additional features	
Included accessories	2 × omega bracket + mains cable

MINIMUM DISTANCE TO ILLUMINATED SURFACE

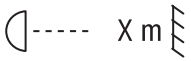

This symbol with the distance stated in metres (m) indicates the minimum distance of the light fixture to the illuminated surface. The value valid for this device can be found in the technical data in this manual and is printed on the device!

MINIMUM DISTANCE TO NORMALLY FLAMMABLE MATERIALS



This symbol with the distance stated in metres (m) indicates the minimum distance of the device to normally flammable materials. The value valid for this device can be found in the technical data in this manual!

DISPOSAL



PACKAGING:

1. Packaging can be recycled using the usual disposal methods.
2. Please separate the packaging in accordance with the disposal laws and recycling regulations in your country.



DEVICE:

1. This device is subject to the European Directive on Waste Electrical and Electronic Equipment, as amended. WEEE Directive Waste Electrical and Electronic Equipment. Waste equipment does not belong in household waste. Waste equipment must be disposed of via an authorised waste disposal company or a municipal waste disposal facility. Please observe the applicable regulations in your country!
2. Observe all disposal laws applicable in your country.
3. As a private customer, you can obtain information on environmentally friendly disposal options from the seller of the product or the appropriate regional authorities.

MANUFACTURER'S DECLARATIONS

Manufacturer's warranty and limitation of liability

Adam Hall GmbH | Adam-Hall-Str.1 | 61267 Neu-Anspach | Germany

Email: Info@adamhall.com / +49 (0)6081 / 9419-0

Our current warranty conditions and limitation of liability can be found at:

https://cdn-shop.adamhall.com/media/pdf/Manufacturers-Declarations-CAMEO_DE_EN_ES_FR.pdf

For service requests, please contact your distribution partner.

CE conformity

Adam Hall GmbH hereby confirms that this product meets the following guidelines (where applicable):

Low-Voltage Directive (2014/35/EU)

EMC Directive (2014/30/EU)

RoHS (2011/65/EU)

RED (2014/53/EU)

EC Declaration of Conformity

Declarations of conformity for products subject to the LVD, EMC, and RoHS Directives can be requested from info@adamhall.com

Declarations of conformity for products subject to RED can be downloaded from www.adamhall.com/compliance/

Subject to misprints and errors, as well as technical or other modifications!

DEUTSCH

SIE HABEN DIE RICHTIGE WAHL GETROFFEN!

Dieses Gerät wurde unter hohen Qualitätsanforderungen entwickelt und gefertigt, um viele Jahre einen reibungslosen Betrieb zu gewährleisten. Bitte lesen Sie diese Bedienungsanleitung sorgfältig, damit Sie Ihr neues Produkt von Cameo Light schnell und optimal einsetzen können. Weitere Informationen über Cameo Light erhalten Sie auf unserer Website **CAMEOLIGHT.COM**

INFORMATIONEN ZU DIESER BEDIENUNGSANLEITUNG

- Lesen Sie vor Inbetriebnahme die Sicherheitshinweise und die gesamte Anleitung aufmerksam durch.
- Beachten Sie die Warnungen auf dem Gerät und in der Bedienungsanleitung.
- Bewahren Sie die Bedienungsanleitung immer in Reichweite auf.
- Wenn Sie das Gerät verkaufen oder weitergeben, händigen Sie unbedingt auch diese Bedienungsanleitung aus, da sie ein wesentlicher Bestandteil des Produkts ist.

BESTIMMUNGSGEMÄSSER GEBRAUCH

Bei dem Produkt handelt es sich um ein Gerät für die Veranstaltungstechnik!
Das Produkt ist für den professionellen Einsatz im Bereich der Veranstaltungstechnik entwickelt worden und ist nicht für die Verwendung in Haushalten geeignet!
Temporärer Betrieb! Veranstaltungsequipment ist grundsätzlich nur für den vorübergehenden Betrieb konzipiert und nicht für Dauerbetrieb und Festinstallation vorgesehen!
Weiterhin ist dieses Produkt nur für qualifizierte Benutzer mit Fachkenntnissen im Umgang mit Veranstaltungstechnik vorgesehen!
Die Benutzung des Produkts außerhalb der spezifizierten technischen Daten und Betriebsbedingungen gilt als nicht bestimmungsgemäß!
Haftung für Schäden und Drittschäden an Personen und Sachen durch nicht bestimmungsgemäßen Gebrauch ist ausgeschlossen!
Das Produkt ist nicht geeignet für:

- Personen (einschließlich Kinder) mit eingeschränkten körperlichen, sensorischen oder geistigen Fähigkeiten oder mangelnder Erfahrung und Kenntnis.
- Kinder (Kinder müssen angewiesen werden, nicht mit dem Gerät zu spielen).

BEGRIFFS- UND SYMBOLERKLÄRUNGEN

1. **GEFAHR:** Mit dem Wort GEFAHR, evtl. in Kombination mit einem Symbol, wird auf unmittelbar gefährliche Situationen oder Zustände für Leib und Leben hingewiesen.

2. **WARNUNG:** Mit dem Wort WARNUNG, evtl. in Kombination mit einem Symbol, wird auf potentiell gefährliche Situationen oder Zustände für Leib und Leben hingewiesen.

3. **VORSICHT:** Mit dem Wort VORSICHT, evtl. in Kombination mit einem Symbol, wird auf Situationen oder Zustände hingewiesen, die zu Verletzungen führen können.

4. **ACHTUNG:** Mit dem Wort ACHTUNG, evtl. in Kombination mit einem Symbol, wird auf Situationen oder Zustände hingewiesen, die zu Sach- und/oder Umweltschäden führen können.



Dieses Symbol kennzeichnet Gefahren, die einen elektrischen Schlag verursachen können.



Dieses Symbol kennzeichnet Gefahrenstellen oder gefährliche Situationen.



Dieses Symbol kennzeichnet Gefahren durch heiße Oberflächen.



Dieses Symbol weist darauf hin, dass es vermieden werden muss, in die Lichtquelle zu schauen oder zu starren.



Dieses Symbol kennzeichnet ein Gerät, in dem sich keine vom Benutzer austauschbaren Teile befinden.



Dieses Symbol kennzeichnet ergänzende Informationen zur Bedienung des Produkts.



Dieses Symbol kennzeichnet ein Gerät, das nur in trockenen Räumen verwendet werden darf.

SICHERHEITSHINWEISE



GEFAHR:

1. Öffnen Sie das Gerät nicht und verändern Sie es nicht.
2. Wenn Ihr Gerät nicht mehr ordnungsgemäß funktioniert, Flüssigkeiten oder Gegenstände in das Geräteinnere gelangt sind, oder das Gerät anderweitig beschädigt wurde, schalten Sie es sofort aus und trennen es von der Spannungsversorgung. Dieses Gerät darf nur von autorisiertem Fachpersonal repariert werden.
3. Bei Geräten der Schutzklasse 1 muss der Schutzleiter korrekt angeschlossen werden. Unterbrechen Sie niemals den Schutzleiter. Geräte der Schutzklasse 2 haben keinen Schutzleiter.
4. Sorgen Sie dafür, dass spannungsführende Kabel nicht geknickt oder anderweitig mechanisch beschädigt werden.
5. Überbrücken Sie niemals die Gerätesicherung.



WARNUNG:

1. Das Gerät darf nicht in Betrieb genommen werden, wenn es offensichtliche Beschädigungen aufweist.
2. Das Gerät darf nur im spannungsfreien Zustand installiert werden.
3. Wenn das Netzkabel des Geräts beschädigt ist, darf das Gerät nicht in Betrieb genommen werden.
4. Fest angeschlossene Netzleitungen dürfen nur von einer qualifizierten Person ersetzt werden.



ACHTUNG:

1. Nehmen Sie das Gerät nicht in Betrieb, wenn es starken Temperaturschwankungen ausgesetzt war (beispielsweise nach dem Transport). Feuchtigkeit und Kondensat könnten das Gerät beschädigen. Schalten Sie das Gerät erst ein, wenn es Umgebungstemperatur erreicht hat.
2. Stellen Sie sicher, dass die Spannung und die Frequenz des Stromnetzes mit den auf dem Gerät angegebenen Werten übereinstimmen. Verfügt das Gerät über einen Spannungswahlschalter, schließen Sie das Gerät erst an, wenn dieser korrekt eingestellt ist. Nutzen sie nur geeignete Netzkabel.
3. Um das Gerät allpolig vom Netz zu trennen genügt es nicht, den Ein-/Aus-Schalter am Gerät zu betätigen.
4. Stellen Sie sicher, dass die eingesetzte Sicherung dem auf dem Gerät abgedruckten Typ entspricht.
5. Stellen Sie sicher, dass geeignete Maßnahmen gegen Überspannung (z.B. Blitzschlag) ergriffen wurden.
6. Beachten Sie den angegebenen maximalen Ausgangsstrom an Geräten mit Power Out Anschluss. Beachten Sie, dass die gesamte Stromaufnahme aller angeschlossenen Geräte den vorgegebenen Wert nicht überschreitet.
7. Ersetzen Sie steckbare Netzleitungen nur durch Originalleitungen.



GEFAHR:

1. Erstickungsgefahr! Kunststoffbeutel und Kleinteile müssen außer Reichweite von Personen (einschließlich Kindern) mit eingeschränkten körperlichen, sensorischen oder geistigen Fähigkeiten aufbewahrt werden.
2. Gefahr durch Herabfallen! Stellen Sie sicher, dass das Gerät sicher installiert ist und nicht herunterfallen kann. Verwenden Sie ausschließlich geeignete Stative bzw. Befestigungen (im Besonderen bei Festinstallationen). Stellen Sie sicher, dass Zubehör ordnungsgemäß installiert und gesichert ist. Achten sie dabei darauf, dass geltende Sicherheitsbestimmungen eingehalten werden.



WARNUNG:

1. Verwenden Sie das Gerät nur in der vorgesehenen Art und Weise.
2. Betreiben Sie das Gerät nur mit dem vom Hersteller empfohlenen und vorgesehenen Zubehör.
3. Beachten Sie bei der Installation die für Ihr Land geltenden Sicherheitsvorschriften.
4. Überprüfen Sie nach dem Anschluss des Geräts alle Kabelwege, um Schäden oder Unfälle, z. B. durch Stolperfallen zu vermeiden.
5. Beachten Sie unbedingt den angegebenen Mindestabstand zu normal entflammbaren Materialien! Sofern dieser nicht explizit ausgewiesen ist, beträgt der Mindestabstand 0,3 m.
6. Beachten Sie unbedingt den auf dem Gerät abzulesenden Mindestabstand zur beleuchteten Fläche!



VORSICHT:

1. Bei beweglichen Bauteilen wie Montagebügeln, oder sonstigen beweglichen Bauteilen besteht die Möglichkeit sich zu klemmen.
2. Bei Geräten mit motorisch angetriebenen Bauteilen besteht Verletzungsgefahr durch die Bewegung des Gerätes. Plötzliche Gerätebewegungen können zu Schreckreaktionen führen.



3. Die Gehäuseoberfläche des Geräts kann sich im regulären Betrieb stark erwärmen. Stellen Sie sicher, dass ein versehentliches Berühren des Gehäuses ausgeschlossen ist. Lassen Sie das Gerät vor dem Abbau, vor Wartungsarbeiten und vor dem Aufladen etc. immer ausreichend abkühlen.



ACHTUNG:

1. Installieren und betreiben Sie das Gerät nicht in der Nähe von Heizkörpern, Wärmespeichern, Öfen oder sonstigen Wärmequellen. Sorgen Sie dafür, dass das Gerät immer so installiert ist, dass es ausreichend gekühlt wird und nicht überhitzen kann.
2. Platzieren Sie keine Zündquellen wie z.B. brennende Kerzen in der Nähe des Geräts.
3. Lüftungsöffnungen dürfen nicht abgedeckt und Lüfter nicht blockiert werden.
4. Nutzen Sie zum Transport die Originalverpackung oder vom Hersteller dafür vorgesehene Verpackungen.
5. Vermeiden Sie, dass Erschütterung oder Schläge auf das Gerät einwirken.
6. Beachten sie die IP-Schutzart, sowie die Umgebungsbedingungen wie Temperatur und Luftfeuchtigkeit entsprechend der Spezifizierung.
7. Geräte können stetig weiterentwickelt werden. Bei abweichenden Angaben zu Betriebsbedingungen, Leistung oder sonstigen Geräteeigenschaften zwischen Bedienungsanleitung und Gerätebeschriftung, hat immer die Angabe auf dem Gerät Priorität.
8. Das Gerät ist nicht für tropische Klimazonen und für den Betrieb oberhalb 2000 m über NN geeignet.
9. Sofern nicht explizit ausgewiesen, ist das Gerät nicht für den Betrieb unter Marinebedingungen geeignet.



VORSICHT! WICHTIGE HINWEISE IN BEZUG AUF LICHT-PRODUKTE!

1. Dieses Gerät ist ein Gerät der Risikogruppe 2. Blicken Sie nicht in die Lichtquelle! Starren Sie nicht den Lichtstrahl! Schauen Sie nicht mit optischen Instrumenten, wie Lupen oder Ferngläser, direkt in die Lampe!



2. Stroboskopeffekte können bei empfindlichen Menschen epileptische Anfälle auslösen!
3. In diesen Leuchten sind fest installierte Leuchtmittel verbaut, welche nicht durch den Benutzer zu tauschen sind. Die in dieser Leuchte enthaltene Lichtquelle darf nur vom Hersteller oder seinem Servicepartner oder einer ähnlich qualifizierten Person ausgetauscht werden.



SIGNALÜBERTRAGUNG PER FUNK (z.B. W-DMX oder Audio-Funksysteme):
Die Qualität und Leistungsfähigkeit kabelloser Signalübertragungen ist generell abhängig von den Umgebungsbedingungen.
Einfluss auf die Reichweite und Signalstabilität haben z.B.:
Abschirmung (z.B. Mauerwerk, Metallbauten, Wasser)
Hohes Funkaufkommen (z.B. starke W-LAN Netze)
Interferenzen
Elektromagnetische Strahlung (z.B. LED-Videowände, Dimmer)
Alle Reichweitenangaben beziehen sich auf Freifeldanwendung mit Sichtkontakt ohne Störeinflüsse!
Der Betrieb von Sendeanlagen unterliegt behördlichen Bestimmungen. Diese können regional unterschiedlich ausfallen und müssen vor Inbetriebnahme vom Betreiber überprüft werden (z.B. Funkfrequenz und Sendeleistung).

WARNUNG: Geräte mit kabelloser Signalübertragung sind nicht für den Betrieb in sensiblen Bereichen, in denen Funkbetrieb zu möglichen Wechselwirkungen führen kann, geeignet. Dazu zählen z.B.:

- Krankenhäuser, Gesundheitszentren oder andere Einrichtungen des Gesundheitswesens, die Patientenbehandlungen mit Fachpersonal und -ausrüstung durchführen.
- Ex-Bereiche der Klassen I, II und III
- Sperrbereiche
- Militärische Einrichtungen
- Flugzeuge oder Fahrzeuge
- Bereiche, in denen die Nutzung von Mobiltelefonen untersagt ist

SIGNALÜBERTRAGUNG PER W-DMX
WARNUNG: Generell darf kabellose DMX-Übertragung nicht für Anwendungen mit sicherheitsrelevanten Faktoren genutzt werden, die im Falle eines Versagens Personen- oder Sachschäden zur Folge haben können.
Dies gilt im Speziellen für bewegte Szenen- oder Traversenstrukturen, für DMX-gesteuerte Motoren/Hebezeuge oder Hebevorrichtungen zum Betreiben von DMX-betriebenen Bühnenliften, Hydrauliksystemen oder vergleichbaren beweglichen Komponenten.
Weiterhin darf kabellose DMX-Übertragung nicht zum Auslösen von Flammen- oder pyrotechnischen Geräten, explosionsgetriebenen Effekten, sowie zur Steuerung von Gas oder Flüssigkeitseffekten benutzt werden. Dazu zählen z.B. Co2-Kanonen, Konfetti-Shooter, Wasser-Effekte oder Ähnliches.

ACHTUNG! POTENTIELLE BESCHÄDIGUNG DURCH EXTERNE LICHTQUELLEN!
Sonneneinstrahlung, Laserstrahlung und gebündelte Lichtstrahlen anderer Scheinwerfer können das Gehäuse und interne Komponenten, wie Filter, Gobo- und Farbräder, Motoren, Kabel, Riemen etc., sowie Leuchtmittel beschädigen!
Setzen Sie das Gerät und vor allem die Linsenöffnung während des Auspackens, der Installation, längerem Nichtgebrauch und im Betrieb nicht direkter

Sonneneinstrahlung, Laserstrahlung und gebündelten Lichtstrahlen anderer Scheinwerfer aus! Richten Sie die Linsenöffnung stets Richtung Boden, wenn das Gerät nicht in Gebrauch ist! Schäden, die durch externe Lichtquellen entstehen, sind von der Herstellergarantie ausgeschlossen!

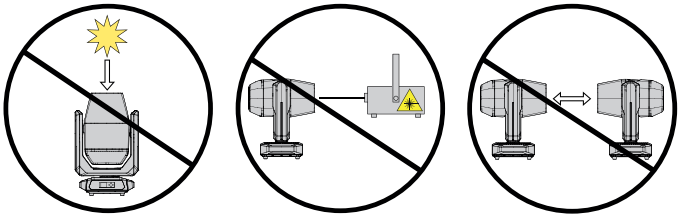

HINWEISE FÜR ORTSVERÄNDERLICHE INDOOR-GERÄTE

1. Temporärer Betrieb! Veranstaltungsequipment ist grundsätzlich nur für den vorübergehenden Betrieb konzipiert.
2. Dauerbetrieb oder dauerhafte Installation kann zur Beeinträchtigung der Funktion und vorzeitiger Alterung der Geräte führen.

LIEFERUMFANG

Entnehmen Sie das Produkt aus der Verpackung und entfernen Sie sämtliches Verpackungsmaterial. Bitte überprüfen Sie die Vollständigkeit und Unversehrtheit der Lieferung und benachrichtigen Sie Ihren Vertriebspartner bitte unverzüglich nach dem Kauf, falls die Lieferung nicht komplett oder beschädigt ist.
Im Lieferumfang des Produkts sind enthalten:

- ▶ 1 x OPUS® X4 Profile Moving Head
- ▶ 1 x Netzkabel
- ▶ 2 x Omega-Bügel
- ▶ Bedienungsanleitung

EINFÜHRUNG

PROFESSIONELLER LED PROFILE MOVING HEAD
CLOX4P

STEUERUNGSFUNKTIONEN:

34-, 41- und 56-Kanal DMX-Steuerung
Master / Slave Betrieb
Standalone Funktion
W-DMX™

EIGENSCHAFTEN:

1400 W LED. DMX512. W-DMX™. Artnet und sACN. 5-Pol DMX-Anschlüsse. 2x Omega-Montagebügel inklusive. Betriebsspannung 100 - 240 V AC.

Der Scheinwerfer verfügt über den RDM-Standard (Remote Device Management). Diese Geräteferverwaltung ermöglicht die Statusabfrage und Konfiguration von RDM-Endgeräten über einen RDM-fähigen Controller, wie den optional erhältlichen Cameo UNICON (Artikelnummer CLIREMOTE).

ANSCHLÜSSE, BEDIEN- UND ANZEIGEELEMENTE

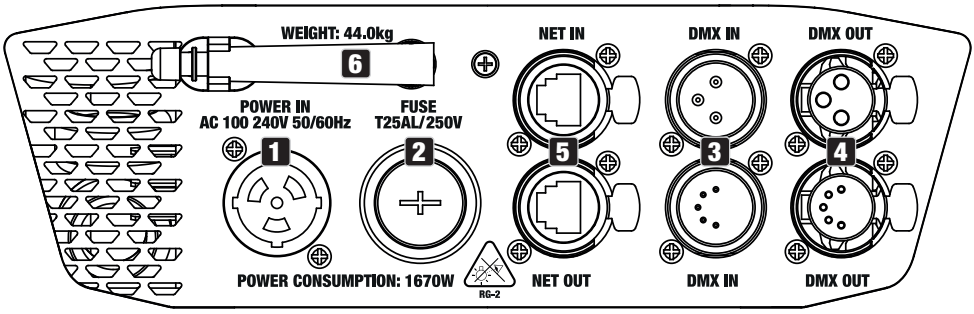

1 POWER IN

TRUE1 kompatible Netzeingangsbuchse. Betriebsspannung 100 - 240V AC / 50 - 60Hz. Ein geeignetes Netzkabel mit TRUE1 kompatiblem Gerätestecker befindet sich im Lieferumfang.

2 FUSE

Sicherungshalter für 10 x 38 mm Sicherungen. WICHTIGER HINWEIS: Ersetzen Sie die Sicherung ausschließlich durch eine Sicherung des gleichen Typs und mit gleichen Werten. Sollte die Sicherung wiederholt auslösen, wenden Sie sich bitte an ein autorisiertes Servicezentrum.

3 DMX IN

Männliche 3- und 5-Pol XLR-Buchsen zum Anschließen eines DMX-Kontrollgeräts (z.B. DMX-Pult). Verwenden Sie die Anschlüsse ausschließlich alternativ.

4 DMX OUT

Weibliche 3- und 5-Pol XLR-Buchsen zum Weiterleiten des DMX-Steuersignals. Verwenden Sie die Anschlüsse ausschließlich alternativ.

5 NET IN / OUT

RJ45 Netzwerk-Anschlüsse zum Verbinden mit einem ArtNet bzw. sACN Netzwerk und zum Weiterleiten des Steuersignals. Verwenden Sie für die Einrichtung des Netzwerks Kabel der Kategorie CAT-5e oder besser.

6 W-DMX™ ANTENNE

Antenne für die Steuerung per W-DMX™.

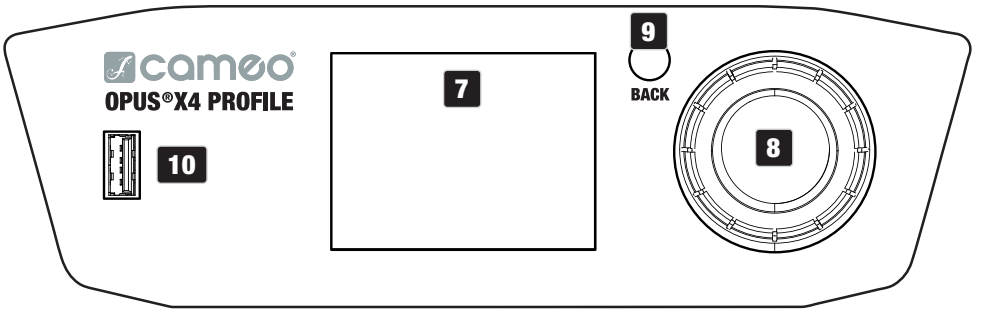

7 DRUCKEMPFINDLICHES LC-DISPLAY MIT BELEUCHTUNG

Dank des druckempfindlichen LC-Displays kann die Bedienung des Geräts direkt am Display erfolgen (handschuhtauglich). Das Display zeigt die aktuell aktivierte Betriebsart an (Hauptanzeige), die Menüpunkte im Haupt- und den Untermenüs und den Zahlenwert bzw. Status in bestimmten Menüpunkten. Liegt kein Steuersignal am Gerät an, fängt das Display an zu blinken, das Blinken stoppt, sobald ein Steuersignal anliegt (W-DMX, DMX- und Slave-Betrieb, ArtNet und sACN).

8 DREH-DRÜCK-ENCODER

Dreh-Drück-Encoder zum Navigieren im Bearbeitungsmenü und zum Anpassen von Systemeinstellungen und Ändern von Werten und Status in den entsprechenden Menüpunkten.

Ausgehend von der Hauptanzeige gelangen Sie durch Drücken auf den Encoder in das Hauptmenü. Wählen Sie die einzelnen Menüpunkte im Hauptmenü (Control, Settings, Info usw.) und in den Untermenüs durch Drehen des Encoders aus und bestätigen die Auswahl durch Drücken auf den Encoder. Ändern Sie den Wert oder Status in einem Menüpunkt durch Drehen des Encoders und bestätigen die Änderung durch Drücken auf den Encoder.

9 BACK

Um in der Menüstruktur eine Ebene höher zu gelangen, drücken Sie kurz auf den Taster BACK. Um aus den Untermenüs direkt zur Hauptanzeige zu gelangen, drücken und halten Sie den Taster BACK für circa 2 Sekunden.

10 USB-SCHNITTSTELLE

USB-Schnittstelle zum Updaten der Geräte-Firmware. Stellen Sie im Service-Menü den Status bei USB Update auf Yes. Laden Sie, sobald verfügbar, die aktuelle Firmware von der Produktseite auf www.cameolight.com, entpacken sie und kopieren die Dateien in einen Ordner ohne Sonderzeichen auf einen USB-Stick. Trennen Sie den Moving Head vom Stromnetz und allen Input-Anschlüssen (DMX / Ethernet), schließen den USB-Stick an der USB-Schnittstelle an und verbinden den Moving Head wieder mit dem Stromnetz. Der USB-Stick wird automatisch erkannt und im Display angezeigt. Navigieren Sie nun zum entsprechenden Ordner auf dem USB-Stick und bestätigen Sie diesen mit „ON“. Die Update-Prozedur beginnt. Falls für mehrere Komponenten Updates erforderlich sind, muss für alle Updates die Prozedur einzeln durchgeführt werden. Entfernen

Sie während der Update-Prozedur den USB-Stick nicht und trennen den Moving Head nicht vom Stromnetz.

BATTERIEGESPEISTES DISPLAY

Das batteriegespeiste Display lässt sich aktivieren, selbst wenn das Gerät nicht am Stromnetz angeschlossen ist. Drücken und halten Sie hierfür den Dreh-Drück-Encoder für die Dauer von circa 2 Sekunden. Sie können nun netzunabhängig Geräteinformationen auslesen und Systemeinstellungen ändern und abspeichern. Die externe Steuerung des Scheinwerfers wird in diesem Fall nicht aktiviert. Aus diesem Grund wird, auch wenn ein Steuer-Signal am Gerät anliegt, im Display angezeigt, dass kein Steuer-Signal anliegt.

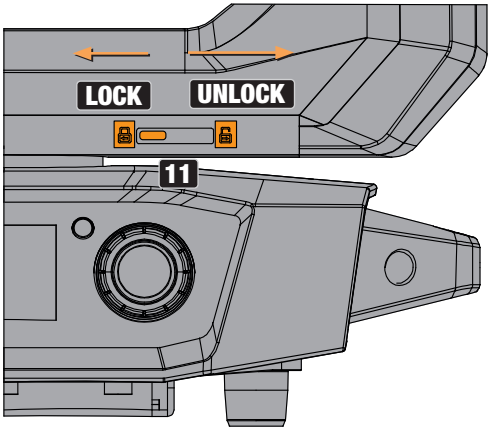

11 PAN LOCK

Mechanische Verriegelungsvorrichtung um beim Transport das Verdrehen des Kopfes auf horizontaler Ebene zu verhindern (8 mögliche Rastpositionen). Trennen Sie das Gerät vom Netz und schieben den Arretierhebel zum Verriegeln in Richtung Pan-Drehachse, bewegen Sie dabei den Kopf des Geräts auf horizontaler Ebene, bis eine der 8 Rastpositionen gefunden ist und der Arretierhebel einrastet (LOCK). Entriegeln Sie die Vorrichtung vor Inbetriebnahme des Geräts (UNLOCK).

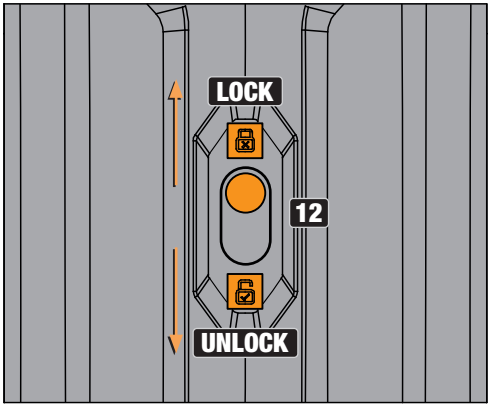

12 TILT LOCK

Mechanische Verriegelungsvorrichtung um beim Transport das Verdrehen des Kopfes auf vertikaler Ebene zu verhindern (7 mögliche Rastpositionen). Trennen Sie das Gerät vom Netz und schieben den Arretierhebel zum Verriegeln in Richtung Tilt-Drehachse, bewegen Sie dabei den Kopf des Geräts auf vertikaler Ebene, bis eine der 7 Rastpositionen gefunden ist und der Arretierhebel einrastet (LOCK). Entriegeln Sie die Vorrichtung vor Inbetriebnahme des Geräts (UNLOCK).

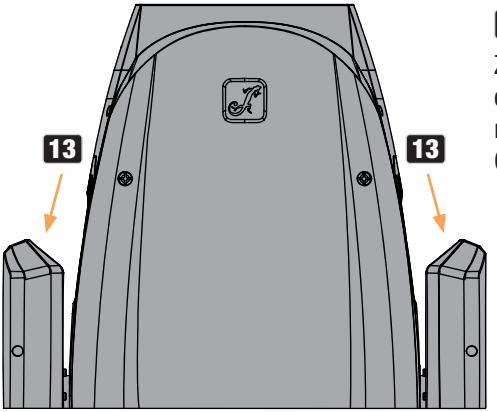

13 GRIFFMULDEN

Zusätzlich zu den beiden Transportgriffen an der Gerätebasis befinden sich praktische Griffmulden oben an den Innenseiten der beiden Gerätearme.

BEDIENUNG

HINWEISE

Sobald der Scheinwerfer korrekt am Stromnetz angeschlossen ist, wird während des Startvorgangs und des Motoren-Resets das Cameo Logo mit Informationen zum Gerätemodell im Display angezeigt. Nach diesem Vorgang ist der Scheinwerfer betriebsbereit und die Betriebsart, die zuvor aktiviert war, wird gestartet.

Die Hauptanzeige wird automatisch deaktiviert, wenn innerhalb von circa zwei Minuten keine Eingabe erfolgt. Um in den Untermenüs eine Menüebene höher zu gelangen, drücken Sie kurz auf BACK.

Im Falle eines technischen Fehlers wird das Warndreieck-Symbol in der rechten oberen Ecke angezeigt (antippen für weitere Information).

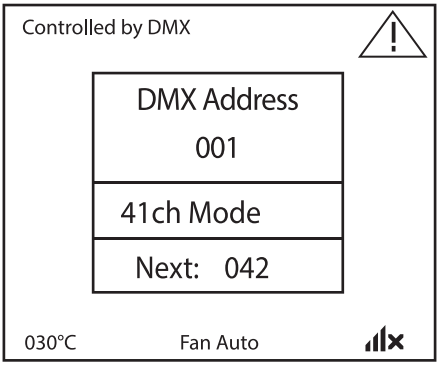

Die Bedienung des Scheinwerfers erfolgt zum einen mit Hilfe des Dreh-Drück-Encoders und des BACK-Tasters neben dem Display, zum anderen kann das druckempfindliche Display (handschuhtauglich) selbst genutzt werden, um alle Menüpunkte zu erreichen und Einstellungen intuitiv

nach Wunsch vorzunehmen. Die Bedienfelder in der Hauptanzeige und im Hauptmenü bzw. in den Untermenüs und deren Funktionen finden Sie in den untenstehenden Abbildungen. Die in der Abbildung der Hauptanzeige grau markierten Felder sind Bedienfelder mit Direktzugriff.

HAUPTANZEIGE

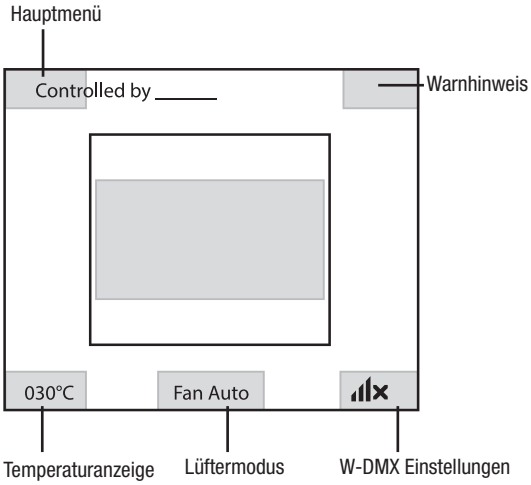

HAUPTMENÜ UND UNTERMENÜS

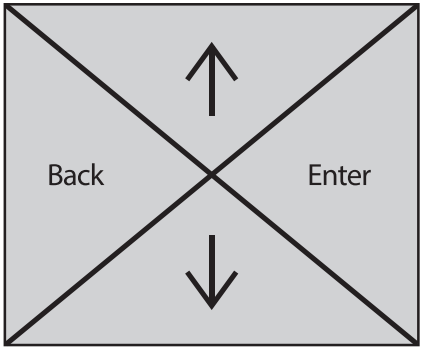

Hinweis zur Hauptanzeige in den Betriebsarten mit externer Steuerung: Sobald das Steuer-Signal unterbrochen wird, beginnen die Zeichen in der Mitte des Displays zu blinken, liegt das Steuer-Signal wieder an, stoppt das Blinken.

Fehlermeldung: Erscheint das Warnsymbol (Dreieck mit Ausrufezeichen) im Display, liegt bei einer oder mehreren Komponenten des Geräts ein Fehler vor. Welche Komponenten dabei betroffen sind, kann im **System Info-Menü** unter **Error-Info** eingesehen werden. Falls sich der Fehler nicht durch einen Neustart bzw. Reset beheben lässt, wenden Sie sich bitte an ein autorisiertes Service-Center.

W-DMX™

Zum Koppeln eines W-DMX Receivers (Empfänger) mit einem W-DMX kompatiblen Transmitter (Sender) muss im Menüpunkt WDMX unter Receiver der Befehl Reset ausgeführt werden (Reset auswählen und bestätigen). Der Receiver befindet sich nun in Koppelbereitschaft und wartet auf die Kopplungsanfrage eines Transmitters. Starten Sie die Kopplung, indem Sie im Menü des Transmitters Link auswählen und bestätigen, die Kopplung erfolgt nun automatisch. Es können auf die gleiche Weise auch mehrere Receiver gleichzeitig oder nacheinander mit einem Transmitter gekoppelt werden (z.B. für den Master/Slave-Betrieb). Eine W-DMX-Verbindung bleibt grundsätzlich so lange erhalten, bis die Verbindung durch den Reset-Befehl im Receiver oder den Unlink-Befehl im Transmitter getrennt wird, unabhängig davon, ob ein Gerät zwischenzeitlich von der Spannungsversorgung getrennt wird.

W-DMX™ STATUS

W-DMX deaktiviert	W-DMX als Receiver aktiviert, nicht gekoppelt	W-DMX als Receiver aktiviert und gekoppelt, Transmitter abgeschaltet oder außer Reichweite	W-DMX als Receiver aktiviert und gekoppelt, kein DMX-Signal	W-DMX als Receiver aktiviert und gekoppelt, DMX-Signal liegt an	W-DMX als Transmitter mit G3 Standard aktiviert, DMX-Signal liegt an

Nachfolgend wird die Bedienung des Scheinwerfers mit Hilfe des Dreh-Drück-Encoders und des BACK-Tasters neben dem Display beschrieben.

KONTROLLMENÜ (Control)

Das Kontrollmenü ermöglicht die Auswahl der verschiedenen Betriebsarten und deren Einstelloptionen in den entsprechenden Untermenüs.

DMX-STARTADRESSE EINSTELLEN (DMX Address)

Ausgehend von der Hauptanzeige gelangen Sie durch Drücken auf den Dreh-Drück-Encoder in das Hauptmenü. Wählen Sie durch Drehen des Encoders **Control** aus und drücken zum Bestätigen auf den Encoder. Wählen Sie nun **DMX Address** aus, bestätigen und stellen dann die gewünschte DMX-Startadresse ein. Bestätigen Sie die Einstellung.

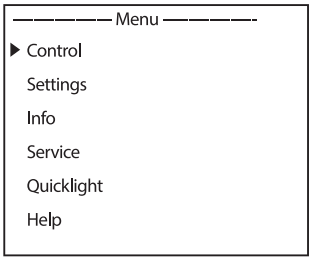

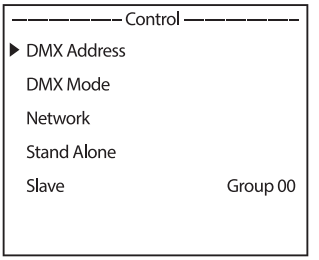

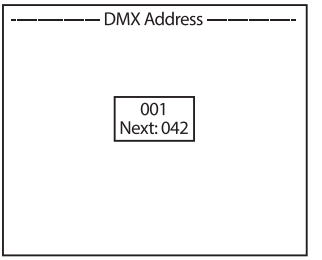

DMX-BETRIEBSART EINSTELLEN (DMX Mode)

Ausgehend von der Hauptanzeige gelangen Sie durch Drücken auf den Dreh-Drück-Encoder in das Hauptmenü. Wählen Sie durch Drehen des Encoders **Control** aus und drücken zum Bestätigen auf den Encoder. Wählen Sie nun **DMX Mode** aus, bestätigen und wählen dann die gewünschte DMX-Betriebsart aus. Bestätigen Sie die Auswahl.

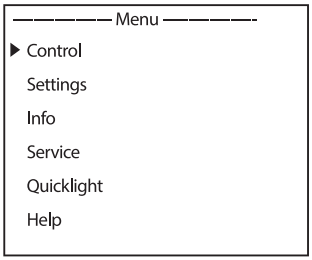

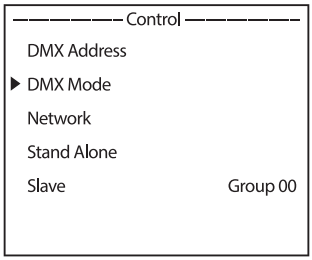

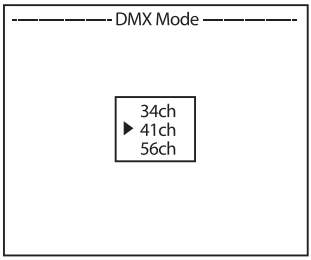

NETZWERKEINSTELLUNGEN (Network)

Ausgehend von der Hauptanzeige gelangen Sie durch Drücken auf den Dreh-Drück-Encoder in das Hauptmenü. Wählen Sie durch Drehen des Encoders **Control** aus und drücken zum Bestätigen auf den Encoder. Wählen Sie nun **Network** aus und bestätigen abermals.

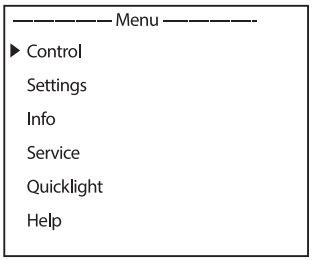

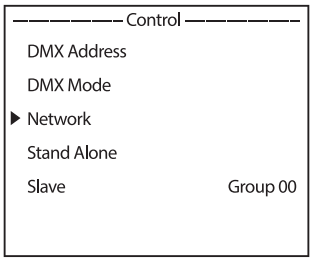

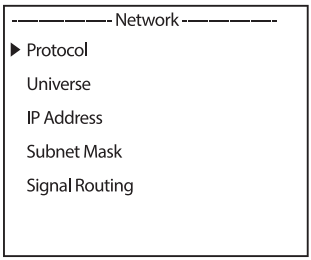

Informationen zu den Untermenüpunkten im Netzwerkmenü und den entsprechenden Einstelloptionen finden Sie in untenstehender Tabelle (Auswahl durch Drehen des Encoders, bestätigen durch Drücken des Encoders, Wert bzw. Status ändern durch Drehen, bestätigen durch Drücken).

Network Artnet			
Protocol	Artnet	Steuerung per Artnet	
	sACN	Steuerung per sACN	
Universe	Absolute Univ.	Einstellen des absoluten Artnet Universums	Abhängig von Net, Subnet und Universe
	Net	Einstellen des Artnet Netzes	Abhängig von Absolute Univ.
	Subnet	Einstellen des Artnet Subnetzes	
	Universe	Einstellen des Artnet Universums	
IP Address	xxx.xxx.xxx.xxx	Einstellen der IP-Adresse: Block auswählen, bestätigen, Wert einstellen, bestätigen	
Subnet Mask	xxx.xxx.xxx.xxx	Einstellen der Subnetzmaske: Block auswählen, bestätigen, Wert einstellen, bestätigen	
Signal Routing	Send to XLR	Weiterleiten des Steuersignals an XLR Out	
	Backup by XLR	Ansteuerung per XLR bei Netzwerk Signalunterbrechung	
	Receive only	Keine Verbindung zwischen Netzwerksignal und XLR-Anschlüssen	

Network sACN		
Protocol	Artnet	Steuerung per Artnet
	sACN	Steuerung per sACN
Universe	Universe	Einstellen des sACN Universums
IP Address	xxx.xxx.xxx.xxx	Einstellen der IP-Adresse: Block auswählen, bestätigen, Wert einstellen, bestätigen
Subnet Mask	xxx.xxx.xxx.xxx	Einstellen der Subnetzmaske: Block auswählen, bestätigen, Wert einstellen, bestätigen
Signal Routing	Send to XLR	Weiterleiten des Steuersignals an XLR Out
	Backup by XLR	Ansteuerung per XLR bei Netzwerk Signalunterbrechung
	Receive only	Keine Verbindung zwischen Netzwerksignal und XLR-Anschlüssen

STAND-ALONE-MENÜ (Stand Alone)

In den Stand-Alone-Betriebsarten Play Scene und Play Loop kann das Steuersignal der entsprechenden Betriebsart via XLR an Slave-Einheiten ausgegeben werden (Master/Alone -> Master). Ist die Ausgabe des Steuersignals nicht gewünscht, deaktivieren Sie die Ausgabe (Master/Alone -> Alone).

Aktivieren Sie eine der acht verfügbaren Szenen (Scene 1 - 8) oder einen der acht verfügbaren Loops (Loop 1 - 8). Die Szenen und Loops sind vorprogrammiert, können aber individuell gestaltet werden (Edit Scene / Edit Loop).

Ausgehend von der Hauptanzeige gelangen Sie durch Drücken auf den Encoder in das Hauptmenü. Wählen Sie durch Drehen des Encoders **Control** aus und drücken zum Bestätigen auf den Encoder. Wählen Sie nun **Stand Alone** aus und bestätigen abermals.

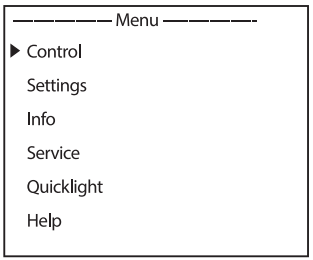

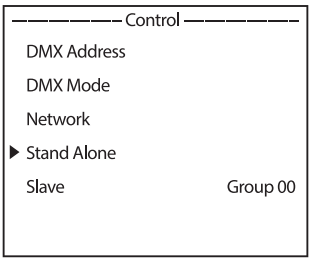

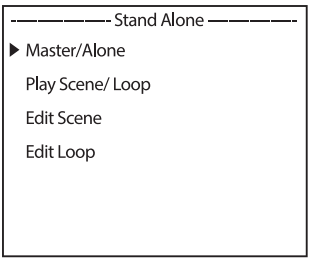

Informationen zu den Untermenüpunkten im Stand-Alone-Menü und den entsprechenden Einstelloptionen finden Sie in untenstehender Tabelle (Auswahl durch Drehen des Encoders, bestätigen durch Drücken des Encoders, Wert bzw. Status ändern durch Drehen, bestätigen durch Drücken).

Stand Alone				
Master/Alone	Master	Steuersignal wird via DMX OUT weitergeleitet		
		Delay Time	Off / 0.1s - 2.0s	Einstellen eines DMX-Delays für Slave-Einheiten
	Alone	Steuersignal wird nicht weitergeleitet		

Play Scene/ Loop	Scene	Scene 1 - 8	Auswahl und Aktivierung der gewünschten Szene	
	Loop	Loop 1 - 8	Auswahl und Aktivierung des gewünschten Loops	
Edit Scene	Scene 1 - 8	Pan	Stellen Sie jede Szene individuell ein. Szenen werden durch Anwahl aktiviert.	
		Tilt		
		Dimmer		
		…		
Edit Loop	Loop 1 - 8	Step	1 - 8	Auswahl des Schritts 1 - 8
		t-Step	0s - 20min	Einstellen der Schrittdauer
		t-Fade	0s - 20 min	Einstellen der Überblendzeit
		Step 1 + 2: Scene	1 - 8	Auswahl der Szene 1 - 8
		Step 3 - 8: Scene	1 - 8 / Skip Step	Auswahl der Szene 1 - 8 oder Schritt überspringen

SLAVE-BETRIEB

Standard Slave-Betrieb: Ausgehend von der Hauptanzeige gelangen Sie durch Drücken auf den Encoder in das Hauptmenü. Wählen Sie durch Drehen des Encoders **Control** aus und drücken zum Bestätigen auf den Encoder. Wählen Sie nun **Slave** aus und bestätigen, wählen dann die Slave-Gruppe 0 (Group 00) aus und bestätigen wiederum. Verbinden Sie die Slave- und die Master-Einheit (gleiches Modell, gleicher Softwarestand) mit Hilfe eines DMX-Kabels oder per Wireless DMX und aktivieren Sie in der Master-Einheit eine der Stand-Alone-Betriebsarten (Play Scene, Play Loop). Nun folgt die Slave-Einheit exakt der Master-Einheit.

Erweiterter Slave-Betrieb: Wenn Sie beim Master / Slave-Betrieb die Steuerung der Slave-Einheiten durch die Stand-Alone-Betriebsart **Play Loop** durchführen möchten, kann das Steuersignal in bis zu 24 Stufen zeitlich verzögert wiedergegeben werden, die Verzögerung wird im **Stand Alone** Menü **Master/Alone** -> **Master** in der Master-Einheit übergeordnet eingestellt, der Verzögerungsfaktor im Slave-Menü des entsprechenden Scheinwerfers (Group). Somit kann auf einfache Weise mit einer beliebig großen Anzahl Scheinwerfern des gleichen Modells und Softwarestands ein Lauflichteffekt realisiert werden, der sonst nur mit einem geeigneten DMX-Controller und aufwändiger Programmierung erreicht werden könnte. Verbinden Sie die Slave- und die Master-Einheit (gleiches Modell, gleicher Softwarestand) mit Hilfe eines DMX-Kabels oder per Wireless DMX.

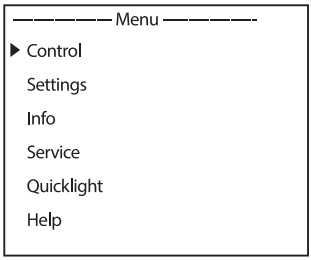

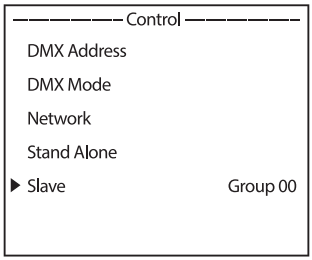

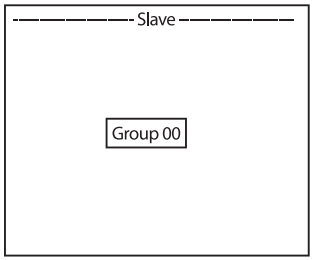

Ordnen Sie die Scheinwerfer nach Wunsch einer von bis zu 24 Gruppen (plus Gruppe 0) zu, wobei auch mehrere Scheinwerfer einer Gruppe zugeordnet werden können. Die Gruppennummer ist gleichzeitig der Faktor, mit dem die in der Master-Einheit eingestellte Delay-Zeit multipliziert wird.

Setup-Beispiel:

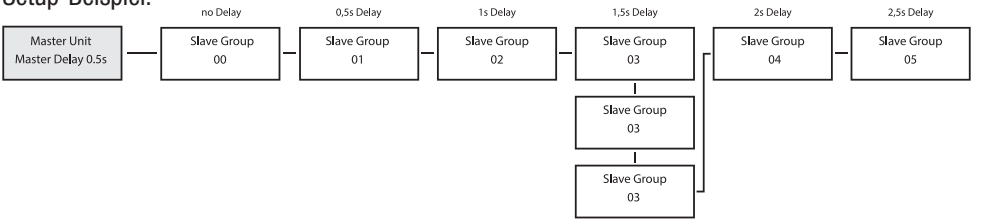

SYSTEMEINSTELLUNGEN (Settings)

Ausgehend von der Hauptanzeige gelangen Sie durch Drücken auf den Encoder in das Hauptmenü. Wählen Sie durch Drehen des Encoders **Settings** aus und drücken zum Bestätigen auf den Encoder.

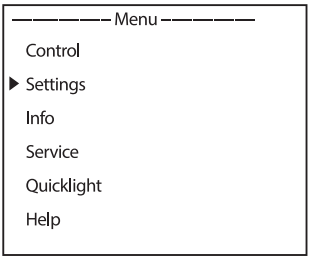

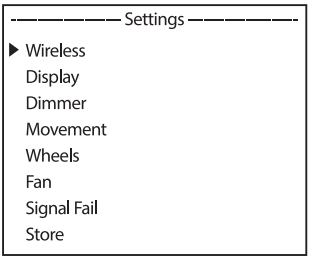

Daraufhin gelangen Sie in das Untermenü zum Einstellen der Untermenüpunkte (siehe Tabelle, Auswahl durch Drehen des Encoders, bestätigen durch Drücken des Encoders, Wert bzw. Status ändern durch Drehen, bestätigen durch Drücken).

Settings (Fettdruck = Werkseinstellung)				
Wireless	Drahtloseinstellungen	State	On	Drahtlosmodul aktiviert
			Off	Drahtlosmodul deaktiviert
		Operation Mode	**Receive**	Drahtlosmodul = Empfänger
			TX CRMX	Drahtlosmodul = Sender mit CRMX Sendestandard
			TX G4s	Drahtlosmodul = Sender mit G4s Sendestandard
			TX G3	Drahtlosmodul = Sender mit G3 Sendestandard
		Linking	Receive Reset	Receiver: Empfänger zurücksetzen und in Koppelbereitschaft bringen
			Link	Transmitter: Koppeln mit kompatiblen, koppelbereiten Drahtlos-Geräten

Wireless	Drahtloseinstellungen	Linking	Unlink	Transmitter: Wireless-DMX Verbindungen trennen	
		Linking Key	Linking Key	Einstellen des Verbindungsschlüssels	
			CRMX Mode (nur verfügbar, wenn Operating Mode = Receive)	**CRMX**	Empfangsstandard = CRMX
				CRMX2	Empfangsstandard = CRMX2
			CRMX Universe	**A** - H	Auswahl CRMX Universum A bis H
		Universe Metadata	RGB Colour Code	Red, Orange, Yellow, Green, Cyan, Blue, Purple, White	RGB-Code zur farblichen Darstellung des Universums
			Universe Name	Eine 16-stellige Zeichenkette mit einem individuell einstellbaren Namen, der das Universum identifiziert	
		Bluetooth	**On**	Bluetooth eingeschaltet	
			Off	Bluetooth ausgeschaltet	
			Pin	**On**	PIN-Abfrage eingeschaltet (Werkseinstellung 081569)
				Off	PIN-Abfrage ausgeschaltet
		Signal Routing	Send to XLR	Weiterleiten des Steuersignals an XLR (DMX OUT)	
			Backup by XLR	Ansteuerung per XLR (DMX IN) bei Wireless Signalunterbrechung	
			Receive only	Keine Verbindung zwischen Wireless-DMX Signal und XLR-Anschlüssen	
Display	Display Einstellungen	Reverse	On	Drehung der Display-Anzeige um 180° (z.B. Kopfübermontage)	
			Off	Keine Drehung der Display-Anzeige	
			Auto	Automatische Lageerkennung (stehend / Kopfübermontage)	
		Off Timer	None	Permanent an	
			20s	Deaktivierung nach ca. 20 Sekunden Inaktivität	

Dimmer	Dimmer-Einstellungen	Curve (Dimmerkurve)	Linear	Die Lichtintensität steigt linear mit dem DMX-Wert an
			Exponential	Die Lichtintensität lässt sich im unteren DMX-Wertbereich fein und im oberen DMX-Wertbereich grob einstellen
			Logarithmic	Die Lichtintensität lässt sich im unteren DMX-Wertbereich grob und im oberen DMX-Wertbereich fein einstellen
			S-Curve	Die Lichtintensität lässt sich im unteren und oberen DMX-Wertbereich fein und im mittleren DMX-Wertbereich grob einstellen
		PWM Frequency	650Hz, 1530Hz, 3600Hz, 12kHz, 18.9kHz, 25kHz	Auswählen der LED PWM Frequenz
		Response (Dimmverhalten)	LED	Der Scheinwerfer reagiert abrupt auf Änderungen des DMX-Werts
			Halogen	Der Scheiwerfer verhält sich ähnlich einem Halogenstrahler mit sanften Helligkeitsänderungen
Movement	Kopfbewegungen einstellen	Pan Reverse	On	Umkehrung der Pan Bewegungsrichtung
			Off	Keine Umkehrung der Pan Bewegungsrichtung
		Tilt Reverse	On	Umkehrung der Tilt Bewegungsrichtung
			Off	Keine Umkehrung der Tilt Bewegungsrichtung
		Pan Angle	630°	Pan Winkel 630°
			540°	Pan Winkel 540°
		Position Feedback	On	Automatische Positionskorrektur aktiviert
			Off	Automatische Positionskorrektur deaktiviert
		Move in Black	On	Blackout bei Kopfbewegung
			Off	Kein Blackout bei Kopfbewegung
		Silent Movement	On	Verlangsamte Motorbewegungen für leiseren Betrieb
			Off	Funktion deaktiviert

Move-ment	Kopfbewegungen einstellen	Reset Mode	Fast	Das Verfahren zum Zurücksetzen von Bewegungen wird mit einem reduzierten Bewegungsbereich in Kombination mit Kalibrierungswerten durchgeführt. Dies ermöglicht schnellere und diskretere Rückstellbewegungen	
			Normal	Das Verfahren zum Zurücksetzen von Bewegungen wird über den gesamten Bewegungsbereich ausgeführt	
Colour	Gobo- und Farbradeinstellungen	Gobo Wheel	Position	Clock-wise	Goborad dreht immer im Uhrzeigersinn
				Short	Goborad dreht den kürzesten Weg
			Movement	Snap	Goborad springt bei Erreichen des entsprechenden Werts direkt zum gewünschten Gobo
				Scroll	Stufenlose Drehung der Goboräder
			Colour Correction	On	Kompensieren der Farbver-schiebungen bei der Verwend-ung von Gobos aktiviert
				Off	Funktion deaktiviert
		Colour Wheel	Position	Clock-wise	Farbrad dreht immer im Uhr-zeigersinn
				Short	Farbrad dreht den kürzesten Weg
			Movement	Snap	Farbrad springt bei Erreichen des entsprechenden Werts direkt zum gewünschten Farbfilter
				Scroll	Stufenlose Drehung des Farbrads
		Move in Black	On	Blackout bei Wertänderungen bei den Farb- und Goboräder	
			Off	Kein Blackout bei Wertänderungen bei den Farb- und Goboräder	
		Framing Control	L & R (Left & Right)	Standardfunktion: Der xA-Kanal des Blades steuert die linke Seite des Blades x und der xB-Kanal die rechte Seite	
			P & A (Position & Angle)	Alternative Steuerung der Blendenschie-ber: Der xA-Kanal des Blades steuert das Einsetzen des Blades x und der xB-Kanal den Winkel des Blades	

Fan	Lüftereinstellungen	Auto	Automatische Lüftersteuerung
		Off	Deaktivierter Lüfter bei stark reduzierter Helligkeit
		Constant Low	Konstant niedrige Lüftergeschwindigkeit bei reduzierter Helligkeit, falls notwendig
		Constant Mid	Konstant mittlere Lüftergeschwindigkeit bei reduzierter Helligkeit, falls notwendig
		Constant High	Konstant hohe Lüftergeschwindigkeit
Signal Fail	Betriebszustand bei DMX-Signal-Unterbrechung	Hold	Letzter Befehl wird gehalten
		Last Stand Alone	Die zuletzt ausgewählte Stand Alone Betriebsart wird aktiviert
		Fade to Black (10s)	10 Sekunden Fade zu Blackout
		Blackout	Aktiviert Blackout
		Full	Full on
Power Mode	Power-Modus	Normal	Normales Verhalten entsprechend der Einstellung im Lüftermodus
		Constant	Reduzierte Leistung mit konstanter Helligkeit über die gesamte Nutzzeit (entsprechend der Lüftereinstellung)
		Shapers constant	Reduzierte Leistung mit konstanter Helligkeit auch bei Nutzung der Blendenschieber
Store	Einstellungen in 3 individuellen Presets speichern	User A	Alle aktuellen Einstellungen als Benutzer-Preset A speichern
		User B	Alle aktuellen Einstellungen als Benutzer-Preset B speichern
		User C	Alle aktuellen Einstellungen als Benutzer-Preset C speichern

SYSTEMINFORMATIONEN (Info)

Ausgehend von der Hauptanzeige gelangen Sie durch Drücken auf den Encoder in das Hauptmenü. Wählen Sie durch Drehen des Encoders **Info** aus und drücken zum Bestätigen auf den Encoder.

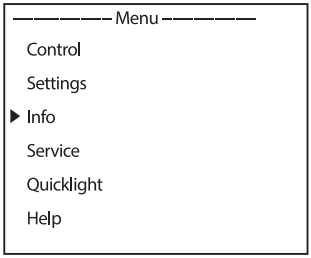

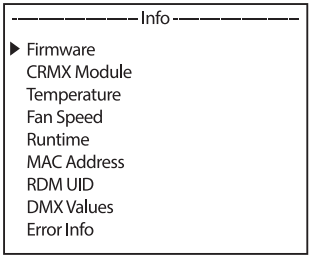

Informationen zu den Untermenüpunkten im Info-Menü und den entsprechenden Optionen finden Sie in untenstehender Tabelle (Auswahl durch Drehen des Encoders, bestätigen durch Drücken des Encoders).

Info			
Firmware	DISP:	Vx.x.x	Anzeige der Firmware-Version der entsprechenden Komponente
	NET:	Vx.x.x	
	DIMMER:	Vx.x.x	
	…	Vx.x.x	
CRMX Module	Module installed	TimoTwo	Drahtlosmodul Modell
	Device Name	OPUSX4P	Gerätename
	Version	HW (Hardware) SW (Software)	Hardware-Versionsnummer Software-Versionsnummer
	Link Quality	%	Verbindungsqualität in Prozent
	Data Source	None / DMX / Wireless Link / SPI / BLE	Informationen zur Datenquelle
	Status	Operational: DMX Data: RDM Identify: RF Link: Link State:	Statusinformationen
Temperature	LED	xxx °C/°F	Anzeige der Temperatur der entsprechenden Komponente
	Base	xxx °C/°F	
	Temperature Unit	°C	Einstellen der Temperatureinheit (zum Ändern ENTER drücken)
		°F	
Fan Speed	xxxx RPM	Anzeige der Drehzahl des entsprechenden Lüfters	

Runtime	Total	xxxx h : xx m	Gesamtbetriebszeit
	Operation	xxxx h : xx m	Nutzzeit
	LED	xxxx h : xx m	Betriebszeit des Leuchtmittels
	Service	xxxx h : xx m	Betriebszeit nach dem Zurücksetzen der Service-Betriebszeit
MAC Address	xx:xx:xx:xx:xx:xx	MAC-Adresse	
RDM UID	RDM Unique Identifier (eindeutige Kennung)		
DMX Values	Anzeige der anliegenden DMX-Werte		
Error Info	Fehleranzeige im Fehlerfall		
DMX Table	Anzeige der Tabellen der DMX-Modi		

SERVICE-MENÜ (Service)

Ausgehend von der Hauptanzeige gelangen Sie durch Drücken auf den Encoder in das Hauptmenü. Wählen Sie durch Drehen des Encoders **Service** aus und drücken zum Bestätigen auf den Encoder.

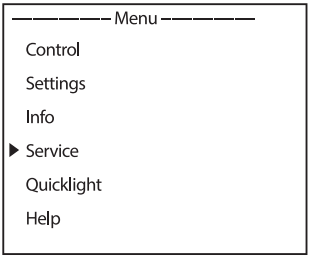

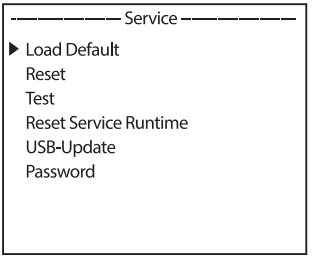

Informationen zu den Untermenüpunkten im Service-Menü und den entsprechenden Optionen finden Sie in untenstehender Tabelle (Auswahl durch Drehen des Encoders, bestätigen durch Drücken des Encoders, Wert bzw. Status ändern durch Drehen, bestätigen durch Drücken).

Service		
Load Default	Factory Default	Zurücksetzen auf Werkseinstellung
	User A	Zurücksetzen auf User A Werte (User Werte speichern: Settings -> Store)
	User B	Zurücksetzen auf User B Werte (User Werte speichern: Settings -> Store)
	User C	Zurücksetzen auf User C Werte (User Werte speichern: Settings -> Store)
Reset	Pan/Tilt	Pan/Tilt Motoren zurücksetzen
	Head	Motoren im Gerätekopf zurücksetzen
	All	Alle Motoren zurücksetzen

Test	Test Sequence	Vorprogrammierte Sequenz zum Testen aller Komponenten
	Stress Test	Vorprogrammierte Sequenz zum Testen aller Komponenten unter Maximallast
	Motor Test	Alle Motoren einzeln mit Werten von 000 bis 255 ansteuern
Reset Service Runtime	No	Service-Betriebszeit nicht zurücksetzen
	Yes	Service-Betriebszeit zurücksetzen
USB Update	No	Firmware-Update via USB-Schnittstelle nicht durchführen
	Yes	Firmware-Update via USB-Schnittstelle durchführen
Password	Nur für Service-Zwecke	

QUICKLIGHT

Stellen Sie eine Szene mit den Basisfunktionen des Moving Heads ohne externen Controller schnell und unkompliziert ein. Ausgehend von der Hauptanzeige gelangen Sie durch Drücken auf den Encoder in das Hauptmenü (Main Menu). Wählen Sie durch Drehen des Encoders **Quicklight** aus und drücken zum Bestätigen auf den Encoder. Wählen Sie einen Menüpunkt aus, bestätigen und stellen den gewünschten Wert ein. Bestätigen Sie jede Wertänderung.

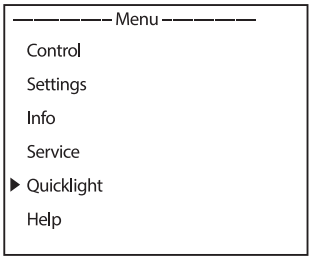

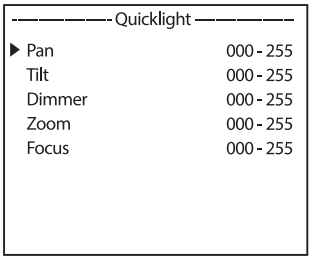

Wenn die Betriebsart Quicklight aktiviert ist, wechselt die Anzeige nicht automatisch zur Hauptanzeige, beim Verlassen des Quicklight-Menüs wird die Quicklight-Betriebsart automatisch beendet. Die Einstellungen im Quicklight-Menü bleiben bis zum nächsten Neustart des Scheinwerfers erhalten, Quicklight kann also immer wieder mit den selben Einstellungen aufgerufen werden, so lange der Scheinwerfer eingeschaltet bleibt. Nach einem Neustart werden die Werte in den Quicklight-Einstellungen zurückgesetzt.

HELP (Hilfemenü)

Im Hilfemenü finden Sie auf drei Seiten 1. Informationen zu Schnellbefehlen, durch die Sie direkt zu bestimmten Menüpunkten gelangen, 2. Informationen zu der Aufteilung des Displays in Bedienfelder im Hauptmenü und den Untermenüs und 3. Informationen zum Gerät selbst. Ausgehend von der Hauptanzeige gelangen Sie durch Drücken auf den Encoder in das Hauptmenü. Wählen Sie durch Drehen des Encoders **Help** aus und drücken zum Bestätigen auf den Encoder. Die gewünschten Informationen wählen Sie nun wiederum durch Drehen des Encoders aus.

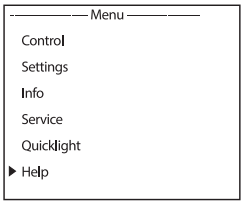

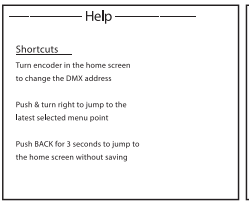

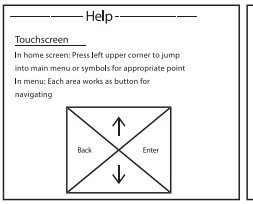

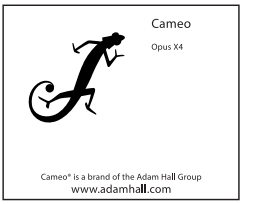

Shortcuts	Touchscreen
Hauptanzeige: Die DMX-Startadresse kann direkt durch Drehen des Encoders geändert werden Encoder drücken und nach rechts drehen, um zum zuletzt gewählten Menüpunkt zu gelangen Drücken Sie 3 Sekunden lang BACK, um ohne zu speichern zur Hauptanzeige zu gelangen	Hauptanzeige: Drücken Sie die linke obere Ecke, um ins Hauptmenü zu gelangen, oder die Symbole für den entsprechenden Menüpunkt Im Menü: Jeder Bereich fungiert als Schaltfläche zum Navigieren

AUFSTELLUNG UND MONTAGE



GEFAHR: Überkopfmontage erfordert umfassende Erfahrung, einschließlich der Berechnung der Grenzwerte für die Arbeitslast, des verwendeten Installationsmaterials und der regelmäßigen Sicherheitsüberprüfung aller Installationsmaterialien und Scheinwerfer. Wenn Sie diese Qualifikationen nicht haben, versuchen Sie nicht, eine Installation selbst durchzuführen, sondern nutzen Sie die Hilfe von professionellen Unternehmen. Es besteht die Gefahr, dass sich nicht korrekt montierte und gesicherte Geräte lösen und herabfallen. Dadurch können Personen schwer verletzt oder getötet werden.

Dank der integrierten Gummifüße kann der Scheinwerfer an einer geeigneten Stelle auf eine ebene Fläche gestellt werden. Die Montage an einer Traverse erfolgt mit Hilfe zweier Omega-Bügel, die an der Gerätebasis befestigt werden (Abb. 1-A). Bei Bedarf können die beiden Omega-Bügel auch um 90° gedreht an der Gerätebasis montiert werden (Abb. 2-A). Zwei Omega-Bügel sind im Lieferumfang enthalten, geeignete Traversenklemmen sind optional erhältlich. Sorgen Sie für feste Verbindungen und sichern Sie den Scheinwerfer mit einem geeigneten Sicherungsseil an der dafür vorgesehenen Stelle (B).

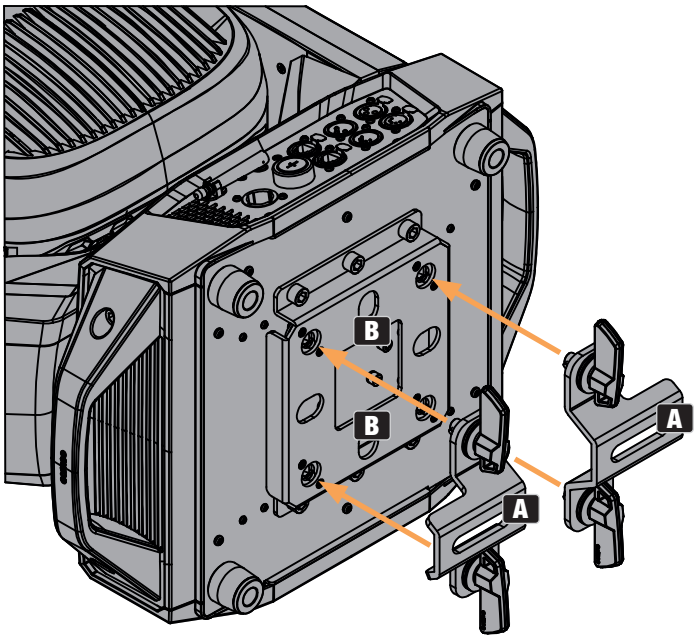

Abbildung 1

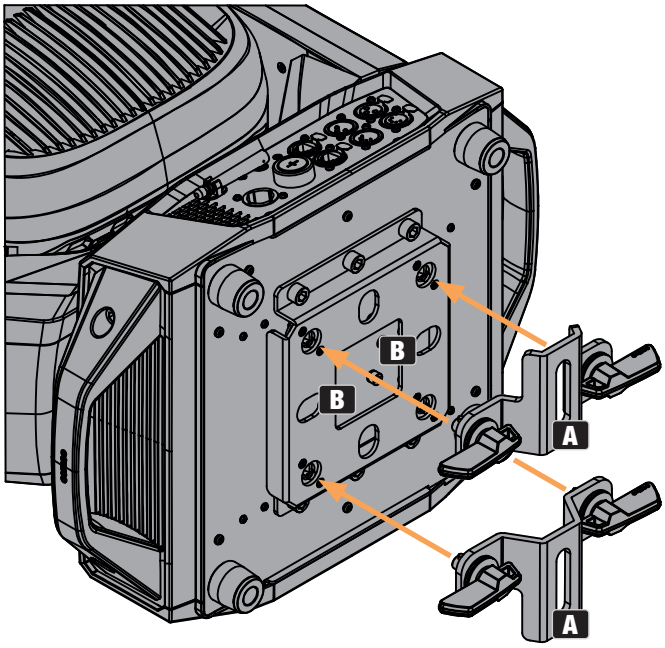

Abbildung 2

GEBRAUCHSLAGE

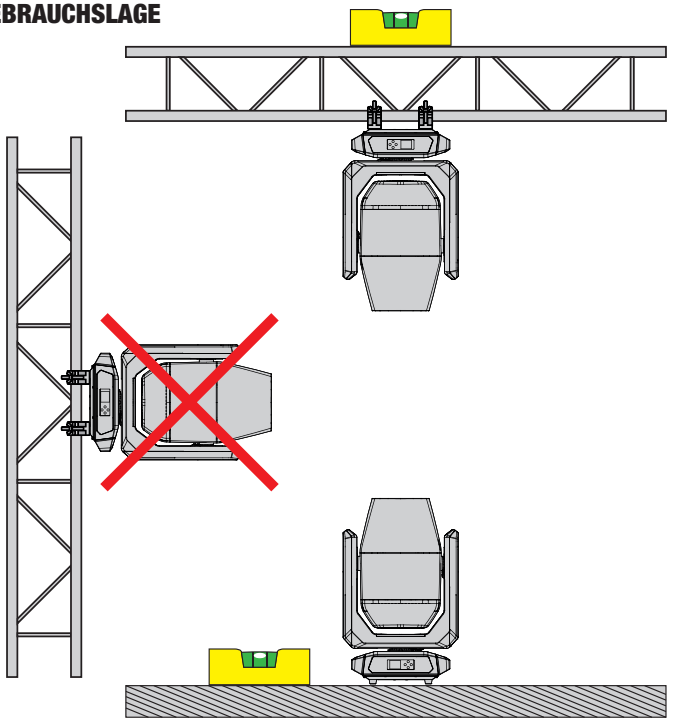

PFLEGE, WARTUNG UND REPARATUR

Um die einwandfreie Funktion des Geräts auf Dauer zu gewährleisten, muss es regelmäßig gepflegt und bei Bedarf gewartet werden. Der Pflege- bzw. Wartungsbedarf steht in Abhängigkeit der Nutzungsintensität und -umgebung. Wir empfehlen generell eine Sichtprüfung vor jeder Inbetriebnahme. Weiterhin empfehlen wir alle 500 Betriebsstunden, oder bei geringerer Nutzungsintensität spätestens nach Ablauf eines Jahres alle unten genannten und zutreffenden Pflegemaßnahmen durchzuführen. Bei Mängeln, die auf eine unzureichende Pflege zurückzuführen sind, kann es zu Einschränkungen der Garantieansprüche kommen.

WARNUNG! Vor jeglichen Pflegemaßnahmen müssen die Spannungsversorgung und sofern möglich sämtliche Geräteverbindungen getrennt werden.

HINWEIS! Unsachgemäße Pflege kann zu Beeinträchtigung des Gerätes führen bis hin zur Zerstörung.

1. Gehäuseoberflächen müssen mit einem sauberen, feuchten Tuch gereinigt werden. Dabei ist darauf zu achten, dass keine Feuchtigkeit in das Gerät eindringen kann.
2. Luft Ein- und Austrittsöffnungen müssen regelmäßig von Staub und Schmutz befreit werden. Im Fall des Einsatzes von Druckluft ist darauf zu achten, dass Beschädigungen am Gerät verhindert werden (z.B. müssen Lüfter für diesen Fall blockiert werden, da sie sonst überdrehen könnten).

3. Leitungen und Steckkontakte sind regelmäßig zu reinigen und von Staub und Schmutz zu befreien.
4. Es dürfen generell keine Reinigungsmittel oder Mittel mit schleifender Wirkung zur Pflege verwendet werden, andernfalls ist mit Beeinträchtigung der Oberflächenbeschaffenheit zu rechnen.
5. Geräte sind generell trocken zu lagern und vor Staub und Verschmutzung zu schützen.
6. Um den korrekten und sicheren Betrieb zu gewährleisten, müssen sämtliche zugängliche oder herausnehmbare Linsen und Lichtaustrittsöffnungen regelmäßig gereinigt werden.

WARTUNG UND REPARATUR (NUR DURCH FACHPERSONAL)



GEFAHR! Im Gerät befinden sich Spannungsführende Bauteile. Auch nach Trennung der Netzverbindung kann noch Restspannung im Gerät vorhanden sein, z.B. durch geladene Kondensatoren.



HINWEIS! Wartungs- und Reparaturmaßnahmen dürfen nur von ausreichend qualifiziertem Fachpersonal durchgeführt werden. Im Zweifel wenden Sie sich an eine Fachwerkstatt.



HINWEIS! Unsachgemäß ausgeführte Wartungsarbeiten können den Gewährleistungsanspruch beeinträchtigen.



HINWEIS! Bei vom Hersteller vorgesehenen Um- oder Nachrüstsets beachten Sie unbedingt die beiliegende Einbauanleitung.

GOBOS AUSTAUSCHEN

ACHTUNG:

Das Austauschen von Gobos darf nur von qualifiziertem Fachpersonal durchgeführt werden. Wenn Sie dazu nicht qualifiziert sind, versuchen Sie nicht, Gobos selbst auszutauschen, sondern nutzen Sie die Hilfe von professionellen Unternehmen.

Achten Sie bei allen Arbeiten darauf, dass keine Fremdkörper in das Gehäuse gelangen!

Achten Sie beim Gobotausch darauf, dass die Gobos korrekt ausgerichtet in den entsprechenden Gobohalter eingesetzt werden, da sonst Hitzeschäden an den Gobos und den Gobohaltern entstehen können!

1. Trennen Sie das Gerät allpolig von der Spannungsversorgung (Netzstecker ziehen). Arretieren Sie den Scheinwerferkopf (Pan- und Tilt-Lock).
2. Lösen Sie die vier Verriegelungen der Abdeckung des Gerätekopfs auf der dem PAN LOCK gegenüberliegenden Seite (siehe Markierungen in der Zeichnung, Bajonettverschluss mit Kreuzschlitzkopf, 1/4 Umdrehung nach links). Nehmen Sie die Abdeckung vom Scheinwerferkopf, lösen das Sicherungsseil der Abdeckung und legen sie zur Seite.
3. Lösen Sie die 4-polige Steckverbindung für die Spannungs- und Signalversorgung des Gobo-Moduls vorsichtig (blaue Markierung in der Zeichnung). Lösen Sie dann die beiden Schrauben des Gobo-Moduls (mittleres Modul, siehe rote Markierungen in der Zeichnung) und ziehen das Modul aus dem Gerätekopf.

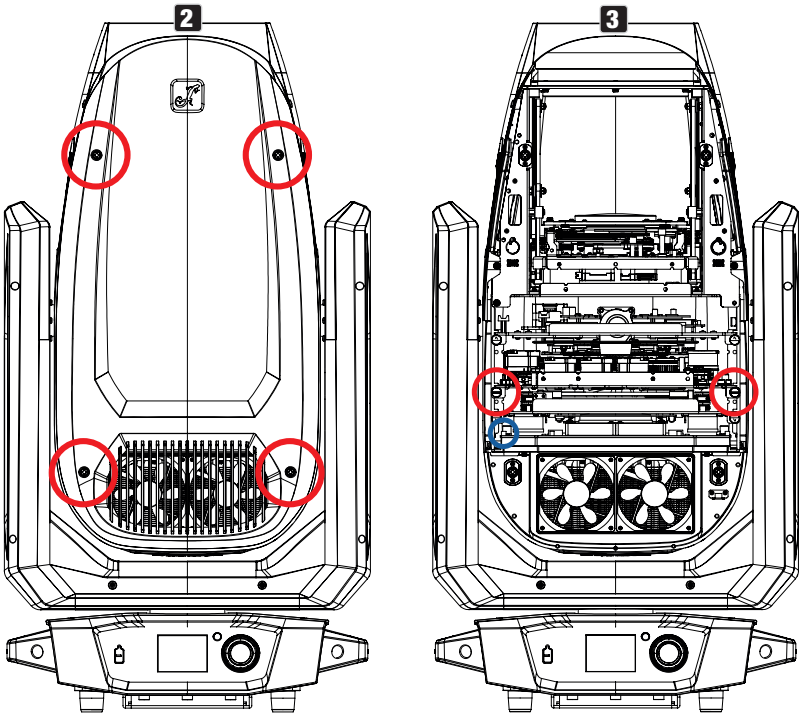

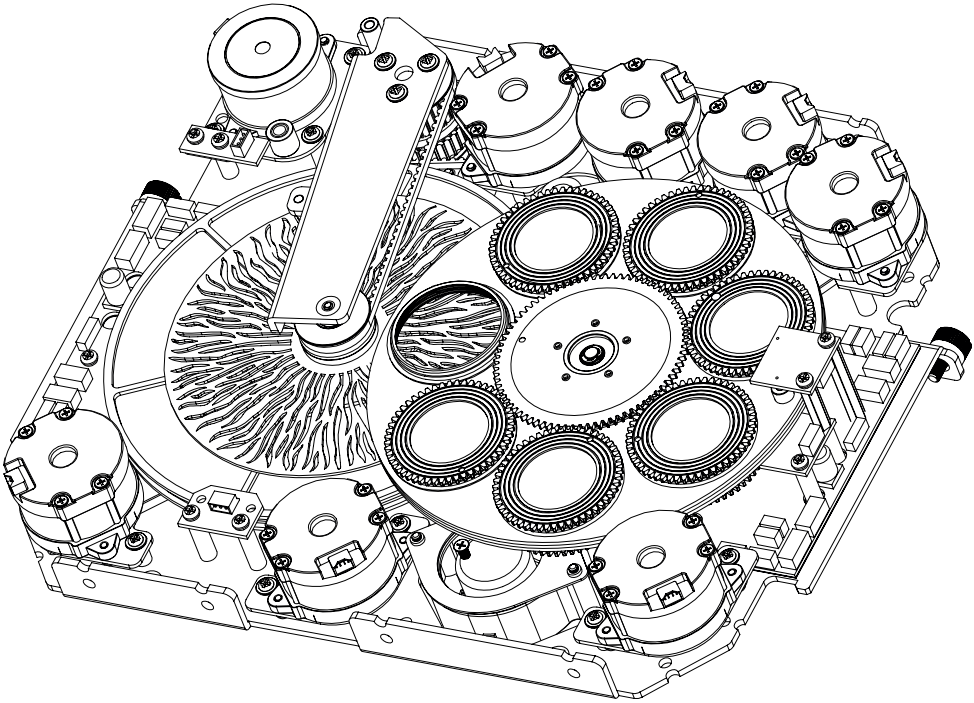

4. Legen das Modul mit den Goborädern nach oben gerichtet auf eine saubere und ebene Unterlage. Um die Gobos und andere Bauteile nicht zu verunreinigen, tragen Sie bitte saubere und fusselfreie Handschuhe.
5. Gobohalter ausbauen

   Gobohalter im oberen Goborad ausbauen:

- Heben Sie den Gobohalter am Zahnrad leicht nach oben und ziehen es dann zur Seite aus dem Goborad.

  Gobohalter im unteren Goborad ausbauen:

- Schieben Sie den Schwenkarm mit dem Animationsrad bis zum Anschlag zum Modulrand.
- Drehen Sie die beiden Farbräder mit „OPEN“ über die Öffnung in der Mitte des Moduls.
- Drehen Sie das obere Goborad mit „OPEN“ über die Öffnung in der Mitte des Moduls.
- Drehen Sie das untere Goborad so weit, bis sich das gewünschte Gobo über der Öffnung in der Mitte des Moduls befindet.
- Greifen Sie das Gobo mit je einem Finger beider Hände von oben und von unten, drücken es leicht nach unten und ziehen dann das Gobo mit dem Gobohalter zur Seite aus dem Goborad.

6. Nun kann das Gobo aus der Halterung genommen und gegen ein anderes ausgetauscht werden.

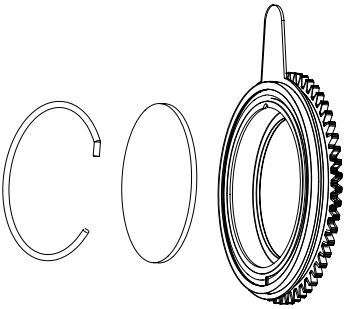

7. Setzen Sie danach den Gobohalter wieder in das entsprechende Goborad und achten dabei darauf, dass der Gobohalter korrekt in der Aussparung sitzt. Bei den rotierenden Gobos können Sie den korrekten Sitz durch Drehen des Goborads überprüfen, dabei muss das Gobo ohne zu haken leichtgängig rotieren.
8. Bauen Sie das Modul wieder in den Scheinwerferkopf ein, sichern es mit Hilfe der beiden zuvor gelösten Schrauben und verbinden den Stecker für die Spannungs- und Signalversorgung wieder mit dem entsprechenden Anschluss.
9. Befestigen Sie das Sicherungsseil der Abdeckung wieder an der entsprechenden Stelle im Gerätekopf, setzen die Abdeckung auf der Gerätekopf und befestigen sie mit Hilfe der vier Verriegelungen (Bajonettverschluss, 1/4 Umdrehung nach rechts).

ABMESSUNGEN (mm)

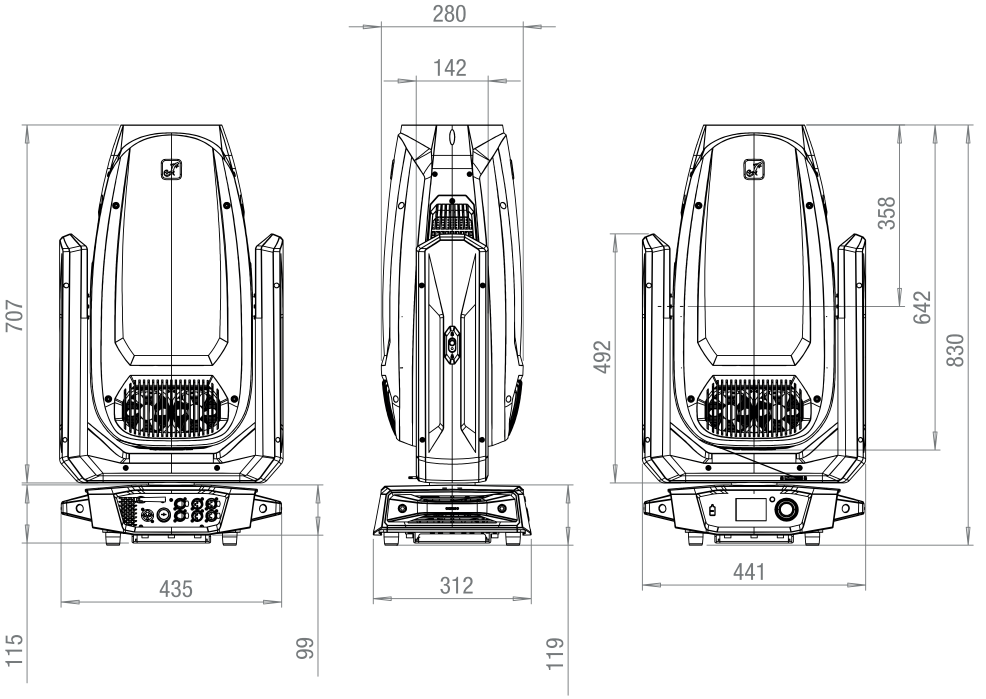

TECHNISCHE DATEN

Fotometrische Angaben	
Leuchtmitteltyp	LED
Leuchtmittelleistung	1400 W
Lichtstrom	50.000 lm
Beleuchtungsstärke – Messwert	37000 lx
Beleuchtungsstärke – Abstand	10 m
Beleuchtungsstärke – Winkel	5.5°
Beleuchtungsstärke (2) – Messwert	1100 lx
Beleuchtungsstärke (2) – Abstand	10 m
Beleuchtungsstärke (2) – Winkel	48°
Durchmesser Frontlinse	182mm
Beam angle	5.5° - 48°
Field angle	6° - 50°
Fokussierung	Motorisch
LED PWM-Frequenz	650 Hz; 1530 Hz; 3600 Hz; 12 kHz; 18,9 kHz; 25 kHz
Dimmerauflösung	16-bit
Dimmerkurven	Linear; Exponential; Logarithmic; S-Curve
Farben	
Farbmischfunktionen	CMY + CTO
LED-Farben	White
Korrelierte Farbtemperatur (CCT)	6000K
CTO-Funktion	Linear CTO + Fixed CTO/CTB Filter on 2nd colourwheel
Min. Farbwiedergabeindex (CRI)	69 (High CRI Filter: 90)
Farbräder	2
Farbrad 1 – Funktionen	Scroll / Snap
Farbrad 1 - Farben	Open; Deep Red; Medium Blue; Deep Green; Amber; Deep Blue
Farbrad 2 - Funktionen	Scroll / Snap
Farbrad 2 - Farben	Open; CTO 2600K; CTO 3200K; CTB 7500K; CTB 9000K; High CRI
Bewegung	
Pan	0° - 270°
Tilt	0° - 540°/630°
Effekte	
Goboräder	2
Gobobrad 1 – Funktionen	Rotierbar + indizierbar + Scroll/Snap
Gobobrad 1 - Gobos	6 + Open
Gobobrad 2 – Funktionen	Rotierbar + indizierbar + Scroll/Snap
Gobobrad 2 - Gobos	6 + Open

Prisma-Ebenen	1 Ebene mit 2 Prismen
Strobe	1 - 20 Hz
Iris	Yes
Frost	2x on the same level
Animation	Yes
Blendenschieber	Yes
Rotation Modul	+/- 60°
Steuerung	
Steuerungsprotokolle	Art-Net, CRMX, DMX512; RDM, sACN, W-DMX (Transceiver)
Anzahl DMX-Steuermodi	3
Weitere DMX-Funktionen	Systemeinstellungen
Stand-Alone-Betriebsmodi	Play Scene; Play Loop; Master-Slave; Slave Grouping
Besonderheiten in den Systemeinstellungen	Systemeinstellungen netzunabhängig konfigurierbar
Anschluss Dateneingang	RJ45 Buchse
Anschluss Datenausgang	RJ45 Buchse
Netzbetrieb	
Betriebsspannung	100 - 240 V AC 50-60 Hz
Leistungsaufnahme	1670 W
Min. Leistungsfaktor Cos Phi (230 V)	0,99
Stromaufnahme	7,3 A
Netzanschluss	TRUE 1 kompatibel
Sicherung	T25AL/250V
Sicherungswechsel	Von außen ohne Öffnen möglich
Gehäuse	
Gehäusematerial	ABS
Oberflächenbeschichtung	Pulverbeschichtet
Farbe	Schwarz
Kühlung	
Kühlsystem	Temperaturabhängige Lüftersteuerung
Kühlmodi	Auto, Maximum, Lautlos, Ein/Aus
Umgebungsbedingungen	
Schutzart	IP20
Risikogruppe	RG2
Umgebungstemperatur	0 - 40°C
Maximale Luftfeuchtigkeit	<80%, nicht kondensierend
Mindestabstand zur beleuchteten Fläche	5 m

Mindestabstand zu normal entflammbaren Materialien	0,5 m
Abmessungen & Gewicht	
Breite	441 mm
Höhe	830 mm
Tiefe	312 mm
Gewicht	44,0 kg
Weitere Eigenschaften	
Enthaltenes Zubehör	2 x Omega-Bracket + Netzkabel

MINDESTABSTAND ZUR BELEUCHTETEN FLÄCHE

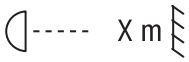

Dieses Symbol mit Entfernungsangabe in Metern (m) gibt den Mindestabstand des Leuchtkörpers zur beleuchteten Fläche an. Den für dieses Gerät gültigen Wert entnehmen Sie bitte den technischen Daten in dieser Anleitung und dem Aufdruck auf dem Gerätegehäuse!

MINDESTABSTAND ZU NORMAL ENTFLAMMBAREN MATERIALIEN



Dieses Symbol mit Entfernungsangabe in Metern (m) gibt den Mindestabstand des Geräts zu normal entflammbaren Materialien an. Den für dieses Gerät gültigen Wert entnehmen Sie bitte den technischen Daten in dieser Anleitung!

ENTSORGUNG



VERPACKUNG:

1. Verpackungen können über die üblichen Entsorgungswege dem Wertstoffkreislauf zugeführt werden.
2. Bitte trennen Sie die Verpackung entsprechend der Entsorgungsgesetze und Wertstoffverordnungen in Ihrem Land.



GERÄT:

1. Dieses Gerät unterliegt der europäischen Richtlinie für Elektro- und Elektronik-Altgeräte in der jeweils geltenden aktuellen Fassung. WEEE-Richtlinie Waste Electrical and Electronical Equipment. Altgeräte gehören nicht in den Hausmüll. Das Altgerät muss über einen zugelassenen Entsorgungsbetrieb oder eine kommunale Entsorgungseinrichtung entsorgt werden. Bitte beachten Sie geltende Vorschriften in Ihrem Land!
2. Beachten Sie alle in Ihrem Land geltenden Entsorgungsgesetze.
3. Als Privatkunde erhalten Sie Informationen zu umweltfreundlichen Entsorgungsmöglichkeiten über den Händler, bei dem das Produkt erworben wurde, oder über die entsprechenden regionalen Behörden.

HERSTELLERERKLÄRUNGEN

Herstellergarantie & Haftungsbeschränkung

Adam Hall GmbH, Adam-Hall-Str. 1, D-61267 Neu Anspach /
E-Mail Info@adamhall.com / +49 (0)6081 / 9419-0
Unsere aktuellen Garantiebedingungen und Haftungsbeschränkung finden Sie unter:
https://cdn-shop.adamhall.com/media/pdf/Manufacturers-Declarations-CAMEO_DE_EN_ES_FR.pdf
Im Servicefall wenden Sie sich an Ihren Vertriebspartner.

CE-Konformität

Hiermit erklärt die Adam Hall GmbH, dass dieses Produkt folgender Richtlinie entspricht (soweit zutreffend):
Niederspannungsrichtlinie (2014/35/EU)
EMV-Richtlinie (2014/30/EU)
RoHS (2011/65/EU)
RED (2014/53/EU)

CE-Konformitätserklärung

Konformitätserklärungen für Produkte, die der LVD, EMC, RoHS-Richtlinie unterliegen, können unter info@adamhall.com angefragt werden.
Konformitätserklärungen für Produkte, die der RED-Richtlinie unterliegen, können unter www.adamhall.com/compliance/ heruntergeladen werden.

Druckfehler und Irrtümer, sowie technische oder sonstige Änderungen sind vorbehalten!

VOUS AVEZ FAIT LE BON CHOIX !

Cet appareil a été développé et fabriqué selon les normes de qualité les plus élevées afin de garantir de nombreuses années de fonctionnement sans problème. Veuillez lire attentivement ce manuel d'utilisation afin de pouvoir utiliser rapidement et de manière optimale votre nouveau produit Cameo Light. De plus amples informations sur Cameo Light sont disponibles sur notre site web **CAMEOLIGHT.COM**

INFORMATIONS SUR CE MANUEL D'UTILISATION

- Lisez attentivement les consignes de sécurité et l'ensemble du manuel avant d'utiliser l'appareil.
- Respectez les avertissements figurant sur l'appareil et dans le manuel d'utilisation.
- Gardez toujours le manuel d'utilisation à portée de main.
- Si vous vendez ou transmettez l'appareil, il est important d'inclure également ce manuel d'utilisation, car il fait partie intégrante du produit.

UTILISATION PRÉVUE

Ce produit est un appareil pour technologie événementielle.
Ce produit a été développé pour une utilisation professionnelle dans le domaine de la technologie événementielle et ne convient pas à un usage domestique.
En outre, ce produit est exclusivement destiné à des utilisateurs qualifiés possédant des connaissances spécialisées en matière de technologie événementielle.
Fonctionnement temporaire ! Les équipements événementiels sont généralement conçus pour un usage temporaire et non pour un fonctionnement continu et une installation fixe.
Une utilisation du produit non conforme aux caractéristiques techniques et aux conditions d'utilisation spécifiées est considérée comme une utilisation incorrecte.
Toute responsabilité relative aux dommages et aux dégâts causés par des tiers aux personnes et aux biens suite à une utilisation inappropriée est exclue.
Le produit ne convient pas :

- À une utilisation par des personnes (notamment les enfants) ayant des capacités physiques, sensorielles ou mentales limitées ou un manque d'expérience et de connaissances.
- Aux enfants (les enfants doivent être informés qu'ils ne doivent pas jouer avec l'appareil).

EXPLICATION DES TERMES ET PICTOGRAMMES

1. **DANGER :** Le mot DANGER, éventuellement associé à un pictogramme, indique des situations ou des conditions immédiatement dangereuses pour la vie et l'intégrité physique.

2. **AVERTISSEMENT :** Le mot AVERTISSEMENT, parfois utilisé en combinaison avec un pictogramme, fait référence à des situations potentiellement dangereuses ou pouvant présenter un risque pour la vie ou l'intégrité physique.

3. **MISE EN GARDE :** Le terme MISE EN GARDE, éventuellement associé à un pictogramme, est utilisé pour indiquer des situations ou des conditions pouvant entraîner des blessures.

4. **ATTENTION :** Le mot ATTENTION, éventuellement associé à un pictogramme, fait référence à des situations ou à des conditions qui peuvent entraîner des dommages matériels et/ou environnementaux.


Ce pictogramme identifie les dangers qui peuvent causer un choc électrique.


Ce pictogramme identifie les zones ou les situations dangereuses.


Ce pictogramme indique les dangers occasionnés par les surfaces portées à haute température.


Ce pictogramme indique qu'il faut éviter de regarder ou de fixer la source lumineuse.


Ce pictogramme indique que l'appareil ne contient aucune pièce remplaçable par l'utilisateur.


Ce pictogramme indique des informations supplémentaires concernant le fonctionnement du produit.


Ce pictogramme indique que l'appareil ne peut être utilisé que dans des locaux secs.

CONSIGNES DE SÉCURITÉ



DANGER :

1. N'ouvrez pas l'appareil et n'effectuez aucune modification.
2. Si votre appareil ne fonctionne plus correctement, si des liquides ou des objets ont pénétré à l'intérieur ou s'il a été endommagé de toute autre manière, éteignez-le immédiatement et débranchez-le du secteur. Cet appareil ne peut être réparé que par des spécialistes agréés.
3. Pour les appareils de la classe de protection 1, le conducteur de protection (mise à la terre) doit être connecté correctement. Ne coupez jamais le conducteur de protection. Les appareils de classe de protection 2 ne disposent pas d'un conducteur de protection.
4. Assurez-vous que les câbles sous tension ne sont pas tordus, pincés ou endommagés mécaniquement.
5. Ne contournez jamais le fusible de l'appareil.



AVERTISSEMENT :

1. L'appareil ne doit pas être utilisé s'il présente des signes évidents de dommages.
2. L'appareil doit être installé uniquement alors qu'il se trouve hors tension.
3. Si le câble d'alimentation de l'appareil est endommagé, n'utilisez pas l'appareil.
4. Les cordons secteur captifs ne peuvent être remplacés que par une personne qualifiée.



ATTENTION :

1. Ne mettez pas immédiatement l'appareil en service s'il a été exposé à d'importantes variations de température (par exemple, juste après le transport). L'humidité et la condensation internes peuvent endommager l'appareil. Ne mettez l'appareil en marche que lorsqu'il a atteint la température ambiante.
2. Assurez-vous que la tension et la fréquence du secteur correspondent aux valeurs indiquées sur l'appareil. Si l'appareil dispose d'un sélecteur de tension, ne connectez pas l'appareil avant de l'avoir réglé correctement. N'utilisez que des câbles secteur adaptés.
3. Pour déconnecter l'appareil du réseau sur tous les contacts, il ne suffit pas d'appuyer sur l'interrupteur marche/arrêt de l'appareil.
4. Assurez-vous que le fusible installé correspond au type imprimé sur l'appareil.
5. Assurez-vous que des mesures appropriées ont été prises contre les surtensions (par exemple, la foudre).
6. Respectez l'intensité de sortie maximale spécifiée sur les appareils pourvus d'un renvoi secteur (Power Out). Vérifiez que la consommation totale de tous les appareils connectés ne dépasse pas la valeur indiquée.
7. Remplacez les câbles secteur enfichables uniquement par des câbles d'origine.



DANGER :

1. Danger d'asphyxie/étouffement ! Les sacs en plastique et les petites pièces doivent être conservés hors de portée des personnes (y compris les enfants) aux capacités physiques, sensorielles ou intellectuelles réduites.
2. Danger en cas de chute de l'appareil ! Vérifiez que l'appareil est correctement installé et ne peut pas tomber. Utilisez uniquement des supports ou des fixations appropriés (en particulier pour les installations fixes). Vérifiez que les accessoires sont correctement installés et fixés. Veillez à ce que les règles de sécurité applicables soient respectées.



AVERTISSEMENT :

1. N'utilisez l'appareil que conformément à l'usage prévu.
2. N'utilisez avec l'appareil que des accessoires recommandés et prévus par le fabricant.
3. Lors de l'installation, respectez les règles de sécurité en vigueur dans votre pays.
4. Après avoir connecté l'appareil, vérifiez tous les passages de câbles afin d'éviter tout dommage ou accident, par exemple en cas de risque de trébuchement.



5. Respectez toujours la distance minimale spécifiée par rapport aux matériaux inflammables ordinaires. Sauf mention explicite, la distance minimale est de 0,3 m.
6. Respectez toujours la distance minimale par rapport à la surface éclairée indiquée sur l'appareil.



MISE EN GARDE :

1. Les composants mobiles tels que les supports de montage ou d'autres composants mobiles peuvent se coincer.
2. Dans le cas d'appareils comportant des composants motorisés, il existe un risque de blessure dû au mouvement de l'appareil. Un mouvement brusque de l'appareil peut provoquer des réactions de choc.



3. La surface du boîtier de l'appareil peut devenir très chaude en cours de fonctionnement normal. Veillez à ce qu'il ne soit pas possible de toucher accidentellement le boîtier. Laissez toujours l'appareil refroidir suffisamment avant de le déplacer, d'effectuer des travaux d'entretien, de le recharger, etc.



ATTENTION :

1. N'installez pas et n'utilisez pas l'appareil à proximité de radiateurs, d'accumulateurs, de poêles ou d'autres sources de chaleur. Veillez toujours à ce que l'appareil soit installé de manière à ce qu'il soit suffisamment refroidi et ne puisse pas surchauffer.
2. Ne placez pas de flammes nues, par exemple des bougies allumées, à proximité de l'appareil.
3. Les ouvertures de ventilation ne doivent pas être couvertes et les ventilateurs ne doivent pas être bloqués.
4. Pour le transport, utilisez l'emballage d'origine ou l'emballage fourni par le fabricant.
5. Évitez les chocs ou les impacts sur l'appareil.
6. Respectez la classe de protection IP ainsi que les conditions ambiantes telles que la température et l'humidité spécifiées dans les caractéristiques.
7. Les appareils font en permanence l'objet d'améliorations. En cas d'informations divergentes sur les conditions de fonctionnement, les performances ou d'autres propriétés de l'appareil entre le manuel d'utilisation et l'étiquetage de l'appareil, les informations figurant sur l'appareil sont toujours prioritaires.
8. L'appareil n'est pas adapté aux climats tropicaux ni à un fonctionnement à plus de 2000 m au-dessus du niveau de la mer.
9. Sauf indication expresse, l'appareil ne convient pas à un fonctionnement en milieu marin.





ATTENTION ! INFORMATIONS IMPORTANTES SUR LES PRODUITS D'ÉCLAIRAGE

1. Ce dispositif est un dispositif de groupe de risque 2. Ne fixez pas la source lumineuse. Ne fixez pas le faisceau lumineux lui-même. Ne regardez pas directement la source lumineuse avec un instrument optique, tel qu'une loupe ou des jumelles.
2. Les effets stroboscopiques peuvent provoquer des crises d'épilepsie chez les personnes sensibles.
3. Ces projecteurs sont équipés de sources lumineuses installées de manière permanente. Elles ne peuvent pas être remplacées par l'utilisateur. Les sources lumineuses contenues dans ce projecteur ne peuvent être remplacées que par le fabricant, son partenaire de service ou une personne de qualification similaire.



TRANSMISSION DE SIGNAUX PAR RADIO (PAR EXEMPLE, W-DMX OU SYSTÈMES AUDIO SANS FIL) :

La qualité et les performances des transmissions de signaux sans fil dépendent généralement des conditions environnantes.
Voici, à titre d'exemple, quelques facteurs susceptibles d'avoir un impact sur la portée et la stabilité du signal :
Absorption/blindage (par exemple, maçonnerie, structures métalliques, eau)
Utilisation intensive du spectre HF (par exemple, réseaux locaux sans fil de grande puissance)
Interférences
Rayonnement électromagnétique (par exemple, écrans vidéo LED, gradateurs)
Toutes les valeurs de portée se réfèrent à une utilisation en champ libre avec un contact visuel entre émetteur et récepteur, et en l'absence d'interférences.
L'exploitation des systèmes de transmission radio est soumise à des réglementations officielles. Ces réglementations peuvent varier d'une région/d'un pays à l'autre et doivent être vérifiées par l'opérateur avant la mise en service (par exemple, fréquence radio et puissance de l'émetteur).



AVERTISSEMENT : Les appareils avec transmission de signaux sans fil ne conviennent pas à une utilisation dans des zones sensibles où le fonctionnement de la radio peut entraîner des interactions potentiellement préjudiciables. Citons notamment :

- Hôpitaux, centres de santé ou autres établissements de soins de santé qui fournissent un traitement au patient avec du personnel et des équipements qualifiés.
- Zones dangereuses de classe I, II et III
- Zones d'accès restreint
- Installations militaires
- Avions ou véhicules
- Zones où l'utilisation des téléphones portables est interdite

TRANSMISSION VIA W-DMX

AVERTISSEMENT : De façon générale, la transmission DMX sans fil ne doit pas être utilisée pour des applications impliquant des facteurs liés à la sécurité qui pourraient entraîner des blessures ou des dommages matériels en cas de défaillance.
Cela s'applique en particulier aux scènes et structures mobiles, aux moteurs/ascenseurs ou dispositifs de levage commandés par DMX pour contrôle de plates-formes élévatrices, de systèmes hydrauliques ou de dispositifs mobiles similaires.
En outre, la transmission DMX sans fil ne doit pas être utilisée pour déclencher des dispositifs générateurs de flammes ou pyrotechniques, des effets à explosion ou pour contrôler des effets de gaz ou de liquides. Ces dispositifs peuvent être des canons à CO2, des canons à confettis, des machines à effets d'eau ou autres.

ATTENTION !

DOMMAGES POTENTIELS CAUSÉS PAR DES SOURCES LUMINEUSES EXTERNES

Le rayonnement solaire, les rayons laser et les faisceaux lumineux d'autres projecteurs peuvent endommager le boîtier et les composants internes tels que les filtres, les roues de gobos et de couleurs, les moteurs, les câbles, les courroies, etc. ainsi que les sources lumineuses.
N'exposez pas l'appareil et en particulier l'ouverture de l'objectif à
la lumière directe du soleil, aux rayons laser et aux faisceaux lumineux d'autres projecteurs lors du déballage, de l'installation, d'une non-utilisation prolongée, et en cours d'utilisation. Lorsque l'appareil n'est pas utilisé, orientez toujours l'ouverture de l'objectif vers le sol. Les dommages causés par des sources lumineuses externes sont exclus de la garantie du fabricant.

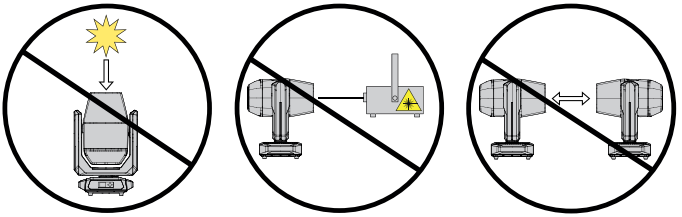

NOTES À PROPOS DES APPAREILS PORTABLES D'INTÉRIEUR

1. Utilisation temporaire ! Le matériel événementiel est généralement conçu pour une utilisation temporaire.
2. Un fonctionnement continu ou une installation permanente peut entraîner une altération des fonctionnalités et un vieillissement prématuré de l'appareil.

CONTENU DU CARTON

Sortez le produit du carton et retirez tous les matériaux d'emballage.
Veuillez vérifier l'intégralité et l'intégrité de la livraison et informer votre partenaire de distribution immédiatement après l'achat si la livraison n'est pas complète ou si elle est endommagée.
Le carton d'emballage du produit contient les éléments suivants :

- ▶ 1 Lyre asservie OPUS X4 Profile
- ▶ 1 Câble secteur
- ▶ 2 Supports en oméga
- ▶ Manuel de l'utilisateur

INTRODUCTION

LYRE ASSERVIE PROFESSIONNELLE À LED
CLOX4P

FONCTIONS DE CONTRÔLE DISPONIBLES :

Contrôle DMX à 34, 41 et 56 canaux
Mode maître/esclave
Mode autonome
W-DMX™

POINTS FORTS :

LED 1 400 W. DMX512. W-DMX™. Compatible Art-Net et sACN. Connecteurs DMX 5 points. Livré avec 2 supports de montage en oméga. Tension secteur : 100 à 240 V.

Le projecteur est compatible avec le protocole RDM (Remote Device Management). Ce protocole de gestion à distance permet à l'utilisateur de contrôler l'état et la configuration des appareils RDM à l'aide d'un contrôleur compatible RDM, tel que le Cameo UNICON disponible en option (numéro d'article CLIREMOTE).

CONNECTEURS, CONTRÔLES ET INDICATEURS

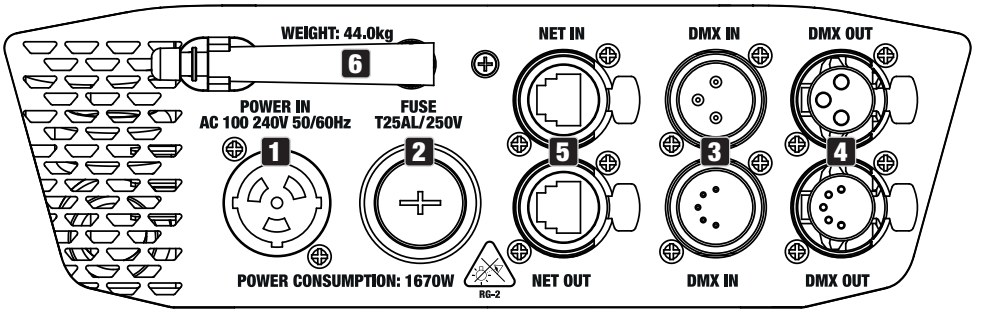

1 POWER IN

Embase d'entrée secteur compatible TRUE1. Tension secteur : 100 à 240 V, 50-60 Hz. Un câble secteur approprié, avec connecteur compatible TRUE1, est inclus dans l'emballage.

2 FUSIBLE

Porte-fusible pour fusibles de 10 x 38 mm. REMARQUE IMPORTANTE : Ne remplacez le fusible que par un fusible de même type et de même valeur. En cas de défaillance persistante du fusible, veuillez prendre contact avec un centre de service autorisé.

3 ENTRÉE DMX IN

Embases XLR mâles à 3 et 5 broches pour branchement d'un contrôleur DMX (par exemple, une console lumières DMX) N'utilisez qu'un seul port à la fois.

4 RENVOI DMX OUT

Embases femelles XLR à 3 et 5 broches pour l'envoi du signal de contrôle DMX. N'utilisez qu'un seul port à la fois.

5 NET IN / NET OUT

Port réseau RJ45 pour la connexion à un réseau Art-Net ou sACN afin d'envoyer le signal de contrôle. Utilisez des câbles CAT 5e ou supérieur pour configurer le réseau.

6 ANTENNE W-DMX™

Antenne pour le contrôle via W-DMX™.

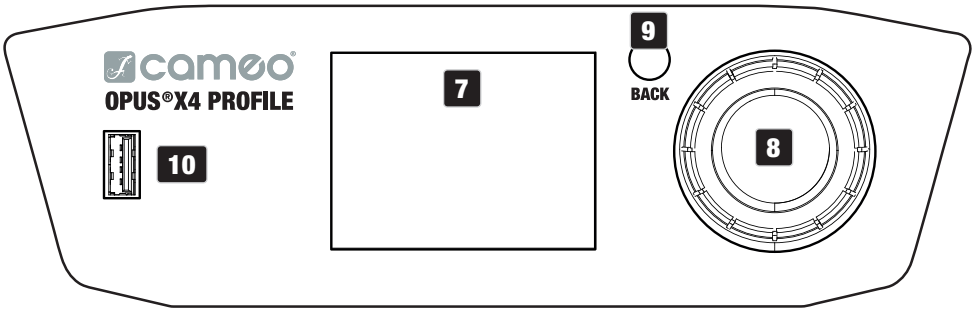

7 ÉCRAN À CRISTAUX LIQUIDES TACTILE RÉTRO-ÉCLAIRÉ

L'écran à cristaux liquides tactile intégré, compatible avec des gants, permet de contrôler directement le projecteur en local. Il indique le mode de fonctionnement en cours (écran principal), les éléments du menu principal et des sous-menus, ainsi que la valeur numérique ou l'état dans certains éléments du menu. Si aucun signal de contrôle n'est envoyé à l'appareil, les caractères au centre de l'écran se mettent à clignoter ; le clignotement s'arrête dès qu'un signal de contrôle est disponible (W-DMX, DMX et fonctionnement en mode esclave, Art-Net et sACN).

8 ENCODEUR ROTATIF/BOUTON

Cet encodeur rotatif/bouton permet de naviguer dans le menu d'édition, de régler les paramètres du système et de modifier les valeurs des éléments de menu correspondants.

À partir de l'affichage principal, appuyez sur l'encodeur pour accéder au menu principal. Sélectionnez les différents éléments du menu principal (tels que Control, Settings, Info) et des sous-menus en tournant l'encodeur et confirmez la sélection en appuyant sur l'encodeur. Pour modifier une valeur ou un état, tournez l'encodeur ; pour confirmer le changement de valeur ou d'état, appuyez sur l'encodeur.

9 BACK

Appuyez brièvement sur BACK pour remonter d'un niveau dans la structure du menu. Pour passer directement des sous-menus à l'affichage principal, appuyez sur la touche BACK pendant environ 2 secondes.

10 PORT USB

Port d'interface USB pour la mise à jour du micrologiciel de l'appareil. Dans le menu "Service", réglez l'état de "USB Update" sur "Yes". Lorsqu'il est disponible, téléchargez le dernier micrologiciel à partir de la page du produit à l'adresse www.cameolight.com, décompressez-le et copiez les fichiers dans un dossier au nom sans caractères spéciaux sur une clé USB. Débranchez le projecteur du secteur ainsi que toutes les connexions d'entrée (DMX/Ethernet), connectez la clé USB au port USB et reconnectez le projecteur au secteur. La clé USB est automatiquement reconnue et apparaît à l'écran. Naviguez ensuite vers le dossier contenant les fichiers du micrologiciel sur la clé USB et cliquez sur "ON" pour confirmer. La procédure de mise à jour commence. Si des mises

à jour sont nécessaires pour plusieurs composants, la procédure doit être exécutée individuellement pour toutes les mises à jour. Ne retirez pas la clé USB et ne débranchez pas le projecteur du secteur pendant la procédure de mise à jour.

ÉCRAN ALIMENTÉ PAR BATTERIE

Alimenté par batterie, l'écran peut être activé même si l'appareil n'est pas branché sur le secteur. Pour ce faire, appuyez sur l'encodeur et maintenez-le enfoncé pendant environ 2 secondes. Vous pouvez alors accéder aux informations de l'appareil, modifier les valeurs des paramètres du projecteur et les enregistrer sans être branché au secteur. Le contrôle externe du projecteur n'est pas disponible dans ce cas. Pour cette raison, l'écran indique l'absence de signal DMX, même si un signal DMX arrive sur l'appareil.

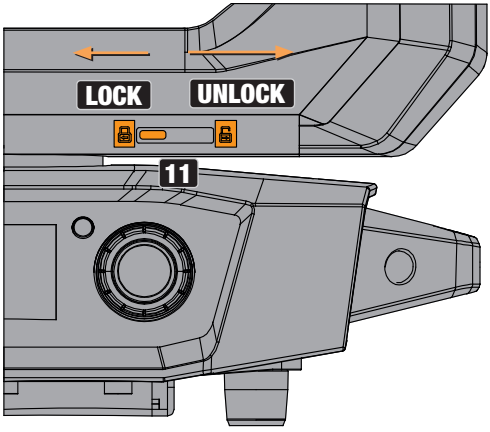

11 VERROUILLAGE DU PANNEAU

Dispositif de verrouillage mécanique empêchant la rotation de la tête du projecteur dans le sens vertical pendant le transport (8 positions possibles). Débranchez l'appareil et faites glisser le levier de verrouillage dans le sens de l'axe de rotation de l'inclinaison, en déplaçant la tête de l'appareil verticalement jusqu'à trouver l'une des 8 positions de verrouillage et que le levier de verrouillage s'enclenche. Déverrouiller le dispositif de fermeture avant la mise en service de l'appareil (UNLOCK).

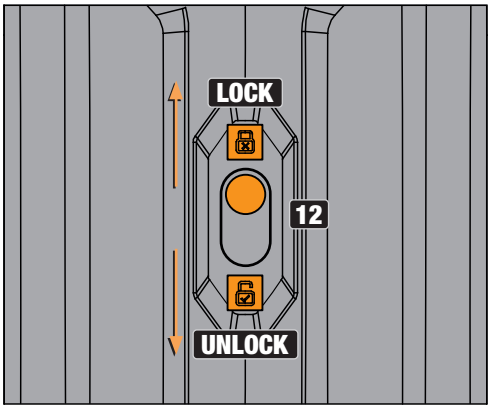

12 VERROUILLAGE DU BASCULEMENT

Dispositif de verrouillage mécanique empêchant la rotation de la tête du projecteur dans le sens vertical pendant le transport (7 positions possibles). Débranchez l'appareil et faites glisser le levier de verrouillage dans le sens de l'axe de rotation de l'inclinaison, en déplaçant la tête de l'appareil verticalement jusqu'à trouver l'une des 7 positions de verrouillage et que le levier de verrouillage s'enclenche. Déverrouiller le dispositif de fermeture avant la mise en service de l'appareil (UNLOCK).

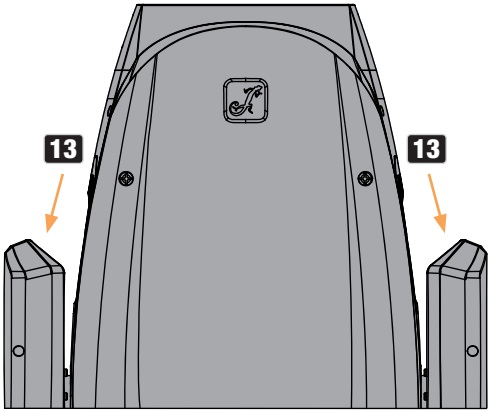

13 POIGNÉES ENCASTRÉES

Outre les deux poignées de transport situées dans la base, les deux bras de l'appareil sont dotés de poignées pratiques, encastrées à l'intérieur de leur partie supérieure.

UTILISATION

À NOTER :

Lorsque le projecteur est correctement branché sur le secteur, le logo Cameo s'affiche sur l'écran lors de la mise en route et de la réinitialisation du moteur, ainsi que des détails à propos du modèle de l'appareil. Le projecteur est ensuite prêt à fonctionner, dans le dernier mode activé avant extinction.

L'affichage principal est désactivé automatiquement après environ deux minutes d'inactivité. Appuyez sur BACK pour remonter d'un niveau dans les sous-menus.

En cas de défaillance technique, un pictogramme de triangle d'avertissement apparaît dans le coin supérieur droit (tapez dessus pour plus d'informations).

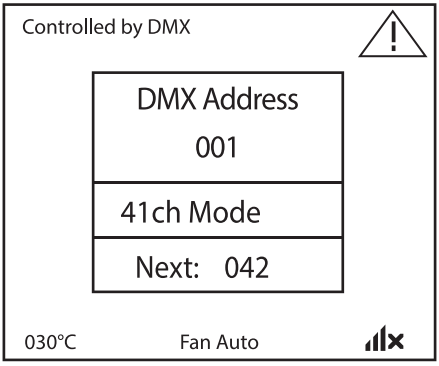

Le projecteur se contrôle par l'intermédiaire de l'encodeur rotatif et du bouton BACK situé à côté de l'écran, mais aussi via l'écran tactile (compatible avec les gants) qui permet d'accéder à tous les éléments du menu et de configurer les réglages de manière intuitive, en fonction des besoins. Les champs de contrôle de l'écran principal et du menu principal ou des sous-menus, ainsi que leurs fonctions, sont présentés dans les illustrations ci-dessous. Les zones repérées en gris dans l'illustration de l'écran principal sont des champs de contrôle à accès direct.

ÉCRAN PRINCIPAL

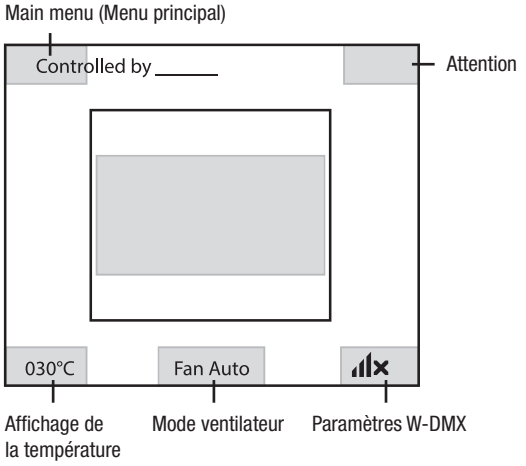

MENU PRINCIPAL ET SOUS-MENUS

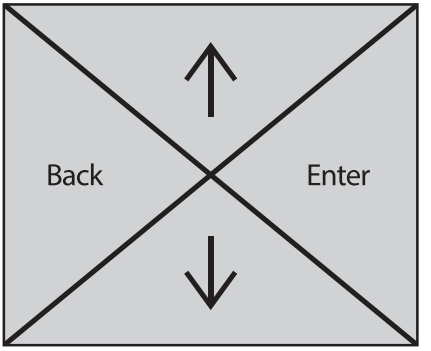

Note sur l'écran principal dans les modes de fonctionnement avec contrôle externe : en cas d'interruption du signal de contrôle, les caractères au centre de l'écran se mettent à clignoter ; le clignotement s'arrête dès le retour du signal de contrôle.

Message d'erreur : si un pictogramme d'avertissement (triangle avec point d'exclamation) apparaît à l'écran, cela signifie qu'un ou plusieurs composants de l'appareil sont défectueux. Pour savoir quels sont les composants concernés, consultez le menu **System Info**, élément **Error Info**. Si l'erreur subsiste après redémarrage ou réinitialisation, veuillez contacter un centre de service agréé.

W-DMX™

Pour appairer un récepteur W-DMX avec un émetteur compatible W-DMX, il faut utiliser la commande Reset, qui se trouve dans l'élément de menu WDMX dans Receiver (sélectionner et confirmer Reset). Le récepteur passe alors en attente d'appairage, et attend une demande d'appairage de la part d'un émetteur. Pour lancer l'appairage, sélectionnez "Link" dans le menu de l'émetteur puis confirmez ; l'appairage s'effectue alors automatiquement. La même procédure permet d'appairer à un même émetteur plusieurs récepteurs, simultanément ou l'un après l'autre (par exemple pour un fonctionnement maître/esclave). La connexion W-DMX est maintenue jusqu'à sa désactivation, que ce soit au moyen de la commande Reset dans le récepteur ou de la commande Unlink dans l'émetteur, qu'un appareil ait été débranché ou non entre-temps.

STATUT W-DMX™

W-DMX désactivé	W-DMX activé en tant que récepteur ; non appairé	W-DMX activé en tant que récepteur et appairé ; l'émetteur est éteint ou hors de portée	W-DMX activé en tant que récepteur et appairé ; pas de signal DMX	W-DMX activé en tant que récepteur et appairé ; signal DMX présent	W-DMX activé en tant qu'émetteur avec le standard G3 ; signal DMX disponible

Vous trouverez ci-dessous une description du fonctionnement du projecteur à l'aide de l'encodeur rotatif et de la touche BACK située à côté de l'écran.

MENU DE CONTRÔLE (Control)

Le menu "Control" permet de sélectionner les différents modes de fonctionnement et de régler leurs options dans les sous-menus correspondants.

RÉGLAE DE L'ADRESSE DE DÉPART DMX (DMX Address)

À partir de l'affichage principal, appuyez sur l'encodeur rotatif pour accéder au menu principal. Sélectionnez **Control** en tournant l'encodeur et appuyez sur l'encodeur pour confirmer. Sélectionnez **DMX Address**, confirmez la sélection, puis réglez l'adresse DMX souhaitée. Confirmez le réglage.

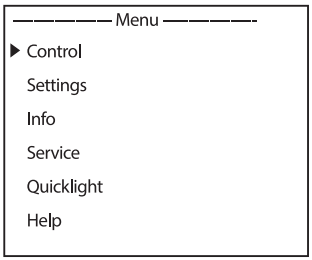

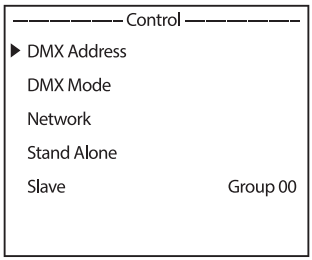

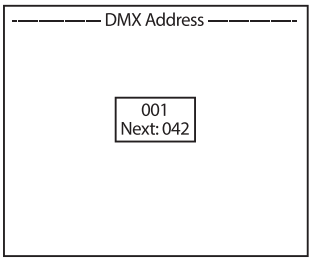

RÉGLAGE DU MODE DE FONCTIONNEMENT DMX (DMX Mode)

À partir de l'affichage principal, appuyez sur l'encodeur rotatif pour accéder au menu principal. Sélectionnez **Control** en tournant l'encodeur et appuyez sur l'encodeur pour confirmer. Sélectionnez **DMX Mode**, confirmez la sélection, puis sélectionnez le mode DMX désiré et confirmez la sélection. Confirmez la sélection.

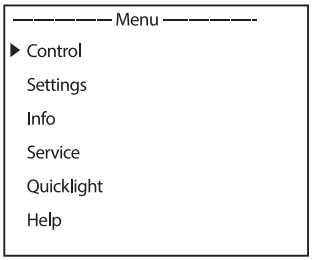

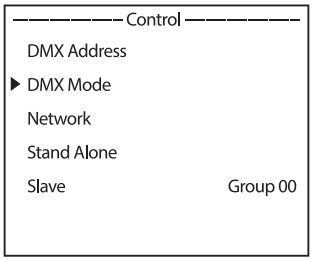

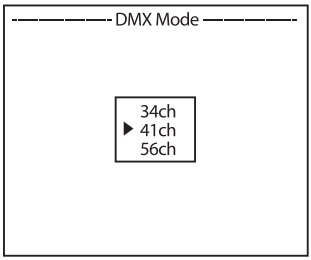

RÉGLAGES RÉSEAU (Network)

À partir de l'affichage principal, appuyez sur l'encodeur rotatif pour accéder au menu principal. Sélectionnez **Control** en tournant l'encodeur et appuyez sur l'encodeur pour confirmer. Sélectionnez ensuite l'élément de menu **Network** et confirmez à nouveau.

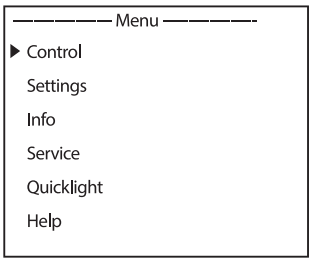

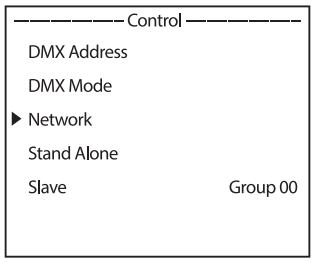

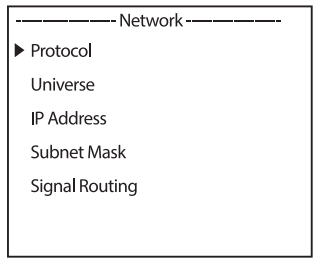

Vous trouverez dans le tableau ci-dessous des informations sur les sous-menus du menu "Network" et les options de réglage correspondantes (sélectionner en tournant l'encodeur, confirmer en appuyant sur l'encodeur, modifier la valeur ou l'état en tournant, confirmer en appuyant).

Réseau Art-Net			
Protocol	Artnet	Contrôle via Art-Net	
	sACN	Contrôle via sACN	
Universe	Absolute Univ.	Configuration de l'univers absolu Art-Net	Dépend du réseau, du sous-réseau et de l'univers
	Net	Configuration du réseau Art-Net	Dépend de l'univers absolu
	Subnet	Configuration du sous-réseau Art-Net	
	Universe	Configuration de l'univers Art-Net	
IP Address	xxx.xxx.xxx.xxx	Réglage de l'adresse IP : réglez le premier bloc, confirmez, réglez le deuxième bloc, confirmez.	
Subnet Mask	xxx.xxx.xxx.xxx	Réglage du masque de sous-réseau : réglez le premier bloc, confirmez, réglez le deuxième bloc, confirmez.	
Signal Routing	Send to XLR	Renvoi du signal de contrôle vers la sortie XLR	
	Backup by XLR	Contrôle via XLR en cas d'interruption du signal réseau	
	Receive only	Pas de connexion entre le signal réseau et les connecteurs XLR	

Réseau sACN		
Protocol	Artnet	Contrôle via Art-Net
	sACN	Contrôle via sACN
Universe	Universe	Configuration de l'univers Art-Net
IP Address	xxx.xxx.xxx.xxx	Réglage de l'adresse IP : réglez le premier bloc, confirmez, réglez le deuxième bloc, confirmez.
Subnet Mask	xxx.xxx.xxx.xxx	Réglage du masque de sous-réseau : réglez le premier bloc, confirmez, réglez le deuxième bloc, confirmez.
Signal Routing	Send to XLR	Renvoi du signal de contrôle vers la sortie XLR
	Backup by XLR	Contrôle via XLR en cas d'interruption du signal réseau
	Receive only	Pas de connexion entre le signal réseau et les connecteurs XLR

MENU FONCTIONNEMENT AUTONOME (Stand Alone)

Dans les modes de fonctionnement autonomes "Play Scene" et "Play Loop", le signal de contrôle du mode correspondant peut être transmis aux projecteurs esclaves via XLR (Master/Alone -> Master). Si vous ne souhaitez pas renvoyer le signal de contrôle, désactivez la sortie (Master/Alone -> Alone).

Activez l'une des huit scènes disponibles (Scene 1 - 8) ou l'une des huit boucles disponibles (Loop 1 - 8). Les scènes et les boucles sont préprogrammées, mais peuvent être personnalisées (Edit Scene / Edit Loop).

À partir de l'affichage principal, appuyez sur l'encodeur pour accéder au menu principal. Sélectionnez **Control** en tournant l'encodeur et appuyez sur l'encodeur pour confirmer. Sélectionnez ensuite l'élément de menu **Stand Alone** et confirmez à nouveau.

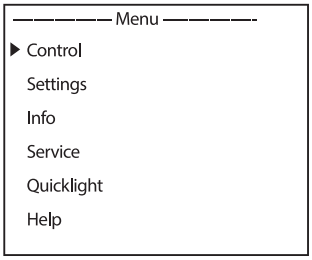

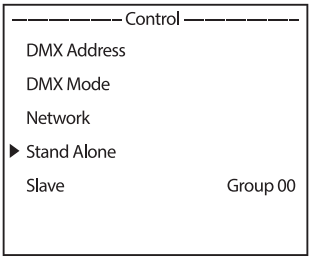

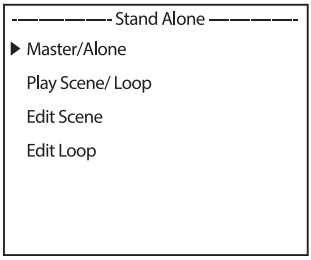

Vous trouverez dans le tableau ci-dessous des informations sur les sous-menus du menu "Stand Alone" et les options de réglage correspondantes (sélectionner en tournant l'encodeur, confirmer en appuyant sur l'encodeur, modifier la valeur ou l'état en tournant, confirmer en appuyant).

Modes autonomes (Stand Alone)				
Master/Alone	Master	Le signal de contrôle est renvoyé sur la sortie DMX OUT		
		Delay Time	Off / 0.1s - 2.0s	Réglage d'un délai DMX pour les unités esclaves
	Alone	Le signal de contrôle n'est pas renvoyé		
Play Scene/ Loop	Scene	Scene 1 - 8	Sélectionne et active la scène souhaitée	
	Loop	Loop 1 - 8	Sélectionne et active la boucle souhaitée	
Edit Scene	Scene 1 - 8	Pan	Réglage individuel de chaque scène. Pour activer les scènes, il suffit de les sélectionner.	
		Tilt		
		Dimmer		
		…		
Edit Loop	Loop 1- 8	Step	1 - 8	Sélection du pas 1 à 8
		t-Step	0s - 20min	Réglage de la durée du pas
		t-Fade	0s - 20 min	Réglage de la durée de fondu (Fade)
		Step 1 + 2: Scene	1 - 8	Sélection de la scène 1 à 8
		Step 3 - 8: Scene	1 - 8 / Skip Step	Sélection des scènes 1 à 8 / saut du pas

MODE ESCLAVE (Slave)

Mode esclave standard : À partir de l'écran principal, appuyez sur l'encodeur pour accéder au menu principal. Sélectionnez **Control** en tournant l'encodeur et appuyez sur l'encodeur pour confirmer. Sélectionnez ensuite **Slave** et confirmez, puis sélectionnez le groupe d'esclaves 0 (Group 00) et confirmez à nouveau. Connectez l'appareil esclave et l'appareil maître (même modèle, même version logicielle) à l'aide d'un câble DMX ou via DMX sans fil et activez l'un des modes de fonctionnement autonomes (Play Scene/Loop) sur l'appareil maître. Le projecteur esclave suit dès lors le projecteur maître.

Mode Slave étendu : Si vous souhaitez contrôler les projecteurs esclaves en mode maître/esclave dans un des modes autonomes **Play Loop**, le signal de contrôle peut être lu avec un retard pouvant aller jusqu'à 24 pas. Ce retard se règle dans le menu **Stand Alone Master/Alone** -> **Master** du projecteur maître ; le facteur de retard se règle dans le menu esclave du projecteur (groupe) correspondant. Il s'agit d'un moyen simple de créer un effet de lumière en mouvement avec un grand nombre de projecteurs identiques fonctionnant avec la même version du logiciel : effet qui nécessiterait sinon un contrôleur DMX approprié et une programmation approfondie. Connectez les projecteurs esclaves et maître (même modèle, même version logicielle) à l'aide d'un câble DMX ou via DMX sans fil.

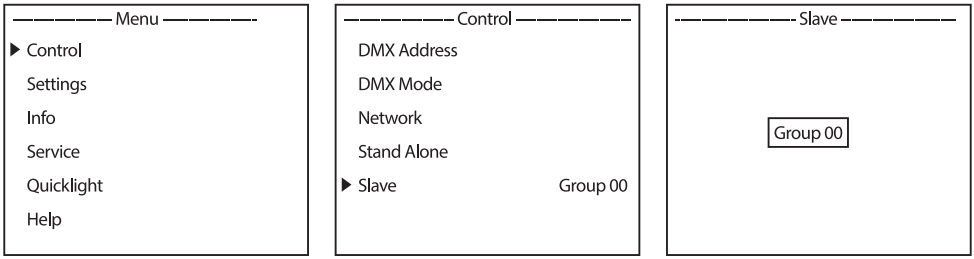

Affectez les projecteurs à l'un des 24 groupes (plus le groupe 0) selon vos préférences – vous pouvez affecter plusieurs projecteurs à un même groupe. Le numéro de groupe est également le facteur multiplicateur de durée de retard réglée sur le projecteur maître.

Exemple de configuration :

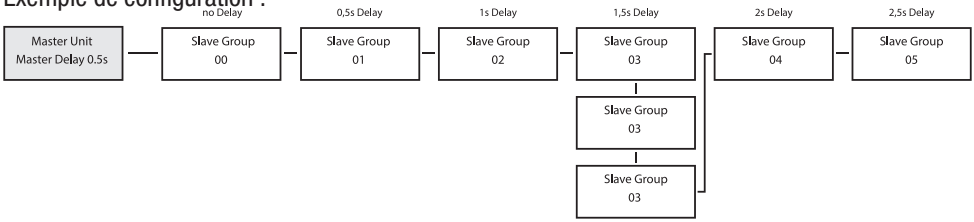

PARAMÈTRES SYSTÈME (Settings)

À partir de l'affichage principal, appuyez sur l'encodeur pour accéder au menu principal. Sélectionnez **Settings** en tournant l'encodeur et appuyez sur l'encodeur pour confirmer.

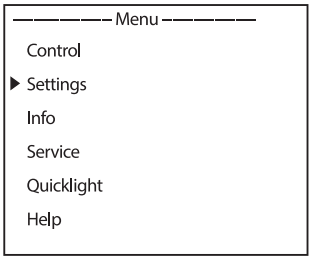

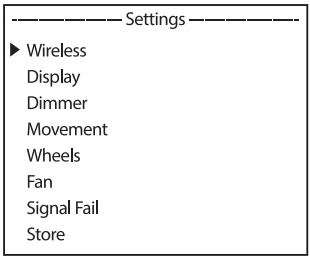

Vous accédez ainsi au sous-menu de réglage des éléments du sous-menu (voir tableau, sélectionnez en tournant l'encodeur, confirmez en appuyant sur l'encodeur, changez la valeur ou le statut en tournant l'encodeur, confirmez en appuyant).

Settings (caractères gras = réglage d'usine)					
Wireless	Paramètres sans fil	State	On	Module Wireless DMX activé	
			Off	Module Wireless DMX désactivé	
		Operation Mode	**Receive**	Module Wireless DMX = récepteur	
			TX CRMX	Module sans fil = émetteur avec émetteur standard CRMX	
			TX G4s	Module sans fil = émetteur avec émetteur standard G4s	
			TX G3	Module sans fil = émetteur avec émetteur standard G3	
		Linking	Receive Reset	Récepteur : Réinitialisez le récepteur et préparez-le à l'appairage	
			Link	Émetteur : Appairage avec des appareils sans fil compatibles et prêts à être appairés	
		Linking	Unlink	Émetteur : Déconnectez les connexions DMX sans fil	
		Linking Key	Linking Key	Réglage de la clé de connexion	
			CRMX Mode (disponible uniquement en mode de fonctionnement = réception)	**CRMX**	Récepteur standard = CRMX
				CRMX2	Récepteur standard = CRMX2
			CRMX Universe	**A** - H	Sélection de l'univers CRMX A à H

Wireless	Paramètres sans fil	Universe Metadata	RGB Color Code	Red, Orange, Yellow, Green, Cyan, Blue, Purple, White	Code RGB pour l'affichage des couleurs de l'univers
			Universe Name	Chaîne de 16 caractères avec un nom personnalisable identifiant l'univers	
		Bluetooth	**On**	Bluetooth activé	
			Off	Bluetooth désactivé	
			Pin	**On**	Demande de code PIN activée (réglage d'usine 081569)
				Off	Demande de code PIN désactivée
		Signal Routing	Send to XLR	Transmission du signal de contrôle vers la sortie XLR (DMX OUT)	
			Backup by XLR	Contrôle via XLR (DMX IN) en cas d'interruption du signal sans fil	
			Receive only	Pas de connexion entre le signal W-DMX et les connecteurs XLR	
Display	Paramètres de l'écran	Reverse	On	Rotation de l'affichage de 180° (par exemple pour une installation en hauteur)	
			Off	Pas de rotation de l'affichage	
			Auto	Détection automatique de la position (montage vertical/vertical)	
		Off Timer	None	Allumé en permanence	
			20s	Désactivation après environ 20 secondes d'inactivité	
Dimmer	Réglages du variateur	Curve (courbe de gradateur)	Linear	L'intensité lumineuse augmente linéairement avec la valeur DMX	
			Exponential	L'intensité lumineuse varie finement pour les valeurs DMX basses, et plus grossièrement pour les valeurs DMX élevées	
			Logarithmic	L'intensité lumineuse varie grossièrement pour les valeurs DMX basses et finement pour les valeurs DMX élevées	

Dimmer	Réglages du variateur		S-Curve	L'intensité lumineuse varie finement pour les valeurs DMX basses et élevées, et plus grossièrement pour les valeurs DMX intermédiaires
		PWM Frequency	650Hz, 1530Hz, 3600Hz, 12kHz, 18.9kHz, 25kHz	Sélection de la fréquence PWM (modulation de largeur d'impulsion) des LED
		Response (réponse du gradateur)	LED	Le projecteur réagit immédiatement aux changements de la valeur DMX
			Halogen	Le projecteur se comporte de la même manière qu'un projecteur halogène, avec des changements progressifs de luminosité
Movement	Paramètres des mouvements de la lyre	Pan Reverse	On	Inversion du sens de panoramique
			Off	Pas d'inversion du sens de panoramique
		Tilt Reverse	On	Inversion du sens d'inclinaison
			Off	Pas d'inversion du sens d'inclinaison
		Pan Angle	630°	Angle panoramique 630°
			540°	Angle panoramique 540°
		Position Feedback	On	Activation de la correction automatique de position
			Off	Désactivation de la correction automatique de position
		Move in Black	On	Noir (blackout) lorsque la lyre bouge
			Off	Pas de noir lorsque la lyre bouge
		Silent Movement	On	Ralentissement des mouvements du moteur pour un fonctionnement plus silencieux
			Off	Fonction désactivée
		Reset Mode	Fast	La procédure de réinitialisation des mouvements est effectuée avec une gamme de mouvements réduite en combinaison avec des valeurs d'étalonnage. Cela permet des mouvements de réinitialisation plus rapides et plus subtils.
			Normal	La procédure de remise à zéro des mouvements s'effectue sur l'ensemble de la plage de mouvement

Wheels	Réglages des gobos et de la roue de couleurs	Gobo Wheel	Position	Clock-wise	La roue de gobos tourne toujo-urs dans le sens des aiguilles d'une montre
				Short	La roue de gobos tourne sur la distance la plus courte
			Movement	Snap	La roue des gobos revient directement au gobo souhaité lorsque la valeur correspon-dante est atteinte
				Scroll	Rotation continue des roues de gobos
			Color Correc-tion	On	La compensation du décalage des couleurs est activée lors de l'utilisation des gobos
				Off	Fonction désactivée
		Color Wheel	Position	Clock-wise	La roue de gobos tourne toujo-urs dans le sens des aiguilles d'une montre
				Short	La roue de gobos tourne sur la distance la plus courte
			Movement	Snap	La roue de couleurs revient directement au filtre de cou-leur souhaité lorsque la valeur correspondante est atteinte
				Scroll	Rotation continue des roues de couleurs
		Move in Black	On	Blackout en cas de changement de valeur des roues de couleurs et de gobos	
			Off	Pas de blackout en cas de changement de valeur des roues de couleurs et de gobos	
		Framing Control	L & R (Left & Right)	Fonction standard : Le canal xA de la lame contrôle le côté gauche de la lame x et le canal xB contrôle le côté droit	
			P & A (Posi-tion & Angle)	Commande alternative des curseurs d'ouverture : Le canal xA de la lame con-trôle l'insertion de la lame x et le canal xB contrôle l'angle de la lame	
Fan	Réglage du ventilateur	Auto	Contrôle automatique du ventilateur		
		Off	Ventilateur désactivé et luminosité fortement réduite		
		Constant Low	Vitesse du ventilateur constante et faible, luminosité réduite si nécessaire		

Fan	Réglage du ventilateur	Constant Mid	Vitesse constante et moyenne du ventilateur, luminosité réduite si nécessaire
		Constant High	Vitesse constante et élevée du ventilateur
Signal Fail	Choix du comportement en cas de défaillance du signal DMX	Hold	Maintien de la dernière commande reçue
		Last Stand Alone	Le dernier mode de fonctionnement autonome sélectionné est activé
		Fade to Black (10s)	Fondu au noir de 10 secondes
		Blackout	Active le noir (blackout)
		Full	Plein feu
Power Mode	Mode d'alimentation	Normal	Comportement normal en fonction du réglage en mode ventilateur
		Constant	Puissance réduite avec une luminosité constante pendant toute la durée de fonctionnement (selon le réglage du ventilateur)
		Shapers constant	Puissance réduite avec une luminosité constante pendant toute la durée de fonctionnement (selon le réglage du ventilateur)
Store	Sauvegarde des paramètres dans 3 préréglages personnalisés	User A	Sauvegarde de tous les réglages actuels en tant que préréglage utilisateur A
		User B	Sauvegarde de tous les réglages actuels en tant que préréglage utilisateur B
		User C	Sauvegarde de tous les réglages actuels en tant que préréglage utilisateur C

INFORMATIONS SYSTÈME (Info)

À partir de l'affichage principal, appuyez sur l'encodeur pour accéder au menu principal. Sélectionnez **Info** en tournant l'encodeur et appuyez sur l'encodeur pour confirmer.

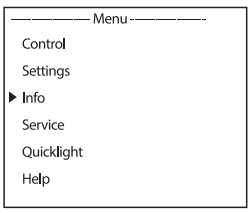

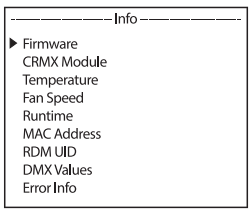

Vous trouverez dans le tableau ci-dessous des informations sur les sous-menus du menu "Info" et les options de réglage correspondantes (sélectionner en tournant l'encodeur, confirmer en appuyant sur l'encodeur).

Info			
Firmware	DISP:	Vx.x.x	Affichage de la version du micrologiciel du composant correspondant
	NET:	Vx.x.x	
	DIMMER:	Vx.x.x	
	…	Vx.x.x	
CRMX Module	Module installed	TimoTwo	Modèle de module DMX sans fil
	Device Name	OPUSX4P	Nom de l'appareil
	Version	HW (Hardware) SW (Software)	Numéro de version du matériel Numéro de version du logiciel
	Link Quality	%	Qualité de la connexion en pourcentage
	Data Source	None / DMX / Wireless Link / SPI / BLE	Informations sur la source des données
	Status	Operational: DMX Data: RDM Identify: RF Link: Link State:	Informations sur le statut
Temperature	LED	xxx °C/°F	Affichage de la température du composant correspondant
	Base	xxx °C/°F	
	Temperature Unit	°C	Réglage de l'unité de température (appuyez sur ENTER pour modifier)
		°F	
Fan Speed	xxxx RPM	Affichage de la vitesse du ventilateur correspondant	
Runtime	Total	xxxx h : xx m	Durée totale de fonctionnement
	Operation	xxxx h : xx m	Durée d'utilisation
	LED	xxxx h : xx m	Durée de fonctionnement de la lampe/LED
	Service	xxxx h : xx m	Temps de fonctionnement depuis la dernière réinitialisation de la durée de fonctionnement
MAC Address	xx:xx:xx:xx:xx:xx	Adresse MAC	
RDM UID	Identifiant unique en mode RDM		
DMX Values	Affichage des valeurs DMX présentes		
Error Info	Affichage des erreurs en cas de dysfonctionnement		
DMX Table	Affichage des tableaux des modes DMX		

MENU SERVICE (Service)

À partir de l'affichage principal, appuyez sur l'encodeur pour accéder au menu principal. Sélectionnez **Service** en tournant l'encodeur et appuyez sur l'encodeur pour confirmer.

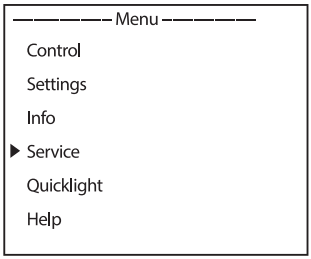

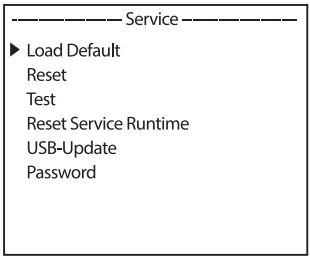

Vous trouverez dans le tableau ci-dessous des informations sur les sous-menus du menu "Service" et les options de réglage correspondantes (sélectionner en tournant l'encodeur, confirmer en appuyant sur l'encodeur, modifier la valeur ou l'état en tournant, confirmer en appuyant).

Service		
Load Default	Factory Default	Rétablir les réglages d'usine
	User A	Rétablir les valeurs du preset utilisateur A (pour sauvegarder les valeurs de l'utilisateur : Settings -> Store)
	User B	Rétablir les valeurs du preset utilisateur B (pour sauvegarder les valeurs de l'utilisateur : Settings -> Store)
	User C	Rétablir les valeurs du preset utilisateur C (pour sauvegarder les valeurs de l'utilisateur : Settings -> Store)
Reset	Pan/Tilt	Réinitialisation des moteurs de panoramique et d'inclinaison
	Head	Réinitialisation des moteurs de la lyre
	All	Réinitialisation de tous les moteurs
Test	Test Sequence	Séquence préprogrammée pour tester tous les composants
	Stress Test	Séquence préprogrammée pour tester tous les composants sous charge maximale
	Motor Test	Activation individuelle de tous les moteurs avec des valeurs de 000 à 255
Reset Service Runtime	No	Pas de réinitialisation de la valeur de la durée de fonctionnement
	Yes	Réinitialisation de la valeur de la durée de fonctionnement
USB Update	No	Ne pas exécuter la mise à jour du micrologiciel via l'interface USB
	Yes	Exécuter la mise à jour du micrologiciel via l'interface USB
Password	Pour technicien de service uniquement	

FONCTION QUICKLIGHT

Créez une scène rapidement et facilement en utilisant les fonctions de base de la lyre, sans contrôleur externe. À partir de l'affichage principal, appuyez sur l'encodeur pour accéder au menu principal. Sélectionnez **Quicklight** en tournant l'encodeur et appuyez sur l'encodeur pour confirmer. Sélectionnez un élément de menu, confirmez et réglez la valeur souhaitée. Confirmez chaque changement de valeur.

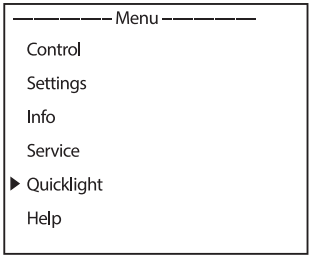

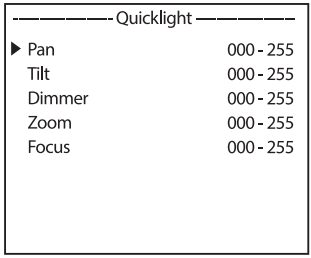

Si le mode Quicklight est activé, l'affichage ne passe pas automatiquement à l'affichage principal ; lorsque vous quittez le menu Quicklight, le mode Quicklight est automatiquement désactivé. Les réglages du menu Quicklight sont conservés jusqu'au prochain redémarrage de l'appareil ; il est donc possible d'accéder à Quicklight de façon répétée avec les mêmes réglages tant que l'appareil reste allumé. Après un redémarrage, les réglages sont réinitialisés aux valeurs d'usine.

AIDE (menu Help)

Sur les trois pages du menu d'aide, vous trouverez : (1) des informations sur les commandes rapides qui vous permettent d'accéder directement à des éléments de menu spécifiques ; (2) des informations sur la division de l'écran en panneaux de contrôle dans le menu principal et les sous-menus ; et (3) des informations sur l'appareil lui-même. À partir de l'affichage principal, appuyez sur l'encodeur pour accéder au menu principal. Sélectionnez **Help** en tournant l'encodeur et appuyez sur l'encodeur pour confirmer. Sélectionnez alors l'information souhaitée en tournant l'encodeur.

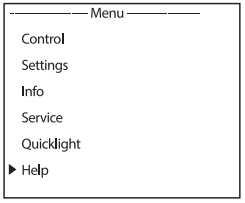

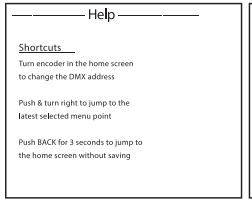

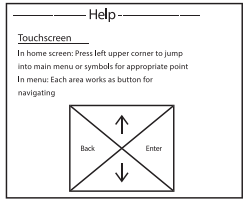

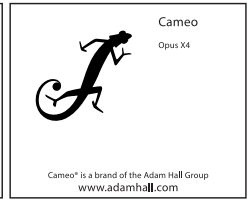

Raccourcis	Écran tactile
Affichage principal : L'adresse de départ DMX peut être modifiée directement en tournant l'encodeur Appuyez sur l'encodeur et tournez-le vers la droite pour accéder au dernier élément de menu sélectionné Appuyez sur BACK pendant 3 secondes pour revenir à l'affichage principal sans sauvegarder	Affichage principal : Appuyez sur le coin supérieur gauche pour accéder au menu principal ou sur l'icône de l'élément de menu désiré Dans le menu : Chaque zone fonctionne comme un bouton de navigation

MONTAGE ET INSTALLATION

DANGER : Le montage au plafond nécessite une grande expérience, notamment pour calculer les valeurs limites de charge du matériel d'installation et vérifier régulièrement la sécurité de tous les matériaux d'installation et des projecteurs. Si vous ne possédez pas ces qualifications, n'essayez pas d'effectuer l'installation vous-même. Adressez-vous plutôt à un professionnel qualifié. Des appareils mal montés et mal sécurisés risquent de se détacher et de tomber. Cela peut entraîner des blessures graves, voire mortelles.

Grâce à ses pieds en caoutchouc intégrés, le projecteur peut être placé à un endroit approprié sur une surface plane. Il peut être monté sur une structure métallique à l'aide de deux supports en oméga, qui sont fixés à la base du projecteur (Ill. 1-A). Si nécessaire, les deux supports en oméga peuvent également être montés sur la base de l'appareil et tournés de 90° (Ill. 2-1A). Le carton d'emballage contient deux supports en oméga. Des pinces pour structure adaptées sont disponibles en option. Vérifiez que le montage est solide, puis sécurisez le projecteur via la languette de fixation (B) à l'aide d'un câble de sécurité approprié.

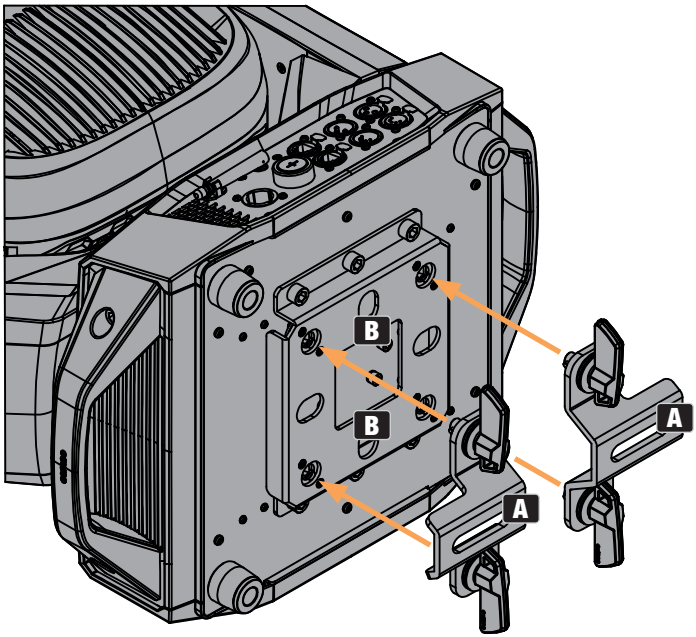

Illustration 1

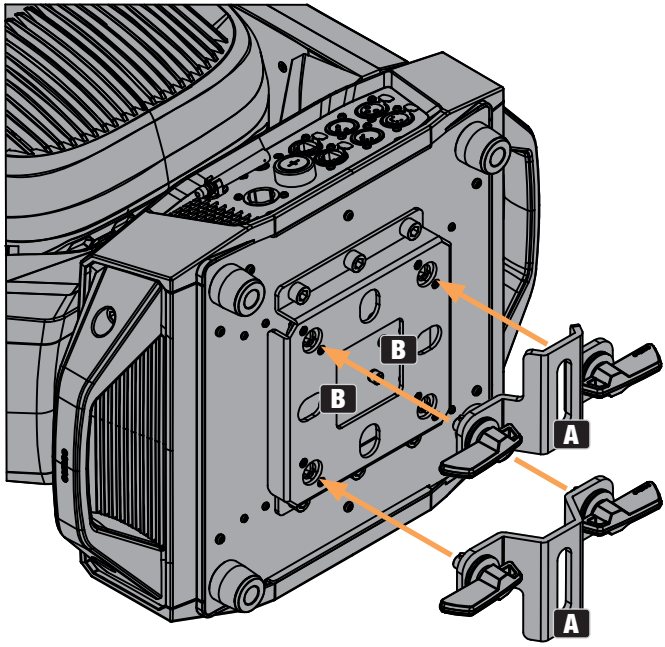

Illustration 2

POSITION D'UTILISATION

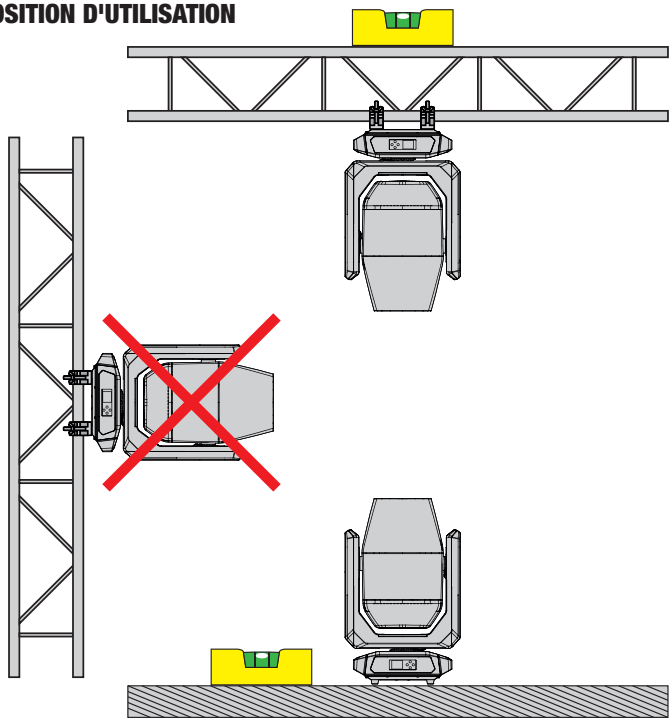

ENTRETIEN, MAINTENANCE ET RÉPARATION

Afin de garantir son bon fonctionnement à long terme, l'appareil doit être régulièrement nettoyé et, si nécessaire, passer en maintenance. Le besoin d'entretien et de maintenance dépend de l'intensité de l'utilisation et de l'environnement dans lequel l'appareil est utilisé. Nous vous recommandons de procéder à une inspection visuelle avant chaque utilisation. En outre, nous recommandons d'effectuer toutes les mesures de maintenance applicables spécifiées ci-dessous une fois toutes les 500 heures de fonctionnement ou, en cas d'intensité d'utilisation moindre, au plus tard après un an. Les réclamations au titre de la garantie peuvent être limitées en cas de défauts résultant d'un entretien inadéquat.



AVERTISSEMENT Avant d'effectuer toute opération d'entretien ou de maintenance, il faut débrancher l'alimentation électrique et, si possible, toutes les connexions de l'appareil.



REMARQUE : Un entretien inadéquat peut entraîner une dégradation de l'appareil pouvant aller jusqu'à sa destruction.

1. Les surfaces du boîtier doivent être nettoyées avec un chiffon propre et humide. Veillez à éviter toute infiltration d'humidité dans l'appareil.
2. Les entrées et sorties d'air doivent être régulièrement débarrassées de la poussière et des saletés. Si vous utilisez de l'air comprimé, veillez à ne pas endommager l'appareil (dans ce cas, il faut bloquer les ventilateurs avant d'envoyer l'air comprimé).
3. Les câbles et les contacts des connecteurs doivent être nettoyés régulièrement et la poussière et la saleté doivent être éliminées.
4. De façon générale, n'utilisez aucun produit de nettoyage agressif ou substance abrasive, sous peine d'endommager la finition de surface de l'appareil.
5. Les appareils doivent être stockés dans un environnement sec et protégés de la poussière et de la saleté.
6. Toutes les lentilles accessibles ou amovibles et les ouvertures émettant de la lumière doivent être nettoyées régulièrement pour garantir un fonctionnement correct et sûr.

MAINTENANCE ET RÉPARATION (UNIQUEMENT PAR DU PERSONNEL QUALIFIÉ)



DANGER L'appareil contient des composants sous tension. Même après avoir débranché la fiche de la prise secteur, il peut subsister une tension résiduelle dans l'appareil, par exemple en raison de condensateurs chargés.



À NOTER Les travaux d'entretien et de réparation ne peuvent être effectués que par du personnel spécialisé suffisamment qualifié. En cas de doute, adressez-vous à un atelier spécialisé.



À NOTER Les travaux de maintenance effectués de façon non conforme peuvent affecter les demandes de garantie.



À NOTER Pour les kits ou accessoires de conversion ou d'adaptation fournis par le fabricant, , il est essentiel de respecter les instructions incluses.

REMPLACEMENT DES GOBOS

ATTENTION :

Les gobos ne peuvent être remplacés que par du personnel qualifié. Si vous n'êtes pas qualifié pour le faire, n'essayez pas de remplacer les gobos vous-même. Adressez-vous plutôt à des entreprises professionnelles.

Lors de toute intervention, veillez à ce qu'aucun corps étranger ne pénètre dans le boîtier.

Lorsque vous remplacez les gobos, assurez-vous qu'ils sont correctement insérés dans le porte-gobo correspondant. Sinon, les gobos et les porte-gobos risquent d'être endommagés par la chaleur.

1. Déconnectez tous les pôles de l'appareil de l'alimentation électrique (retirez la fiche secteur). Verrouillez ensuite la tête du projecteur (verrouillage du panoramique et de l'inclinaison).
2. Déverrouillez les quatre verrous du couvercle de la tête de l'appareil du côté opposé au PAN LOCK (voir les marques sur l'illustration, verrou à baïonnette avec tête à fente transversale, 1/4 de tour vers la gauche). Détachez le couvercle de la tête d'éclairage, détachez le câble de sécurité du couvercle et mettez-le de côté.
3. Débranchez avec précaution la fiche à quatre broches de l'alimentation en énergie et en signaux du module de gobos (repère bleu sur l'illustration). Desserrez ensuite les deux vis du module de gobo (module central, voir les marques rouges sur le dessin) et retirez le module de la tête de l'appareil.

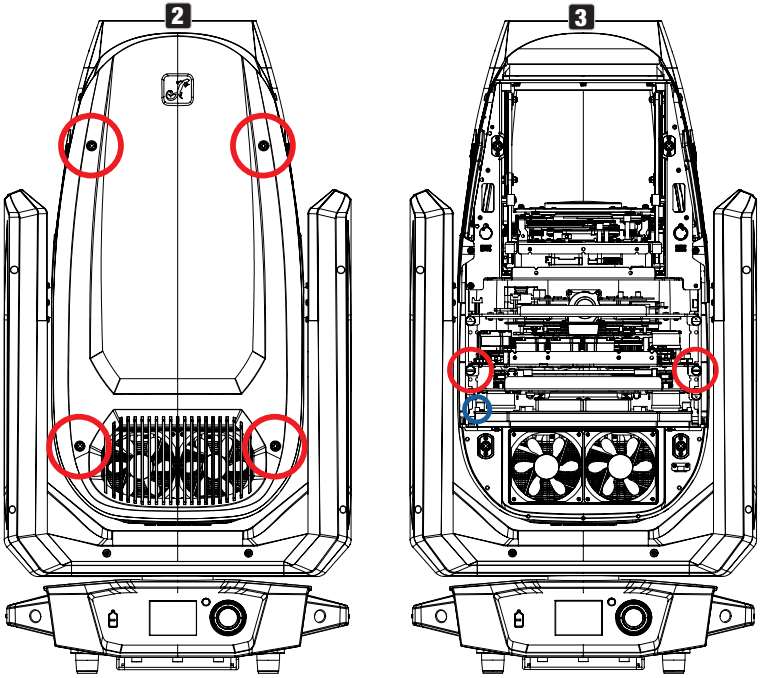

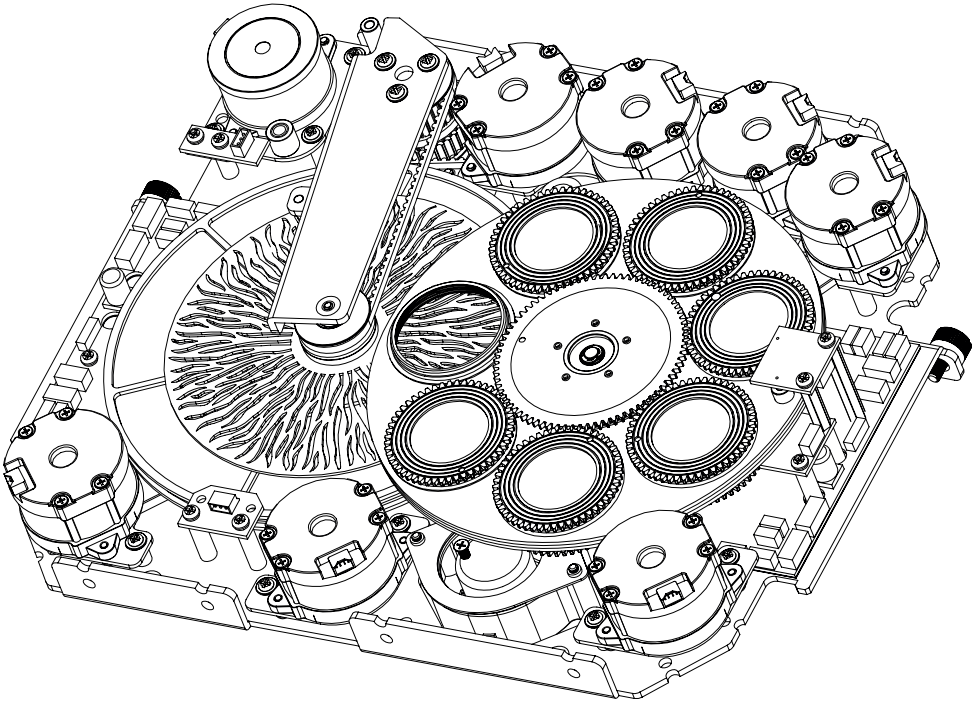

4. Placez le module sur une surface propre et plane, les roues de gobos orientées vers le haut. Pour éviter de contaminer les gobos et les autres composants, portez des gants propres et non pelucheux.
5. Retrait du porte-gobos

   Retirer le porte-gobos de la roue de gobos supérieure :

- Soulevez légèrement le porte-gobos sur l'engrenage, puis retirez-le de la roue de gobos.

  Retirer le porte-gobos de la roue de gobos inférieure :

- Faites glisser le bras pivotant avec la roue d'animation jusqu'au bord du module.
- Tournez les deux roues de couleur avec "OPEN" sur l'ouverture au centre du module.
- Tournez la roue de gobos supérieure avec "OPEN" au-dessus de l'ouverture au centre du module.
- Tournez la roue de gobos inférieure jusqu'à ce que le gobo souhaité soit positionné sur l'ouverture au centre du module.
- Saisissez le gobo par le haut et par le bas avec un doigt de chaque main, appuyez légèrement dessus, puis tirez le gobo avec son support vers le côté et hors de la roue de gobos.

6. Le gobo peut maintenant être retiré du support et remplacé par un autre.

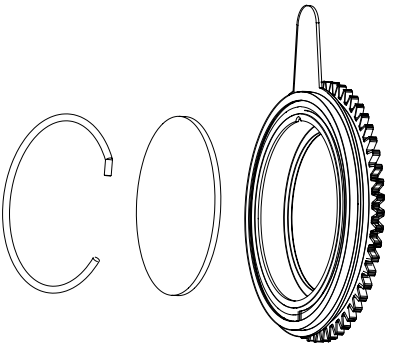

7. Replacez ensuite le porte-gobo dans la roue de gobos correspondante, en veillant à ce que le porte-gobo soit correctement positionné dans le logement correspondant. Pour les gobos rotatifs, vous pouvez vérifier que le gobo est correctement positionné en faisant tourner la roue de gobo. Le gobo doit tourner sans accrocher.
8. Réinstallez le module dans la tête du projecteur, fixez-le à l'aide des deux vis précédemment desserrées et reconnectez la fiche de l'alimentation électrique et du signal au port correspondant.
9. Fixez à nouveau le câble de sécurité du couvercle à la position correspondante dans la tête de l'appareil, placez le couvercle sur la tête de l'appareil et fixez-le à l'aide des quatre verrous (serrure à baïonnette, 1/4 de tour vers la droite).

DIMENSIONS (mm)

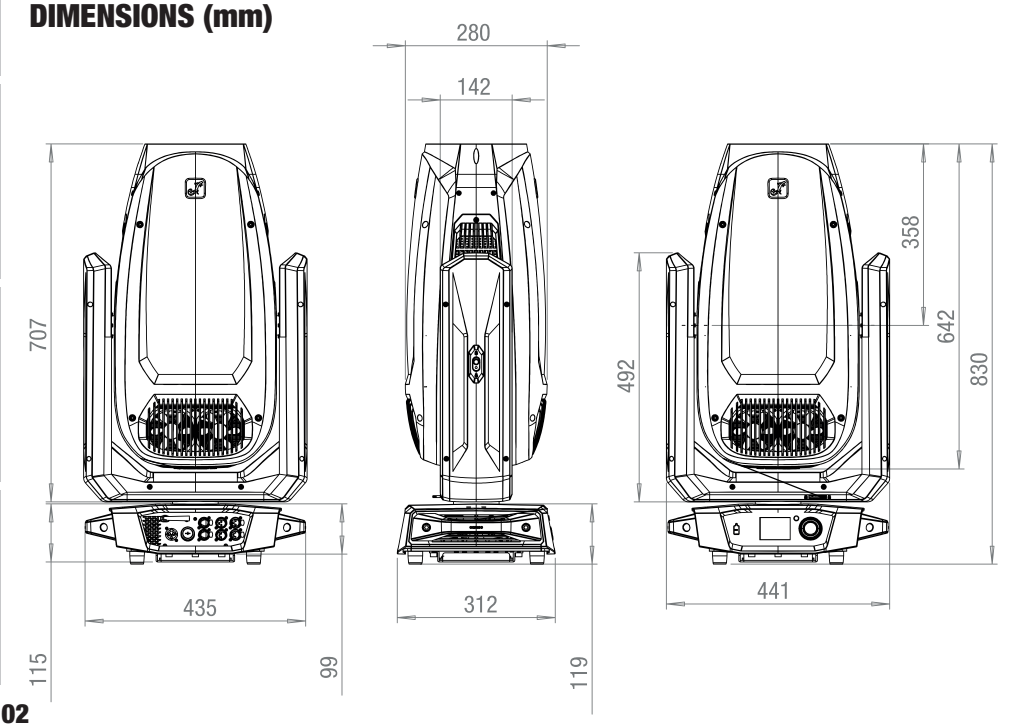

CARACTÉRISTIQUES TECHNIQUES

Données photométriques	
Type de source lumineuse	LED
Puissance lumineuse	1400 W
Flux lumineux	50 000 lm
Intensité lumineuse - valeur indiquée	37 000 lx
Intensité lumineuse – distance	10 m
Intensité lumineuse – angle	5,5°
Intensité lumineuse (2) – valeur indiquée	1 100 lx
Intensité lumineuse – distance	10 m
Intensité lumineuse – angle	48°
Diamètre de la lentille frontale	182mm
Angle de faisceau	5,5° - 48°
Angle de champ	6°- 50°
Mise au point	Motorisée
Fréquence de modulation de largeur d'impulsion (PWM) de la LED :	650 Hz ; 1 530 Hz ; 3 600 Hz ; 12 kHz ; 18.9 kHz / 25 kHz
Résolution du gradateur	16 bits
Courbes de gradateur	Linéaire ; exponentielle ; logarithmique ; courbe en S
Couleurs	
Fonctions de mélange des couleurs	CMY + CTO
Couleurs des LED	Blanc
Température de couleur corrélée (CCT)	6 000 K
Fonction CTO	CTO linéaire + filtre CTO/CTB sur la deuxième roue de couleurs
Indice de rendu des couleurs (IRC) minimum	69 (filtre IRC élevé : 90)
Roues de couleurs :	2
Roue de couleurs 1 – fonctions	Défilement/clapet
Roue de couleurs 1 – couleurs	Ouvert ; rouge profond ; bleu moyen ; vert foncé ; ambre ; bleu foncé
Roue de couleurs 2 – fonctions	Scroll/snap
Roue de couleurs 2 – couleurs	Ouvert ; CTO 2600K ; CTO 3200K ; CTB 7500K ; CTB 9000K ; IRC élevé
Mouvement	
Panoramique (Pan)	0° - 270°
Inclinaison (Tilt)	0° - 540° / 630°
Effets	
Roues de gobos	2
Roue de gobos 1 – fonctions	Rotation + indexation + Scroll/snap
Roue de gobos 1 – gobos	6 + ouvert
Roue de gobos 2 – fonctions	Rotation + indexation + Scroll/snap

Roue de gobos 2 – gobos	6 + ouvert
Niveaux de prisme	1 plan avec 2 prismes
Stroboscope (Strobe)	1 - 20 Hz
Iris	Oui
Frost	2 au même niveau
Animation	Oui
Curseur d'ouverture	Oui
Module de rotation	+/- 60°
Système de contrôle	
Protocoles de contrôle	Art-Net, CRMX, DMX512 ; RDM, sACN, W-DMX (émetteur-récepteur)
Nombre de modes de contrôle DMX	3
Autres fonctions DMX	Paramètres système
Modes de fonctionnement autonomes (Stand Alone)	Play Scene ; Play Loop ; Master-Slave ; Slave Grouping
Fonctionnalités spécifiques dans les réglages système	Possibilité de configurer les paramètres système sans être branché au secteur
Connecteur d'entrée de données	Port RJ45
Connecteur de sortie des données	Port RJ45
Fonctionnement sur secteur	
Tension secteur	100 à 240 V / 50 - 60 Hz
Puissance consommée	1 670 W
Facteur de correction de puissance (Cos Phi) minimum (230 V)	0,99
Intensité consommée	7,3 A
Embase secteur	Compatible TRUE1
Fusible	T25AL/250V
Remplacement des fusibles	Possible de l'extérieur sans ouvrir le projecteur
Boîtier	
Matériau du coffret :	ABS
Revêtement de surface	Peinture thermolaquée
Couleur	Noir
Refroidissement	
Système de refroidissement	Ventilateur contrôlé en fonction de la température
Modes de refroidissement	Auto, Maximum, Silencieux, Marche/Arrêt
Conditions ambiantes	
Classe de protection	IP20
Groupe de risque	RG2
Température ambiante de fonctionnement	0 à 40°C
Humidité maximale	< 80 % sans condensation

Distance minimale par rapport à la surface éclairée	5 m
Distance minimale par rapport aux matériaux inflammables ordinaires	0,5 m
Dimensions et poids	
Largeur	441 mm
Hauteur	830 mm
Profondeur	312 mm
Masse	44,0 kg
Caractéristiques supplémentaires	
Accessoires inclus	2 support oméga + câble secteur

DISTANCE MINIMALE PAR RAPPORT À LA SURFACE ÉCLAIRÉE

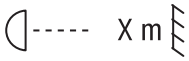

Ce pictogramme, accompagné de la distance en mètres (m), indique la distance minimale entre le projecteur et la surface éclairée. Pour connaître la valeur applicable à ce projecteur, veuillez vous référer aux spécifications techniques de ce manuel et aux indications figurant sur l'appareil.

DISTANCE MINIMALE PAR RAPPORT AUX MATÉRIAUX INFLAMMABLES ORDINAIRES

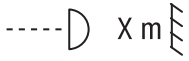

Ce pictogramme, accompagné de la distance en mètres (m) indique la distance minimale de l'appareil par rapport aux matériaux inflammables ordinaires. Pour connaître la valeur applicable à ce projecteur, veuillez vous référer aux spécifications techniques de ce manuel et aux indications figurant sur l'appareil.

MISE AU REBUT



EMBALLAGE :

1. Les emballages peuvent être recyclés selon les méthodes d'élimination habituelles.
2. Veillez à trier les matériaux d'emballage conformément aux lois sur la mise au rebut et aux réglementations sur le recyclage en vigueur dans votre pays.



APPAREIL :

1. Cet appareil relève de la directive européenne sur les déchets d'équipements électriques et électroniques, telle que modifiée. Directive DEEE relative aux déchets d'équipements électriques et électroniques. Les appareils en fin de vie ne font pas partie des ordures ménagères. L'appareil en fin de vie doit être éliminé par une entreprise d'élimination des déchets agréée ou un centre d'élimination dans une déchetterie municipale. Veillez à respecter les réglementations en vigueur dans votre pays.



2. Respectez toutes les lois relatives à l'élimination des déchets en vigueur dans votre pays.
3. En tant que particulier, vous pouvez obtenir des informations sur les possibilités d'élimination respectueuse de l'environnement auprès du vendeur du produit ou des autorités régionales compétentes.

DÉCLARATIONS DU FABRICANT

Garantie et limitation de responsabilité du fabricant

Adam Hall GmbH | Adam-Hall-Str. 1 | 61267 Neu-Anspach | Allemagne

Courriel : Info@adamhall.com / +49 (0)6081 9419-0

Nos conditions de garantie et notre limitation de responsabilité actuelles peuvent être consultées en ligne à l'adresse suivante :

https://cdn-shop.adamhall.com/media/pdf/Manufacturers-Declarations-CAMEO_DE_EN_ES_FR.pdf

En cas de recours au service après-vente, veuillez contacter votre distributeur.

Conformité CE

Adam Hall GmbH confirme par la présente que ce produit est conforme aux directives suivantes (le cas échéant) :

Directive basse tension (2014/35/UE)

Directive CEM (2014/30/UE)

RoHS (2011/65/EU)

RED (2014/53/EU)

Déclaration de conformité CE

Les déclarations de conformité pour les produits soumis aux directives LVD, EMC, RoHS peuvent être demandées à info@adamhall.com

Les déclarations de conformité des produits soumis à la directive RED peuvent être téléchargées sur www.adamhall.com/compliance/

Sous réserve de fautes d'impression et d'erreurs, ainsi que de modifications techniques ou autres !

HA TOMADO LA DECISIÓN CORRECTA.

Este aparato ha sido desarrollado y fabricado siguiendo las normas de calidad más exigentes para garantizarle muchos años de funcionamiento sin problemas. Lea atentamente este manual de usuario para poder utilizar su nuevo producto Cameo Light de forma rápida y óptima. Encontrará más información sobre Cameo Light en nuestra página web: **CAMEOLIGHT.COM**

INFORMACIÓN SOBRE ESTE MANUAL DE USUARIO

- Lea atentamente las instrucciones de seguridad y todo el manual antes de utilizar el equipo.
- Respete los indicadores de advertencia que aparecen en el equipo y en las instrucciones de uso.
- Tenga siempre a mano el manual de usuario.
- Si vende o cede el aparato, es importante que incluya también este manual de usuario, ya que forma parte integrante del producto.

USO PREVISTO

¡Este producto es un equipo para eventos!
Este producto ha sido desarrollado para su uso profesional en el ámbito de la tecnología de eventos y no es apto para su uso como iluminación doméstica
Además, este producto está destinado únicamente a usuarios cualificados con conocimientos especializados en eventos.
¡Funcionamiento temporal! Los equipos para eventos suelen estar diseñados para un uso temporal y no para un funcionamiento continuo en una instalación fija.
Cualquier uso de este producto que no tenga en cuenta las características técnicas y las condiciones de funcionamiento especificadas se considera un uso inadecuado.
El uso inadecuado de este producto exime de toda responsabilidad por daños personales y materiales, incluso de terceros.
El producto no es adecuado para:

- Personas (incluidos niños) con capacidades físicas, sensoriales o mentales reducidas o con falta de experiencia y conocimientos.
- Niños (los niños deben recibir instrucciones de no jugar con este dispositivo).

EXPLICACIONES DE TÉRMINOS Y SÍMBOLOS

1. **PELIGRO:** La palabra PELIGRO, posiblemente en combinación con un símbolo, indica una situación o condición inminentemente peligrosa para la vida y la integridad física.

2. **ADVERTENCIA:** La palabra ADVERTENCIA, posiblemente en combinación con un símbolo, indica una situación o condición potencialmente peligrosa para la vida y la integridad física.

3. **PRECAUCIÓN:** La palabra PRECAUCIÓN, posiblemente en combinación con un símbolo, indica situaciones o condiciones que pueden provocar lesiones.

4. **ATENCIÓN:** La palabra ATENCIÓN, posiblemente en combinación con un símbolo, indica situaciones o condiciones que pueden provocar daños a la propiedad y/o al medioambiente.


Este símbolo indica peligro de descarga eléctrica.


Este símbolo indica las zonas o situaciones peligrosas.


Este símbolo indica peligro por superficie a alta temperatura.


Este símbolo indica que debe evitarse mirar o fijar la vista en la fuente de luz.


Este símbolo indica que el equipo no contiene piezas que el usuario pueda sustituir.


Este símbolo indica información adicional sobre el funcionamiento del equipo.


Este símbolo indica un equipo que solo puede utilizarse en lugares secos.

INSTRUCCIONES DE SEGURIDAD



PELIGRO:

1. No abra el equipo ni intente modificarlo.
2. Si el equipo deja de funcionar correctamente, si han entrado líquidos u objetos en el interior del equipo o si este ha sufrido algún otro desperfecto, apáguelo inmediatamente y desconéctelo de la corriente eléctrica. Este equipo solo puede ser reparado por técnicos autorizados.
3. Para los equipos de la clase de protección 1, el conductor de protección debe estar conectado correctamente. No desconecte nunca el conductor de protección. Los equipos de la clase de protección 2 no tienen conductor de protección a tierra.
4. Asegúrese de que los cables con tensión no estén doblados ni dañados mecánicamente de alguna forma.
5. No puentee nunca el fusible del equipo.



ADVERTENCIA:

1. El equipo no debe ponerse en funcionamiento si presenta daños evidentes.
2. El equipo solo debe instalarse cuando esté desenchufado de la corriente eléctrica.
3. Si el cable eléctrico está dañado, no ponga en funcionamiento el equipo.
4. Los cables eléctricos fijos solo deben ser sustituidos por una persona cualificada.



ATENCIÓN:

1. Si el equipo ha estado expuesto a un cambio brusco de temperatura (por ejemplo, después del transporte), no lo encienda inmediatamente. La condensación o la humedad podrían dañar el equipo. No encienda el equipo hasta que haya alcanzado la temperatura ambiente.
2. Asegúrese de que la tensión y la frecuencia de la red eléctrica coinciden con los valores indicados en el equipo. Si el equipo dispone de un selector de tensión, antes de enchufarlo a la red eléctrica, asegúrese de que el valor seleccionado es correcto. Utilice solo cables eléctricos adecuados.
3. Para desconectar completamente el equipo de la red eléctrica, no es suficiente con pulsar el interruptor de encendido/apagado del equipo.
4. Asegúrese de que el fusible utilizado corresponde al tipo especificado en el equipo.
5. Asegúrese de que se han tomado las medidas necesarias contra las sobretensiones (por ejemplo, si cae un rayo).
6. Respete la corriente de salida máxima especificada en los equipos con salida eléctrica en paralelo. Asegúrese de que el consumo total de corriente de todos los equipos conectados no supera el valor especificado.
7. Sustituya los cables eléctricos solo por otros cables originales.



PELIGRO:

1. ¡Peligro de asfixia! Las bolsas de plástico y las piezas pequeñas deben mantenerse fuera del alcance de las personas (incluidos los niños) con capacidades físicas, sensoriales o mentales reducidas.
2. ¡Peligro por caída del equipo! Asegúrese de que el equipo está bien instalado y no se puede caer. Utilice únicamente soportes y anclajes adecuados (especialmente en instalaciones fijas). Asegúrese de que los accesorios están correctamente instalados y bien fijados. Asegúrese de que se cumplen las normas de seguridad pertinentes.



ADVERTENCIA:

1. Utilice el equipo únicamente según la finalidad prevista.
2. Utilice solo los accesorios recomendados por el fabricante para el equipo.
3. Durante la instalación, respete las normas de seguridad de su país.
4. Después de conectar el equipo, compruebe todas las tiradas de cable para evitar daños o accidentes, por ejemplo, por riesgo de tropiezo.
5. ¡Es esencial respetar la distancia mínima especificada a los materiales normalmente inflamables! Si no se indica explícitamente, la distancia mínima es de 0,3 m.
6. Respete siempre la distancia mínima a la superficie iluminada que está indicada en el equipo.



PRECAUCIÓN:

1. En el caso de los componentes móviles, como los soportes de montaje, existe la posibilidad de que se atasquen.
2. En el caso de los equipos con componentes accionados por motor, existe riesgo de lesiones por el movimiento del equipo. Un movimiento brusco del aparato puede provocar lesiones por impacto.



3. La superficie exterior del equipo puede calentarse mucho durante el funcionamiento regular. Asegúrese de que no sea posible tocar accidentalmente la carcasa. Deje siempre que el equipo se enfríe lo suficiente antes de desmontarlo, realizar trabajos de mantenimiento, recarga, etc.



ATENCIÓN:

1. No instale ni opere el equipo cerca de radiadores, salidas de calefacción, estufas u otras fuentes de calor. Asegúrese siempre de que el equipo está instalado de forma que esté suficientemente refrigerado y no pueda sobrecalentarse.
2. No coloque ninguna fuente de llama desprotegida, como una vela encendida, cerca del equipo.
3. Las rejillas de ventilación no deben estar cubiertas; los ventiladores no deben estar bloqueados.
4. Utilice el embalaje original u otro embalaje suministrado por el fabricante para el transporte.
5. Evite los golpes o impactos en el equipo.
6. Respete la clase de protección IP, así como las condiciones ambientales, como la temperatura y la humedad, de acuerdo con las especificaciones.
7. Los equipos pueden perfeccionarse constantemente. En caso de que la información sobre las condiciones de funcionamiento, el rendimiento u otras propiedades del aparato especificadas en el manual del usuario difiera de la información del etiquetado del aparato, siempre tendrá prioridad la información del aparato.
8. El equipo no es adecuado para climas tropicales ni para funcionar a más de 2.000 m sobre el nivel del mar.
9. A menos que se indique explícitamente, el equipo no es adecuado para su uso en entornos marinos.



¡PRECAUCIÓN!
INFORMACIÓN IMPORTANTE SOBRE LOS PRODUCTOS DE ILUMINACIÓN



1. Este equipo pertenece al grupo de riesgo 2. ¡No se quede mirando la fuente de luz! ¡No se quede mirando el haz de luz! No mire directamente a la lámpara utilizando instrumentos ópticos, como una lupa o unos prismáticos.



2. ¡Los efectos estroboscópicos pueden provocar ataques epilépticos en individuos susceptibles!
3. Estos equipos de iluminación integran lámparas de instalación permanente. no pueden ser sustituidas por el usuario. Las lámparas de este equipo de iluminación solo pueden ser sustituidas por el fabricante, su servicio técnico o una persona con cualificación similar.



TRANSMISIÓN DE SEÑALES DE RADIO
(COMO W-DMX O SISTEMAS DE AUDIO POR RADIO):

La calidad y las prestaciones de las transmisiones de señales inalámbricas suelen depender de las condiciones ambientales.
Por ejemplo, los siguientes factores pueden influir en el alcance y la estabilidad de la señal:
Apantallamiento (como muros, estructuras metálicas, agua).
Saturación del espectro de radio (redes inalámbricas potentes).
Interferencias
Radiación electromagnética (videowalls LED, reguladores de intensidad de luces).
Todas las especificaciones sobre el alcance se refieren a la operación en campo libre con línea directa visual y sin interferencias.
El funcionamiento de los transmisores de radio está sujeto a la normativa oficial. Esta puede variar de una región a otra y el operador debe verificarla antes del uso (como la frecuencia de radio y la potencia de transmisión).



ADVERTENCIA: Los transmisores inalámbricos no deben utilizarse en zonas sensibles donde la radio puede provocar interferencias. Entre las zonas sensibles están:

- Hospitales, centros de salud u otros centros de atención sanitaria que prestan atención al paciente con personal y equipos especializados.
- Zonas peligrosas de clase I, II y III.
- Zonas restringidas.
- Instalaciones militares.
- Aviones y vehículos.
- Zonas en las que está prohibido el uso de teléfonos móviles.

TRANSMISIÓN POR W-DMX

ADVERTENCIA: En general, la transmisión DMX inalámbrica no debe utilizarse en aplicaciones que impliquen factores relacionados con la seguridad que puedan provocar lesiones personales o daños materiales en caso de fallo.
Esto se aplica en particular a los trusses, motores/elevadores controlados por DMX o equipos de elevación que accionan por DMX plataformas elevadoras controladas, sistemas hidráulicos o componentes móviles similares.
Además, la transmisión DMX inalámbrica no debe utilizarse para controlar dispositivos de llama o pirotécnicos, efectos accionados por explosiones o efectos de gas o líquidos. Estos incluyen cañones de CO_2, lanzadores de confeti, efectos de agua o similares.

¡ATENCIÓN! POSIBLES DAÑOS POR FUENTES DE LUZ EXTERNAS

La radiación solar, la radiación láser y los haces de luz agrupados de otros focos pueden dañar la carcasa y los componentes internos, como los filtros, las ruedas de gobos y colores, los motores, los cables, las correas, ¡así como las fuentes de luz!
No exponga el aparato y especialmente la abertura del objetivo a la luz solar directa, a la radiación láser ni a los haces de luz de otros focos durante el desembalaje, la instalación, la inactividad prolongada y el funcionamiento. Cuando no utilice el equipo, dirija siempre la abertura del objetivo hacia el suelo. Los daños causados por fuentes de luz externas quedan excluidos de la garantía del fabricante

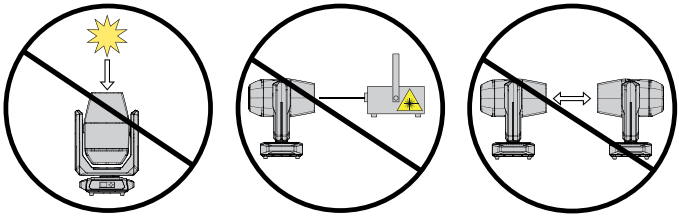

NOTAS PARA EQUIPOS PORTÁTILES QUE SE INSTALAN EN INTERIORES

1. ¡Funcionamiento temporal! Los equipos para eventos suelen estar diseñados solo para un uso temporal.
2. El uso continuado o la instalación fija pueden deteriorar el funcionamiento y provocar el envejecimiento prematuro de los equipos.

CONTENIDO DEL EMBALAJE

Saque el producto del envase y retire todo el material de embalaje.
Compruebe que la entrega está completa e intacta y notifique a su distribuidor inmediatamente después de la compra si la entrega no está completa o está dañada.
Contenido del embalaje del producto:

- ▶ 1 x Cabeza móvil OPUS® X4 Profile
- ▶ 1 x Cable eléctrico
- ▶ 2 x Soportes en omega
- ▶ Manual de usuario

INTRODUCCIÓN

CABEZA MÓVIL PROFESIONAL LED PROFILE
CLOX4P

FUNCIONES DE CONTROL:

Control DMX de canales 34, 41 y 56
Funcionamiento Maestro/Esclavo
Modo Autónomo
W-DMX™

CARACTERÍSTICAS:

LED de 1.400 W. DMX512. W-DMX™. Art-Net y sACN. Conectores DMX de 5 pines 2 soportes de montaje en omega suministrados. Tensión operativa: 100-240 Vca.

El foco es compatible con el estándar RDM (Remote Device Management). La gestión remota de dispositivos permite consultar el estado y la configuración de los dispositivos RDM conectados mediante un controlador compatible RDM, como el Cameo UNICON, disponible como opción (ref.: CLI-REMOTE)

CONEXIONES, MANDOS E INDICADORES

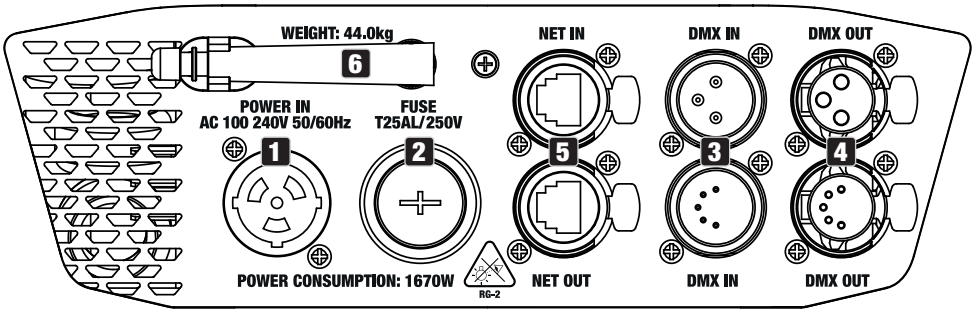

1 POWER IN

Entrada eléctrica compatible con TRUE1. Tensión operativa: 100-240 Vca, 50/60 Hz. Se suministra un cable eléctrico con conector compatible TRUE1.

2 FUSE

Portafusibles para fusibles de 10 × 38 mm. NOTA IMPORTANTE: Sustituya el fusible por otro del mismo tipo y valor. Si el fusible se fundiera varias veces, póngase en contacto con un servicio técnico autorizado.

3 DMX IN

Tomas XLR macho de 3 y 5 patillas para la conexión de un equipo de control DMX (como una mesa DMX). Utilice los puertos de forma alternativa.

4 DMX OUT

Tomas XLR hembra de 3 o 5 pines para enviar la señal de control DMX. Utilice los puertos de forma alternativa.

5 NET IN / OUT

Conectores RJ45 para conectarse a una red Art-Net o sACN y poder enviar señales de control. Utilice cables cat 5e o superior para la conexión a la red.

6 ANTENA W-DMX™

Antena para el control por W-DMX™.

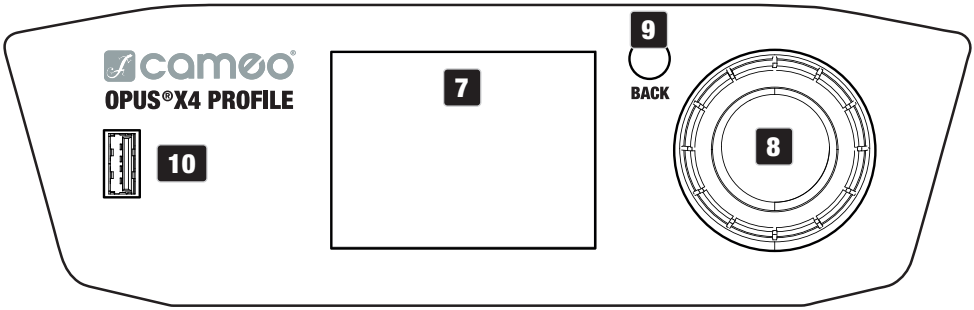

7 PANTALLA LCD TÁCTIL CON ILUMINACIÓN

Gracias a la pantalla LCD táctil, el equipo puede controlarse directamente desde la pantalla (compatible con guantes). La pantalla muestra el modo activado actual (pantalla principal), los elementos del menú principal y de los submenús, así como el valor numérico o el estado en determinados elementos del menú. Si no hay señal de control conectada al equipo, la pantalla parpadeará; el parpadeo se detendrá en cuanto haya una señal de control (W-DMX, DMX y modo Esclavo, Art-Net y sACN).

8 MANDO PULSADOR GIRATORIO

Mando pulsador giratorio para navegar por el menú de edición, ajustar la configuración del sistema y cambiar los valores y el estado de los elementos de menú.

Partiendo de la pantalla principal, pulse el mando giratorio para entrar en el menú principal. Seleccione los distintos elementos del menú principal (como Control, Settings, Info) y de los submenús girando el mando giratorio y confirme la selección pulsando el mando. Cambie el valor o el estado de un elemento del menú girando el mando giratorio y confirme el cambio pulsando el mando.

9 BACK

Pulse brevemente BACK para subir un nivel en la estructura de menús. Para pasar directamente de los submenús a la pantalla principal, mantenga pulsado el botón BACK durante unos 2 segundos.

10 INTERFAZ USB

Conector USB para actualizar el firmware del equipo. En el menú «Service», cambie el estado de «USB update» a «Yes». Cuando el firmware esté disponible, descargue la versión más reciente desde la página del producto en www.cameolight.com, descomprímalo y copie los archivos en una carpeta sin caracteres especiales de una llave USB. Desenchufe la cabeza móvil de la red eléctrica y de todas las conexiones de entrada (DMX/Ethernet), conecte la llave USB al conector USB y vuelva a enchufar la cabeza móvil a la red eléctrica. La llave USB se reconoce automáticamente y se mostrará en la pantalla. Ahora navegue hasta la carpeta correspondiente de la memoria USB y pulse «ON» para confirmar. Ahora comenzará el proceso de actualización. Si se requiere actualizar varios componentes, el procedimiento deberá realizarse para cada una de las

actualizaciones. No extraiga la llave USB ni desenchufe la cabeza móvil de la red eléctrica durante el proceso de actualización.

PANTALLA ALIMENTADA POR BATERÍA

La pantalla alimentada a batería puede funcionar aunque el equipo esté desenchufado del suministro eléctrico. Para ello, mantenga pulsado el mando giratorio durante unos 2 segundos. Ahora podrá acceder a la información del equipo para cambiar y guardar los ajustes del sistema sin estar enchufado a la red eléctrica. En este caso, no es posible el control externo del foco. Por esta razón, la pantalla indica que no hay señal DMX aunque en realidad sí haya una señal DMX conectada al equipo.

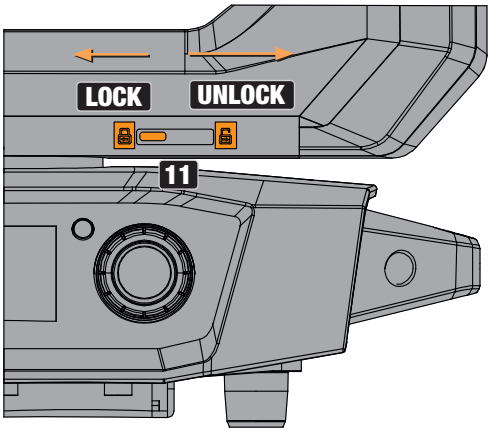

11 BLOQUEO DEL GIRO HORIZONTAL

Mecanismo de bloqueo para evitar que la cabeza móvil gire en el plano horizontal durante el transporte (8 posiciones posibles de bloqueo). Desenchufe el equipo de la red eléctrica y deslice la palanca de bloqueo en el eje de giro horizontal, mueva la cabeza del equipo en horizontal hasta encontrar una de las 8 posiciones de bloqueo y que la palanca de bloqueo encaje (LOCK). Desbloquee el mecanismo de bloqueo antes de poner el equipo en marcha (UNLOCK).

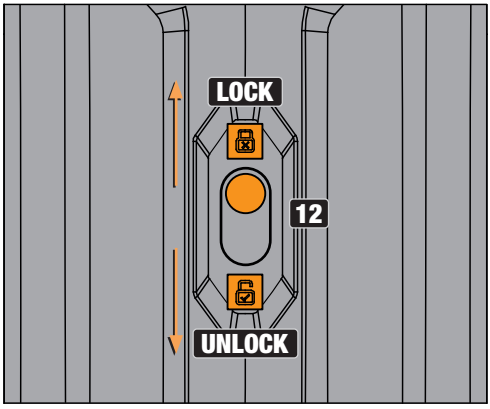

12 BLOQUEO DEL GIRO VERTICAL

Mecanismo de bloqueo para evitar que la cabeza móvil gire en el plano vertical durante el transporte (7 posiciones posibles de bloqueo). Desenchufe el equipo de la red eléctrica y deslice la palanca de bloqueo en el eje de giro vertical, mueva la cabeza del equipo en vertical hasta encontrar una de las 7 posiciones de bloqueo y que la palanca de bloqueo encaje (LOCK). Desbloquee el mecanismo de bloqueo antes de poner el equipo en marcha (UNLOCK).

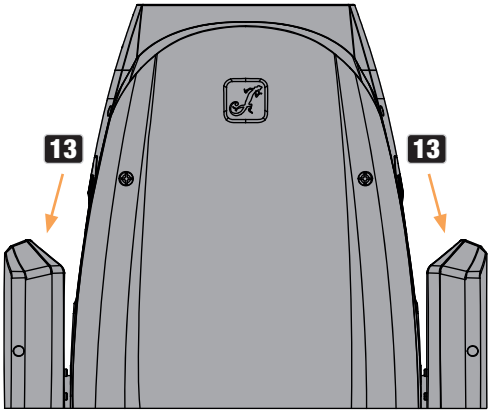

13 ASAS EMPOTRADAS

Además de las dos asas de transporte en la base del equipo, hay unas prácticas asas empotradas en la parte superior interior de los dos brazos del equipo.

FUNCIONAMIENTO

NOTA

Cuando el equipo está correctamente enchufado a la red eléctrica, durante el encendido del equipo y el reinicio de motores, el logotipo de Cameo se mostrará en la pantalla junto con los detalles del modelo del equipo. Tras este proceso, el foco está listo para funcionar y se activa el último modo operativo que estuviera activado.

La pantalla principal se desactiva automáticamente al cabo de unos dos minutos sin entrada de datos. Pulse BACK para subir un nivel en la estructura de submenús.

En caso de fallo técnico, en la esquina superior derecha se mostrará el símbolo del triángulo de advertencia (pulse para más información).

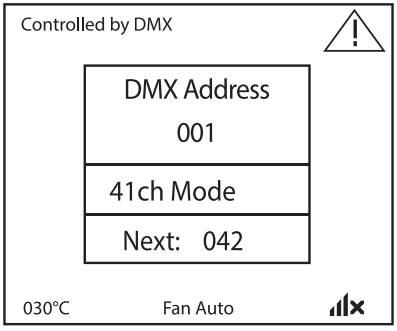

Por un lado, el foco se controla mediante el mando giratorio y el botón BACK situado junto a la pantalla y, por otro, la propia pantalla táctil (compatible con guantes) permite acceder a los elementos del menú y configurar los ajustes de forma intuitiva. En las siguientes figuras se muestran los paneles de control de la pantalla principal y del menú principal o submenús y sus funciones. Los campos marcados en gris en la figura de la pantalla principal son paneles de control con acceso directo.

PANTALLA PRINCIPAL

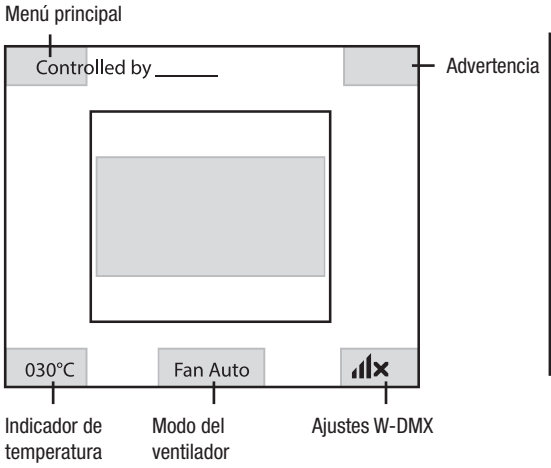

MENÚ PRINCIPAL Y SUBMENÚS

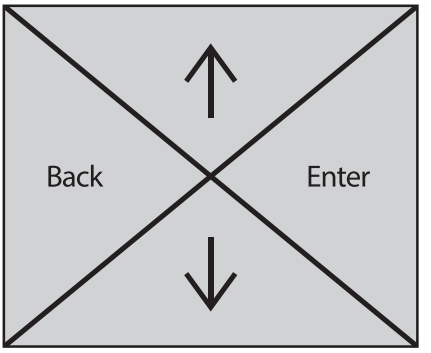

Información sobre la pantalla principal en los modos operativos con control externo: Si se desconecta la señal de control del equipo, los caracteres del centro de la pantalla empezarán a parpadear; el parpadeo se detendrá en cuanto haya una señal de control.

Mensaje de error: Si en la pantalla aparece el símbolo de advertencia (un triángulo con el signo de exclamación), significa que hay un error en uno o varios componentes del equipo. En el menú **System Info** > **Error Info** se pueden consultar los componentes afectados. Si el error no se soluciona mediante un ciclo de apagado/encendido ni con un restablecimiento de ajustes, póngase en contacto con un servicio técnico autorizado.

W-DMX™

Para emparejar un receptor W-DMX con un transmisor compatible W-DMX, debe ejecutarse el comando «Reset» en la opción de menú W-DMX > Receiver (seleccione Reset y confirme). El receptor está ahora en modo En espera de emparejamiento y espera que un transmisor envíe una solicitud de emparejamiento. Para emparejar, seleccione «Link» en el menú del transmisor; el emparejamiento se realiza de forma automática. Del mismo modo, pueden emparejarse varios receptores a la vez o uno tras otro a un transmisor (por ejemplo, para el modo Maestro/Esclavo). Las conexiones W-DMX se mantienen activas hasta que se desconectan mediante los comandos «Reset» en el receptor o «Unlink» en el transmisor, sin importar si se ha desenchufado el equipo de la red eléctrica.

ESTADO W-DMX™

W-DMX desactivado	W-DMX activado como receptor; no emparejado	W-DMX activado como receptor y emparejado; transmisor apagado o fuera de alcance	W-DMX activado como receptor y emparejado; sin señal DMX	W-DMX activado como receptor y emparejado; señal DMX presente	W-DMX activado como transmisor con norma G3; señal DMX presente

A continuación se describe el funcionamiento del foco mediante el mando giratorio y el botón BACK situado junto a la pantalla.

MENÚ DE CONTROL (Control)

El menú Control permite seleccionar los distintos modos operativos y las opciones de ajuste en los submenús.

CONFIGURACIÓN DE LA DIRECCIÓN DE INICIO DMX (DMX Address)

Partiendo de la pantalla principal, pulse el mando giratorio para entrar en el menú principal. Seleccione **Control** girando el mando giratorio y pulse el mando giratorio para confirmar. Seleccione ahora **DMX Address**, confirme la selección y, a continuación, ajuste la dirección de inicio DMX deseada. Confirme el ajuste.

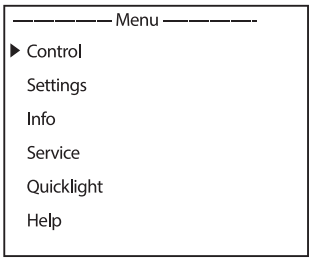

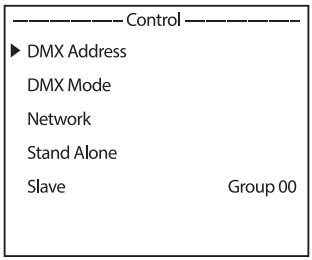

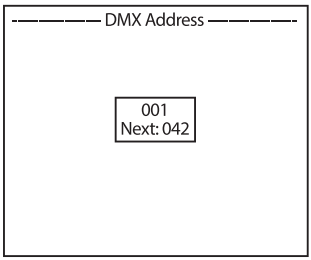

AJUSTE DEL MODO OPERATIVO DMX (DMX Mode)

Partiendo de la pantalla principal, pulse el mando giratorio para entrar en el menú principal. Seleccione **Control** girando el mando giratorio y pulse el mando giratorio para confirmar. Seleccione ahora **DMX Mode**, confirme la selección y, a continuación, ajuste el modo operativo DMX deseado. Confirme la selección.

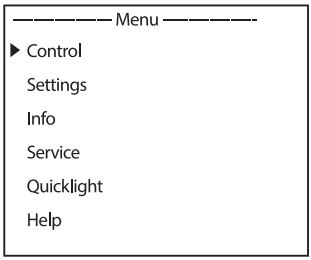

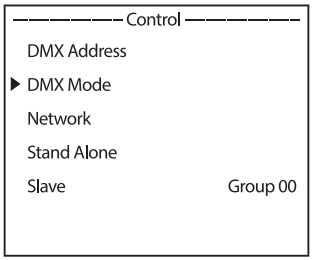

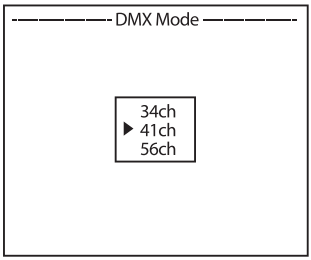

AJUSTE DE RED (Network)

Partiendo de la pantalla principal, pulse el mando giratorio para entrar en el menú principal. Seleccione **Control** girando el mando giratorio y pulse el mando giratorio para confirmar. Seleccione ahora la opción de menú **Network** y confirme de nuevo.

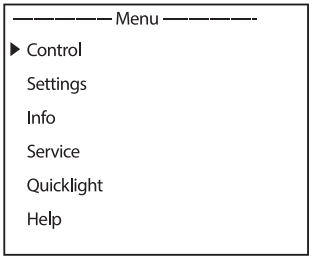

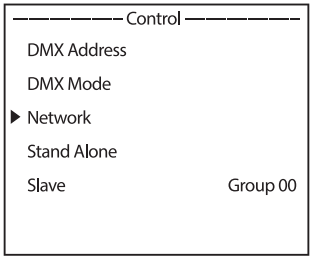

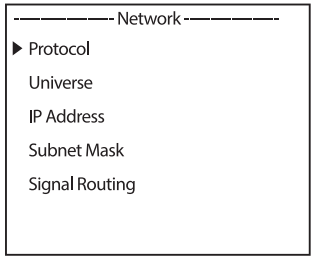

En la tabla siguiente encontrará información sobre las opciones de submenú del menú «Network» y las opciones de ajuste correspondientes (seleccionar girando el mando giratorio, confirmar pulsando el mando giratorio, cambiar valor o estado girando, confirmar pulsando).

Red Art-Net			
Protocol	Artnet	Control por Art-Net	
	sACN	Control por sACN	
Universe	Absolute Univ.	Ajuste del universo absoluto Art-Net	Depende de la red, la subred y el universo
	Net	Ajuste de la red Art-Net	En función del universo absoluto
	Subnet	Configurar la subred Art-Net	
	Universe	Configurar el universo Art-Net	
IP Address	xxx.xxx.xxx.xxx	Configurar la dirección IP: seleccionar bloque, confirmar, ajustar valor, confirmar	
Subnet Mask	xxx.xxx.xxx.xxx	Configurar la máscara de subred: seleccionar bloque, confirmar, ajustar valor, confirmar	
Signal Routing	Send to XLR	Reenviar la señal de control por la salida XLR	
	Backup by XLR	Control por XLR si se corta la señal de red	
	Receive only	Sin conexión entre la señal de red y los conectores XLR	

Red sACN		
Protocol	Artnet	Control por Art-Net
	sACN	Control por sACN
Universe	Universe	Configurar el universo sACN
IP Address	xxx.xxx.xxx.xxx	Configurar la dirección IP: seleccionar bloque, confirmar, ajustar valor, confirmar
Subnet Mask	xxx.xxx.xxx.xxx	Configurar la máscara de subred: seleccionar bloque, confirmar, ajustar valor, confirmar
Signal Routing	Send to XLR	Reenviar la señal de control por la salida XLR
	Backup by XLR	Control por XLR si se corta la señal de red
	Receive only	Sin conexión entre la señal de red y los conectores XLR

MENÚ AUTÓNOMO (Stand Alone)

En los modos operativos autónomos «Play Scene» y «Play Loop», la señal de control del modo operativo correspondiente puede reenviarse a los equipos esclavos a través del conector XLR (Master/Alone > Master). Si no desea reenviar la señal de control, desactive la salida (Master/Alone > Alone).

Active una de las ocho escenas disponibles (Scene 1-8) o uno de los ocho bucles disponibles (Loop 1-8). Las escenas y los bucles están preprogramados, pero pueden personalizarse (Edit Scene / Edit Loop).

Partiendo de la pantalla principal, pulse el mando giratorio para entrar en el menú principal. Seleccione **Control** girando el mando giratorio y pulse el mando giratorio para confirmar. Seleccione ahora **Stand Alone** y confirme de nuevo.

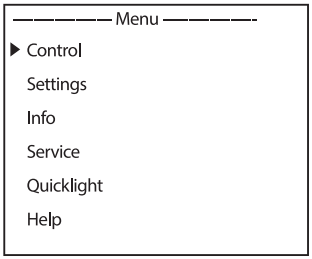

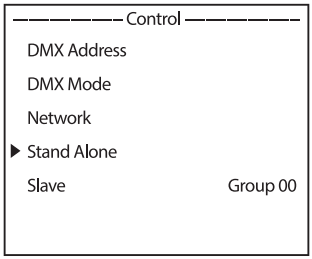

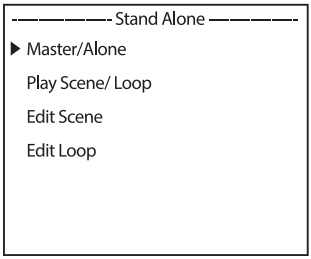

En la tabla siguiente encontrará información sobre las opciones de submenú del menú «Stand Alone» y las opciones de ajuste correspondientes (seleccionar girando el mando giratorio, confirmar pulsando el mando giratorio, cambiar valor o estado girando, confirmar pulsando).

Stand Alone				
Master/Alone	Master	La señal de control se envía por DMX OUT		
		Delay Time	Off / 0.1s - 2.0s	Ajustar un retardo DMX para los equipos esclavos
	Alone	La señal de control no se reenvía		
Play Scene/ Loop	Scene	Scene 1 - 8	Selección y activación de la escena	
	Loop	Loop 1 - 8	Selección y activación del bucle	
Edit Scene	Scene 1 - 8	Pan	Ajustar cada escena individualmente. Las escenas se activan al seleccionarlas.	
		Tilt		
		Dimmer		
		…		
Edit Loop	Loop 1- 8	Step	1 - 8	Seleccionar el paso 1-8
		t-Step	0s - 20min	Ajustar la duración de paso
		t-Fade	0s - 20 min	Ajustar el tiempo de fundido
		Step 1 + 2: Scene	1 - 8	Seleccionar la escena 1-8
		Step 3 - 8: Scene	1 - 8 / Skip Step	Seleccionar la escena 1-8 o saltar el paso

MODO ESCLAVO

Modo estándar Esclavo: Partiendo de la pantalla principal, pulse el mando giratorio para entrar en el menú principal. Seleccione **Control** girando el mando giratorio y pulse el mando giratorio para confirmar. Ahora seleccione **Slave** y confirme; después seleccione el grupo esclavo 0 (Group 00) y confirme de nuevo. Conecte los equipos maestro y esclavo (mismo modelo y misma versión de software) con un cable DMX o por DMX inalámbrico y active el modo autónomo «Play Scene» o «Play Loop» en el equipo maestro. Ahora, el equipo esclavo seguirá al el equipo maestro.

Modo ampliado Esclavo: Si desea controlar los equipos esclavos en modo maestro/esclavo utilizando el modo operativo autónomo **Play Loop**, la señal de control puede reproducirse con un retardo de hasta 24 pasos. El retardo se ajusta en el menú **Stand AloneMaster/Alone** > **Master** del equipo maestro; el retardo se ajusta en el menú esclavo del foco correspondiente (Group). Se trata de una forma sencilla de crear un efecto de luces a partir de un gran número de focos idénticos con la misma versión de software, lo que de otro modo requeriría un controlador DMX y una complicada programación. Conecte los equipos esclavo y maestro (mismo modelo, misma versión de software) mediante un cable DMX o por DMX inalámbrico.

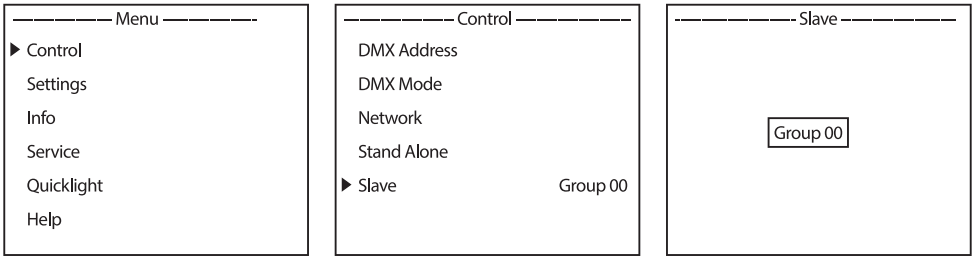

Asigne los focos a uno de los 24 grupos (más el grupo 0), pudiendo asignar varios focos a un mismo grupo. El número de grupo es también el factor por el que se multiplica el tiempo de retardo fijado en el equipo maestro.

Ejemplo de configuración:

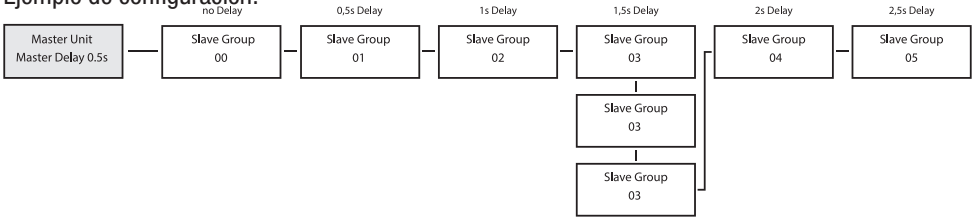

AJUSTES DEL SISTEMA (Settings)

Partiendo de la pantalla principal, pulse el mando giratorio para entrar en el menú principal. Seleccione **Settings** girando el mando giratorio y pulse el mando giratorio para confirmar.

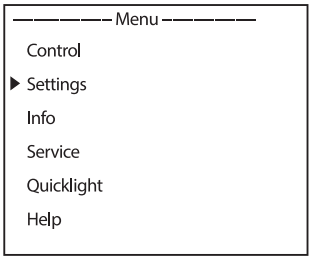

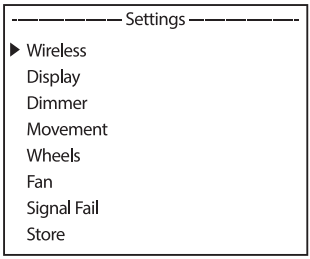

Ahora se abrirá el submenú para configurar los elementos del submenú (v. la tabla, seleccionar girando el mando giratorio, confirmar pulsando el mando giratorio, cambiar valor o estado girando, confirmar pulsando).

Settings (Negrita = ajuste de fábrica)					
Wireless	Ajustes inalámbricos	State	On	Módulo inalámbrico activado	
			Off	Módulo inalámbrico desactivado	
		Operation Mode	**Receive**	Módulo inalámbrico = receptor	
			TX CRMX	Módulo inalámbrico = transmisor con estándar CRMX	
			TX G4s	Módulo inalámbrico = transmisor con estándar G4s	
			TX G3	Módulo inalámbrico = transmisor con estándar G3	
		Linking	Receive Reset	Receptor: reinicia el receptor y lo prepara para el emparejamiento	
			Link	Transmisor: Emparejarse con dispositivos inalámbricos compatibles y listos para emparejarse	
		Linking	Unlink	Transmisor: desconecta las conexiones DMX inalámbricas	
		Linking Key	Linking Key	Ajustar clave de conexión	
			CRMX Mode (disponible solo con modo operativo = receptor)	**CRMX**	Estándar de receptor = CRMX
				CRMX2	Estándar de receptor = CRMX2
			CRMX Universe	**A** - H	Seleccionar universo CRMX A a H

Wireless	Ajustes inalámbricos	Universe Metadata	RGB Colour Code	Red, Orange, Yellow, Green, Cyan, Blue, Purple, White	Código RGB para representación cromática del universo
			Universe Name	Cadena de 16 caracteres con nombre personalizable que identifica el universo	
		Bluetooth	**On**	Bluetooth activado	
			Off	Bluetooth desactivado	
			Pin	**On**	Solicitud de PIN activada (por defecto, 081569)
				Off	Solicitud de PIN desactivada
		Signal Routing	Send to XLR	Reenviar la señal de control por XLR (DMX OUT)	
			Backup by XLR	Utilizar la señal de control del conector XLR (DMX IN) si se corta la señal inalámbrica	
			Receive only	Sin conexión entre la señal DMX inalámbrica y los conectores XLR	
Display	Ajustes de pantalla	Reverse	On	Girar 180° la pantalla (p. e., para instalación suspendida)	
			Off	No girar la pantalla	
			Auto	Detección automática de la posición (montaje vertical/suspendido)	
		Off Timer	None	Siempre encendido	
			20s	Desactivar al cabo de unos 20 segundos de inactividad	
Dimmer	Ajustes del regulador de intensidad	Curve (curva de atenuación)	Linear	La intensidad luminosa aumenta de forma lineal con el valor DMX	
			Exponential	Ajustar la intensidad luminosa con precisión en los valores DMX bajos y de forma más brusca en los valores DMX altos	
			Logarithmic	Ajustar la intensidad luminosa de forma más brusca en los valores DMX bajos y con precisión en los valores DMX altos	
			S-Curve	Ajustar la intensidad luminosa con precisión en los valores DMX altos y bajos, y de forma más amplia en los valores DMX intermedios	

Dimmer	Ajustes del regulador de intensidad	PWM Frequency	650Hz, 1530Hz, 3600Hz, 12kHz, 18.9kHz, 25kHz	Seleccionar la frecuencia PWM de LED	
		Response (respuesta del atenuador)	LED	El foco responde de forma instantánea a los cambios de el valor DMX	
			Halogen	El foco reacciona como una lámpara halógena, con suaves cambios de intensidad	
Movement	Ajustes de los movimientos de la cabeza	Pan Reverse	On	Giro horizontal invertido	
			Off	Giro horizontal no invertido	
		Tilt Reverse	On	Giro vertical invertido	
			Off	Giro vertical no invertido	
		Pan Angle	630°	Giro horizontal 630°	
			540°	Giro horizontal 540°	
		Position Feedback	On	Corrección automática de la posición	
			Off	Sin corrección automática de la posición	
		Move in Black	On	Oscurecimiento durante el movimiento de la cabeza	
			Off	Sin oscurecimiento durante el movimiento de la cabeza	
		Silent Movement	On	Movimiento más lento del motor para un funcionamiento más silencioso	
			Off	Función desactivada	
		Reset Mode	Fast	El procedimiento de reajuste de los movimientos se lleva a cabo con un intervalo reducido de movimiento en combinación con los valores de calibrado. Esto posibilita movimientos de reajuste más rápidos y finos.	
			Normal	El procedimiento de reajuste de los movimientos se lleva a cabo en todos los tipos de movimientos	
Wheels	Ajustes del gobo y de la rueda de colores	Gobo Wheel	Position	Clockwise	La rueda de gobos gira siempre en el sentido de las agujas del reloj
				Short	La rueda de gobos gira en el sentido que implique la distancia más corta

Wheels	Ajustes del gobo y de la rueda de colores	Gobo Wheel	Movement	Snap	La rueda de gobos cambia directamente al gobo deseado cuando se alcanza el valor correspondiente
				Scroll	Giro continuo de las ruedas de gobos
			Color Correction	On	La compensación del cambio de color se activa al usar el gobo
				Off	Función desactivada
		Color Wheel	Position	Clockwise	La rueda de gobos gira siempre en el sentido de las agujas del reloj
				Short	La rueda de gobos gira en el sentido que implique la distancia más corta
			Movement	Snap	La rueda de colores cambia directamente al filtro de color deseado cuando se alcanza el valor correspondiente
				Scroll	Giro continuo de la rueda de colores
		Move in Black	On	Oscurecimiento en los cambios de las ruedas de colores y gobos	
			Off	Sin oscurecimiento en los cambios de las ruedas de colores y gobos	
		Framing Control	L & R (Left & Right)	Función estándar: El canal xA del obturador controla el lado izquierdo del obturador «x»; el canal xB controla el lado derecho.	
			P & A (Position & Angle)	Control alternativo de los obturadores: El canal xA del obturador controla la inserción del obturador «x»; el canal xB controla el ángulo del obturador	
Fan	Ajustes del ventilador	Auto	Control automático del ventilador		
		Off	Ventilador apagado con brillo muy reducido		
		Constant Low	Velocidad baja y constante del ventilador con brillo reducido, si fuese necesario		
		Constant Mid	Velocidad intermedia y constante del ventilador con brillo reducido, si fuese necesario		
		Constant High	Velocidad alta y constante del ventilador		

Signal Fail	Estado operativo con fallo de señal DMX	Hold	Se conserva el último comando
		Last Stand Alone	Se activa el último modo operativo autónomo seleccionado
		Fade to Black (10s)	Desvanecimiento de 10 segundos hasta oscurecimiento
		Blackout	Oscurecimiento
		Full	Máxima intensidad
Power Mode	Mode d'alimentation	Normal	Comportamiento normal en función de la configuración del modo de ventilación
		Constant	Potencia reducida con brillo constante en todo momento (según la configuración del ventilador)
		Shapers constant	Salida reducida con brillo constante incluso al utilizar los deslizadores de apertura
Store	Guardar los ajustes en 3 preajustes distintos	User A	Guarda todos los ajustes actuales como preajuste de usuario A
		User B	Guarda todos los ajustes actuales como preajuste de usuario B
		User C	Guarda todos los ajustes actuales como preajuste de usuario C

INFORMACIÓN DEL SISTEMA (System Info)

Partiendo de la pantalla principal, pulse el mando giratorio para entrar en el menú principal. Seleccione **Info** girando el mando giratorio y pulse el mando giratorio para confirmar.

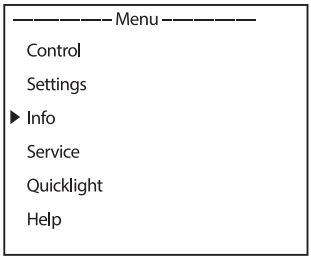

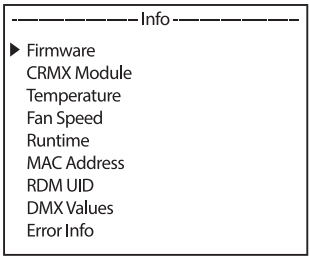

En la tabla siguiente encontrará información sobre las opciones de submenú del menú «Info» y las opciones de ajuste correspondientes (seleccionar girando el mando giratorio, confirmar pulsando el mando giratorio).

Información			
Firmware	DISP:	Vx.x.x	Mostrar la versión de firmware del equipo
	NET:	Vx.x.x	
	DIMMER:	Vx.x.x	
	…	Vx.x.x	Mostrar la versión de firmware del equipo

CRMX Module	Module installed	TimoTwo	Modelo del módulo inalámbrico
	Device Name	OPUSX4P	Nombre del equipo
	Version	HW (Hardware) SW (Software)	Número de versión del hardware Número de versión del software
	Link Quality	%	Calidad de la conexión (en porcentaje)
CRMX Module	Data Source	None / DMX / Wireless Link / SPI / BLE	Información sobre la fuente de datos
	Status	Operational: DMX Data: RDM Identify: RF Link: Link State:	Información de estado
Temperature	LED	xxx °C/°F	Mostrar la temperatura del equipo
	Base	xxx °C/°F	
	Temperature Unit	°C	Unidad para la temperatura (pulse ENTER para cambiar)
		°F	
Fan Speed	xxxx RPM	Mostrar la velocidad de los ventiladores	
Runtime	Total	xxxx h : xx m	Horas totales de funcionamiento
	Operation	xxxx h : xx m	Tiempo operativo útil
	LED	xxxx h : xx m	Horas de funcionamiento de la lámpara
	Service	xxxx h : xx m	Horas de funcionamiento desde el último restablecimiento del tiempo de mantenimiento
MAC Address	xx:xx:xx:xx:xx:xx	Dirección MAC	
RDM UID	RDM Unique Identifier (identificador único)		
DMX Values	Indicación de los valores DMX presentes		
Error Info	Indicar el error en caso de avería		
DMX Table	Mostrar las tablas de los modos DMX		

MENÚ DE MANTENIMIENTO (Service)

Partiendo de la pantalla principal, pulse el mando giratorio para entrar en el menú principal. Seleccione **Service** girando el mando giratorio y pulse el mando giratorio para confirmar.

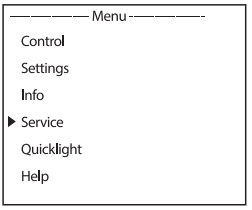

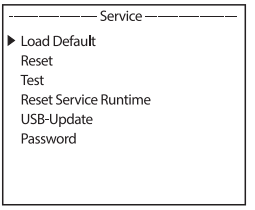

En la tabla siguiente encontrará información sobre las opciones de submenú del menú «Service» y las opciones correspondientes (seleccionar girando el mando giratorio, confirmar pulsando el mando giratorio, cambiar valor o estado girando, confirmar pulsando).

Service		
Load Default	Factory Default	Restablecer los ajustes de fábrica
	User A	Restablecer valores del usuario A (guardar valores de usuario: Settings -> Store)
	User B	Restablecer valores del usuario B (guardar valores de usuario: Settings -> Store)
	User C	Restablecer valores del usuario C (guardar valores de usuario: Settings -> Store)
Reset	Pan/Tilt	Reiniciar los motores de giro horizontal/vertical
	Head	Reiniciar los motores de la cabeza del equipo
	All	Reiniciar todos los motores
Test	Test Sequence	Secuencia preprogramada para probar todos los componentes
	Stress Test	Secuencia preprogramada para probar todos los componentes con carga máxima
	Motor Test	Activar cada uno de los motores con valores de 000 a 255
Reset Service Runtime	No	No restablecer las horas de funcionamiento
	Yes	Restablecer las horas de funcionamiento
USB Update	No	No actualizar el firmware por el conector USB
	Yes	Actualizar el firmware por el conector USB
Password	Solo para fines de mantenimiento	

QUICKLIGHT

Configure una escena de forma rápida y sencilla utilizando las funciones básicas de la cabeza móvil sin necesidad de un controlador externo. Partiendo de la pantalla principal, pulse el mando giratorio para entrar en el menú principal. Seleccione **Quicklight** girando el mando giratorio y pulse el mando giratorio para confirmar. Seleccione una opción del menú, confirme y ajuste el valor deseado. Confirme cada cambio de valor.

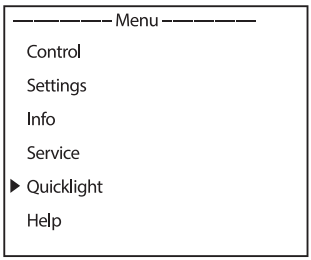

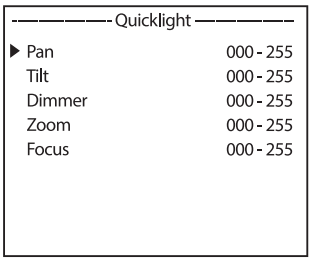

Con el modo operativo Quicklight activado, la pantalla no cambia automáticamente a la pantalla principal; al salir del menú Quicklight, el modo Quicklight finalizará automáticamente. Los ajustes

del menú Quicklight se mantienen hasta que apague el foco; por ello, puede entrar varias veces en el modo Quicklight con los mismos ajustes con tal de que el foco permanezca encendido. Tras el encendido del foco, se restablecen los valores a los ajustes de Quicklight.

AYUDA (menú Help)

En las tres páginas del menú de ayuda encontrará: (1) información sobre comandos rápidos que le llevarán directamente a opciones de menú concretas; (2) información sobre la división de la pantalla en paneles de control en el menú principal y los submenús; y (3) información sobre el propio equipo. Partiendo de la pantalla principal, pulse el mando giratorio para entrar en el menú principal. Seleccione **Help** girando el mando giratorio y pulse el mando giratorio para confirmar. Ahora gire el mando giratorio para seleccionar de nuevo la información deseada.

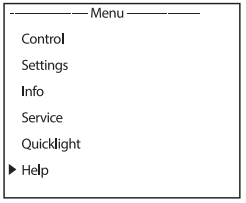

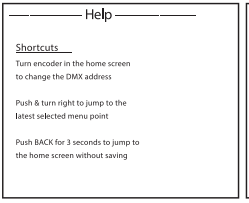

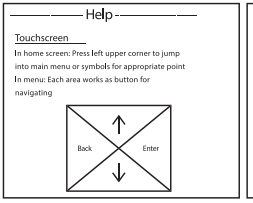

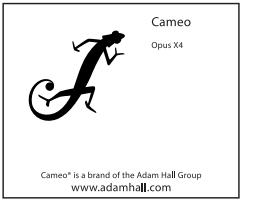

Atajos	Pantalla táctil
Pantalla principal: La dirección de inicio DMX puede cambiarse directamente girando el mando giratorio. Pulse el mando giratorio y gírelo hacia la derecha para ir a la última opción de menú seleccionada. Pulse BACK durante 3 segundos para volver a la pantalla principal sin guardar.	Pantalla principal: Pulse la esquina superior izquierda para acceder al menú principal o a los iconos de la opción de menú correspondiente. En el menú: Cada área funciona como un botón para la navegación.

INSTALACIÓN Y MONTAJE



PELIGRO: El montaje en suspensión requiere mucha experiencia, lo que incluye el cálculo del valor máximo de carga del material utilizado en la instalación, así como la inspección periódica de seguridad de todos los elementos y focos de la instalación. Si no tiene estos conocimientos, no intente realizar la instalación usted mismo. En cambio, diríjase a un profesional cualificado. Existe el riesgo de que los equipos mal instalados y asegurados se suelten y caigan. Esto puede causar lesiones graves o incluso la muerte.

Gracias a los pies de goma integrados, el foco puede colocarse en un lugar adecuado sobre una superficie nivelada. El montaje en truss se realiza fijando dos soportes de montaje en omega

a la base del equipo (figura 1-A). Si es necesario, los dos soportes en omega también pueden montarse en la base del equipo girados 90° (figura 2-A). Se suministran dos soporte en omega. Las abrazaderas para truss se pueden pedir por separado. Asegúrese de que las conexiones sean firmes y fije el foco a la argolla (B) con un cable de seguridad adecuado.

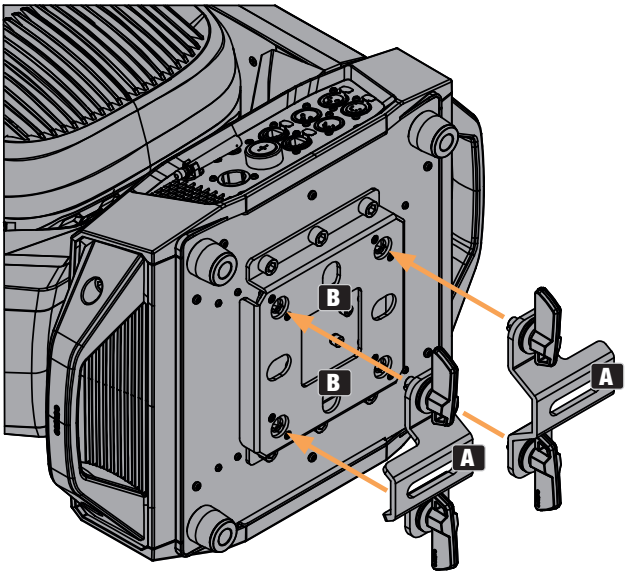

Figura 1

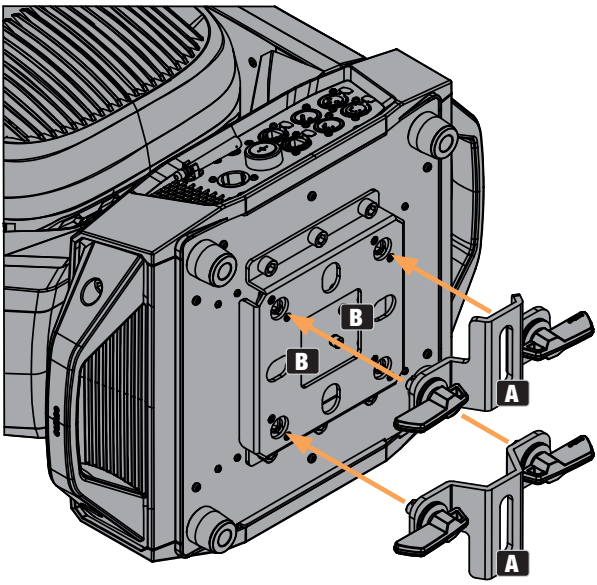

Figura 2

POSICIÓN DE USO

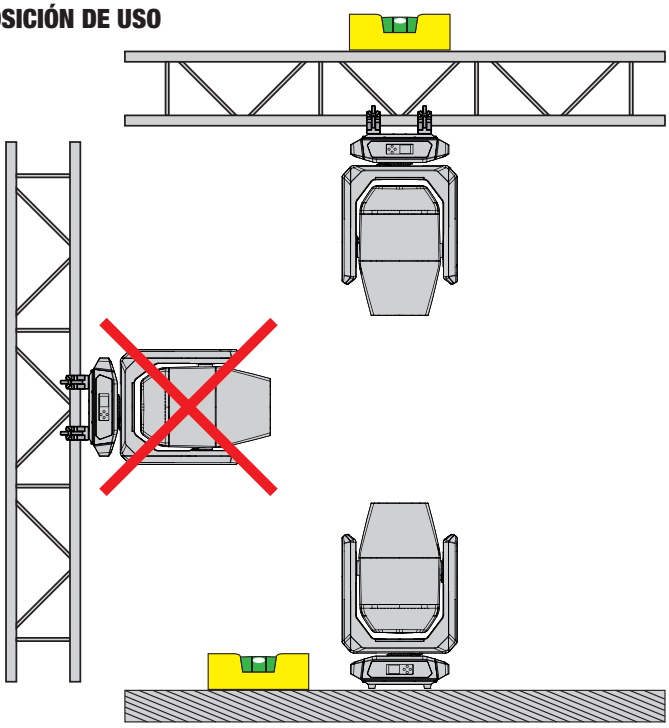

CUIDADO, MANTENIMIENTO Y REPARACIÓN

Para garantizar el buen funcionamiento del equipo a largo plazo, hay que limpiarlo con regularidad y, si es necesario, hacerle las revisiones necesarias. Los requisitos de limpieza y mantenimiento dependen de la intensidad de uso y del entorno en el que se utilice. Se recomienda una inspección visual antes de cada puesta en marcha. Además, recomendamos llevar a cabo todas las medidas de mantenimiento aplicables que se especifican a continuación una vez cada 500 horas de funcionamiento o, en caso de uso menos intensivo, al cabo de un año como máximo. Las reclamaciones de garantía pueden estar limitadas en caso de defectos debidos a un mantenimiento inadecuado.

¡ADVERTENCIA! Antes de realizar cualquier trabajo de limpieza y mantenimiento, debe desenchufarse del suministro eléctrico y, si es posible, quitar todas las conexiones del equipo.

¡NOTA! Un cuidado inadecuado puede deteriorar el equipo e incluso destruirlo.

1. Las superficies de la carcasa deben limpiarse con un paño limpio y húmedo. Asegúrese de que la humedad no pueda penetrar en el dispositivo.
2. Las entradas y salidas de aire deben limpiarse regularmente para eliminar el polvo y la suciedad. Si se utiliza aire comprimido, hay que tener cuidado de no dañar el equipo (por ejemplo, los ventiladores deben estar bloqueados para que no se sobrerrevolucionen).

3. Los cables y los conectores deben limpiarse regularmente para eliminar el polvo y la suciedad.
4. En general, no deben utilizarse productos de limpieza ni agentes abrasivos, ya que de lo contrario podría dañarse el acabado de la superficie.
5. Los equipos deben guardarse en un lugar seco y protegido del polvo y la suciedad.
6. Para garantizar un funcionamiento correcto y seguro, es necesario limpiar con regularidad todas las lentes accesibles o extraíbles y las aberturas emisoras de luz.

MANTENIMIENTO Y REPARACIÓN (solo por personal cualificado)



¡PELIGRO! Dentro del equipo hay componentes con tensión. Incluso después de desenchufar el equipo del suministro eléctrico, puede haber tensiones residuales dentro del equipo, por ejemplo, en los condensadores.



NOTA: Los trabajos de mantenimiento y reparación solo podrán ser realizados por personal especializado suficientemente cualificado. En caso de duda, consulte a un taller especializado.



NOTA: Los trabajos de mantenimiento realizados de forma incorrecta pueden comprometer el derecho a la garantía.



NOTA: Si utiliza kits de conversión/adaptación proporcionados por el fabricante, asegúrese de seguir las instrucciones de instalación suministradas.

SUSTITUCIÓN DE GOBOS



ATENCIÓN:

Los gobos solo pueden ser sustituidos por personal cualificado. Si no está cualificado para ello, no intente sustituir los gobos. En cambio, diríjase a un servicio técnico profesional.

Al realizar cualquier trabajo, ¡asegúrese de que no entren cuerpos extraños en la carcasa!

Cuando sustituya los gobos, asegúrese de que estos se insertan correctamente en el portagobos correspondiente. De lo contrario, ¡pueden producirse daños por calor en los gobos y en los portagobos!

1. Desconecte todas las fases del equipo del suministro eléctrico (desenchufe el conector eléctrico). Ahora bloquee la cabeza del foco (bloqueo de giros horizontal y vertical).
2. Suelte los cuatro cierres de la tapa del cabezal del aparato en el lado opuesto a PAN LOCK (v. marcas en la figura, cierre de bayoneta con cabeza ranurada en cruz, gire 1/4 de vuelta hacia la izquierda). Afloje la tapa de la cabeza del foco, suelte el cable de seguridad de la tapa y colóquela a un lado.
3. Desconecte con cuidado el conector de 4 terminales para la alimentación eléctrica y la señal del módulo de gobos (v. marca azul en la figura). A continuación, afloje los dos tornillos del módulo de gobos (módulo central, v. marcas rojas en la figura) y extraiga el módulo del cabezal del equipo.

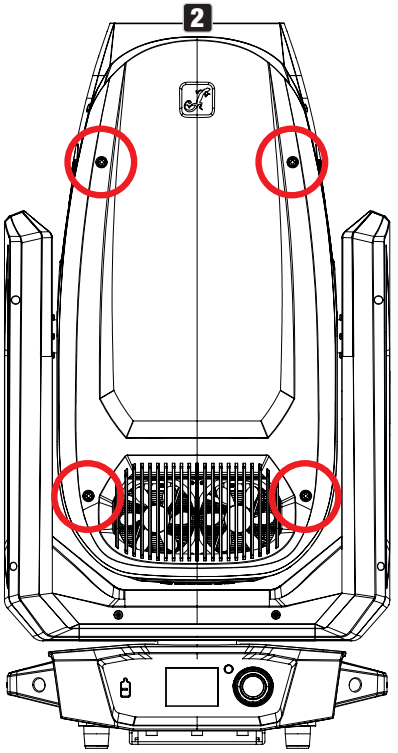
2

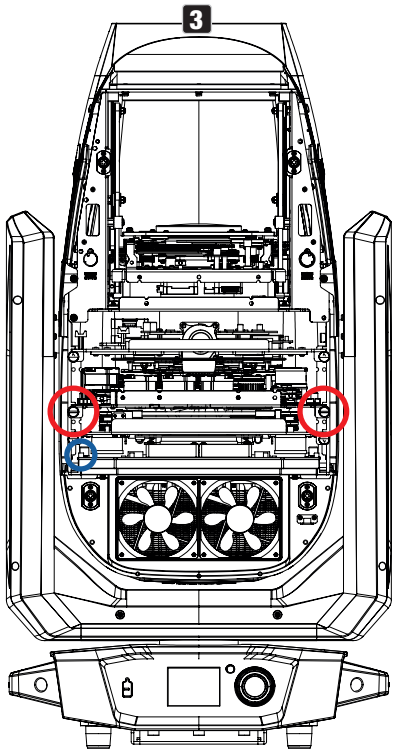
3

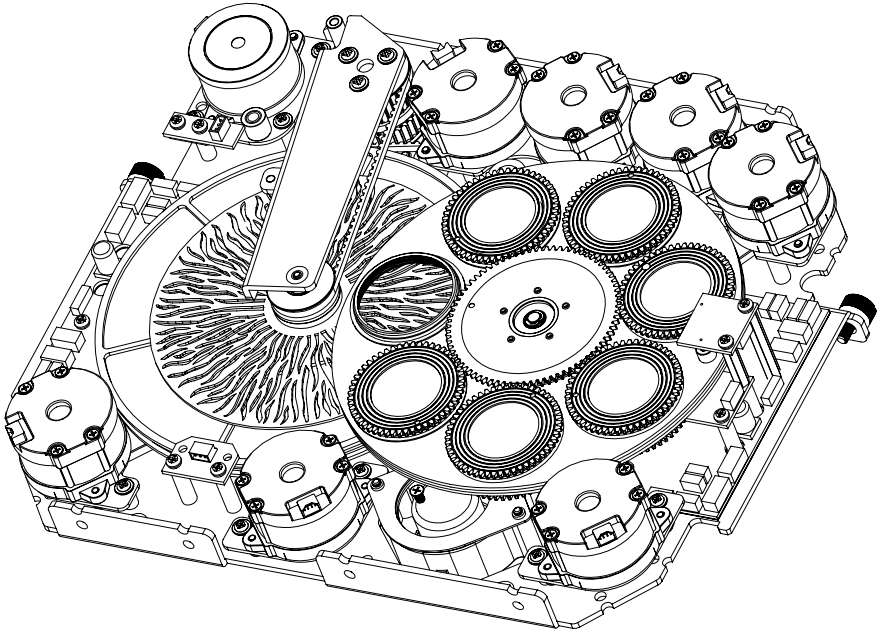

4. Coloque el módulo sobre una superficie limpia y nivelada con las ruedas de gobos hacia arriba. Para no ensuciar los gobos y otros componentes, utilice guantes limpios y sin pelusa.
5. Desmontaje del portagobos

   Extracción del portagobos de la rueda de gobos superior:

- Levante ligeramente el portagobos sobre el engranaje y extráigalo de la rueda de gobos.

  Extracción del portagobos de la rueda de gobos inferior:

- Deslice el brazo giratorio con la rueda de animación hacia el borde del módulo hasta llegar al tope.
- Gire las dos ruedas de colores de modo que «OPEN» se sitúe sobre la abertura del centro del módulo.
- Gire la rueda de gobos de modo que «OPEN» se sitúe sobre la abertura del centro del módulo.
- Gire la rueda de gobos inferior hasta que el gobo deseado se sitúe sobre la abertura del centro del módulo.
- Agarre el gobo con un dedo de cada mano por arriba y por abajo, presiónelo ligeramente hacia abajo y, a continuación, tire del gobo con el soporte hacia un lado y hacia fuera de la rueda de gobos.

6. Ahora puede retirar el gobo del soporte y sustituirlo por otro.

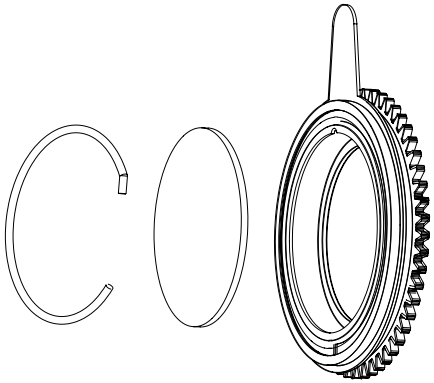

7. A continuación, vuelva a colocar el portagobos en la rueda de gobos correspondiente, asegurándose de que el portagobos está correctamente colocado en el hueco correspondiente. Si se trata de un gobo giratorio, puede comprobar que el gobo está colocado correctamente girando la rueda de gobos. El gobo debe girar sin trabarse.
8. Vuelva a instalar el módulo en el cabezal, fíjelo con ayuda de los dos tornillos aflojados anteriormente y vuelva a conectar el conector para la alimentación y la señal en su lugar correspondiente.
9. Vuelva a colocar el cable de seguridad de la tapa en la posición correspondiente del cabezal, coloque la tapa en el cabezal y fíjela con los cuatro cierres (cierre de bayoneta, gire 1/4 de vuelta a la derecha).

DIMENSIONES (mm)

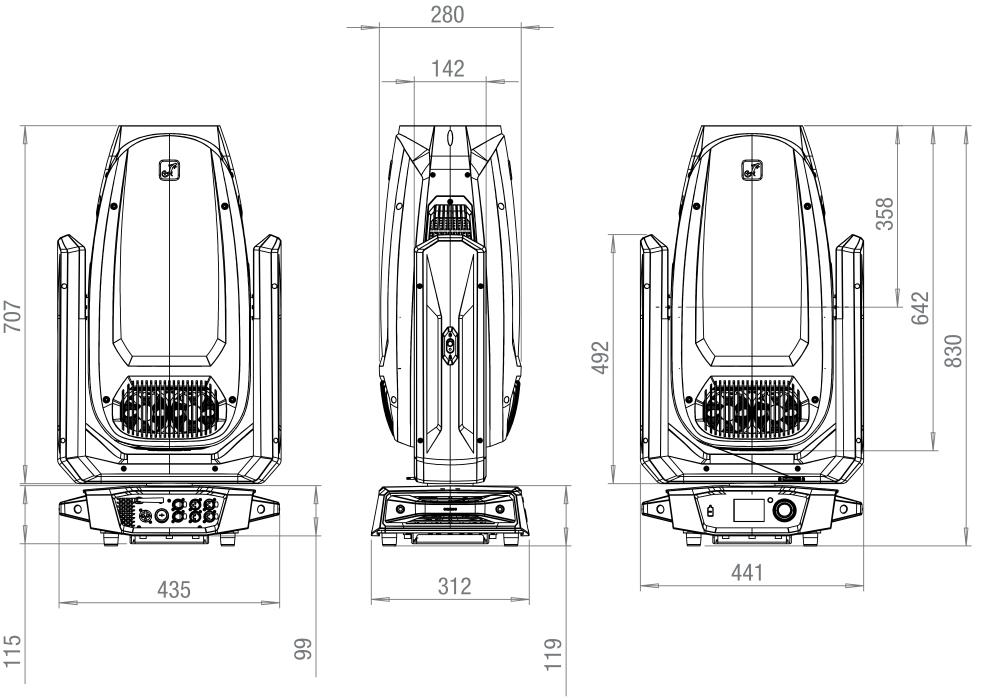

CARACTERÍSTICAS TÉCNICAS

Datos fotométricos	
Tipo de luminaria	LED
Potencia luminosa	1.400 W
Flujo luminoso	50.000 lm
Intensidad luminosa (valor)	37.000 lx
Intensidad luminosa (distancia)	10 m
Intensidad luminosa (ángulo)	5,5°
Intensidad luminosa 2 (valor)	1.100 lx
Intensidad luminosa 2 (distancia)	10 m
Intensidad luminosa 2 (ángulo)	48°
Diámetro de lente frontal	182mm
Ángulo de haz	5,5°-48°
Ángulo de campo	6°-50°
Enfoque	Motorizado
Frecuencia PWM del LED	650 Hz, 1.530 Hz, 3.600 Hz, 12 kHz, 18,9 kHz, 25 kHz

Resolución del atenuador	16 bits
Curvas de atenuación	Lineal, exponencial, logarítmica, curva en S
Colores	
Funciones de mezcla de colores	CMY + CTO
Colores LED	Blanco
Temperatura de color correlacionada (CCT)	6.000 K
Función CTO	CTO lineal + Filtro CTO/CTB fijo en la segunda rueda de colores
IRC mínimo	69 (filtro de alto IRC: 90)
Ruedas de colores	2
Rueda de colores 1 (funciones)	Scroll/snap
Rueda de colores 1 (colores)	Open, Deep Red, Medium Blue, Deep Green, Amber, Deep Blue
Rueda de colores 2 (funciones)	Scroll/snap
Rueda de colores 2 (colores)	Open, CTO 2600K; CTO 3200K, CTB 7500K, CTB 9000K, High CRI
Movimiento	
Horizontal	0°-270°
Vertical	0°-540°/630°
Efectos	
Ruedas de gobos	2
Rueda de gobos 1 (funciones)	Giratorio + indexable + scroll/snap
Rueda de gobos 1 (gobos)	6 + 1 vacío
Rueda de gobos 2 (funciones)	Giratorio + indexable + scroll/snap
Rueda de gobos 2 (gobos)	6 + 1 vacío
Planos del prisma	1 plano con 2 prismas
Estrobo	1-20 Hz
Iris	Sí
Filtro frost	2 al mismo nivel
Animación	Sí
Obturador	Sí
Módulo de giro	+/- 60°
Sistema de control	
Protocolos de control	Art-Net, CRMX, DMX512; RDM, sACN, W-DMX (transceptor)
Número de modos de control DMX	3
Otras funciones DMX	Ajustes del sistema
Modos operativos Autónomo	Play Scene, Play Loop, Master-Slave, Slave Grouping
Funciones especiales en los ajustes del sistema	Posibilidad de configuración independiente de la alimentación de los ajustes del sistema

Conector de entrada de datos	Toma RJ45
Conector de salida de datos	Toma RJ45
Alimentación eléctrica	
Tensión eléctrica	100-240 Vca, 50/60 Hz
Consumo	1670 W
Factor de potencia mín. cos(φ) (230 V)	0,99
Consumo de corriente	7,3 A
Conector eléctrico	Compatible TRUE1
Fusible	T25AL/250V
Sustitución de fusibles	Desde el exterior, sin necesidad de abrir
Carcasa	
Material de la carcasa	ABS
Revestimiento de la superficie	Texturizado
Color	Negro
Refrigeración	
Refrigeración del sistema	Control del ventilador en función de la temperatura
Modos de refrigeración	Automático, máximo, silencioso, encendido/apagado
Condiciones ambientales	
Clase de protección	IP20
Grupo de riesgo	RG2
Temperatura ambiente	0 °C-40 °C
Humedad máxima	<80 %, sin condensación
Distancia mínima a la superficie iluminada	5 m
Distancia mínima a materiales normalmente inflamables	0,5 m
Dimensiones y peso	
Ancho	441 mm
Altura	830 mm
Fondo	312 mm
Peso	44,0 kg
Otras características	
Accesorios incluidos	2 soportes en omega + cable eléctrico

DISTANCIA MÍNIMA A LA SUPERFICIE ILUMINADA

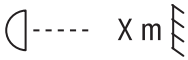

Este símbolo con la especificación de la distancia en metros (m) indica la distancia mínima entre el foco y la superficie iluminada. ¡El valor correcto para este equipo se encuentra en la sección de características técnicas de este manual y está impreso en el equipo!

DISTANCIA MÍNIMA A MATERIALES NORMALMENTE INFLAMABLES

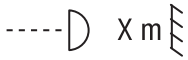

Este símbolo con la especificación de la distancia en metros (m) indica la distancia mínima entre el foco y los materiales normalmente inflamables. Consulte las características técnicas de este manual para conocer el valor válido de este equipo.

RECICLAJE



EMBALAJE:

1. El embalaje puede reciclarse a través de los métodos habituales de eliminación de residuos.
2. Por favor, separe el embalaje de acuerdo con las normas de eliminación de residuos y las normas de reciclaje de su país.



DISPOSITIVO:

1. Este aparato está sujeto a la Directiva Europea aplicable a los residuos de aparatos eléctricos y electrónicos, en su versión modificada. Directiva RAEE sobre residuos de aparatos eléctricos y electrónicos. Los aparatos usados no deben eliminarse con la basura doméstica. Los equipos desechados deben eliminarse a través de un servicio de eliminación de residuos autorizado o de una instalación municipal de eliminación de residuos. Respete la normativa vigente en su país.
2. Respete todas las leyes de eliminación aplicables en su país.
3. Como cliente particular, puede obtener información sobre las opciones de eliminación respetuosas con el medioambiente en el establecimiento donde ha adquirido el producto o de las autoridades regionales competentes.

DECLARACIÓN DEL FABRICANTE

Garantía del fabricante y limitación de responsabilidad

Adam Hall GmbH | Adam-Hall-Str.1 | 61267 Neu-Anspach | Alemania

Correo electrónico: info@adamhall.com / +49 (0)6081 9419 0

Puede consultar nuestras condiciones de garantía y la limitación de responsabilidad vigentes en:

https://cdn-shop.adamhall.com/media/pdf/Manufacturers-Declarations-CAMEO_DE_EN_ES_FR.pdf

Para cualquier tarea de mantenimiento o reparación, póngase en contacto con su distribuidor.

Conformidad CE

Por la presente, Adam Hall GmbH declara que este producto cumple las siguientes directrices (si procede):

Directiva de baja tensión (2014/35/UE)

Directiva EMC (2014/30/UE)

RoHS (2011/65/UE)

RED (2014/53/UE)

Declaración de conformidad CE

Las declaraciones de conformidad de los productos sujetos a las directivas LVD, EMC y RoHS pueden solicitarse a info@adamhall.com

Las declaraciones de conformidad de los productos sujetos a la RED pueden descargarse de www.adamhall.com/compliance/

¡Sujeto a erratas y errores, así como a modificaciones técnicas o de otro tipo!

DOKONALI PAŃSTWO WŁAŚCIWEGO WYBORU!

Urządzenie to zostało opracowane i wyprodukowane zgodnie z najwyższymi standardami jakości, aby zapewnić wiele lat bezawaryjnej pracy. Uważnie przeczytać niniejszą instrukcję obsługi, aby zapewnić sobie możliwość optymalnego wykorzystania swojego nowego produktu Cameo Light. Więcej informacji na temat Cameo Light jest dostępne na naszej stronie internetowej: **CAMEOLIGHT.COM**

INFORMACJE NA TEMAT NINIEJSZEJ INSTRUKCJI OBSŁUGI

- Przed rozpoczęciem korzystania z urządzenia należy uważnie przeczytać instrukcje dotyczące bezpieczeństwa oraz całą instrukcję obsługi.
- Należy przestrzegać ostrzeżeń umieszczonych na urządzeniu i w instrukcji obsługi.
- Instrukcję obsługi należy zawsze przechowywać w zasięgu ręki.
- W przypadku sprzedaży lub przekazania urządzenia ważne jest, aby dołączyć również niniejszą instrukcję obsługi, ponieważ stanowi integralną część produktu.

PRZEZNACZENIE

Ten produkt to urządzenie do technologii eventowej!
Ten produkt został opracowany do użytku profesjonalnego w dziedzinie techniki eventowej i nie nadaje się do użytku jako oświetlenie domowe!
Ponadto produkt ten jest przeznaczony wyłącznie dla wykwalifikowanych użytkowników, którzy posiadają specjalistyczną wiedzę z zakresu techniki eventowej!
Praca krótkotrwała! Zasadniczo sprzęt eventowy jest przeznaczony wyłącznie do krótkotrwałego użytkowania, a nie do pracy ciągłej i montażu na stałe!
Użytkowanie produktu niezgodnie z podanymi danymi technicznymi i warunkami eksploatacji jest uznawane za niezgodne z przeznaczeniem!
Zwolnienie z odpowiedzialności następuje wtedy, gdy szkody osobowe lub materialne i szkody wyrządzone osobom trzecim są spowodowane niewłaściwym użytkowaniem!
Produkt nie jest odpowiedni dla:

- Osób (w tym dzieci) o ograniczonych możliwościach fizycznych, sensorycznych lub umysłowych lub nieposiadających doświadczenia ani wiedzy.
- Dzieci (dzieci należy pouczyć, aby nie bawiły się urządzeniem).

OBJAŚNIENIA TERMINÓW I SYMBOLI

1. **NIEBEZPIECZEŃSTWO:** hasło ostrzegawcze NIEBEZPIECZEŃSTWO, ewentualnie w połączeniu z symbolem, wskazuje na sytuacje lub warunki bezpośrednio zagrażające życiu i zdrowiu.

2. **OSTRZEŻENIE:** hasło ostrzegawcze OSTRZEŻENIE, ewentualnie w połączeniu z symbolem, wskazuje na sytuacje lub warunki potencjalnie zagrażające życiu i zdrowiu.

3. **PRZESTROGA:** hasło ostrzegawcze PRZESTROGA, ewentualnie w połączeniu z symbolem, jest używane do wskazania sytuacji lub warunków, które mogą być przyczyną obrażeń.

4. **UWAGA:** hasło ostrzegawcze UWAGA, ewentualnie w połączeniu z symbolem, odnosi się do sytuacji lub warunków, które mogą spowodować szkody materialne i/lub szkody dla środowiska.



Ten symbol wskazuje na niebezpieczeństwa, które mogą spowodować porażenie prądem.



Ten symbol oznacza niebezpieczne obszary lub niebezpieczne sytuacje.



Ten symbol oznacza niebezpieczeństwa spowodowane gorącymi powierzchniami.



Ten symbol oznacza, że należy unikać patrzenia lub wpatrywania się w źródło światła.



Ten symbol oznacza urządzenie, w którym nie ma części wymienianych przez użytkownika.



Ten symbol oznacza dodatkowe informacje na temat działania produktu.



Ten symbol oznacza urządzenie, które może być używane wyłącznie w suchych pomieszczeniach.

INSTRUKCJE BEZPIECZEŃSTWA



NIEBEZPIECZEŃSTWO:

1. Nie otwierać urządzenia i nie wprowadzać żadnych modyfikacji.
2. Jeśli urządzenie przestanie działać prawidłowo, jeśli do jego wnętrza dostaną się płyny lub przedmioty lub jeśli zostanie ono uszkodzone w jakikolwiek inny sposób, należy je natychmiast wyłączyć i odłączyć od zasilania elektrycznego. Urządzenie może być naprawiane wyłącznie przez wykwalifikowany personel.
3. W przypadku urządzeń klasy ochrony 1 przewód ochronny musi być prawidłowo podłączony. Nigdy nie odłączać przewodu ochronnego. Urządzenia klasy ochrony 2 nie posiadają przewodu ochronnego.
4. Upewnić się, że przewody pod napięciem nie są zagięte lub w inny sposób uszkodzone mechanicznie.
5. Nigdy nie należy omijać bezpiecznika urządzenia.



OSTRZEŻENIE:

1. Nie wolno używać urządzenia, jeśli wykazuje wyraźne oznaki uszkodzenia.
2. Urządzenie wolno instalować wyłącznie po odłączeniu napięcia elektrycznego.
3. Jeśli przewód zasilający urządzenia jest uszkodzony, nie wolno obsługiwać urządzenia.
4. Przewody zasilające podłączone na stałe może wymieniać wyłącznie wykwalifikowana osoba.



UWAGA:

1. Nie używać urządzenia, jeśli było narażone na duże wahania temperatury (na przykład po transporcie). Wilgoć i kondensacja mogą uszkodzić urządzenie. Urządzenie włączać dopiero wtedy, gdy osiągnie temperaturę otoczenia.
2. Upewnić się, że napięcie i częstotliwość sieci zasilającej odpowiadają wartościom podanym na urządzeniu. Jeżeli urządzenie posiada przełącznik wyboru napięcia, nie należy podłączać urządzenia, dopóki nie zostanie on prawidłowo ustawiony. Stosować tylko odpowiednie kable sieciowe.
3. Aby odłączyć urządzenie od sieci na wszystkich biegunach, nie wystarczy nacisnąć włącznik/wyłącznik na urządzeniu.
4. Upewnić się, że używany bezpiecznik odpowiada typowi podanemu na urządzeniu.
5. Upewnić się, że podjęto odpowiednie środki zapobiegające przepięciom (np. uderzeniom pioruna).
6. Przestrzegać podanego maksymalnego prądu wyjściowego w urządzeniach z wyjściem Power Out. Należy upewnić się, że całkowity pobór prądu wszystkich podłączonych urządzeń nie przekracza podanej wartości.
7. Wtykowe kable zasilające należy wymieniać wyłącznie na oryginalne.



NIEBEZPIECZEŃSTWO:

1. Niebezpieczeństwo uduszenia/zadławienia! Plastikowe torby i małe części muszą być przechowywane poza zasięgiem osób (w tym dzieci) o ograniczonych zdolnościach fizycznych, sensorycznych lub umysłowych.
2. Niebezpieczeństwo spowodowane przez spadające urządzenie! Upewnić się, że urządzenie jest bezpiecznie zamontowane i nie może spaść. Należy używać wyłącznie odpowiednich stojaków lub uchwytów (szczególnie w przypadku instalacji stałych). Upewnić się, że akcesoria są prawidłowo zamontowane i zabezpieczone. Zapewnić przestrzeganie obowiązujących przepisów bezpieczeństwa.



OSTRZEŻENIE:

1. Z urządzenia należy korzystać wyłącznie w zalecany sposób.
2. Urządzenie należy użytkować wyłącznie z akcesoriami zalecanymi i przeznaczonymi przez producenta.
3. Podczas instalacji należy przestrzegać przepisów bezpieczeństwa obowiązujących w kraju użytkownika.
4. Po podłączeniu urządzenia należy sprawdzić wszystkie trasy kabli, aby uniknąć uszkodzeń lub wypadków, np. z powodu ryzyka potknięcia.



5. Zawsze przestrzegać podanej minimalnej odległości od normalnie łatwopalnych materiałów! Jeśli nie jest to wyraźnie określone, minimalna odległość wynosi 0,3 m.
6. Zawsze przestrzegać minimalnej odległości od oświetlanej powierzchni podanej na urządzeniu!



PRZESTROGA:

1. Ruchome elementy, takie jak wsporniki montażowe lub inne ruchome elementy mogą ulec zakleszczeniu.
2. W przypadku urządzeń z elementami napędzanymi silnikiem istnieje ryzyko obrażeń spowodowanych ruchem urządzenia. Nagły ruch urządzenia może spowodować reakcje wstrząsowe.



3. Zewnętrzna powierzchnia urządzenia może stać się bardzo gorąca podczas regularnej pracy. Upewnić się, że przypadkowe dotknięcie obudowy nie jest możliwe. Przed demontażem, pracami konserwacyjnymi, ładowaniem itp. należy zawsze odczekać, aż urządzenie wystarczająco ostygnie.



UWAGA:

1. Nie instalować ani używać urządzenia w pobliżu kaloryferów, grzejników akumulacyjnych, palenisk lub innych źródeł ciepła. Upewnić się, że urządzenie zawsze jest instalowane w taki sposób, aby było wystarczająco chłodzone i nie mogło się przegrzać.
2. W pobliżu urządzenia nie należy umieszczać źródeł zapłonu, takich jak płonące świece.
3. Nie wolno zakrywać otworów wentylacyjnych i blokować wentylatorów.
4. Do transportu należy używać oryginalnego opakowania lub opakowania dostarczonego przez producenta.
5. Unikać wstrząsów lub uderzeń w urządzenie.
6. Przestrzegać wymagań stopnia ochrony IP oraz warunków otoczenia, takich jak temperatura i wilgotność zgodnie ze specyfikacją.
7. Urządzenia mogą podlegać stałym modyfikacjom. W przypadku rozbieżnych informacji dotyczących warunków pracy, wydajności lub innych właściwości urządzenia między instrukcją obsługi a etykietą urządzenia, pierwszeństwo mają zawsze informacje na urządzeniu.
8. Urządzenie nie nadaje się do pracy w klimacie tropikalnym i na wysokości powyżej 2000 m nad poziomem morza.
9. O ile nie zaznaczono inaczej, urządzenie nie nadaje się do pracy w warunkach morskich.



PRZESTROGA!
WAŻNA INFORMACJA DOTYCZĄCA PRODUKTÓW OŚWIETLENIOWYCH!

1. Urządzenie to należy do urządzeń grupy ryzyka 2. Nie wpatrywać się w źródło światła! Nie wpatrywać się w wiązkę światła! Nie patrzeć bezpośrednio w źródło światła przy użyciu przyrządów optycznych, takich jak lupy czy lornetki!

PRZESTROGA!
WAŻNA INFORMACJA DOTYCZĄCA PRODUKTÓW OŚWIETLENIOWYCH!

2. Efekty stroboskopowe mogą powodować napady padaczkowe u podatnych osób!

3. W tych zespołach oświetleniowych znajdują się wbudowane na stałe źródła światła. Użytkownik nie może ich wymieniać. Źródła światła wbudowane w zespole oświetleniowym może wymieniać wyłącznie producent, jego partner serwisowy lub podobnie wykwalifikowana osoba.

TRANSMISJA SYGNAŁU RADIOWEGO
(NA PRZYKŁAD, W-DMX LUB RADIOWE SYSTEMY AUDIO):

Jakość i wydajność transmisji sygnału bezprzewodowego zasadniczo zależy od warunków otoczenia.
Na zasięg i stabilność sygnału mogą wpływać np. następujące czynniki:
Ekranowanie (np. mur, konstrukcje metalowe, woda)
Duże natężenie ruchu radiowego (np. silne bezprzewodowe sieci LAN)
Zakłócenia
Promieniowanie elektromagnetyczne (np. ekrany wideo LED, ściemniacze)
Wszystkie specyfikacje zasięgu odnoszą się do zastosowań dla wolnego pola widzenia bez zakłóceń!
Działanie systemów transmisji radiowej podlega oficjalnym przepisom. W zależności od regionu mogą się różnić i przed użyciem muszą zostać sprawdzone przez operatora (np. częstotliwość radiowa i moc transmisji).

OSTRZEŻENIE: Urządzenia z bezprzewodową transmisją sygnału nie nadają się do użytku w obszarach wrażliwych, w których działanie fal radiowych może prowadzić do potencjalnie szkodliwych interakcji. Są to np.:

- Szpitale, ośrodki zdrowia lub inne placówki opieki zdrowotnej, które zapewniają leczenie pacjentów wykwalifikowanym personelem i sprzętem
- Obszary niebezpieczne klasy I, II i III
- Obszary o ograniczonym dostępie
- Obiekty wojskowe
- Samoloty lub pojazdy
- Obszary, w których zabronione jest używanie telefonów komórkowych

TRANSMISJA PRZEZ W-DMX

PRZESTROGA: Zasadniczo bezprzewodowej transmisji DMX nie można używać do zastosowań związanych z czynnikami bezpieczeństwa, które mogą skutkować obrażeniami lub szkodami materialnymi w przypadku awarii.
Dotyczy to w szczególności ruchomych konstrukcji scen lub trawersów, silników/podnośników sterowanych przez DMX lub urządzeń podnoszących do obsługi podnośników platformowych sterowanych przez DMX, systemów hydraulicznych lub porównywalnych ruchomych elementów.
Ponadto bezprzewodowej transmisji DMX nie można używać do sterowania urządzeniami generującymi płomienie lub pirotechnicznymi, efektami eksplozji lub efektami gazowymi lub płynnymi. Należą do nich armatki CO2, miotacze konfetti, efekty wodne itp.

UWAGA! POTENCJALNE USZKODZENIE PRZEZ ZEWNĘTRZNE ŹRÓDŁA ŚWIATŁA!

Promieniowanie słoneczne, promieniowanie laserowe i wiązki światła z innych oświetleń mogą uszkodzić obudowę i elementy wewnętrzne, takie jak filtry, koła barw i gobosu, silniki, przewody, paski, a także źródła światła!
Nie wystawiać urządzenia, a w szczególności otworu obiektywu na działanie bezpośredniego światła słonecznego, promieniowania laserowego oraz wiązki światła z innych lamp podczas rozpakowywania, instalowania, długotrwałego nieużywania oraz użytkowania! Gdy urządzenie nie jest w użyciu, zawsze kierować otwór obiektywu w stronę podłoża! Uszkodzenia spowodowane zewnętrznymi źródłami światła nie są objęte gwarancją producenta!

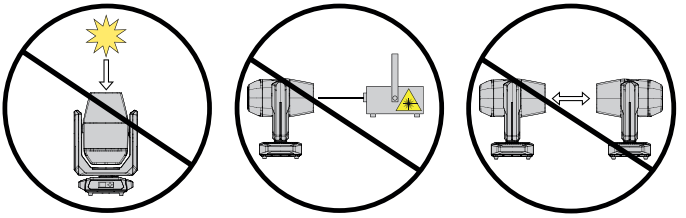

UWAGI DOTYCZĄCE PRZENOŚNYCH URZĄDZEŃ DO ZASTOSOWAŃ WEWNĘTRZNYCH

1. Praca krótkotrwała! Zasadniczo sprzęt eventowy jest przeznaczony wyłącznie do pracy krótkotrwałej.
2. Praca ciągła lub montaż na stałe może pogorszyć funkcjonalność urządzenia i spowodować jego przedwczesne starzenie się.

ZAWARTOŚĆ OPAKOWANIA

Wyjąć produkt z opakowania i usunąć wszystkie materiały opakowania.
Sprawdzić kompletność i nienaruszony stan przesyłki, a jeśli dostawa jest niekompletna lub uszkodzona natychmiast powiadomić sprzedawcę.
Zawartość opakowania produktu obejmuje:

- ▶ 1 × OPUS® X4 Profile Moving Head
- ▶ 1 × Elektryczny przewód zasilający
- ▶ 2 × Wspornik omega
- ▶ Instrukcja obsługi

WSTĘP

PROFESJONALNA RUCHOMA GŁOWICA PROFILOWA LED
CLOX4P

FUNKCJE STEROWANIA:

34-, 41- i 56-kanałowy kontroler DMX
Praca w trybie master/slave
Praca w trybie stand-alone
W-DMX™

WŁAŚCIWOŚCI:

LED 1400 W. DMX512. W-DMX™. Art-Net i sACN. 5-stykowe złącza DMX. w zestawie 2× uchwyt montażowy omega. Napięcie robocze: 100–240 V AC.

Reflektor obsługuje standard zdalnego zarządzania urządzeniami (RDM). Zdalne zarządzanie urządzeniami pozwala użytkownikowi monitorować stan i konfigurację urządzeń RDM za pomocą kontrolera obsługującego RDM, takiego jak dostępny opcjonalnie Cameo UNICON (numer artykułu CLIREMOTE).

PRZYŁĄCZA, ELEMENTY OBSŁUGI I WSKAZANIA

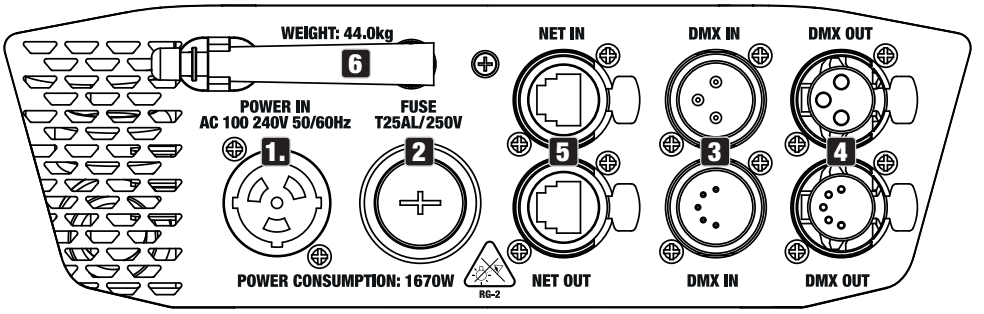

1 POWER IN

Gniazdo wejściowe zasilające zgodne z TRUE1. Napięcie robocze 100–240 V AC / 50–60 Hz. Odpowiedni przewód zasilający z wtyczką zgodną z TRUE1 jest dołączony do opakowania.

2 BEZPIECZNIK

Gniazdo bezpiecznika na bezpieczniki 10 × 38 mm. WAŻNA UWAGA: Bezpiecznik wymieniać wyłącznie na bezpiecznik tego samego typu i o tej samej wartości. W przypadku ponownego zadziałania bezpiecznika skontaktować się z autoryzowanym centrum serwisowym.

3 DMX IN

3- i 5-stykowe gniazda męskie XLR do podłączania kontrolera DMX (takiego jak konsola DMX). Portów używać wyłącznie naprzemiennie.

4 DMX OUT

3- lub 5-stykowe gniazda żeńskie XLR do wysyłania sygnału sterującego DMX. Portów używać wyłącznie naprzemiennie.

5 NET IN / OUT

Złącza sieciowe RJ45 do podłączania do sieci Art-Net lub sACN w celu wysłania sygnału sterującego. W celu konfiguracji sieci użyć przewodów CAT 5e lub lepszych.

6 ANTENA W-DMX™

Antena do sterowania W-DMX™

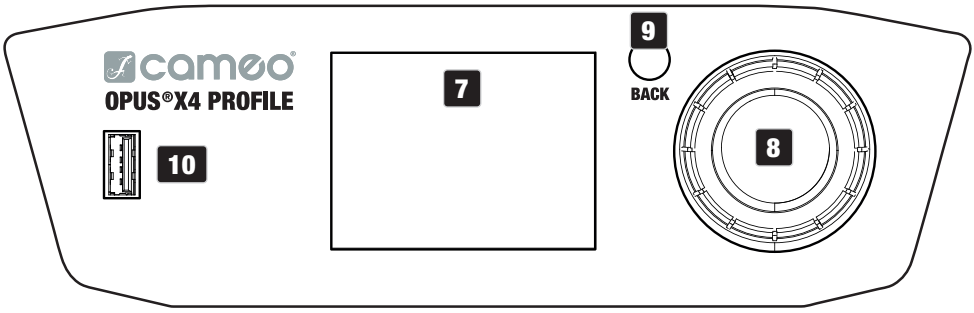

7 DOTYKOWY WYŚWIETLACZ LCD Z PODŚWIETLENIEM

Dzięki dotykowemu wyświetlaczowi LCD urządzenie można obsługiwać bezpośrednio z wyświetlacza (również z użyciem rękawiczek). Wyświetlacz wskazuje aktualnie aktywny tryb pracy (wyświetlacz główny), pozycje menu w menu głównym i podmenu oraz wartość liczbową lub status w określonych pozycjach menu. Jeśli do urządzenia nie dociera sygnał sterujący, wyświetlacz zaczyna migać; miganie ustaje, gdy tylko jest dostępny sygnał sterujący (W-DMX, DMX i praca w trybie slave, Art-Net i sACN).

8 POKRĘTŁO Z PRZYCISKIEM

Pokrętło z przyciskiem do nawigacji w menu edycji, regulacji ustawień systemowych oraz zmiany wartości i stanu w odpowiednich pozycjach menu.

Począwszy od ekranu głównego, naciskać pokrętło, aby wejść do menu głównego. Wybrać poszczególne pozycje menu w menu głównym (takie jak Sterowanie, Ustawienia, Informacje) oraz w podmenu, obracając pokrętło, i potwierdzić wybór, naciskając pokrętło. Zmienić wartość lub status w pozycji menu, obracając pokrętło, i potwierdzić zmianę, naciskając pokrętło.

9 WSTECZ

Aby przejść o jeden poziom wyżej w strukturze menu, krótko nacisnąć przycisk BACK. Aby przejść bezpośrednio z podmenu do ekranu głównego, nacisnąć i przytrzymać przycisk BACK przez ok. 2 sekundy.

10 ZŁĄCZE USB

Interfejs USB do aktualizacji oprogramowania sprzętowego urządzenia. W menu „Serwis” ustawić status dla „Aktualizacja przez USB” na „Tak”. Jeśli jest dostępne, należy pobrać najnowsze oprogramowanie sprzętowe ze strony produktu pod adresem www.cameolight.com, rozpakować i skopiować pliki do folderu bez znaków specjalnych w nazwie w pamięci USB. Odłączyć ruchomą głowicę od zasilania i wszystkich połączeń wejściowych (DMX/Ethernet), podłączyć pamięć USB do złącza USB i ponownie podłączyć ruchomą głowicę do sieci zasilającej. Pamięć USB zostanie automatycznie rozpoznana i pokazana na wyświetlaczu. Teraz należy przejść do odpowiedniego folderu w pamięci USB i kliknąć „WŁ.”, aby potwierdzić. Rozpoczyna się procedura aktualizacji. Jeśli są wymagane aktualizacje do kilku komponentów, procedurę należy przeprowadzić pojedyn-

czo dla wszystkich aktualizacji. Nie wyjmować pamięci USB ani nie odłączać ruchomej głowicy od sieci zasilającej podczas aktualizacji.

WYŚWIETLACZ ZASILANY Z BATERII

Wyświetlacz zasilany z baterii można aktywować nawet wtedy, gdy urządzenie jest odłączone od sieci zasilającej. W tym celu należy nacisnąć i przytrzymać pokrętło z przyciskiem przez około 2 sekundy. Teraz można uzyskać dostęp do informacji o urządzeniu oraz zmieniać i zapisywać ustawienia systemowe bez podłączania do sieci zasilającej. Zewnętrzne kontroler oświetlenia w tym przypadku nie jest aktywowany. Z tego powodu wyświetlacz pokazuje brak sygnału DMX, nawet jeśli sygnał DMX jest dostępny w urządzeniu.

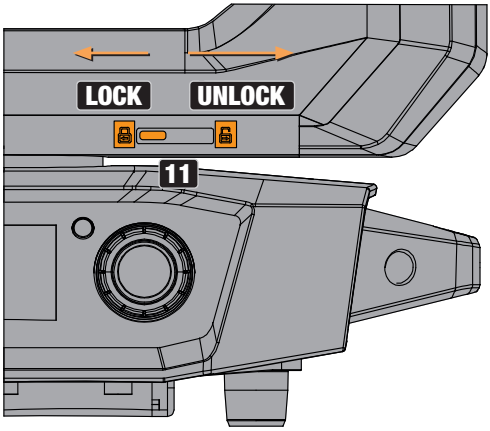

11 BLOKADA OBROTU

Mechaniczne urządzenie blokujące używane do zapobiegania obracaniu się głowicy w kierunku poziomym podczas transportu (osiem możliwych pozycji blokady). Odłączyć urządzenie od sieci zasilającej i przesunąć dźwignię blokującą w kierunku osi obrotu, przesuwając głowicę urządzenia poziomo aż do znalezienia jednej z ośmiu pozycji blokowania i zatrzaśnięcia się dźwigni blokującej (LOCK). Odblokować blokadę przed uruchomieniem urządzenia (UNLOCK).

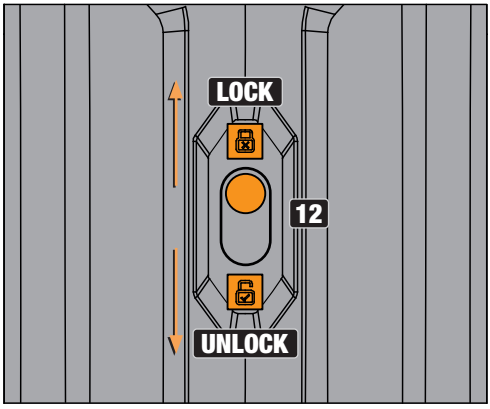

12 BLOKADA PRZECHYŁU

Mechaniczna blokada zapobiegająca obracaniu się głowicy w kierunku pionowym podczas transportu (możliwe siedem pozycji blokady). Odłączyć urządzenie od sieci zasilającej i przesunąć dźwignię blokującą w kierunku osi obrotu przechyłu, przesuwając głowicę urządzenia pionowo aż do znalezienia jednej z siedmiu pozycji blokowania i zatrzaśnięcia się dźwigni blokującej (LOCK). Odblokować blokadę przed uruchomieniem urządzenia (UNLOCK).

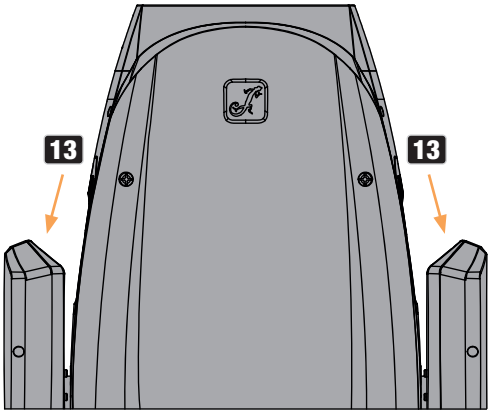

13 UCHWYTY WPUSZCZANE

Oprócz dwóch uchwytów transportowych na podstawie urządzenia, w górnej części wewnętrznych boków dwóch ramion urządzenia znajdują się wygodne, wpuszczane uchwyty.

OBSŁUGA

UWAGA:

Gdy reflektor jest prawidłowo podłączony do sieci, podczas uruchamiania i resetowania silnika na wyświetlaczu wyświetla się logo Cameo ze szczegółowymi informacjami o modelu urządzenia. Po zakończeniu tego procesu reflektor jest gotowy do pracy i uruchamia się aktywowany wcześniej tryb pracy.

Wyświetlacz główny jest dezaktywowany automatycznie po około dwóch minutach bez wprowadzania danych. Nacisnąć przycisk WSTECZ, aby przejść o jeden poziom wyżej w podmenu.

W przypadku usterki technicznej w prawym górnym rogu pojawi się symbol trójkąta ostrzegawczego (dotknąć, aby uzyskać więcej informacji).

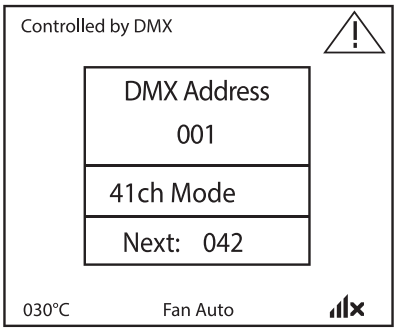

Obsługa reflektora odbywa się po pierwsze za pomocą pokrętła z przyciskiem oraz przycisku WSTECZ obok wyświetlacza, a po drugie do uzyskiwania dostępu do wszystkich pozycji menu i intuicyjnego konfigurowania ustawień zgodnie z potrzebami można używać samego wyświetlacza dotykowego (umożliwiającego obsługę w rękawiczkach). Panele sterowania na wyświetlaczu głównym oraz w menu głównym lub w podmenu oraz ich funkcje przedstawiono na poniższych ilustracjach. Pola zaznaczone na szaro na ilustracji przedstawiającej główny wyświetlacz to panele sterowania z bezpośrednim dostępem.

WYŚWIETLACZ GŁÓWNY

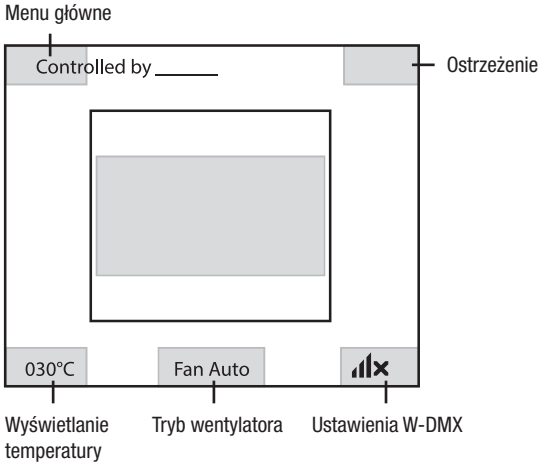

MENU GŁÓWNE I PODMENU

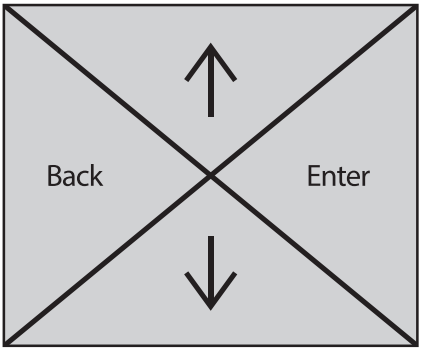

Informacje na wyświetlaczu głównym w trybach pracy ze sterowaniem zewnętrznym: W przypadku przerwania sygnału sterującego znaki na środku wyświetlacza zaczynają migać; po przywróceniu sygnału sterującego miganie ustaje.

Komunikat o błędzie: Jeśli na wyświetlaczu pojawi się symbol ostrzeżenia (trójkąt z wykrzyknikiem), oznacza to, że w jednym lub kilku komponentach urządzenia wystąpił błąd. Komponenty, w których wystąpił błąd, można sprawdzić w **menu Informacje o systemie** w punkcie **Informacje o błędach**. Jeśli ponowne uruchomienie lub reset nie usunie błędu, należy się skontaktować z autoryzowanym centrum serwisowym.

W-DMX™

Aby sparować odbiornik W-DMX z nadajnikiem kompatybilnym z W-DMX, należy wykonać polecenie resetowania w punkcie menu „WDMX" w punkcie „Odbiornik" (wybrać i potwierdzić reset). Odbiornik znajduje się teraz w trybie gotowości do parowania i oczekuje na żądanie parowania z nadajnika. Rozpocząć parowanie, wybierając „Link" w menu nadajnika i potwierdzając; parowanie odbywa się teraz automatycznie. W ten sam sposób można sparować kilka odbiorników jednocześnie lub jeden po drugim z nadajnikiem (np. w trybie master/slave). Połączenie z W-DMX zawsze jest utrzymywane do chwili rozłączenia połączenia za pomocą polecenia resetowania w odbiorniku lub polecenia rozłączenia w nadajniku niezależnie od tego, czy urządzenie zostało w międzyczasie odłączone od zasilania elektrycznego.

STATUS W-DMX™

W-DMX dezaktywowany	W-DMX aktywowany jako odbiornik; niesparowany	W-DMX aktywowany jako odbiornik i sparowany; nadajnik wyłączony lub poza zasięgiem	W-DMX aktywowany jako odbiornik i sparowany; brak sygnału DMX	W-DMX aktywowany jako odbiornik i sparowany; sygnał DMX dostępny	W-DMX aktywowany jako nadajnik w standardzie G3; sygnał DMX dostępny

Poniżej znajduje się opis obsługi kontrolki za pomocą pokrętła z przyciskiem BACK obok wyświetlacza.

MENU STEROWANIA (Control)

Menu sterowania służy do wybierania różnych trybów pracy i ustawiania ich opcji w odpowiednich podmenu.

USTAWIANIE ADRESU STARTOWEGO DMX (DMX Address)

Począwszy od ekranu głównego, naciskać pokrętło z przyciskiem, aby wejść do menu głównego. Wybrać **Sterowanie**, obracając pokrętło i nacisnąć pokrętło, aby potwierdzić. Teraz wybrać **Adres DMX,** potwierdzić wybór, a następnie ustawić żądany adres początkowy DMX. Potwierdzić ustawienie.

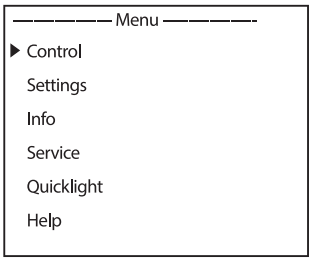

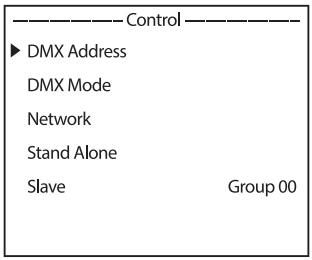

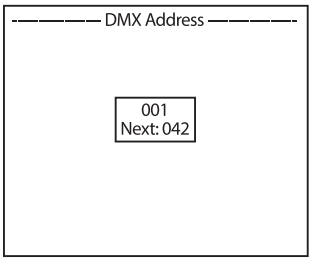

USTAWIANIE TRYBU PRACY DMX (DMX Mode)

Począwszy od ekranu głównego, naciskać pokrętło z przyciskiem, aby wejść do menu głównego. Wybrać **Sterowanie**, obracając pokrętło i nacisnąć pokrętło, aby potwierdzić. Teraz wybrać **Tryb DMX,** potwierdzić wybór, a następnie wybrać odpowiedni tryb pracy DMX. Potwierdzić wybór.

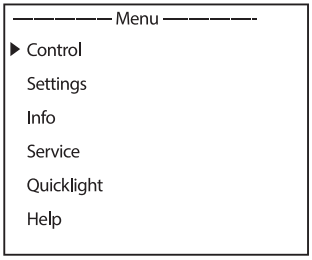

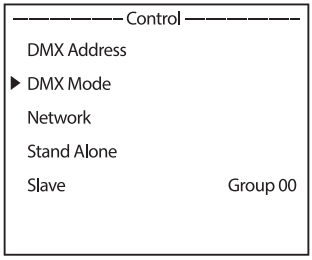

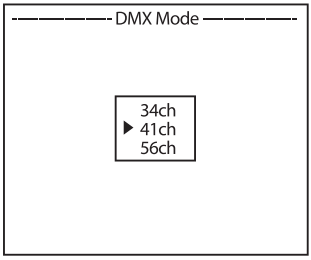

USTAWIENIA SIECIOWE (Sieć)

Począwszy od ekranu głównego, naciskać pokrętło z przyciskiem, aby wejść do menu głównego. Wybrać **Sterowanie**, obracając pokrętło i nacisnąć pokrętło, aby potwierdzić. Now select the **Network** menu item and confirm again.

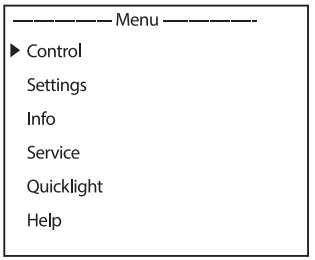

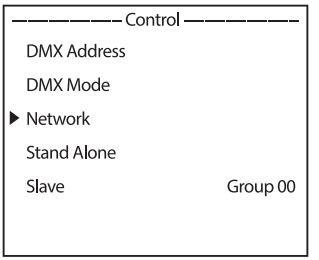

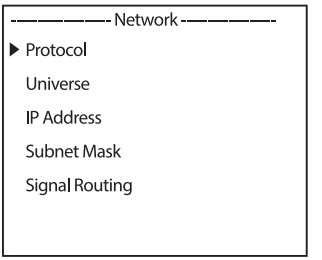

Informacje o pozycjach podmenu w menu „Sieć" i odpowiadających im opcjach ustawień można znaleźć w poniższej tabeli (wybór przez obrócenie pokrętła, potwierdzenie przez naciśnięcie pokrętła, zmiana wartości lub stanu przez obrócenie, potwierdzenie przez naciśnięcie).

Network Art-Net			
Protocol	Artnet	Sterowanie przez Art-Net	
	sACN	Sterowanie przez sACN	
Universe	Absolute Univ.	Ustawienie obszaru absolutnego Art-Net universe	Zależy od sieci, podsieci i obszaru universe
	Net	Ustawienie sieci Art-Net	W zależności od obszaru absolute universe
	Subnet	Ustawienie podsieci Art-Net	
	Universe	Ustawienie obszaru Art-Net universe	
IP Address	xxx.xxx.xxx.xxx	Ustawianie adresu IP: wybrać blok, potwierdzić, ustawić wartość, potwierdzić	
Subnet Mask	xxx.xxx.xxx.xxx	Ustawienie maski podsieci: wybrać blok, potwierdzić, ustawić wartość, potwierdzić	
Signal Routing	Send to XLR	Przekazywanie sygnału sterującego do wyjścia XLR	
	Backup by XLR	Sterowanie przez XLR z przerwaniem sygnału sieciowego	
	Receive only	Brak połączenia między sygnałem sieci a złączami XLR	

Network sACN		
Protocol	Artnet	Sterowanie przez Art-Net
	sACN	Sterowanie przez sACN
Universe	Universe	Ustawianie obszaru sACN universe
IP Address	xxx.xxx.xxx.xxx	Ustawianie adresu IP: wybrać blok, potwierdzić, ustawić wartość, potwierdzić
Subnet Mask	xxx.xxx.xxx.xxx	Ustawienie maski podsieci: wybrać blok, potwierdzić, ustawić wartość, potwierdzić
Signal Routing	Send to XLR	Przekazywanie sygnału sterującego do wyjścia XLR
	Backup by XLR	Sterowanie przez XLR z przerwaniem sygnału sieciowego
	Receive only	Brak połączenia między sygnałem sieci a złączami XLR

MENU STAND-ALONE (Stand Alone)

W samodzielnych trybach pracy „Play Scene” i „Play Loop” sygnał sterujący odpowiedniego trybu pracy może być wysyłany do jednostek podrzędnych poprzez złącze XLR (Master/Alone -> Master). Aby nie wysyłać sygnału sterującego, należy dezaktywować wyjście (Master/Alone -> Alone).Aktywować jedną z ośmiu dostępnych scen (Scena 1–8) lub jedną z ośmiu dostępnych pętli (Pętla 1–8). Sceny i pętle są wstępnie zaprogramowane, ale można je dostosować (Edytuj scenę/ Edytuj pętlę).

Począwszy od ekranu głównego, naciskać pokrętło, aby wejść do menu głównego. Wybrać **Sterowanie**, obracając pokrętło i nacisnąć pokrętło, aby potwierdzić. Teraz wybrać tryb **Stand Alone** i ponownie potwierdzić.

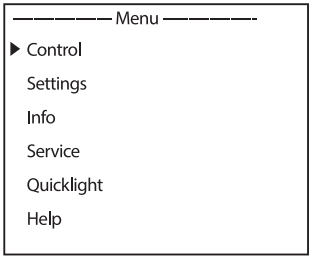

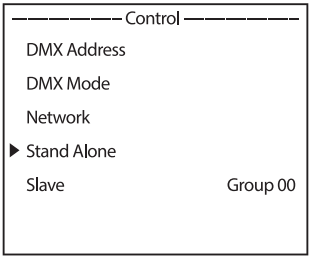

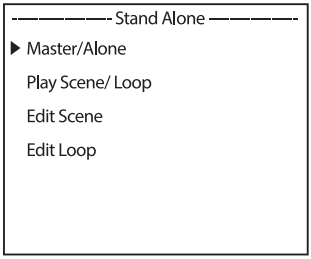

Informacje o pozycjach podmenu w menu „Stand-alone” i odpowiadających im opcjach ustawień można znaleźć w poniższej tabeli (wybór przez obrócenie pokrętła, potwierdzenie przez naciśnięcie pokrętła, zmiana wartości lub stanu przez obrócenie, potwierdzenie przez naciśnięcie).

Tryb Stand alone				
Master/Alone	Master	Sygnał sterujący jest przesyłany przez wyjście DMX OUT		
		Delay Time	Off / 0.1s - 2.0s	Ustawienie opóźnienia DMX dla urządzeń slave
	Alone	Sygnał sterujący nie jest przekazywany		
Play Scene/ Loop	Scene	Scene 1 - 8	Wybór i aktywacja żądanej sceny	
	Loop	Loop 1 - 8	Wybór i aktywacja żądanej pętli	
Edit Scene	Scene 1 - 8	Pan	Każdą scenę ustawić indywidualnie. Sceny są aktywowane poprzez ich wybranie.	
		Tilt		
		Dimmer		
		…		
Edit Loop	Loop 1- 8	Step	1 - 8	Wybór kroku 1–8
		t-Step	0s - 20min	Ustawienie czasu kroku
		t-Fade	0s - 20 min	Ustawienie czasu zanikania
		Step 1 + 2: Scene	1 - 8	Wybór sceny 1–8
		Step 3 - 8: Scene	1 - 8 / Skip Step	Wybrać scenę 1–8 lub pominąć krok

TRYB SLAVE

Standardowy tryb slave: Począwszy od ekranu głównego, naciskać pokrętło, aby wejść do menu głównego. Wybrać **Sterowanie**, obracając pokrętło i nacisnąć pokrętło, aby potwierdzić. Teraz wybrać **Slave** i potwierdzić, a następnie wybrać grupę slave 0 (Grupa 00) i ponownie potwierdzić. Połączyć urządzenia slave i master (ten sam model, ta sama wersja oprogramowania) za pomocą kabla DMX lub bezprzewodowego DMX i aktywować jeden z trybów pracy autonomicznej (Odtwarzaj scenę/pętlę) na urządzeniu master. Jednostka podrzędna będzie teraz podążać za jednostką nadrzędną.

Zaawansowany tryb slave: Aby sterować jednostkami master w trybie master/slave przy użyciu trybu pracy stand-alone **Odtwarzaj pętlę**, sygnał sterujący może być odtwarzany z opóźnieniem do 24 kroków. Opóźnienie ustawia się w menu **Stand Alone Master/Alone** -> **Master** na urządzeniu głównym; współczynnik opóźnienia ustawia się w menu slave menu odpowiedniego sprzętu (Grupa). Jest to prosty sposób na stworzenie ruchomego efektu świetlnego z dużą liczbą identycznych reflektorów, które działają z tą samą wersją oprogramowania, co w przeciwnym razie wymagałoby odpowiedniego kontrolera DMX i rozbudowanego programowania. Podłączyć urządzenia slave i master (ten sam model, ta sama wersja oprogramowania) za pomocą przewodowego lub bezprzewodowego urządzenia DMX.

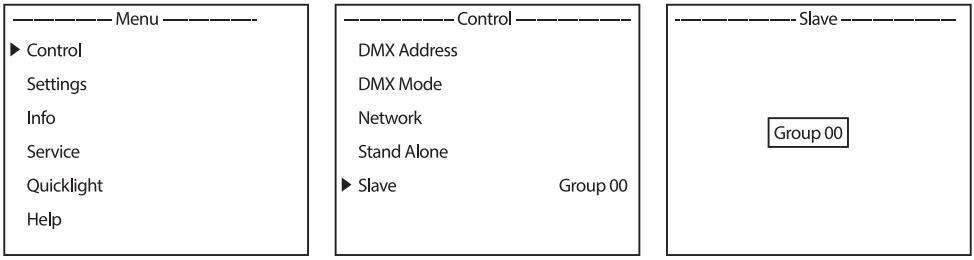

Przypisać reflektory do jednej z maksymalnie 24 grup (plus Grupa 0) zgodnie z własnymi preferencjami, przy czym do jednej grupy można przypisać kilka świateł. Numer grupy jest również współczynnikiem, przez który mnożony jest czas opóźnienia ustawiony w urządzeniu głównym.

Przykładowa konfiguracja:

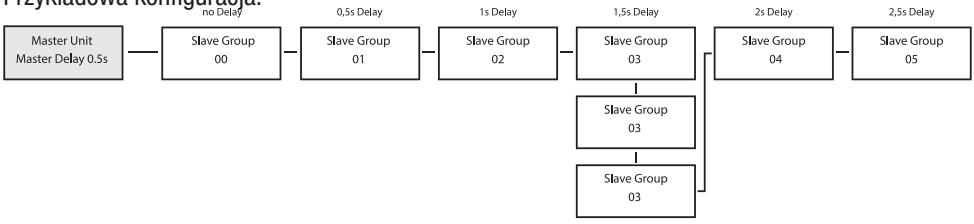

USTAWIENIA SYSTEMOWE (Ustawienia)

Począwszy od ekranu głównego, naciskać pokrętło, aby wejść do menu głównego. Wybrać **Ustawienia**, obracając pokrętło i nacisnąć pokrętło, aby potwierdzić.

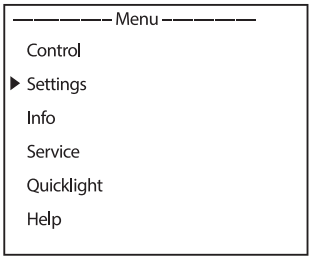

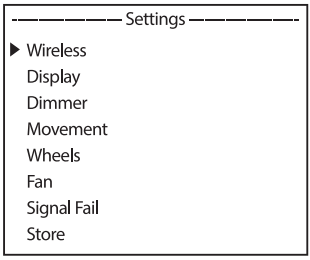

Spowoduje to przejście do podmenu służącego do ustawiania pozycji podmenu (patrz tabela, wybór przez obrócenie pokrętła, potwierdzenie przez naciśnięcie pokrętła, zmiana wartości lub stanu przez obrócenie, potwierdzenie przez naciśnięcie).

Settings (Pogrubiony druk = ustawienie fabryczne)					
Wireless	Ustawienia bezprzewodowe	State	On	Moduł bezprzewodowy aktywowany	
			Off	Moduł bezprzewodowy dezaktywowany	
		Operation Mode	**Receive**	Moduł bezprzewodowy = odbiornik	
			TX CRMX	Moduł bezprzewodowy = nadajnik ze standardowym nadajnikiem CRMX	
			TX G4s	Moduł bezprzewodowy = nadajnik ze standardowym nadajnikiem G4s	
			TX G3	Moduł bezprzewodowy = nadajnik ze standardowym nadajnikiem G3	
		Linking	Receive Reset	Odbiornik: Zresetować odbiornik i przygotować go do parowania	
			Link	Nadajnik: parowanie z kompatybilnymi, gotowymi do parowania urządzeniami bezprzewodowymi	
		Linking	Unlink	Nadajnik: rozłączyć bezprzewodowe połączenia DMX	
		Linking Key	Linking Key	Ustawienie klucza połączenia	
			CRMX Mode (dostępne tylko w trybie pracy = odbiór)	**CRMX**	Standard odbiornika = CRMX
				CRMX2	Standard odbiornika = CRMX2
			CRMX Universe	**A** - H	Wybór uniwersum CRMX od A do H

Wireless	Ustawienia bezprzewodowe	Universe Metadata	RGB Color Code	Red, Orange, Yellow, Green, Cyan, Blue, Purple, White	Kod RGB do wyświetlania kolorów uniwersum
			Universe Name	16-znakowy ciąg znaków z konfigurowalną nazwą identyfikującą uniwersum	
		Bluetooth	**On**	Bluetooth włączony	
			Off	Bluetooth wyłączony	
			Pin	**On**	Żądanie kodu PIN włączone (ustawienie fabryczne 081569)
				Off	Żądanie kodu PIN wyłączone
		Signal Routing	Send to XLR	Przekazywanie sygnału sterującego na XLR (DMX OUT)	
			Backup by XLR	Sterowanie poprzez XLR (DMX IN) z przerwaniem sygnału bezprzewodowego	
			Receive only	Brak połączenia między sygnałem bezprzewodowego DMX a złączami XLR	
Display	Ustawienia wyświetlacza	Reverse	On	Obrót wyświetlacza o 180° (np. w przypadku montażu podwieszanego)	
			Off	Brak rotacji wyświetlacza	
			Auto	Automatyczne wykrywanie położenia (montaż w pozycji pionowej/nad głową)	
		Off Timer	None	Stale włączony	
			20s	Dezaktywacja po około 20 sekundach braku aktywności	
Dimmer	Ustawienia ściemniacza	Curve (krzywa ściemniacza)	Linear	Natężenie światła wzrasta liniowo wraz z wartością DMX	
			Exponential	Natężenie światła można regulować precyzyjnie przy niższych wartościach DMX i regulować ogólnie przy wyższych wartościach DMX	
			Logarithmic	Natężenie światła można regulować ogólnie przy niższych wartościach DMX i precyzyjnie przy wyższych wartościach DMX	

Dimmer	Ustawienia ściemniacza	Curve (krzywa ściemniacza)	S-Curve	Natężenie światła można regulować precyzyjnie przy niższych i wyższych wartościach DMX i regulować ogólnie przy średnich wartościach DMX	
		PWM Frequency	650Hz, 1530Hz, 3600Hz, 12kHz, 18.9kHz, 25kHz	Wybór częstotliwości PWM diod LED	
		Response (odpowiedź ściemniacza)	LED	Reflektor natychmiast reaguje na zmiany wartości DMX	
			Halogen	Reflektor zachowuje się podobnie do reflektora halogenowego ze stopniowymi zmianami jasności	
Movement	Ustawienia ruchów głowy	Pan Reverse	On	Odwrócony kierunek obrotu	
			Off	Kierunek obrotu nie jest odwrócony	
		Tilt Reverse	On	Odwrócony kierunek pochylenia	
			Off	Kierunek pochylenia nie jest odwrócony	
		Pan Angle	630°	Kąt obrotu 630°	
			540°	Kąt obrotu 540°	
		Position Feedback	On	Automatyczna korekta położenia włączona	
			Off	Automatyczna korekta położenia wyłączona	
		Move in Black	On	Zaciemnienie podczas ruchu głowy	
			Off	Brak zaciemnienia podczas ruchu głowy	
		Silent Movement	On	Spowolnione ruchy silnika zapewniają cichszą pracę	
			Off	Funkcja nieaktywna	
		Reset Mode	Fast	Procedura resetowania ruchów jest przeprowadzana przy zmniejszonym zakresie ruchu w połączeniu z wartościami kalibracji. Umożliwia to szybsze i bardziej subtelne ruchy resetowania.	
			Normal	Procedura resetowania ruchów jest przeprowadzana w całym zakresie ruchu	
Wheels	Ustawienia koła barw i gobosu	Gobo Wheel	Position	Clockwise	Koło gobosu zawsze obraca się zgodnie z ruchem wskazówek zegara
				Short	Koło gobosu obraca się na najkrótszą odległość

Wheels	Ustawienia koła barw i gobosu	Gobo Wheel	Movement	Snap	Koło gobosu przeskakuje bezpośrednio z powrotem do żądanego gobosu po osiągnięciu odpowiedniej wartości
				Scroll	Ciągły obrót koła gobosu
			Color Correction	On	Kompensacja przesunięcia kolorów jest aktywowana podczas używania gobosu
				Off	Funkcja nieaktywna
		Color Wheel	Position	Clockwise	Koło gobosu zawsze obraca się zgodnie z ruchem wskazówek zegara
				Short	Koło gobosu obraca się na najkrótszą odległość
			Movement	Snap	Koło barw przeskakuje bezpośrednio z powrotem do żądanego filtra kolorów po osiągnięciu odpowiedniej wartości
				Scroll	Ciągły obrót koła barw
		Move in Black	On	Zaciemnienie w przypadku zmian wartości w kołach barw i gobosu	
			Off	Brak zaciemnienia w przypadku zmian wartości w kołach barw i gobosu	
		Framing Control	L & R (Left & Right)	Funkcja standardowa: Kanał xA ostrza steruje lewą stroną ostrza x, a kanał xB steruje prawą stroną	
			P & A (Position & Angle)	Alternatywne sterowanie suwakami przysłony: Kanał xA ostrza kontroluje wstawienie ostrza x, a kanał xB kontroluje kąt ostrza	
Fan	Ustawienie wentylatora	Auto	Automatyczne sterowanie wentylatorem		
		Off	Dezaktywowany wentylator ze znacznie zmniejszoną jasnością		
		Constant Low	Stała niska prędkość wentylatora ze zmniejszoną jasnością, jeśli to konieczne		
		Constant Mid	Stała średnia prędkość wentylatora ze zmniejszoną jasnością, jeśli to konieczne		
		Constant High	Stała wysoka prędkość wentylatora		

Signal Fail	Status operacyjny z błędem sygnału DMX	Hold	Zachowywane jest ostatnie polecenie
		Last Stand Alone	Aktywowany jest ostatnio wybrany tryb pracy autonomicznej
		Fade to Black (10s)	10-sekundowe zanikanie do zaciemnienia
		Blackout	Aktywuje zaciemnienie
		Full	Pełna jasność
Power Mode	Tryb zasilania	Normal	Normalne zachowanie zgodnie z ustawieniem w trybie wentylatora
		Constant	Zmniejszona moc przy stałej jasności przez cały czas pracy (zgodnie z ustawieniem wentylatora)
		Shapers constant	Zmniejszona moc wyjściowa ze stałą jasnością nawet podczas korzystania z suwaków przysłony
Store	Zapisywanie ustawień w 3 własnych ustawieniach wstępnych	User A	Zapisać wszystkie bieżące ustawienia jako ustawienia użytkownika A
		User B	Zapisuje wszystkie bieżące ustawienia jako ustawienia użytkownika B
		User C	Zapisuje wszystkie bieżące ustawienia jako ustawienia użytkownika C

INFORMACJE O SYSTEMIE (Informacje)

Począwszy od ekranu głównego, naciskać pokrętło, aby wejść do menu głównego. Wybrać **Informacje**, obracając pokrętło i nacisnąć pokrętło, aby potwierdzić.

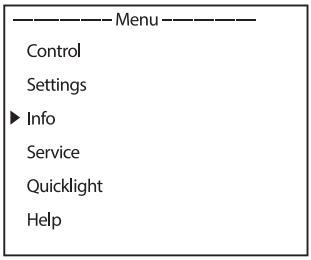

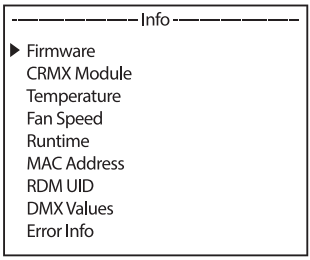

Informacje o pozycjach podmenu w menu „Informacje" i odpowiadających im opcjach można znaleźć w poniższej tabeli (wybór przez obrócenie pokrętła, potwierdzenie przez naciśnięcie pokrętła).

Informacje			
Firmware	DISP:	Vx.x.x	Wyświetla wersję oprogramowania sprzętowego odpowiedniego komponentu
	NET:	Vx.x.x	
	DIMMER:	Vx.x.x	
	…	Vx.x.x	
CRMX Module	Module installed	TimoTwo	Model modułu bezprzewodowego
	Device Name	OPUSX4P	Nazwa urządzenia
	Version	HW (Hardware) SW (Software)	Numer wersji sprzętu Numer wersji oprogramowania
	Link Quality	%	Jakość połączenia w procentach
	Data Source	None / DMX / Wireless Link / SPI / BLE	Informacje o źródle danych
	Status	Operational: DMX Data: RDM Identify: RF Link: Link State:	Wskazanie statusu
Temperature	LED	xxx °C/°F	Wyświetla temperaturę odpowiedniego komponentu
	Base	xxx °C/°F	
	Temperature Unit	°C	Ustawienie jednostki temperatury (nacisnąć ENTER, aby zmienić)
		°F	
Fan Speed	xxxx RPM	Wyświetlanie prędkości odpowiedniego wentylatora	
Runtime	Total	xxxx h : xx m	Całkowity czas pracy
	Operation	xxxx h : xx m	Czas użytkowania
	LED	xxxx h : xx m	Czas pracy źródła światła
	Service	xxxx h : xx m	Czas pracy od ostatniego serwisowego zresetowania czasu pracy
MAC Address	xx:xx:xx:xx:xx:xx	Adres MAC	
RDM UID	Unikalny identyfikator RDM		
DMX Values	Wyświetlanie obecnych wartości DMX		
Error Info	Wyświetlanie błędów w przypadku awarii		
DMX Table	Wyświetlanie tabel trybów DMX		

MENU SERWISOWE (Service)

Począwszy od ekranu głównego, naciskać pokrętło, aby wejść do menu głównego. Wybrać **Serwis**, obracając pokrętło i nacisnąć pokrętło, aby potwierdzić.

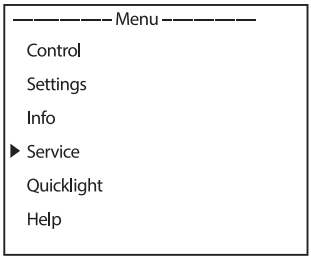

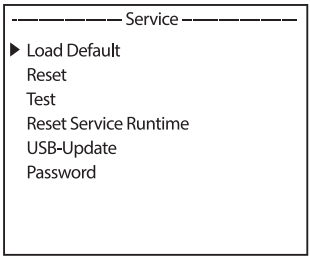

Informacje o pozycjach podmenu w menu „Serwis" i odpowiadających im opcjach można znaleźć w poniższej tabeli (wybór przez obrócenie pokrętła, potwierdzenie przez naciśnięcie pokrętła, zmiana wartości lub stanu przez obrócenie, potwierdzenie przez naciśnięcie).

Service		
Load Default	Factory Default	Reset do ustawień fabrycznych
	User A	Reset do wartości użytkownika A (zapis wartości użytkownika: Ustawienia -> Zapisz)
	User B	Reset do wartości użytkownika B (zapis wartości użytkownika: Ustawienia -> Zapisz)
	User C	Reset do wartości użytkownika C (zapis wartości użytkownika: Ustawienia -> Zapisz)
Reset	Pan/Tilt	Resetowanie silników obrotu / pochylenia
	Head	Resetowanie silników w głowicy urządzenia
	All	Resetowanie wszystkich silników
Test	Test Sequence	Wstępnie zaprogramowana sekwencja do testowania wszystkich komponentów
	Stress Test	Wstępnie zaprogramowana sekwencja do testowania wszystkich komponentów pod maksymalnym obciążeniem
	Motor Test	Aktywacja wszystkich silników indywidualnie z wartościami od 000 do 255
Reset Service Runtime	No	Nie resetuj czasu pracy serwisowej
	Yes	Resetowanie serwisowego czasu pracy
USB Update	No	Nie uruchamiać aktualizacji oprogramowania sprzętowego przez interfejs USB
	Yes	Uruchomić aktualizację oprogramowania sprzętowego przez interfejs USB
Password	Wyłącznie do celów serwisowych	

QUICKLIGHT

Ustawienie sceny szybko i łatwo przy użyciu podstawowych funkcji urządzenia bez zewnętrznego kontrolera. Począwszy od ekranu głównego, naciskać pokrętło, aby wejść do menu głównego. Wybrać opcję **Quicklight**, obracając pokrętło, i nacisnąć pokrętło, aby potwierdzić. Wybrać pozycję menu, potwierdzić i ustawić żądaną wartość. Potwierdzić każdą zmianę wartości.

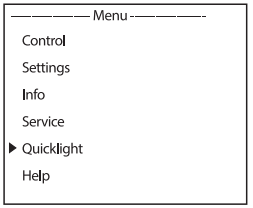

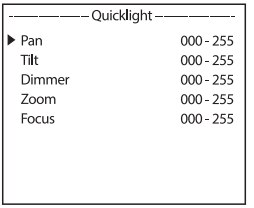

Jeśli tryb pracy Quicklight jest włączony, ekran nie przechodzi automatycznie do ekranu głównego; po wyjściu z menu Quicklight tryb pracy Quicklight zostaje automatycznie zakończony. Ustawienia w menu Quicklight są zachowywane do następnego ponownego uruchomienia reflektora; w rezultacie Quicklight może być wielokrotnie dostępny z tymi samymi ustawieniami, dopóki urządzenie pozostaje włączone. Po ponownym uruchomieniu wartości są resetowane do ustawień Quicklight.

HELP (menu pomocy)

Na trzech stronach menu pomocy zamieszczono: (1) informacje na temat szybkich poleceń, które przenoszą użytkownika bezpośrednio do określonych pozycji menu; (2) informacje na temat podziału wyświetlacza na panele sterowania w menu głównym i podmenu oraz (3) informacje na temat samego urządzenia. Począwszy od ekranu głównego, naciskać pokrętło, aby wejść do menu głównego. Wybrać **Pomoc**, obracając pokrętło i nacisnąć pokrętło, aby potwierdzić. Ponownie wybrać żądaną informację, obracając pokrętło.

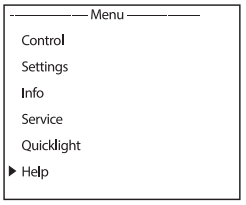

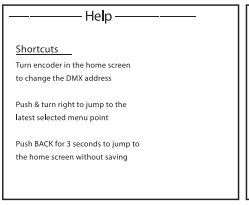

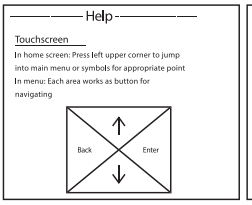

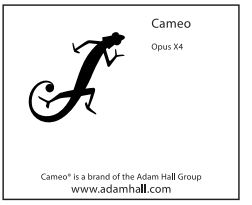

Skróty	Ekran dotykowy
Wyświetlacz główny: adres startowy DMX można zmienić bezpośrednio, obracając pokrętło	Wyświetlacz główny: nacisnąć lewy górny róg, aby uzyskać dostęp do menu głównego lub ikon odpowiednich pozycji menu
Nacisnąć pokrętło i obrócić w prawo, aby przejść do ostatnio wybranej pozycji menu	W menu: Każdy obszar funkcjonuje jako przycisk do nawigacji
Nacisnąć przycisk BACK przez 3 sekundy, aby powrócić do ekranu głównego bez zapisywania danych	

KONFIGURACJA I INSTALACJA

NIEBEZPIECZEŃSTWO: Montaż napowietrzny wymaga dużego doświadczenia, w tym obliczania wartości granicznych obciążenia materiału instalacyjnego i regularnej kontroli bezpieczeństwa wszystkich materiałów instalacyjnych i osprzętu. Jeśli użytkownik nie posiada takich kwalifikacji, nie może podejmować prób samodzielnej instalacji. Należy zwrócić się do wykwalifikowanego specjalisty. Istnieje ryzyko, że nieprawidłowo zainstalowane i zabezpieczone urządzenia mogą się poluzować i spaść. Może to spowodować poważne obrażenia lub śmierć.

Dzięki wbudowanym gumowym nóżkom reflektor można umieścić w odpowiednim miejscu na równej powierzchni. Można go zamontować na kratownicy za pomocą dwóch wsporników omega, które są przymocowane do podstawy urządzenia (ilustracja 1-A). W razie potrzeby dwa wsporniki omega można również zamontować na podstawie urządzenia, obracając je o 90° (ilustracja 2-A). Dwa wsporniki omega znajdują się w zawartości opakowania. Pasujące zaciski kratownicowe są dostępne jako opcja. Upewnić się, że połączenia są trwałe, i przymocować reflektor łapą zabezpieczającą (B) za pomocą odpowiedniej linki bezpieczeństwa.

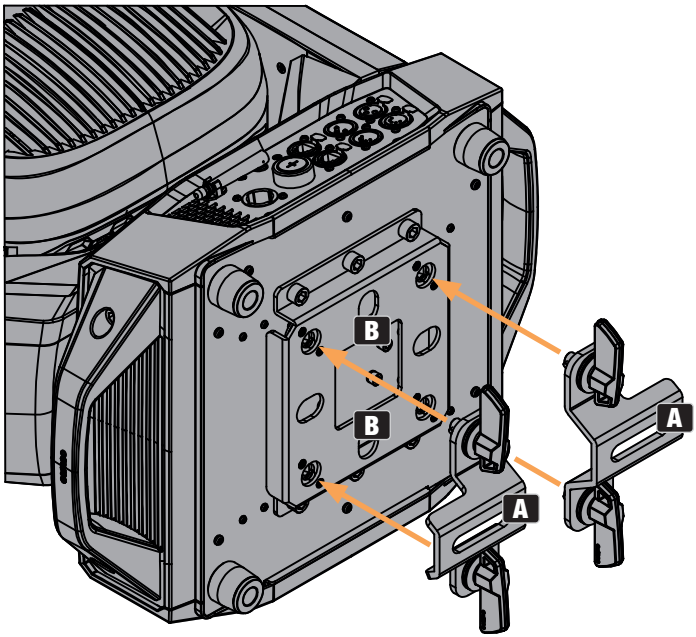

Ilustracja 1

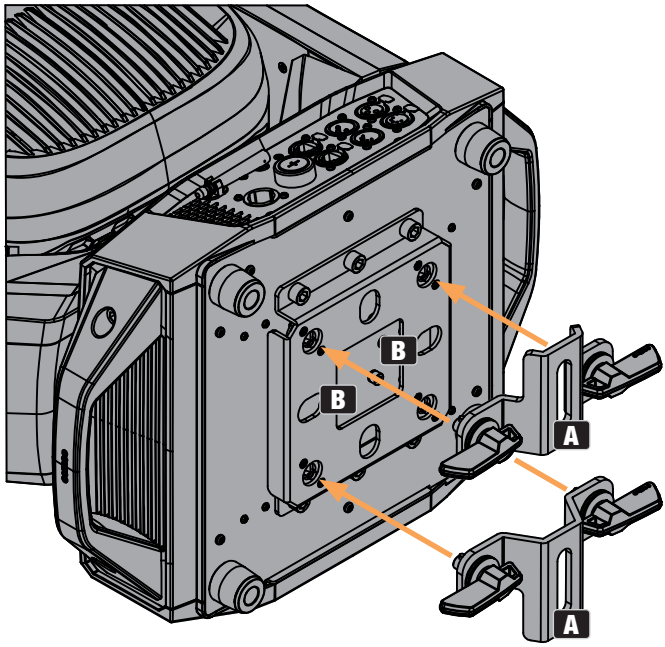

Ilustracja 2

POZYCJA UŻYTKOWANIA

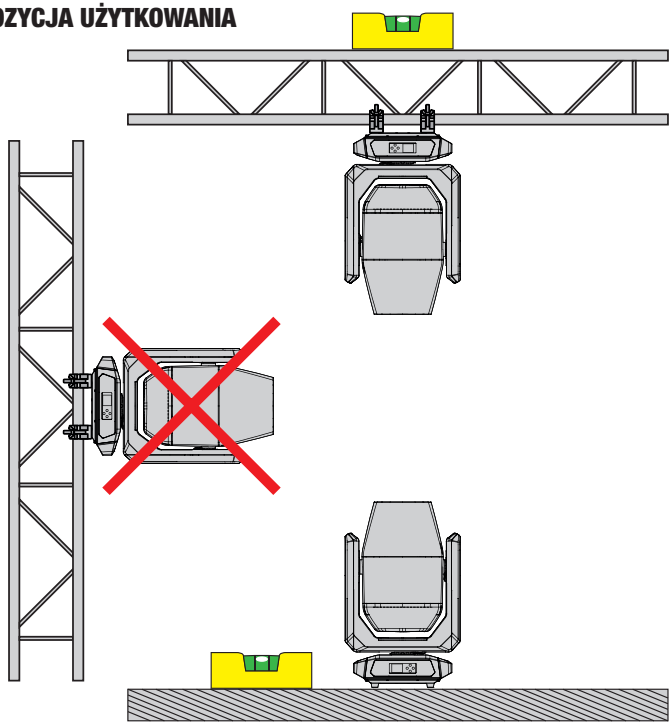

PIELĘGNACJA, KONSERWACJA I NAPRAWA

Aby zapewnić długotrwałe i prawidłowe działanie urządzenia, należy je regularnie czyścić i w razie potrzeby serwisować. Potrzeba przeprowadzania konserwacji zależy od intensywności użytkowania i środowiska, w którym urządzenie jest używane. Zalecamy kontrolę wzrokową przed każdym uruchomieniem. Ponadto zalecamy przeprowadzanie wszystkich wymienionych poniżej czynności konserwacyjnych raz na 500 godzin pracy lub, w przypadku mniejszej intensywności użytkowania, najpóźniej po roku. Roszczenia gwarancyjne mogą być ograniczone, jeśli wady wynikają z nieodpowiedniego serwisu i konserwacji.



OSTRZEŻENIE! Przed przystąpieniem do wszelkich czynności konserwacyjnych odłączyć zasilanie i, jeśli to możliwe, wszystkie połączenia urządzenia.



UWAGA! Niewłaściwa pielęgnacja może doprowadzić do uszkodzenia lub nawet zniszczenia urządzenia.

1. Powierzchnie obudowy należy czyścić czystą, wilgotną szmatką. Upewnić się, że do urządzenia nie przedostanie się wilgoć.
2. Wloty i wyloty powietrza muszą być regularnie czyszczone z kurzu i brudu. Jeśli używane jest sprężone powietrze, należy upewnić się, że urządzenie nie zostanie uszkodzone (np. wentylatory muszą być zablokowane, ponieważ w przeciwnym razie mogą się nadmiernie obracać).
3. Kable i złącza muszą być regularnie czyszczone, a kurz i brud usuwane.
4. Zasadniczo nie wolno stosować żadnych środków czyszczących ani ściernych, w przeciwnym razie wykończenie powierzchni może zostać uszkodzone.
5. Urządzenia muszą być przechowywane w suchym miejscu i chronione przed kurzem i brudem.
6. Aby zapewnić prawidłowe i bezpieczne działanie, wszystkie dostępne lub wyjmowane soczewki i otwory emitujące światło muszą być regularnie czyszczone.

KONSERWACJA I NAPRAWA (tylko przez wykwalifikowany personel)



NIEBEZPIECZEŃSTWO! W urządzeniu znajdują się elementy pod napięciem. Nawet po odłączeniu od sieci, w urządzeniu może nadal występować napięcie szczątkowe, np. z powodu naładowanych kondensatorów.



UWAGA! Prace konserwacyjne i naprawcze mogą być wykonywane wyłącznie przez personel o wystarczających kwalifikacjach. W razie wątpliwości skonsultować się z wyspecjalizowanym serwisem.



UWAGA! Nieprawidłowo wykonane prace konserwacyjne mogą mieć wpływ na roszczenia gwarancyjne.



UWAGA! W przypadku zestawów do konwersji lub modernizacji dostarczonych przez producenta, należy bezwzględnie przestrzegać dołączonych instrukcji montażu.

WYMIANA GOBOSÓW

UWAGA:

Gobosy mogą być wymieniane wyłącznie przez wykwalifikowany personel. Jeśli użytkownik nie posiada takich kwalifikacji, nie może próbować samodzielnie wymieniać gobosy. Zamiast tego zwrócić się do wykwalifikowanych firm.

Podczas wykonywania jakichkolwiek prac należy upewnić się, że do obudowy nie dostały się żadne ciała obce!

Podczas wymiany gobosów należy upewnić się, że gobosy są prawidłowo włożone do odpowiedniego uchwytu gobo. W przeciwnym razie może dojść do uszkodzenia gobosów i uchwytów gobo przez wysoką temperaturę!

1. Odłączyć wszystkie bieguny urządzenia od zasilania (wyciągnąć wtyczkę sieciową). Następnie zablokować głowicę reflektora (blokada obrotu i pochylenia).
2. Zwolnić cztery blokady na pokrywie głowicy urządzenia po stronie przeciwnej do BLOKADY OBROTU (patrz oznaczenia na rysunku, blokada bagnetowa z rowkiem krzyżowym, 1/4 obrotu w lewo). Zdjąć osłonę z głowicy reflektora, poluzować linkę zabezpieczającą osłonę i odłożyć na bok.
3. Ostrożnie odłączyć czterostykowe złącze wtykowe zasilania i sygnału modułu gobo (niebieskie oznaczenie na ilustracji). Następnie należy poluzować dwie śruby modułu gobo (moduł środkowy, patrz czerwone oznaczenia na rysunku) i wyciągnąć moduł z głowicy urządzenia.

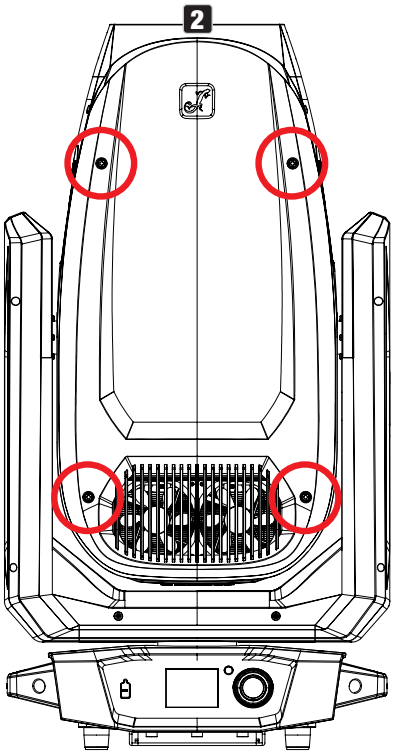

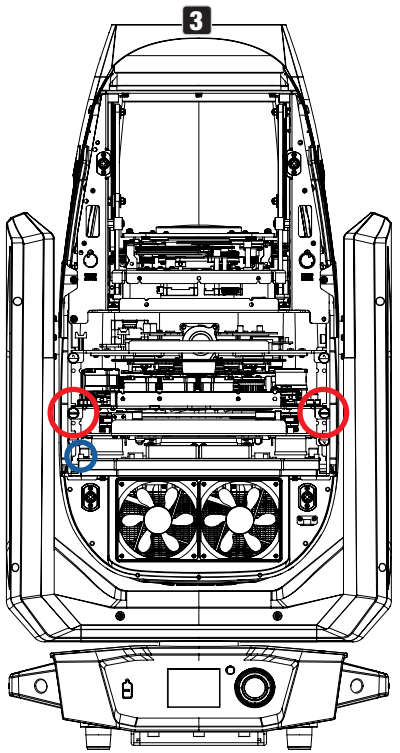

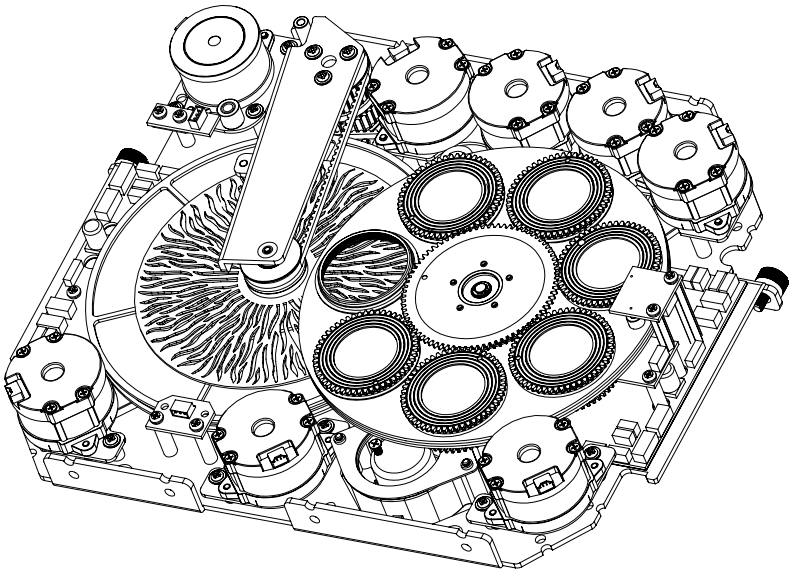

4. Umieścić moduł na czystej, równej powierzchni z kołami gobosu skierowanymi do góry. Aby uniknąć zanieczyszczenia gobosów i innych komponentów, nosić czyste, niestrzępiące się rękawiczki.
5. Demontaż uchwytu gobosu

   Demontaż uchwytu gobo w górnym kole gobo:

- Podnieść uchwyt gobosu lekko do góry na przekładni, a następnie wyciągnąć z koła gobosu.

  Demontaż uchwytu gobo w dolnym kole gobosów:

- Przesunąć ramię obrotowe z kołem animacji do krawędzi modułu najdalej jak to możliwe.
- Obrócić dwa koła barw z napisem „OPEN" nad otworem w środku modułu.
- Obrócić górne koło gobosu z napisem „OPEN" nad otworem w środku modułu.
- Obrócić dolne koło gobosu, aż żądany gobos zostanie umieszczony nad otworem w środku modułu.
- Chwycić gobos od góry i od dołu, używając jednego palca każdej ręki, lekko docisnąć, a następnie pociągnąć gobos z uchwytem gobosu na bok i wyjąć z koła gobosu.

6. Gobo można teraz wyjąć z uchwytu i zastąpić innym.

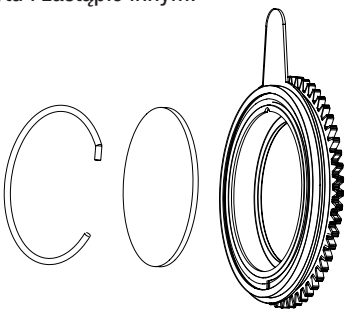

7. Następnie umieścić uchwyt gobosu z powrotem w odpowiednim kole gobo, upewniając się, że uchwyt gobosu jest prawidłowo umieszczony w odpowiednim wgłębieniu. W przypadku gobosów obrotowych można sprawdzić, czy gobo jest prawidłowo ustawione, obracając pokrętło gobosu. Gobo musi obracać się bez zaczepiania.
8. Ponownie zainstalować moduł w głowicy reflektora, zabezpieczyć dwiema wcześniej poluzowanymi śrubami i ponownie podłączyć wtyczkę zasilania i zasilania sygnału do odpowiedniego gniazda.
9. Ponownie podłączyć przewód zabezpieczający pokrywy do odpowiedniej pozycji w głowicy urządzenia, umieścić pokrywę na głowicy urządzenia i zabezpieczyć ją czterema zamkami (zamek bagnetowy, 1/4 obrotu w prawo).

WYMIARY (mm)

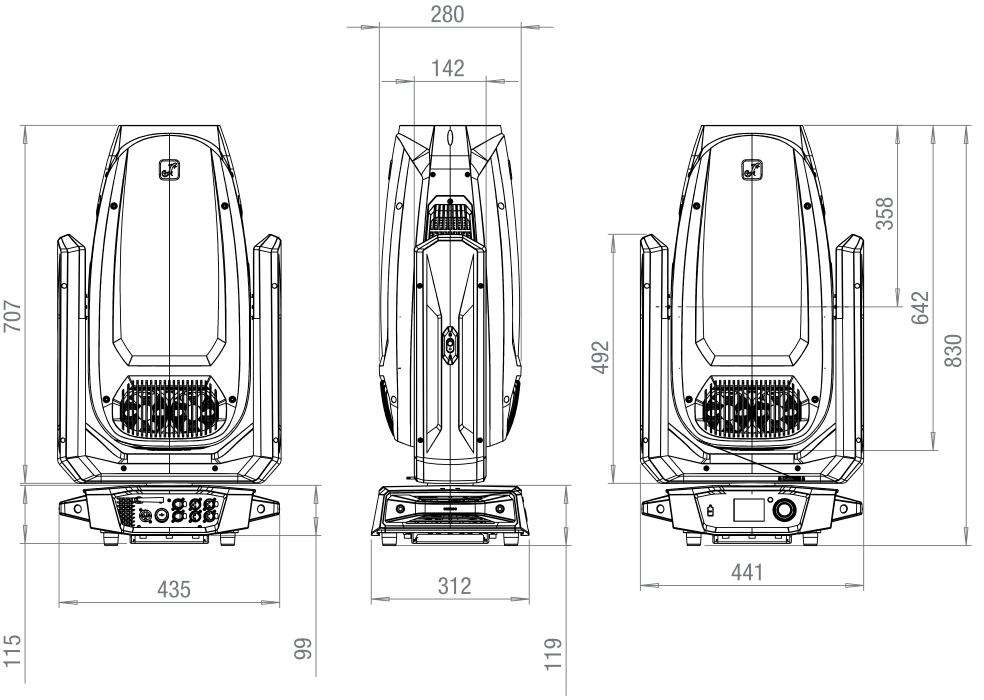

DANE TECHNICZNE

Dane fotometryczne	
Typ podświetlenia	LED
Moc światła	1400 W
Moc oświetlenia	50 000 lm
Natężenie światła – wartość wskazana	37 000 lx
Natężenie światła – odległość	10 m
Natężenie światła – kąt	5,5°

Natężenie światła (2) – wskazywana wartość	1100 lx
Natężenie światła (2) – odległość	10 m
Natężenie światła (2) – kąt	48°
Średnica przedniej soczewki	182mm
kąt wiązki	5,5°–48°
Kąt pola	6°–50°
Koncentracja	Zmotoryzowany
Częstotliwość PWM diod LED	650 Hz; 1,530 Hz; 3,600 Hz; 12 kHz; 18,9 kHz; 25 kHz
Rozdzielczość ściemniacza	16-bitowa
Krzywe ściemniacza	Liniowa; wykładnicza; logarytmiczna; krzywa-S
Kolory	
Funkcje mieszania kolorów	CMY + CTO
Kolory LED	Biały
Skorelowana temperatura barwowa (CCT)	6000 K
Funkcja CTO	Liniowy filtr CTO + Stały filtr CTO/CTB na drugim kole kolorów
Min. współczynnik oddawania barw (CRI)	69 (wysoki filtr CRI: 90)
Koła barw	2
Koło barw 1 – funkcje	Przewijanie/zatrzaskiwanie
Koło barw 1 – kolory	Otwarty; Głęboki czerwony; Średni niebieski; Głęboki zielony; Bursztynowy; Głęboki niebieski
Koło barw 2 – funkcje	Przewijanie/zatrzaskiwanie
Koło barw 2 – kolory	Otwarty; CTO 2600K; CTO 3200K; CTB 7500K; CTB 9000K; Wysoki CRI
Movement	
Obrót	0°–270°
Tilt	0°–540°/630°
Efekty	
Koła gobosu	2
Koło gobosu 1 – funkcje	Obrotowy + indeksowany + przewijanie/zatrzaskiwanie
Koło gobosu 1 – gobosy	6 + Otwarte
Koło gobosu 2 – funkcje	Obrotowy + indeksowany + przewijanie/zatrzaskiwanie
Koło gobosu 2 – gobosy	6 + Otwarte
Poziomy pryzmatu	1 płaszczyzna z 2 pryzmatami
Stroboskop	1–20 Hz
Przysłona Irys	Tak
Mróz	2× na tym samym poziomie
Animacja	Tak

Suwak przysłony	Tak
Moduł obrotowy	+/- 60°
System kontroli	
Protokoły kontroli	Art-Net, CRMX, DMX512; RDM, sACN, W-DMX (nadajnik-odbiornik)
Liczba trybów sterowania DMX	3
Dalsze funkcje DMX	Ustawienia systemu
Tryby pracy stand-alone	Scena odtwarzania; Pętla odtwarzania; Master-Slave; Grupowanie niewolników
Funkcje specjalne w ustawieniach systemu	Możliwość niezależnej od sieci konfiguracji ustawień systemu
Połączenie wejścia danych	Gniazdo RJ45
Złącze wyjścia danych	Gniazdo RJ45
Zasilanie sieciowe	
Napięcie robocze	100–240V AC / 50–60Hz
Pobór mocy	1670 W
Min. współczynnik mocy Cos Phi (230 V)	0,99
Pobór prądu	7,3 A
Podłączenie do sieci zasilającej	Kompatybilny z TRUE1
Bezpiecznik	T25AL/250 V
Wymiana bezpiecznika	Możliwe z zewnątrz bez otwierania
Obudowa	
Materiał obudowy:	ABS
Powłoka powierzchni	Malowany proszkowo
Kolor	czarny
Chłodzenie	
System chłodzenia	Sterowanie wentylatorem zależne od temperatury
Tryby chłodzenia	Automatyczny, Maksymalny, Cichy, Wł
Warunki otoczenia	
Klasa ochrony	IP20
Grupa ryzyka	RG2
Temperatura zewnętrzna	0–40°C
Maksymalna wilgotność	<80%, bez kondensacji
Minimalna odległość od oświetlanej powierzchni	5 m
Minimalna odległość od normalnie łatwopalnych materiałów	0,5 m
Wymiary i waga	
Szerokość	441 mm
Wysokość	830 mm
Głębokość	312 mm

Waga	44,0 kg
Wyposażenie dodatkowe:	
Dołączone akcesoria	2× wspornik omega + kabel sieciowy

MINIMALNA ODLEGŁOŚĆ OD OŚWIETLANEJ POWIERZCHNI

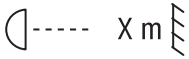

Ten symbol z odległością podaną w metrach (m) oznacza minimalną odległość oprawy oświetleniowej od oświetlanej powierzchni. Wartość obowiązująca dla tego urządzenia znajduje się w danych technicznych niniejszej instrukcji i jest nadrukowana na urządzeniu!

MINIMALNA ODLEGŁOŚĆ OD NORMALNIE ŁATWOPALNYCH MATERIAŁÓW

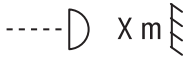

Ten symbol z odległością podaną w metrach (m) wskazuje minimalną odległość urządzenia od normalnie łatwopalnych materiałów. Wartość obowiązująca dla tego urządzenia znajduje się w danych technicznych niniejszej instrukcji!

UTYLIZACJA



OPAKOWANIE:

1. Opakowanie można poddać recyklingowi przy użyciu zwykłych metod utylizacji.
2. Prosimy o oddzielenie opakowania zgodnie z przepisami dotyczącymi utylizacji i recyklingu obowiązującymi w danym kraju.



URZĄDZENIE:

1. Niniejsze urządzenie podlega europejskiej dyrektywie w sprawie zużytego sprzętu elektrycznego elektronicznego, z późniejszymi zmianami. Dyrektywa WEEE Zużyty Sprzęt Elektryczny i Elektroniczny. Zużyty sprzęt nie należy do odpadów domowych. Zużyte urządzenie lub baterie należy zutylizować za pośrednictwem autoryzowanej firmy zajmującej się utylizacją odpadów lub zakładu utylizacji odpadów komunalnych. Przestrzegać odpowiednich przepisów obowiązujących w kraju użytkownika!
2. Przestrzegać wszystkich przepisów dotyczących utylizacji obowiązujących w kraju użytkownika.
3. Jako klient prywatny, informacje na temat przyjaznych dla środowiska możliwości utylizacji można uzyskać od sprzedawcy produktu lub od odpowiednich organów na miejscu.

DEKLARACJE PRODUCENTA

GWARANCJA PRODUCENTA I OGRANICZENIE ODPOWIEDZIALNOŚCI

Adam Hall GmbH | Adam-Hall-Str.1 | 61267 Neu-Anspach | Niemcy

E-mail: info@adamhall.com / +49 (0)6081 / 9419-0

Nasze aktualne warunki gwarancji i ograniczenia odpowiedzialności można znaleźć na stronie:

https://cdn-shop.adamhall.com/media/pdf/Manufacturers-Declarations-CAMEO_DE_EN_ES_FR.pdf

W sprawie zgłoszeń serwisowych prosimy kontaktować się ze sprzedawcą.

Zgodność z CE

Adam Hall GmbH niniejszym potwierdza, że niniejszy produkt spełnia następujące wytyczne (w stosownych przypadkach):

Dyrektywa niskonapięciowa (2014/35/EU)

Dyrektywa EMC (2014/30/EU)

RoHS (2011/65/EU)

RED (2014/53/EU)

Deklaracja zgodności EC

Deklaracje zgodności dla produktów podlegających dyrektywie LVD, EMC, RoHS można zamówić pd adresem info@adamhall.com

Deklaracje zgodności dla produktów podlegających RED można pobrać ze strony www.adamhall.com/compliance/

Zastrzega się możliwość wystąpienia błędów w druku i pomyłek, a także zmian technicznych i innych!

OTTIMA SCELTA!

Questo dispositivo è stato sviluppato e prodotto secondo i più alti standard di qualità, per garantire molti anni di funzionamento senza problemi. Leggere attentamente questo Manuale di istruzioni per iniziare rapidamente a utilizzare al meglio il prodotto Cameo Light. Ulteriori informazioni su Cameo Light sono disponibili sul nostro sito web: **CAMEOLIGHT.COM**

INFORMAZIONI SU QUESTO MANUALE DI ISTRUZIONI

- Prima di utilizzare il dispositivo, leggere attentamente le istruzioni di sicurezza e l'intero manuale.
- Rispettare le avvertenze riportate sul dispositivo e nel manuale d'istruzioni.
- Tenere sempre a portata di mano il manuale d'istruzioni.
- Se si vende o si cede il dispositivo, è importante accludere anche questo manuale d'istruzioni perché è parte integrante del prodotto.

USO PREVISTO

Questo prodotto è un dispositivo per la tecnologia degli eventi.
Questo prodotto è stato sviluppato per l'uso professionale nel campo della tecnologia degli eventi e non è adatto per l'illuminazione domestica.
Questo prodotto, inoltre, è destinato esclusivamente a utenti qualificati e con conoscenze specialistiche in materia di tecnologia degli eventi.
Funzionamento temporaneo! Le apparecchiature per eventi sono generalmente progettate solo per uso temporaneo e non per il funzionamento continuo e l'installazione fissa!
Utilizzare il prodotto senza attenersi ai dati tecnici e alle condizioni di esercizio specificate si considera uso improprio.
È esclusa la responsabilità per danni e danni causati da terzi a persone e cose per uso improprio.
Il prodotto non è adatto a:

- Persone (compresi i bambini) con ridotte capacità fisiche, sensoriali o mentali o con mancanza di esperienza e conoscenza.
- Bambini (ai bambini deve essere insegnato a non giocare con il dispositivo).

SPIEGAZIONI DI TERMINI E SIMBOLI

1. **PERICOLO:** la parola PERICOLO, eventualmente abbinata a un simbolo, indica situazioni o condizioni di pericolo imminente per la vita e l'incolumità delle persone.

2. **AVVERTENZA** la parola AVVERTENZA, eventualmente abbinata a un simbolo, indica situazioni o condizioni potenzialmente pericolose per la vita e l'incolumità delle persone.

3. **CAUTELA:** la parola CAUTELA, eventualmente abbinata a un simbolo, viene utilizzata per indicare situazioni o condizioni che possono provocare lesioni.

4. **ATTENZIONE** la parola ATTENZIONE, eventualmente abbinata a un simbolo, indica situazioni o condizioni che possono causare danni alle cose e/o all'ambiente.


Questo simbolo identifica pericoli che possono causare scosse elettriche.


Questo simbolo indica aree o situazioni pericolose.


Questo simbolo indica pericoli causati da superfici calde.


Questo simbolo indica che non si deve guardare o fissare la sorgente luminosa.


Questo simbolo denota un dispositivo che non contiene parti soggette a manutenzione da parte dell'utente.


Questo simbolo indica informazioni aggiuntive sul funzionamento del prodotto.


Questo simbolo indica un dispositivo che può essere utilizzato solo in ambienti asciutti.

ISTRUZIONI DI SICUREZZA



PERICOLO

1. Non aprire il dispositivo e non effettuare modifiche.
2. Se il dispositivo non funziona più correttamente, se liquidi o oggetti sono penetrati al suo interno o se il dispositivo è stato danneggiato in qualsiasi altro modo, spegnerlo immediatamente e staccarlo dall'alimentazione di rete. Il dispositivo deve essere riparato unicamente da personale qualificato autorizzato.
3. Per i dispositivi di classe di protezione 1, il conduttore di protezione deve essere collegato correttamente. Non scollegare mai il conduttore di protezione. I dispositivi della classe di protezione 2 non hanno il conduttore di protezione.
4. Verificare che i cavi sotto tensione non siano piegati o riportino altri danni meccanici.
5. Non bypassare mai il fusibile del dispositivo.



AVVERTENZA

1. Il dispositivo non deve essere utilizzato se presenta evidenti segni di danneggiamento.
2. Il dispositivo può essere installato solo se a tensione zero.
3. Non mettere in funzione il dispositivo se il cavo di rete dello stesso è danneggiato.
4. I cavi di alimentazione fissi possono essere sostituiti solo da una persona qualificata.



ATTENZIONE

1. Non utilizzare il dispositivo se è stato esposto a forti oscillazioni di temperatura (ad esempio, dopo il trasporto). L'umidità e la condensazione potrebbero danneggiare il dispositivo. Accendere il dispositivo solo quando ha raggiunto la temperatura ambiente.
2. Verificare che la tensione e la frequenza dell'alimentazione di rete corrispondano ai valori indicati sul dispositivo. Se il dispositivo è dotato di un selettore di tensione, non collegare il dispositivo finché non è impostato correttamente. Usare solo cavi di alimentazione adatti.
3. Per scollegare il dispositivo dalla rete elettrica su tutti i poli, non basta premere l'interruttore di accensione/spegnimento del dispositivo.
4. Verificare che il fusibile utilizzato corrisponda al tipo indicato sul dispositivo.
5. Accertarsi che siano state adottate misure appropriate contro gli sbalzi di tensione (per es. fulmini).
6. Attenersi alla corrente di uscita massima specificata sui dispositivi con connessione Power Out (potenza in uscita). Assicurarsi che il consumo totale di corrente di tutti i dispositivi collegati non superi il valore specificato.
7. Sostituire i cavi di rete collegabili solo con cavi originali.



PERICOLO

1. Pericolo di soffocamento! I sacchetti di plastica e le piccole parti devono essere tenuti fuori dalla portata di persone (compresi i bambini) con ridotte capacità fisiche, sensoriali o mentali.
2. Pericolo da caduta del dispositivo! Assicurarsi che il dispositivo sia installato in modo sicuro e non possa cadere. Utilizzi solo stativi o supporti adatti (in particolare per le installazioni fisse). Assicurarsi che gli accessori siano installati e fissati correttamente. Aver cura di rispettare le norme di sicurezza applicabili.



AVVERTENZA

1. Usare il dispositivo solo per lo scopo per cui è previsto.
2. Utilizzare il dispositivo solo con gli accessori raccomandati e previsti dal produttore.
3. Durante l'installazione, osservare le norme di sicurezza vigenti nel proprio Paese.
4. Dopo aver collegato l'unità, controllare tutti i percorsi dei cavi per evitare danni o incidenti, ad esempio per il rischio di inciampare.
5. Rispettare sempre la distanza minima dai materiali normalmente infiammabili specificata! Se non esplicitamente indicato, la distanza minima è di 0,3 metri.
6. Rispettare sempre la distanza minima dalla superficie illuminata indicata sul dispositivo.



CAUTELA

1. I componenti mobili, come le staffe di montaggio o altri componenti amovibili, possono incepparsi.
2. Nel caso di dispositivi dotati di componenti a motore, sussiste il rischio di lesioni provocate dal movimento del dispositivo. Il movimento improvviso del dispositivo può provocare shock.



3. La superficie esterna del dispositivo può diventare molto calda durante il normale funzionamento. Accertarsi che non sia possibile toccare l'alloggiamento accidentalmente. Attendere sempre che il dispositivo si sia raffreddato a sufficienza prima di rimuoverlo, sottoporlo a manutenzione, ricaricarlo ecc.



ATTENZIONE

1. Non installare o utilizzare l'apparecchio vicino a radiatori, accumulatori, stufe o altre fonti di calore. Assicurarsi sempre che il dispositivo sia installato in modo che possa raffreddarsi a sufficienza e non si surriscaldi.
2. Non collocare vicino al dispositivo fonti di accensione come candele accese.
3. Le aperture di ventilazione non devono essere coperte e le ventole non devono essere bloccate.
4. Utilizzare l'imballaggio originale o l'imballaggio fornito dal produttore per il trasporto.
5. Evitare urti o colpi al dispositivo.
6. Rispettare la classe di protezione IP e le condizioni ambientali, come temperatura e umidità, indicate nelle specifiche.
7. I dispositivi possono essere ulteriormente perfezionati. In caso di discrepanza delle informazioni inerenti alle condizioni di esercizio, alle prestazioni o ad altre caratteristiche del dispositivo, tra il manuale d'istruzioni e l'etichettatura sul dispositivo, hanno sempre la priorità le informazioni sul dispositivo.
8. L'unità non è adatta ai climi tropicali e al funzionamento sopra i 2000 metri sul livello del mare.
9. Se non esplicitamente indicato, il dispositivo non è adatto al funzionamento in ambiente marino.



CAUTELA! INFORMAZIONI IMPORTANTI SUI PRODOTTI DI ILLUMINAZIONE

1. Questo è un dispositivo della classe di rischio 2. Non fissare la sorgente luminosa! Non fissare il fascio luminoso! Non guardare direttamente nella lampada con strumenti ottici, come lenti d'ingrandimento o binocoli.



2. In persone sensibili, gli effetti stroboscopici possono causare crisi epilettiche.



3. In questi dispositivi di illuminazione sono montate lampade fisse che non possono essere sostituite dall'utente. Le lampade di questo faro possono essere sostituite solo dal fabbricante, dal suo partner di assistenza o da una persona con analoga qualifica.

TRASMISSIONE DI SEGNALI VIA RADIO (AD ESEMPIO, SISTEMI RADIO W-DMX O AUDIO):

La qualità e la performance delle trasmissioni di segnali wireless generalmente dipendono dalle condizioni ambientali.
Sulla portata e sulla stabilità del segnale possono influire i seguenti fattori, per esempio:
Schermatura (come muratura, strutture metalliche, acqua)
Volume di traffico radio elevato (come reti LAN wireless potenti)
Interferenza
Radiazioni elettromagnetiche (come schermi video a LED, dimmer)
Tutte le specifiche della portata si riferiscono ad applicazioni in campo libero con visuale in linea retta senza interferenze.
Il funzionamento dei sistemi di trasmissione radio è soggetto a regolamenti ufficiali. Tali regolamenti possono variare da una regione all'altra e devono essere verificati dall'operatore prima dell'uso (per es. radiofrequenza e potenza di trasmissione).

AVVERTENZA: I dispositivi con trasmissione del segnale wireless non sono adatti all'utilizzo in zone sensibili dove il funzionamento via radio può causare effetti potenzialmente dannosi. Queste zone includono:

- Ospedali, centri sanitari o altre strutture sanitarie che forniscono trattamenti ai pazienti con personale e attrezzature qualificate.
- Zone pericolose di classe I, II e III
- Zone ad accesso ristretto
- Strutture militari
- Aerei o veicoli
- Aree in cui è vietato l'uso di telefoni cellulari

TRASMISSIONE VIA W-DMX

AVVERTENZA: In generale, la trasmissione DMX wireless non deve essere utilizzata per applicazioni che comportano fattori rilevanti per la sicurezza e che, in caso di guasto, potrebbero causare lesioni alle persone o danni alle cose.
Questo vale in particolare per le scenografie mobili o le travature, per motori o elevatori comandati tramite DMX, per i dispositivi di sollevamento di ascensori da palcoscenico azionati via DMX, per sistemi idraulici o analoghi componenti mobili.
La trasmissione DMX wireless non deve essere utilizzata per controllare dispositivi a fiamma, dispositivi pirotecnici, effetti a rischio di esplosione, effetti a gas o liquidi, quali cannoni CO_2, spara-coriandoli giochi d'acqua o simili.

ATTENZIONE! POTENZIALI DANNI DA FONTI DI LUCE ESTERNE!

Le radiazioni solari, le radiazioni laser e i fasci di luce di altri fari possono danneggiare l'alloggiamento e i componenti interni, come filtri, gobo e ruote di colori, motori, cavi, cinghie, ma anche le sorgenti luminose.Non esporre il dispositivo, e in particolare l'apertura delle lenti, alla luce solare diretta, alle radiazioni laser e ai fasci di luce di altri fari, né quando viene disimballato, installato e utilizzato, né in caso di non utilizzo prolungato.

Quando non è in uso, puntare sempre l'apertura della lente verso terra. I danni causati da fonti di luce esterne sono esclusi dalla garanzia del produttore!

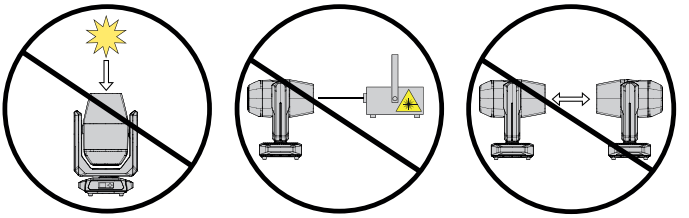

NOTE PER I DISPOSITIVI MOBILI PER INTERNI

1. Funzionamento temporaneo! Le attrezzature per eventi sono generalmente progettate solo per il funzionamento temporaneo.
2. L'uso continuo o l'installazione fissa possono compromettere il funzionamento del dispositivo e causarne l'invecchiamento precoce.

CONTENUTO DELL'IMBALLAGGIO

Estrarre il prodotto dalla confezione ed eliminare tutto il materiale di imballaggio.
Controllare che la consegna sia completa e intatta, e informare il partner di distribuzione immediatamente dopo l'acquisto se non è completa o è danneggiata.
Il contenuto della confezione del prodotto comprende:

- 1 x Testa mobile Profile OPUS® X4P:
- 1 x Cavo di rete
- 2 x Staffe Omega
- Manuale di istruzioni

INTRODUZIONE

TESTA MOBILE PROFILE PROFESSIONALE A LED
CLOX4P

FUNZIONI DI CONTROLLO

Comando DMX a 34, 41 e 56 canali
Funzionamento master/slave
Funzionamento stand-alone
W-DMX™

CARATTERISTICHE

LED da 1400 W. DMX512. W-DMX™. Art-Net e sACN. Connessioni DMX a 5 poli. 2 staffe di fissaggio Omega in dotazione. Tensione di esercizio: 100-240 V CA.

Il faro è conforme allo standard RDM (Remote Device Management, gestione remota dei dispositivi). La funzione RDM consente di monitorare lo stato e la configurazione dei dispositivi RDM mediante un controller compatibile con RDM, per esempio il Cameo UNICON, disponibile come optional (codice articolo CLIREMOTE).

COLLEGAMENTI ED DISPLAY ELEMENTI DI COMANDO

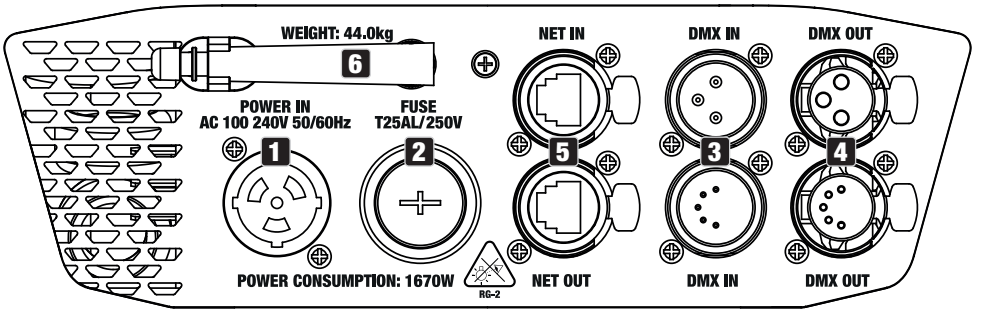

1 POWER IN

Presa d'ingresso di rete compatibile con TRUE1. Tensione di esercizio 100-240 V CA/50-60 Hz. Nella confezione è incluso un cavo di rete adatto, con spina compatibile con TRUE1.

2 FUSIBILI

Portafusibili per fusibili da 10 × 38 mm. NOTA IMPORTANTE: sostituire il fusibile solo con un fusibile dello stesso tipo e con gli stessi valori. In caso di guasti ripetuti ai fusibili, rivolgersi a un centro di assistenza autorizzato.

3 DMX IN

Prese XLR maschio a 3 e 5 poli per il collegamento di un dispositivo di comando DMX (come una console DMX). Utilizzare le porte solo come alternativa.

4 DMX OUT

Prese XLR femmina a 3 o 5 poli per l'invio del segnale di comando DMX. Utilizzare le porte solo come alternativa.

5 NET IN / OUT

Connettori di rete RJ45 per il collegamento a una rete Art-Net o sACN per l'invio del segnale di comando. Usare cavi CAT 5e o migliori per configurare la rete.

6 ANTENNA W-DMX™

Antenna per il comando W-DMX™.

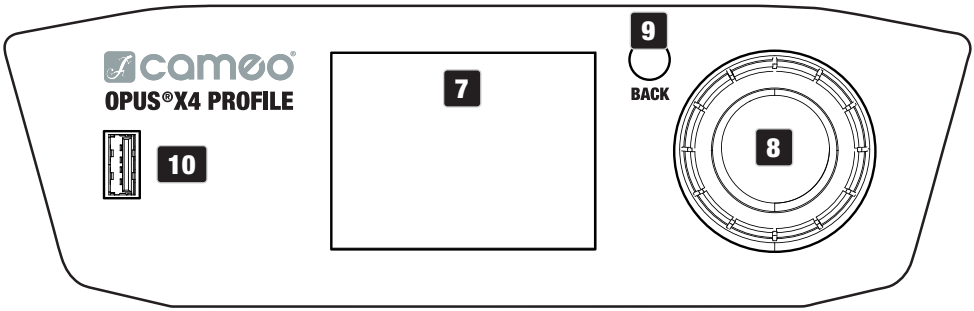

7 DISPLAY LC A SFIORAMENTO CON ILLUMINAZIONE

Grazie al display LCD a sfioramento, il dispositivo può essere azionato direttamente dal display (anche con i guanti). Il display mostra la modalità operativa in uso (display principale), le voci del menu principale e dei sottomenu e il valore numerico o lo stato di alcune voci di menu. In assenza del segnale di comando al dispositivo, il display inizia a lampeggiare; il lampeggiamento si interrompe non appena il segnale di comando è disponibile (funzionamento W-DMX, DMX e slave, Art-Net e sACN).

8 ENCODER A ROTAZIONE/PRESSIONE

Encoder a rotazione/pressione per navigare nel menu di modifica, regolare le impostazioni del sistema e modificare i valori e lo stato delle voci di menu corrispondenti.

Dal display principale, premere l'encoder per accedere al menu principale. Ruotare l'encoder per selezionare le voci del menu principale (come Control, Settings, Info) e dei sottomenu, quindi premere l'encoder per confermare la selezione. Per modificare il valore o lo stato di una voce di menu, ruotare l'encoder, quindi premerlo per confermare la modifica.

9 BACK

Premere brevemente il tasto BACK per salire di un livello nella struttura del menu. Per passare direttamente dai sottomenu al display principale, tenere premuto il tasto BACK per circa 2 secondi.

10 INTERFACCIA USB

Interfaccia USB per aggiornare il firmware del dispositivo. Nel menu "Service" (Assistenza), impostare lo stato di "USB Update" (Aggiornamento USB) su "Yes" (Sì). Quando è disponibile, scaricare il firmware più recente dalla pagina del prodotto reperibile all'indirizzo www.cameolight.com. Decomprimere il firmware e copiare i file su una chiavetta USB in una cartella senza caratteri speciali. Staccare la testa mobile dalla rete elettrica e da tutte le connessioni di ingresso (DMX/Ethernet), inserire la chiavetta USB nell'interfaccia USB e ricollegare la testa mobile alla rete elettrica. La chiavetta USB viene riconosciuta automaticamente e visualizzata sul display. Ora passare alla cartella corrispondente nella chiavetta USB e fare clic su "ON" per confermare. Inizia la procedura di aggiornamento. Se sono necessari aggiornamenti per diversi componenti, la procedura deve essere eseguita per ogni singolo aggiornamento. Non estrarre la chiavetta USB e non staccare la testa mobile dalla rete elettrica durante la procedura di aggiornamento.

DISPLAY A BATTERIA

Il display a batteria può essere attivato anche se il dispositivo è staccato dalla rete elettrica. Per procedere, tenere premuto per circa 2 secondi l'encoder a rotazione/pressione. Ora è possibile accedere alle informazioni del dispositivo per modificare e salvare le impostazioni del sistema senza collegamento alla rete elettrica. Il controllo esterno del faro in questo caso non si attiva, il display, perciò, indica assenza di segnale DMX anche se sul dispositivo è effettivamente disponibile un segnale DMX.

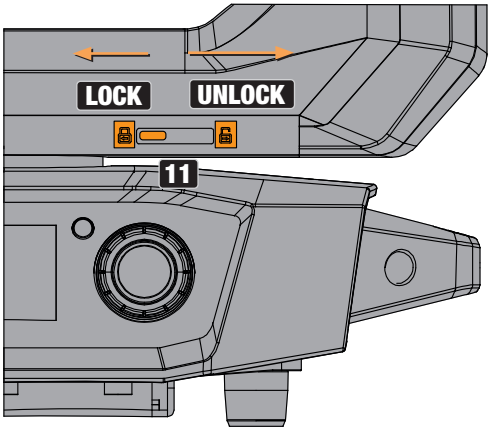

11 BLOCCO PAN

Dispositivo di blocco meccanico utilizzato per impedire alla testa di ruotare in senso orizzontale durante il trasporto (sono possibili otto posizioni di blocco). Staccare il dispositivo dalla rete elettrica e scorrere la leva di bloccaggio verso l'asse di rotazione PAN muovendo la testa del dispositivo in orizzontale fino a quando trova una delle otto posizioni di bloccaggio e la leva di bloccaggio si innesta (LOCK). Sbloccare il dispositivo di blocco prima di mettere in funzione l'apparecchio (UNLOCK).

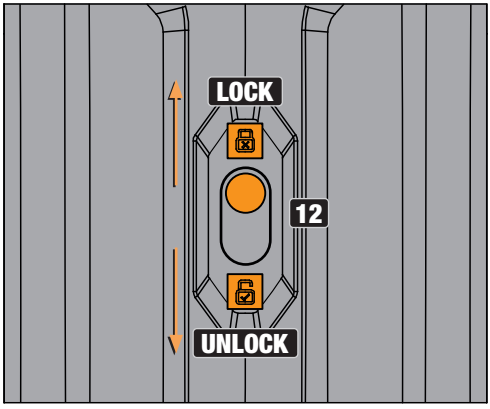

12 BLOCCO TILT

Dispositivo di blocco meccanico utilizzato per impedire alla testa di ruotare in senso verticale durante il trasporto (sono possibili sette posizioni di blocco). Staccare il dispositivo dalla rete elettrica e scorrere la leva di bloccaggio verso l'asse di rotazione PAN muovendo la testa del dispositivo in verticale fino a quando trova una delle sette posizioni di bloccaggio e la leva di bloccaggio si innesta (LOCK). Sbloccare il dispositivo di blocco prima di mettere in funzione l'apparecchio (UNLOCK).

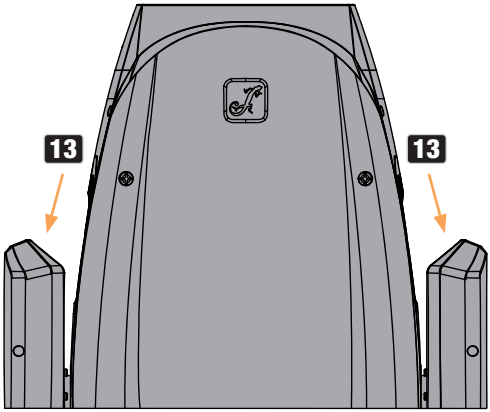

13 IMPUGNATURE A INCASSO

Oltre alle due maniglie di trasporto alla base, il dispositivo ha pratiche impugnature incassate in alto, all'interno dei due bracci.

FUNZIONAMENTO

NOTA BENE

Quando il faro è correttamente collegato alla rete elettrica, durante l'avvio e il reset del motore sul display appaiono il logo Cameo e i dettagli del modello del dispositivo. Al termine della procedura, il faro è pronto per essere usato e si avvia la modalità operativa attivata in precedenza.

Il display principale si disattiva automaticamente dopo circa due minuti in assenza di input. Premere il tasto BACK per salire di un livello nei sottomenu.

In caso di guasto tecnico, nell'angolo in alto a destra compare il simbolo del triangolo di avvertenza (toccare per ulteriori informazioni).

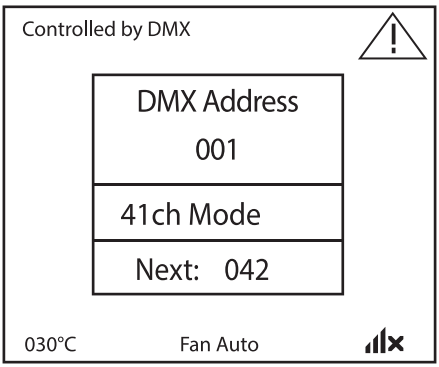

In primo luogo, il faro viene azionato con l'encoder a rotazione/pressione e il pulsante BACK accanto al display. In secondo luogo, è anche possibile utilizzare il display a sfioramento (utilizzabile anche con i guanti) per accedere a tutte le voci di menu e configurare le impostazioni desiderate in modo intuitivo. I campi di comando del display principale, del menu principale e dei sottomenu e le relative funzioni sono raffigurati nelle immagini sotto. I campi in grigio nell'immagine del display principale sono campi di comando con accesso diretto.

DISPLAY PRINCIPALE

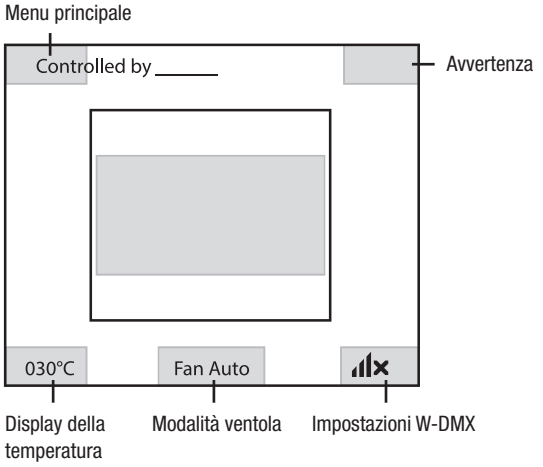

MENU PRINCIPALE E SOTTOMENU

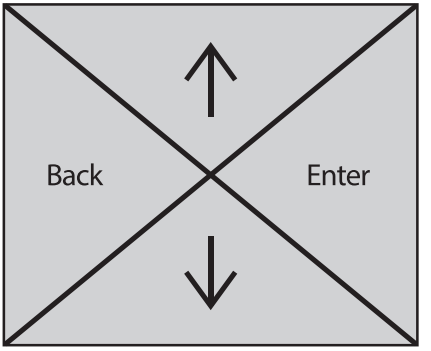

Nota sul display principale nelle modalità operative con controllo esterno: non appena il segnale di comando si interrompe, i caratteri al centro del display iniziano a lampeggiare e smettono non appena un segnale di comando è presente di nuovo.

Messaggio d'errore: se sul display appare il simbolo di avvertenza (triangolo con punto esclamativo), significa che in uno o più componenti del dispositivo c'è un errore. I componenti interessati possono essere visualizzati nel menu **System Info** alla voce **Error Info**. Se l'errore non si risolve con il riavvio o il reset del dispositivo, rivolgersi a un centro di assistenza autorizzato.

W-DMX™

Per accoppiare un ricevitore W-DMX con un trasmettitore compatibile con W-DMX, il comando "Reset" deve essere attivato nella voce di menu "WDMX" in "Receiver" (selezionare "Reset" e confermare). Il ricevitore ora è in attesa di accoppiamento e attende la richiesta di accoppiamento da un trasmettitore. Per avviare l'accoppiamento, selezionare "Link" nel menu del trasmettitore e confermare; l'accoppiamento si esegue automaticamente. Con la stessa procedura è possibile accoppiare a un trasmettitore diversi ricevitori simultaneamente oppure in successione (come per il funzionamento master/slave). Una connessione W-DMX rimane sempre attiva finché non viene scollegata con il comando "Reset" nel ricevitore o con il comando "Unlink" nel trasmettitore, anche se nel frattempo un dispositivo è stato scollegato dall'alimentatore.

W-DMX™ STATUS

W-DMX deattivato	W-DMX attivato come ricevitore; non accoppiato	W-DMX attivato come ricevitore e accoppiato; il trasmettitore è spento o fuori portata	W-DMX attivato come ricevitore e accoppiato; nessun segnale DMX	W-DMX attivato come ricevitore e accoppiato; segnale DMX presente	W-DMX attivato come trasmettitore con G3 standard; segnale DMX disponibile

Di seguito viene spiegato come operare il faro con l'encoder a rotazione/pressione e il tasto BACK accanto al display.

MENU DI CONTROLLO (Control)

Il menu Control si utilizza per selezionare le varie modalità operative e impostare le relative opzioni nei sottomenu corrispondenti.

IMPOSTAZIONE DELL'INDIRIZZO DMX INIZIALE (DMX Address)

Dal display principale, premere l'encoder per accedere al menu principale. Ruotare l'encoder per selezionare **Control** e premerlo per confermare. Ora selezionare **DMX Address** (Indirizzo DMX), confermare la selezione e impostare l'indirizzo iniziale DMX desiderato. Confermare l'impostazione.

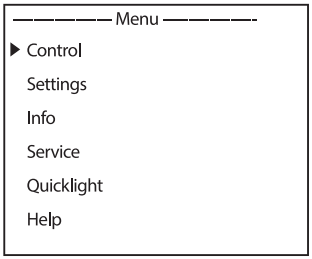

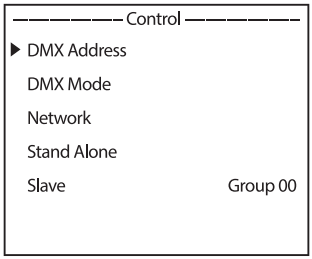

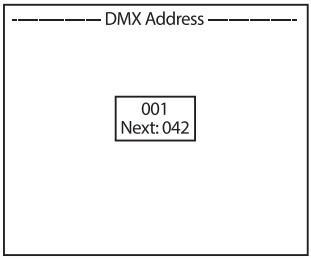

IMPOSTAZIONE DELLA MODALITÀ OPERATIVA DMX (DMX Mode)

Dal display principale, premere l'encoder per accedere al menu principale. Ruotare l'encoder per selezionare **Control** e premerlo per confermare. Ora selezionare **DMX Mode** (Modalità DMX), confermare la selezione e scegliere la modalità operativa DMX desiderata. Confermare la selezione.

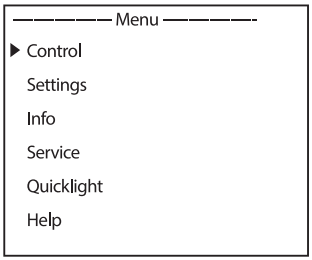

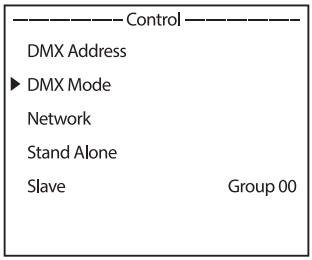

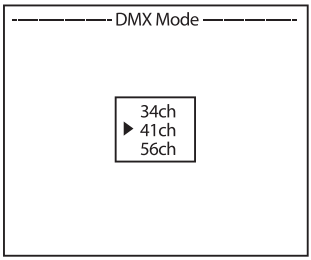

IMPOSTAZIONI DI RETE (Network)

Dal display principale, premere l'encoder per accedere al menu principale. Ruotare l'encoder per selezionare **Control** e premerlo per confermare. Ora selezionare l'elemento del menu **Network** e confermare di nuovo.

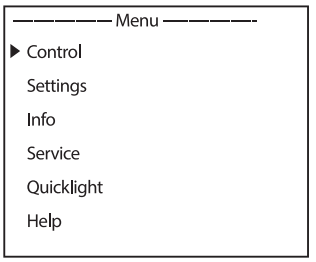

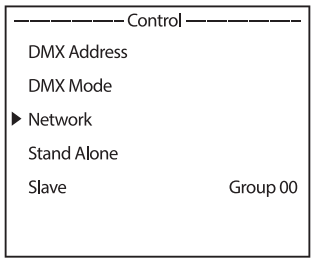

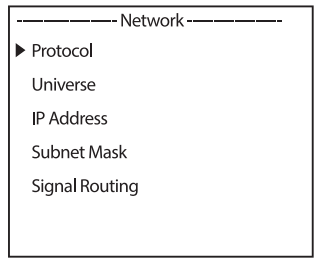

Le informazioni sulle voci di sottomenu del menu “Network” (Rete) e le corrispondenti opzioni di impostazione sono riportate nella tabella sotto (per selezionare ruotare l’encoder, per confermare premere l’encoder; per modificare il valore o lo stato ruotare l’encoder, premerlo per confermare).

Rete Art-Net			
Protocol	Artnet	Controllo tramite Art-Net	
	sACN	Controllo tramite sACN	
Universe	Absolute Univ.	Impostazione dell’universo assoluto Art-Net	Dipende da rete, sottorete e universo
	Net	Impostazione della rete Art-Net	Dipende dall’universo assoluto
	Subnet	Impostazione della sottorete Art-Net	
	Universe	Impostazione dell’universo Art-Net	
IP Address	xxx.xxx.xxx.xxx	Impostazione dell’indirizzo IP: selezionare blocco, confermare, impostare il valore, confermare	
Subnet Mask	xxx.xxx.xxx.xxx	Impostazione della maschera di sottorete: selezionare blocco, confermare, impostare il valore, confermare	
Signal Routing	Send to XLR	Reinvio del segnale di controllo a XLR Out	
	Backup by XLR	Controllo tramite XLR in caso di interruzione del segnale di rete	
	Receive only	Nessun collegamento tra segnale di rete e connettori XLR	

Rete sACN		
Protocol	Artnet	Controllo tramite Art-Net
	sACN	Controllo tramite sACN
Universe	Universe	Impostazione dell’universo sACN
IP Address	xxx.xxx.xxx.xxx	Impostazione dell’indirizzo IP: selezionare blocco, confermare, impostare il valore, confermare
Subnet Mask	xxx.xxx.xxx.xxx	Impostazione della maschera di sottorete: selezionare blocco, confermare, impostare il valore, confermare
Signal Routing	Send to XLR	Reinvio del segnale di controllo a XLR Out
	Backup by XLR	Controllo tramite XLR in caso di interruzione del segnale di rete
	Receive only	Nessun collegamento tra segnale di rete e connettori XLR

MENU STAND-ALONE (Stand Alone)

Nelle modalità operative stand-alone “Play Scene” e “Play Loop”, il segnale di controllo della modalità operativa corrispondente può essere reinviato alle unità slave tramite XLR (Master/Alone -> Master). Se non si vuole reinviare il segnale di controllo, disattivare l’uscita (Master/Alone -> Alone).

Attivare una delle otto scene disponibili (Scene 1-8) o uno degli otto loop disponibili (Loop 1-8). Le scene e i loop sono pre-programmati, ma possono essere personalizzati (Edit Scene / Edit Loop).

Dal display principale, premere l’encoder per accedere al menu principale. Ruotare l’encoder per selezionare **Control** e premerlo per confermare. Selezionare ora **Stand Alone** e confermare di nuovo.

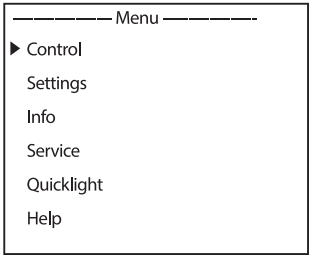

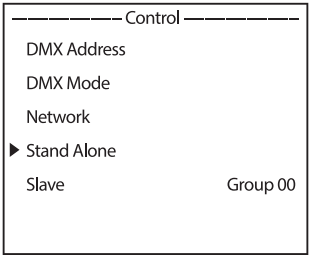

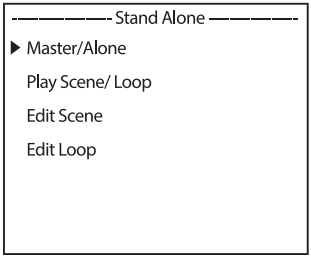

Le informazioni sulle voci di sottomenu del menu “Stand Alone” e le corrispondenti opzioni di impostazione sono riportate nella tabella seguente (per selezionare ruotare l’encoder, per confermare premere l’encoder; per modificare il valore o lo stato ruotare l’encoder, premerlo per confermare).

Stand Alone				
Master/Alone	Master	Il segnale di comando viene reinviato tramite DMX OUT		
		Delay Time	Off / 0.1s - 2.0s	Impostazione di un ritardo DMX per le unità slave
	Alone	Il segnale di controllo non viene reinviato		
Play Scene/ Loop	Scene	Scene 1 - 8	Selezione e attivazione della scena desiderata	
	Loop	Loop 1 - 8	Selezione e attivazione del loop desiderato	
Edit Scene	Scene 1 - 8	Pan	Impostare ogni scena individualmente. Le scene si attivano quando vengono selezionate.	
		Tilt		
		Dimmer		
		…		
Edit Loop	Loop 1- 8	Step	1 - 8	Selezionare passo 1-8
		t-Step	0s - 20min	Impostazione della durata del passo
		t-Fade	0s - 20 min	Impostazione del tempo di dissolvenza
		Step 1 + 2: Scene	1 - 8	Selezionare scena 1-8
		Step 3 - 8: Scene	1 - 8 / Skip Step	Selezionare scena 1-8 o saltare questo passo

MODALITÀ SLAVE

Modalità SLAVE standard: dal display principale, premere l'encoder per accedere al menu principale. Ruotare l'encoder per selezionare **Control** e premerlo per confermare. Ora selezionare **Slave** e confermare, quindi selezionare il gruppo 0 (Group 00) e confermare nuovamente. Collegare le unità slave e master (stesso modello, stessa versione software) utilizzando un cavo DMX oppure tramite DMX wireless e attivare la modalità stand-alone "Play Scene" o "Play Loop" nell'unità master. L'unità slave ora seguirà l'unità master.

Modalità SLAVE estesa: se si desidera controllare le unità slave in modalità master/slave son la modalità operativa stand-alone **Play Loop**, è possibile riprodurre il segnale di comando con un ritardo di fino a 24 passi. Il ritardo va impostato nel menu **Stand Alone Master/Alone** -> **Master** dell'unità master. Il fattore di ritardo si imposta nel menu Slave del faro corrispondente (Group). Questo è un modo semplice per creare un effetto di luce in movimento utilizzando un numero a piacere di fari dello stesso modello e della stessa versione di software, altrimenti ottenibile solo con un controller DMX adatto e una programmazione complessa. Collegare le unità slave e master (stesso modello, stessa versione software) utilizzando un cavo DMX oppure tramite DMX wireless.

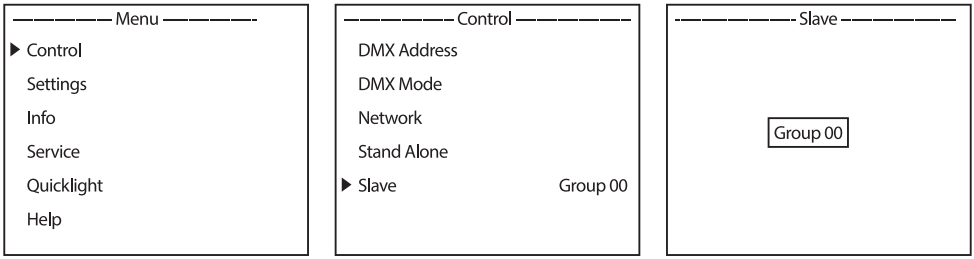

Assegnare a piacere i fari a uno dei 24 gruppi (più il gruppo 0); è possibile assegnare più fari allo stesso gruppo. Il numero del gruppo è anche il fattore per cui viene moltiplicato il ritardo impostato nell'unità master.

E sempio di configurazione:

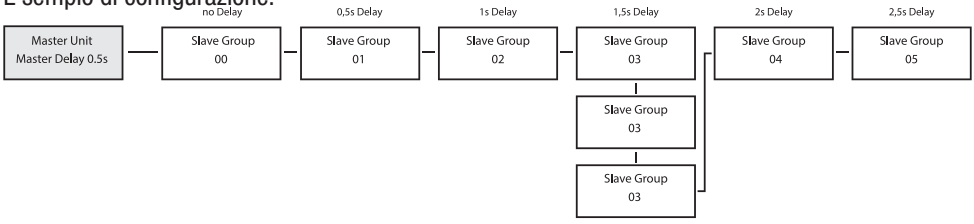

IMPOSTAZIONI DI SISTEMA (Settings)

Dal display principale, premere l'encoder per accedere al menu principale. Ruotare l'encoder per selezionare **Settings** e premerlo per confermare.

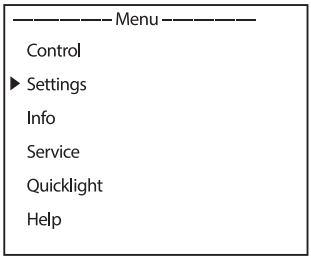

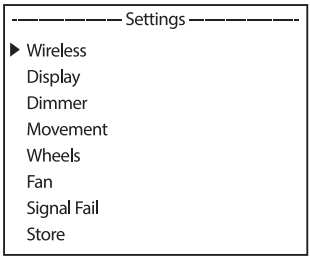

Si accede così al sottomenu per impostare le voci di sottomenu (v. tabella. Per selezionare ruotare l'encoder, per confermare premere l'encoder; per modificare il valore o lo stato ruotare l'encoder, premerlo per confermare).

Settings (Il grassetto indica le impostazioni di fabbrica)					
Wireless	Impostazioni wireless	State	On	Modulo wireless attivato	
			Off	Modulo wireless disattivato	
		Operation Mode	**Receive**	Modulo wireless = ricevitore	
			TX CRMX	Modulo wireless = trasmettitore con trasmettitore CRMX standard	
			TX G4s	Modulo wireless = trasmettitore con trasmettitore G4s standard	
			TX G3	Modulo wireless = trasmettitore con trasmettitore G3 standard	
		Linking	Receive Reset	Ricevitore: resetta il ricevitore e lo predispone all'accoppiamento	
			Link	Trasmettitore: Accoppiamento con dispositivi wireless compatibili e pronti per l'accoppiamento	
		Linking	Unlink	Trasmettitore: stacca le connessioni DMX wireless	
		Linking Key	Linking Key	Impostazione della chiave di connessione	
			CRMX Mode (disponibile solo nella modalità operativa "Receive")	**CRMX**	Standard del ricevitore = CRMX
				CRMX2	Standard del ricevitore = CRMX2
			CRMX Universe	**A** - H	Selezione dell'universo CRMX da A a H

Wireless	Impostazioni wireless	Universe Metadata	RGB Color Code	Red, Orange, Yellow, Green, Cyan, Blue, Purple, White	Codice RGB per la visualizzazione dei colori dell'universo
			Universe Name	Una stringa di 16 caratteri con un nome personalizzabile che identifica l'universo	
		Bluetooth	**On**	Bluetooth acceso	
			Off	Bluetooth spento	
			Pin	**On**	Richiesta PIN attivata (impostazioni di fabbrica 081569)
				Off	Richiesta PIN disattivata
		Signal Routing	Send to XLR	Reinvio del segnale di comando a XLR (DMX OUT)	
			Backup by XLR	Comando tramite XLR (DMX IN) con interruzione del segnale wireless	
			Receive only	Nessun collegamento tra segnale DMX wireless e connettori XLR	
Display	Impostazioni del display	Reverse	On	Rotazione del display di 180° (per esempio, per installazione a soffitto)	
			Off	Nessuna rotazione del display	
			Auto	Rilevamento automatico della posizione (montaggio verticale o a soffitto)	
		Off Timer	None	Sempre acceso	
			20s	Disattivazione dopo circa 20 secondi di inattività	
Dimmer	Impostazioni del dimmer	Curve (curva dimmer)	Linear	L'intensità della luce aumenta in modo lineare con il valore DMX	
			Exponential	L'intensità della luce può essere regolata con precisione a valori DMX più bassi e ampiamente regolata a valori DMX più elevati	
			Logarithmic	L'intensità della luce può essere ampiamente regolata a valori DMX più bassi e regolata con precisione a valori DMX più elevati	
			S-Curve	L'intensità della luce può essere regolata con precisione a valori DMX più bassi e più alti e ampiamente regolata a valori DMX medi	

Dimmer	Impostazioni del dimmer	PWM Frequency	650Hz, 1530Hz, 3600Hz, 12kHz, 18.9kHz, 25kHz	Selezione della frequenza PWM del LED	
		Response (comportamento del dimmer)	LED	Il faro risponde immediatamente alle variazioni del valore DMX	
			Halogen	Il faro si comporta come una lampada alogena, con variazioni graduali della luminosità	
Movement	Impostazioni dei movimenti della testa	Pan Reverse	On	Giro orizzontale (pan) invertito	
			Off	Giro orizzontale (pan) non invertito	
		Tilt Reverse	On	Giro verticale (tilt) invertito	
			Off	Giro verticale (tilt) non invertito	
		Pan Angle	630°	Angolo orizzontale (pan) 630°	
			540°	Angolo orizzontale (pan) 540°	
		Position Feedback	On	Correzione automatica della posizione attivata	
			Off	Correzione automatica della posizione disattivata	
		Move in Black	On	Blackout durante il movimento della testa	
			Off	Nessun blackout durante il movimento della testa	
		Silent Movement	On	Movimenti del motore rallentati per un funzionamento più silenzioso	
			Off	Funzione disattivata	
		Reset Mode	Fast	La procedura per ripristinare i movimenti viene eseguita con un ridotto intervallo di movimento abbinato ai valori di calibrazione. In questo modo si possono eseguire movimenti di ripristino più rapidi e graduali.	
			Normal	La procedura per ripristinare i movimenti viene eseguita sull'intero spettro dei movimenti.	
Wheels	Impostazioni della ruota gobo e della ruota colori	Gobo Wheel	Position	Clockwise	La ruota gobo gira sempre in senso orario

Wheels	Impostazioni della ruota gobo e della ruota colori	Gobo Wheel	Position	Short	La ruota gobo gira sulla distanza più corta
			Movement	Snap	La ruota gobo passa direttamente al gobo desiderato quando viene raggiunto il valore stabilito
				Scroll	Rotazione continua delle ruote gobo
			Color Correction	On	La compensazione dello spostamento del colore si attiva con l'uso dei gobo
				Off	Funzione disattivata
		Color Wheel	Position	Clockwise	La ruota gobo gira sempre in senso orario
				Short	La ruota gobo gira sulla distanza più corta
			Movement	Snap	La ruota dei colori salta direttamente all'indietro al filtro dei colori desiderato quando si raggiunge il relativo valore
				Scroll	Rotazione continua della ruota di colori
		Move in Black	On	Oscuramento in caso di variazioni di valore della ruota colori e della ruota gobo	
			Off	Nessun oscuramento in caso di variazioni di valore della ruota colori e della ruota gobo	
		Framing Control	L & R (Left & Right)	Funzionamento standard: il canale xA della lamella controlla il lato sinistro della lamella x, il canale xB controlla il lato destro.	
			P & A (Position & Angle)	Controllo alternativo degli otturatori del diaframma: il canale xA della lamella controlla l'inserimento della lamella x, mentre il canale xB controlla l'angolo della lamella	
Fan	Impostazione della ventola	Auto	Controllo automatico della ventola		
		Off	Ventola disattivata a luminosità molto ridotta		
		Constant Low	Bassa velocità costante della ventola a luminosità ridotta, se necessario		
		Constant Mid	Velocità media costante della ventola a luminosità ridotta, se necessario		
		Constant High	Alta velocità costante della ventola		

Signal Fail	Stato di funzionamento con guasto del segnale DMX	Hold	L'ultimo comando viene mantenuto
		Last Stand Alone	Viene attivata l'ultima modalità operativa stand-alone selezionata
		Fade to Black (10s)	Dissolvenza di 10 secondi fino all'oscuramento
		Blackout	Attiva l'oscuramento
		Full	Massima intensità
Power Mode	Modalità di alimentazione	Normal	Comportamento normale in base all'impostazione in modalità ventilatore
		Constant	Potenza ridotta con luminosità costante per tutto il tempo di funzionamento (in base all'impostazione della ventola)
		Shapers constant	Uscita ridotta con luminosità costante anche quando si utilizzano i cursori del diaframma
Store	Salvare le impostazioni in tre preset personalizzati	User A	Salvare tutte le attuali impostazioni come preset utente A
		User B	Salvare tutte le attuali impostazioni come preset utente B
		User C	Salvare tutte le attuali impostazioni come preset utente C

INFORMAZIONI DI SISTEMA (Info)

Dal display principale, premere l'encoder per accedere al menu principale. Ruotare l'encoder per selezionare **Info** e premerlo per confermare.

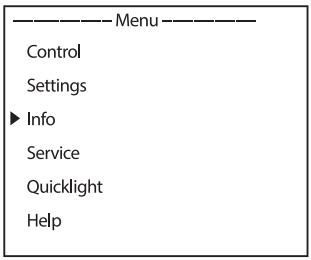

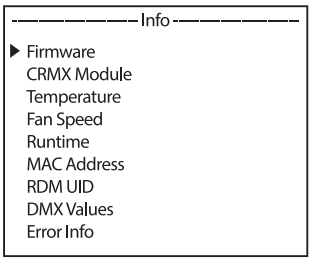

Le informazioni sulle voci di sottomenu del menu "Info" e le opzioni corrispondenti sono riportate nella tabella sotto (per selezionare ruotare l'encoder, per confermare premere l'encoder).

Info			
Firmware	DISP:	Vx.x.x	Visualizzazione della versione del firmware del componente corrispondente
	NET:	Vx.x.x	
	DIMMER:	Vx.x.x	
	…	Vx.x.x	Visualizzazione della versione del firmware del componente corrispondente
CRMX Module	Module installed	TimoTwo	Modello di modulo wireless
	Device Name	OPUSX4P	Nome del dispositivo
	Version	HW (Hardware) SW (Software)	Numero di versione hardware Numero di versione software
CRMX Module	Link Quality	%	Qualità della connessione in percentuale
	Data Source	None / DMX / Wireless Link / SPI / BLE	Informazioni sulla fonte dei dati
	Status	Operational: DMX Data: RDM Identify: RF Link: Link State:	Informazioni sullo stato
Temperature	LED	xxx °C/°F	Visualizzazione della temperatura del componente in questione
	Base	xxx °C/°F	
	Temperature Unit	°C	Impostazione dell'unità di temperatura (premere ENTER per cambiare)
		°F	
Fan Speed	xxxx RPM	Visualizzazione del numero di giri della ventola in questione	
Runtime	Total	xxxx h : xx m	Tempo di funzionamento totale
	Operation	xxxx h : xx m	Tempo di utilizzo
	LED	xxxx h : xx m	Tempo di funzionamento della lampada
	Service	xxxx h : xx m	Tempo di funzionamento dall'ultimo ripristino del tempo di servizio
MAC Address	xx:xx:xx:xx:xx:xx	MAC Address	
RDM UID	Identificatore RDM univoco		
DMX Values	Visualizzazione dei valori DMX presenti		
Error Info	Visualizzazione degli errori in caso di malfunzionamento		
DMX Table	Visualizzazione delle tabelle delle modalità DMX		

MENU SERVICE (Service)

Dal display principale, premere l'encoder per accedere al menu principale. Ruotare l'encoder per selezionare **Service** e premerlo per confermare.

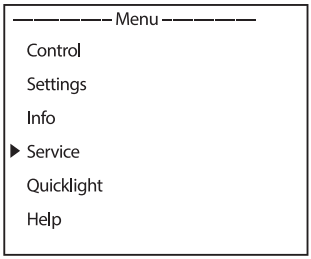

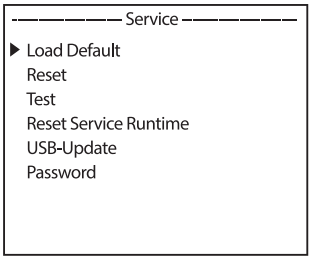

Le informazioni sulle voci di sottomenu del menu "Service" (Assistenza) e le opzioni corrispondenti sono riportate nella tabella sotto (per selezionare ruotare l'encoder, per confermare premere l'encoder; per modificare il valore o lo stato ruotare l'encoder, premerlo per confermare).

Service		
Load Default	Factory Default	Ripristino delle impostazioni di fabbrica
	User A	Ripristino dei valori utente A (salvare i valori dell'utente: Settings -> Store)
	User B	Ripristino dei valori utente B (salvare i valori dell'utente: Settings -> Store)
	User C	Ripristino dei valori utente C (salvare i valori dell'utente: Settings -> Store)
Reset	Pan/Tilt	Reset dei motori pan/tilt
	Head	Resetta i motori nella testa del dispositivo
	All	Reset di tutti i motori
Test	Test Sequence	Sequenza pre-programmata per testare tutti i componenti
	Stress Test	Sequenza pre-programmata per testare tutti i componenti sotto il carico massimo
	Motor Test	Attiva tutti i motori individualmente con valori da 000 a 255
Reset Service Runtime	No	Non resettare il tempo di funzionamento del servizio
	Yes	Resettare il tempo di funzionamento del servizio
USB Update	No	Non eseguire l'aggiornamento del firmware dall'interfaccia USB
	Yes	Eseguire l'aggiornamento del firmware dall'interfaccia USB
Password	Solo per scopi di manutenzione	

QUICKLIGHT

Configurare una scena in modo rapido e semplice con le funzioni base della testa mobile senza controller esterno. Dal display principale, premere l'encoder per accedere al menu principale. Ruotare l'encoder per selezionare **Quicklight** e premerlo per confermare. Selezionare una voce di menu, confermare e impostare il valore desiderato. Confermare ogni modifica di valore.

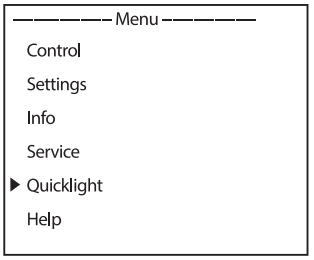

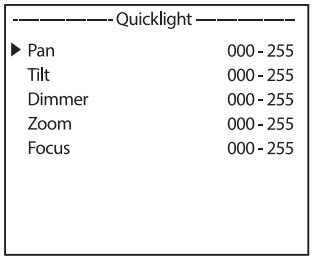

Se la modalità operativa Quicklight è attivata, il display non passa automaticamente al display principale; quando si esce dal menu Quicklight, la modalità operativa Quicklight termina automaticamente. Le impostazioni del menu Quicklight vengono mantenute fino al successivo riavvio del proiettore; di conseguenza, è possibile accedere a Quicklight ripetutamente con le stesse impostazioni finché il proiettore rimane acceso. Dopo un riavvio, i valori vengono ripristinati alle impostazioni Quicklight.

HELP (Menu Aiuto)

Le tre pagine del menu di aiuto forniscono: (1) informazioni sui comandi rapidi che portano direttamente a determinate voci di menu; (2) informazioni sulla suddivisione del display in campi di comando nel menu principale e nei sottomenu; e (3) informazioni sul dispositivo stesso. Dal display principale, premere l'encoder per accedere al menu principale. Ruotare l'encoder per selezionare **Help** e premerlo per confermare. Selezionare ora di nuovo l'informazione desiderata ruotando l'encoder.

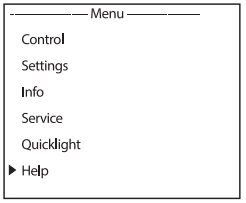

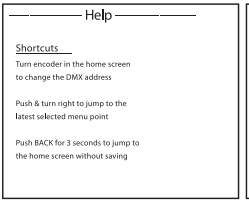

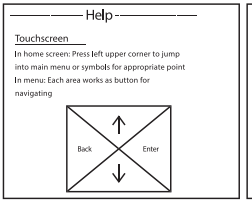

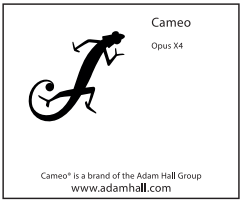

Scorciatoie	Touchscreen
Display principale: l'indirizzo DMX iniziale può essere modificato direttamente ruotando l'encoder. Per passare all'ultima voce di menu selezionata premere l'encoder e ruotarlo verso destra. Per ritornare al display principale senza salvare, premere il tasto BACK per 3 secondi.	Sul display principale: premere l'angolo in alto a sinistra per accedere al menu principale, oppure le icone della voce di menu che interessa Nel menu: ogni area funge da pulsante per la navigazione

INSTALLAZIONE E MONTAGGIO

PERICOLO Per il montaggio a soffitto è necessaria molta esperienza; occorre, tra l'altro, saper calcolare i valori limite del carico di lavoro, il materiale di installazione utilizzato e saper condurre la periodica ispezione di sicurezza di tutti i materiali di installazione e di tutte le apparecchiature. Non cercare di eseguire l'installazione per conto proprio se non si hanno queste competenze, ma affidarsi a imprese professioniste. I dispositivi non correttamente installati e fissati possono allentarsi e cadere. Le conseguenze possono essere lesioni gravi o morte.

Grazie ai piedini in gomma integrati, il faro può essere posizionato in un luogo adatto su una superficie piana. Il montaggio su travatura può essere effettuato utilizzando due staffe Omega che vengono fissate alla base del dispositivo (fig. 1, A). All'occorrenza, le due staffe Omega possono anche essere montate alla base dell'apparecchio ruotate di 90° (fig. 2, A). Le due staffe Omega sono fornite in dotazione, mentre i morsetti adatti per le traverse sono disponibili come opzione. Verificare che i collegamenti siano ben saldi e fissare il faro al punto previsto (B) con una corda di sicurezza adeguata.

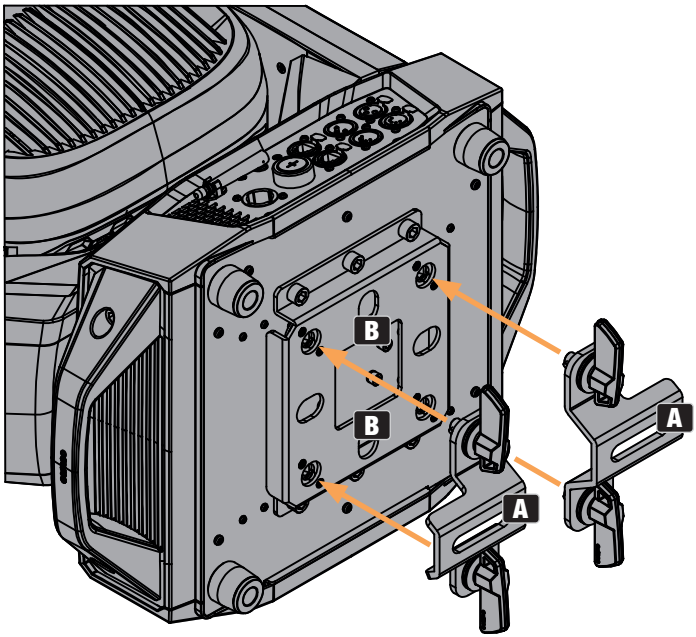

Figura 1

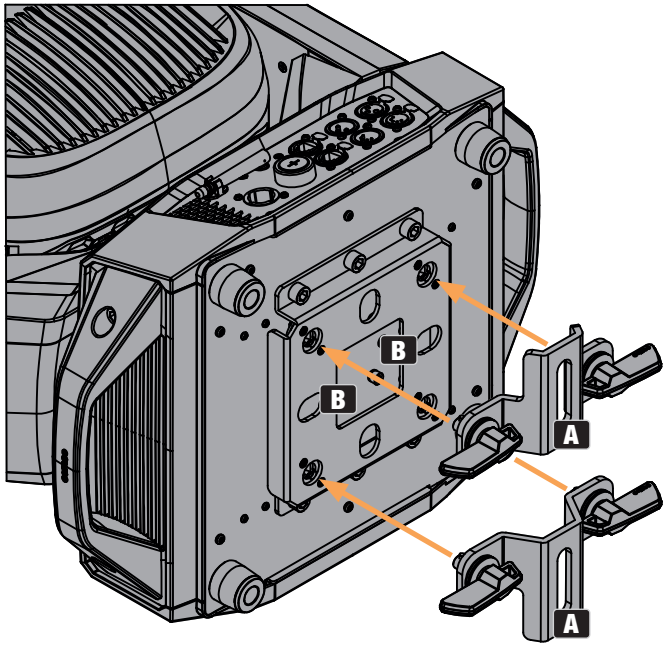

Figura 2

POSIZIONE DI UTILIZZO

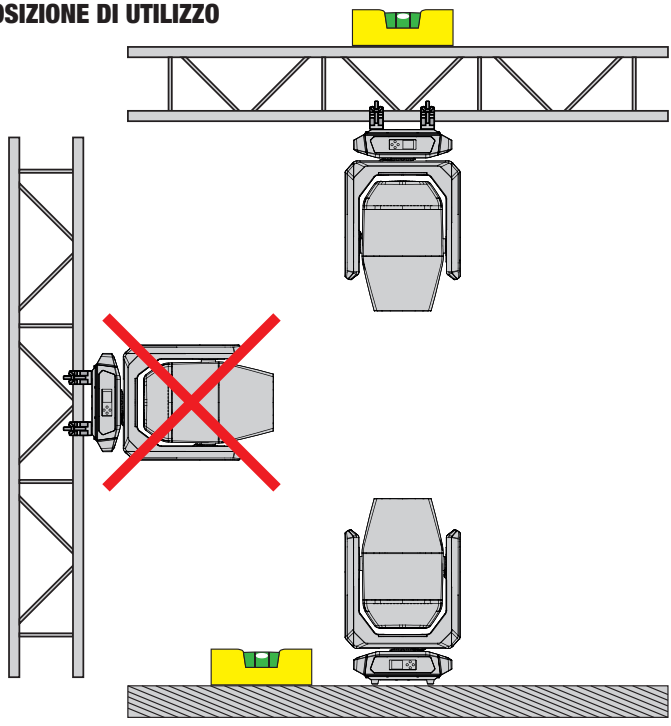

CURA, MANUTENZIONE E RIPARAZIONE

Per garantire il funzionamento corretto nel lungo termine del dispositivo, è necessario effettuarne la pulizia e, se necessario, la manutenzione regolarmente. I requisiti di cura e manutenzione richiesti dipendono dall'intensità e dall'ambiente di utilizzo. Raccomandiamo un'ispezione visiva prima di ogni utilizzo. Consigliamo inoltre di eseguire tutti i pertinenti interventi di manutenzione indicati di seguito ogni 500 ore di esercizio o, in caso di uso meno intensivo, al massimo dopo un anno. I diritti di garanzia possono essere limitati in caso di difetti derivanti da manutenzione inadeguata.



AVVERTENZA! Prima di effettuare qualsiasi intervento di cura o manutenzione, è necessario scollegare l'alimentatore e, se possibile, staccare tutti i collegamenti del dispositivo.



NOTA! Una cura inadeguata può causare il danneggiamento o addirittura la distruzione del dispositivo.

1. Le superfici dell'alloggiamento devono essere deterse con un panno umido pulito. Assicurarsi che l'umidità non possa penetrare nel dispositivo.
2. Gli ingressi e le uscite dell'aria devono essere puliti regolarmente da polvere e sporcizia. Se si utilizza aria compressa, prestare la massima cura per non danneggiare il dispositivo (in questo caso, per esempio, le ventole devono essere bloccate per evitare che vadano in sovravelocità).
3. I cavi e i connettori devono essere puliti regolarmente, e polvere e sporcizia devono essere rimossi.
4. In generale non devono essere utilizzati detergenti o agenti abrasivi, altrimenti la finitura della superficie potrebbe esserne danneggiata.
5. In generale, i dispositivi devono essere conservati in un luogo asciutto e protetto da polvere e sporcizia.
6. Per garantire un funzionamento corretto e sicuro, tutte le lenti accessibili o rimovibili e le aperture di emissione della luce devono essere pulite regolarmente.

MANUTENZIONE E RIPARAZIONE (SOLO DA PARTE DI PERSONALE QUALIFICATO)



PERICOLO! Nel dispositivo sono presenti componenti sotto tensione. Anche dopo la disconnessione dalla rete elettrica, nel dispositivo potrebbe permanere della tensione residua, ad esempio a causa di condensatori carichi.



NOTA! Gli interventi di manutenzione e riparazione devono essere eseguiti solo da personale sufficientemente qualificato. In caso di dubbio, rivolgersi a un'officina specializzata.



NOTA! Gli interventi di manutenzione eseguiti in modo improprio possono inficiare il diritto di garanzia.



NOTA! Per i set di conversione o retrofit forniti dal produttore, è essenziale osservare le istruzioni di installazione accluse.

SOSTITUZIONE DEI GOBO

ATTENZIONE

I gobo possono essere sostituiti solo da personale qualificato. Se non si dispone delle competenze necessarie, non cercare di sostituire i gobo da sé, ma rivolgersi ad aziende specializzate.

Durante qualsiasi lavoro, aver sempre cura che non entrino corpi estranei nell'alloggiamento!

Durante la sostituzione, aver cura che i gobo siano inseriti correttamente nel rispettivo portagobo per evitare che il calore possa danneggiare gobo e portagobo.

1. Staccare tutti i poli del dispositivo dall'alimentazione elettrica (estrarre la spina di rete). Bloccare ora la testa del faro (blocco pan e tilt).
2. Rilasciare le quattro chiusure sul coperchio della testa del dispositivo, sul lato opposto al PAN LOCK (v. le marcature in figura, serratura a baionetta con testa a croce, 1/4 di giro a sinistra). Togliere il coperchio dalla testa del faro, allentare il cavo di sicurezza del coperchio e metterlo da parte.
3. Staccare con cautela la connessione a quattro poli per l'alimentazione elettrica e di segnale del modulo gobo (in azzurro nell'immagine). Allentare quindi le due viti del modulo gobo (modulo centrale, v. marcature rosse sul disegno) ed estrarre il modulo dalla testa del dispositivo.

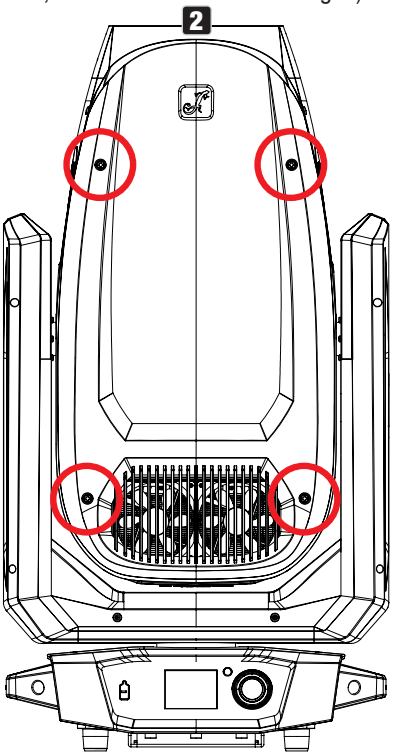

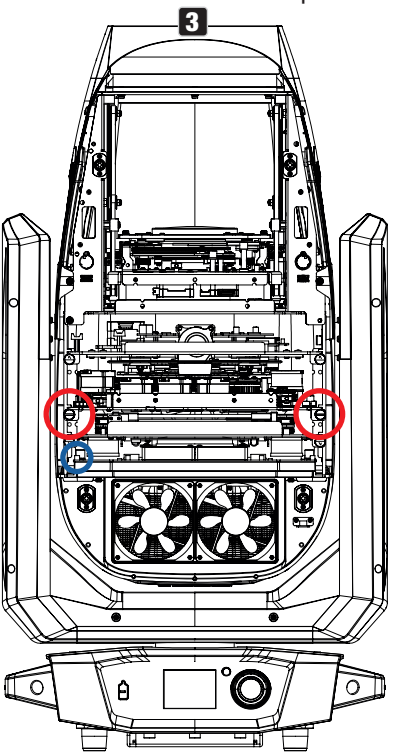

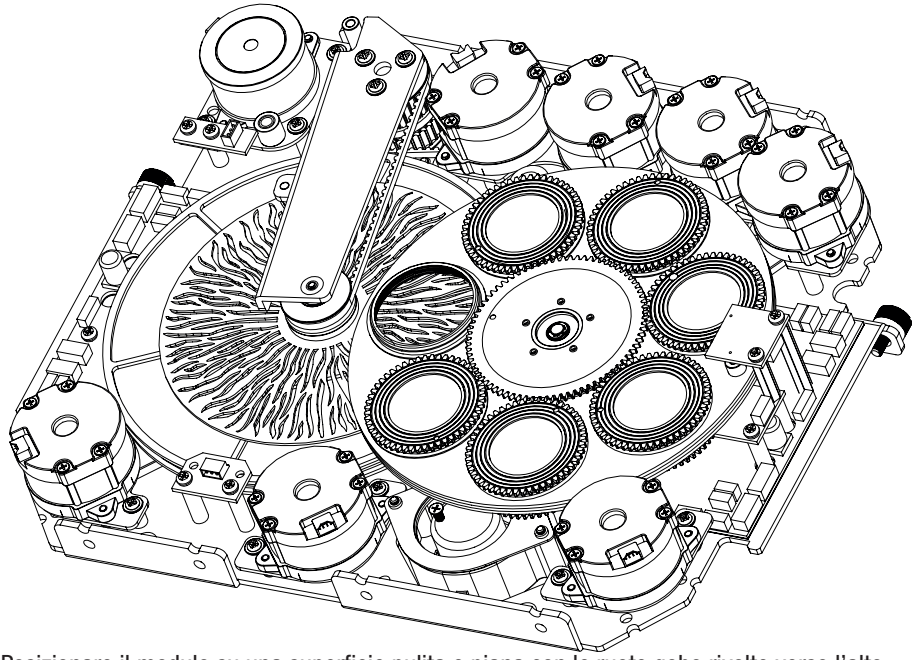

4. Posizionare il modulo su una superficie pulita e piana con le ruote gobo rivolte verso l'alto. Per evitare di contaminare i gobo e altri componenti, indossare guanti puliti che non lasciano pelucchi.
5. Smontaggio del portagobo

   Per rimuovere il portagobo dalla ruota gobo superiore:

- Sollevare leggermente il portagobo sull'ingranaggio, quindi estrarlo dalla ruota gobo.

  Per rimuovere il portagobo dalla ruota gobo inferiore:

- Far scorrere il braccio orientabile con la ruota animazione fino all'arresto del modulo.
- Girare le due ruote colori in modo che la scritta "OPEN" si trovi sull'apertura al centro del modulo.
- Girare la ruota gobo superiore in modo che la scritta "OPEN" si trovi sull'apertura al centro del modulo.
- Girare la ruota gobo inferiore in modo che la scritta "OPEN" si trovi sull'apertura al centro del modulo.
- Con un dito di ogni mano, afferrare il gobo da sopra e da sotto, premerlo leggermente in giù ed estrarlo lateralmente dalla ruota gobo insieme al portagobo.

6. A questo punto il gobo può essere tolto dal portagobo e sostituito con un altro.

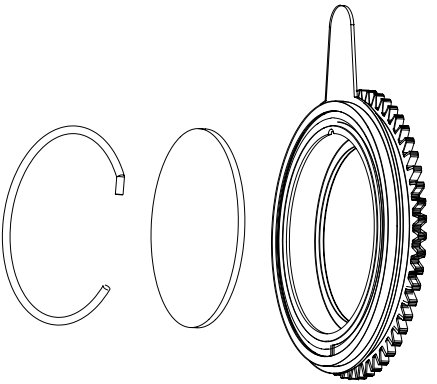

7. Ricollocare il portagobo nella sua ruota, avendo cura di posizionarlo correttamente nell'incasso corrispondente. Nel caso di gobo rotanti, per controllare che il gobo sia posizionato correttamente basta ruotare la ruota gobo: il gobo deve ruotare con facilità, senza rimanere agganciato.
8. Rimontare il modulo nella testa del faro, fissarlo con le due viti tolte in precedenza e inserire nuovamente la spina per l'alimentazione elettrica e di segnale nella relativa connessione.
9. Fissare il cavo di sicurezza del coperchio alla posizione corrispondente nella testa del dispositivo, collocare il coperchio sulla testa del dispositivo e fissarlo con le quattro chiusure (chiusura a baionetta, 1/4 di giro verso destra).

DIMENSIONI (mm)

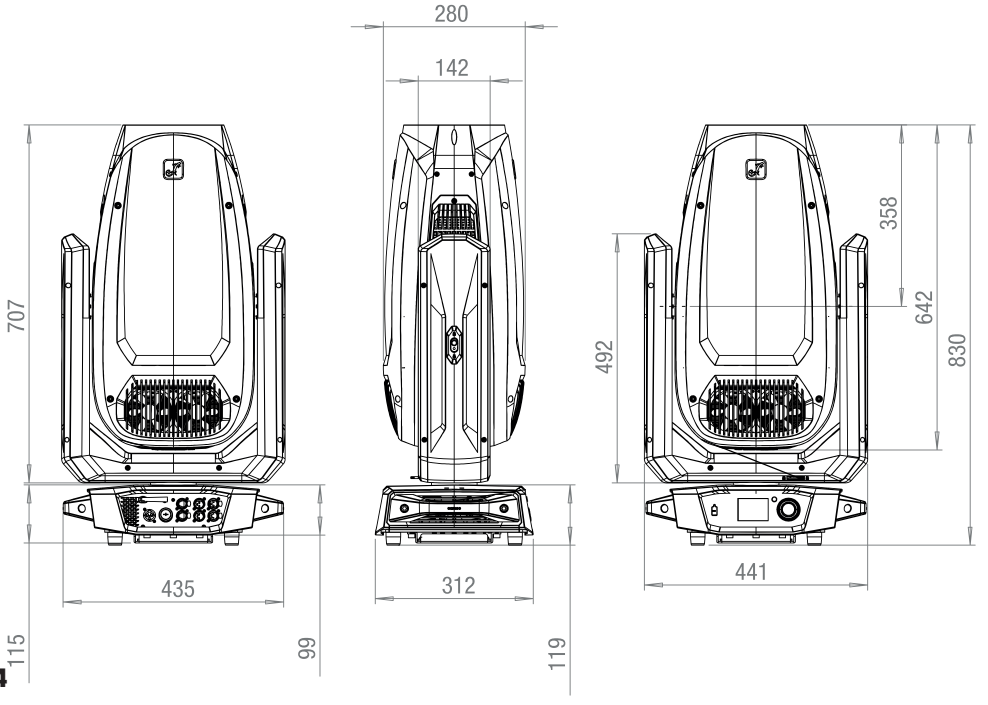

DATI TECNICI

Dati fotometrici	
Tipo di illuminante	LED
Potenza luminosa	1400 W
Flusso luminoso	50.000 lm
Illuminamento – Valore misurato	37.000 lx
Illuminamento – Distanza	10 m
Illuminamento – Angolo	5,5°
Illuminamento (2) – Valore misurato	1.100 lx
Illuminamento (2) – Distanza	10 m
Illuminamento (2) – Angolo	48°
Diametro lente frontale	182mm
Angolo del fascio	5,5°–48°
Angolo di campo	6°–50°
Focalizzazione	A motore
Frequenza PWM LED	650 Hz; 1530 Hz; 3600 Hz; 12 kHz; 18.9 kHz; 25 kHz
Risoluzione dimmer	16 bit
Curve dimmer	Lineare, esponenziale, logaritmica, curva a S
Colori	
Funzioni di miscelazione dei colori	CMY + CTO
Colori LED	Bianco
Temperatura di colore correlata (CCT)	6000 K
Funzionamento CTO	CTO lineare + filtro CTO/CTB fisso sulla seconda ruota colori
Indice di resa cromatica (IRC) minimo	69 (filtro IRC alto: 90)
Ruote colori	2
Ruota colori 1 – Funzioni	Scorrimento/scatto
Ruota colori 1 – Colori	Aperto; Rosso intenso; Blu medio; Verde intenso; Ambra; Blu intenso
Ruota colori 2 – Funzioni	Scorrimento/scatto
Ruota colori 2 – Colori	Aperto; CTO 2600 K; CTO 3200 K; CTB 7500 K; CTB 9000 K; IRC alto
Movimento	
Pan	0°–270°
Tilt	0°-540°/630°
Effetti	
Ruote gobo	2
Ruota gobo 1 – Funzioni	Ruotabile + indicizzabile + scorrimento/scatto
Ruota gobo 1 – Gobo	6 + libero
Ruota gobo 2 – Funzioni	Ruotabile + indicizzabile + scorrimento/scatto

Ruota gobo 2 – Gobo	6 + libero
Livelli del prisma	1 livello con 2 prismi
Strobo	1-20 Hz
Iride	Sì
Frost	2 sullo stesso livello
Animazione	Sì
Otturatore del diaframma	Sì
Modulo di rotazione	+/- 60°
Sistema di comando	
Protocolli di controllo	Art-Net, CRMX, DMX512; RDM, sACN, W-DMX (ricetrasmettitore)
Numero di modalità di comando DMX	3
Altre funzioni DMX	Impostazioni di sistema
Modalità operativa Stand Alone	Play Scene; Play Loop; Master-Slave; Slave Grouping
Particolarità delle impostazioni del sistema	Impostazioni del sistema configurabili in modo indipendente dalla rete
Connessione ingresso dati	Presa RJ45
Connessione uscita dati	Presa RJ45
Alimentazione di rete	
Tensione di esercizio	100-240 V CA, 50-60 Hz
Consumo di potenza	1670 W
Fattore di potenza minimo Cos Phi (230 V)	0,99
Consumo di corrente	7,3 A
Connessione alla rete	Compatibili con TRUE1
Fusibile	T25AL, 250V
Sostituzione dei fusibili	Dall'esterno, senza aprire
Alloggiamento	
Materiale alloggiamento	ABS
Rivestimento della superficie	Verniciato a polvere
Colore	nero
Raffreddamento	
Sistema di raffreddamento	Controllo della ventola dipendente dalla temperatura
Modalità di raffreddamento	Auto, Max, Silenzioso, On/Off
Condizioni ambiente	
Classe di protezione	IP20
Gruppo di rischio	RG2
Temperatura ambiente	0-40 °C
Umidità massima	< 80% senza formazione di condensa
Distanza minima dalla superficie illuminata	5 m

Distanza minima da materiali normalmente infiammabili	0,5 m
Dimensioni e peso	
Larghezza	441 mm
Altezza	830 mm
Profondità	312 mm
Peso	44,0 kg
Caratteristiche aggiuntive	
Accessori inclusi	2 staffe Omega + cavo di rete

DISTANZA MINIMA DALLA SUPERFICIE ILLUMINATA

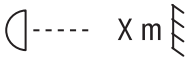

Questo simbolo con l'indicazione della distanza in metri (m) mostra la distanza minima del faro dalla superficie illuminata. Il valore applicabile a questo dispositivo è riportato nei dati tecnici del presente manuale ed è stampato sul dispositivo stesso.

DISTANZA MINIMA DA MATERIALI NORMALMENTE INFIAMMABILI

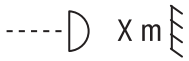

Questo simbolo con l'indicazione della distanza in metri (m) mostra la distanza minima del dispositivo da materiali normalmente infiammabili. Il valore applicabile a questo dispositivo è riportato nei dati tecnici del presente manuale.

SMALTIMENTO



IMBALLAGGIO

1. Gli imballaggi possono essere riciclati con i consueti metodi di smaltimento.
2. Separare l'imballaggio in conformità alle norme sullo smaltimento e alle disposizioni sul riciclaggio vigenti nel proprio Paese.



DISPOSITIVO

1. Questo dispositivo è soggetto alla Direttiva europea sui rifiuti di apparecchiature elettriche ed elettroniche nella versione in vigore. (Direttiva RAEE: Rifiuti di apparecchiature elettriche ed elettroniche). Le apparecchiature a vita non devono essere gettate nei rifiuti domestici. A fine vita, l'apparecchiatura deve essere smaltita tramite un'azienda autorizzata allo smaltimento dei rifiuti o un impianto di smaltimento dei rifiuti urbani. Rispettare le normative in vigore nel proprio Paese!
2. Rispettare tutte le leggi sullo smaltimento vigenti nel proprio Paese.
3. Come cliente privato, è possibile ottenere informazioni sulle opzioni di smaltimento ecologico dal venditore del prodotto o dalle autorità regionali competenti.

DICHIARAZIONI DEL PRODUTTORE

Garanzia del produttore e limitazione di responsabilità

Adam Hall GmbH | Adam-Hall- Str. 1 | 61267 Neu-Anspach | Germania

E-mail: Info@adamhall.com / +49 (0)6081 / 9419-0

Le nostre attuali condizioni di garanzia e la limitazione di responsabilità sono reperibili all'indirizzo:

https://cdn-shop.adamhall.com/media/pdf/Manufacturers-Declarations-CAMEO_DE_EN_ES_FR.pdf

Per l'assistenza, contattare il proprio partner di distribuzione.

Conformità CE

Adam Hall GmbH conferma che questo prodotto soddisfa le seguenti linee guida (ove applicabili):

Direttiva LVD (bassa tensione, 2014/35/UE)

Direttiva EMC (2014/30/UE)

RoHS (2011/65/UE)

RED (2014/53/UE)

Dichiarazione di conformità CE

Le dichiarazioni di conformità per i prodotti soggetti alle direttive LVD, CEE e RoHS possono essere richieste a info@adamhall.com

Le dichiarazioni di conformità per i prodotti soggetti alla direttiva RED possono essere scaricate dalla pagina www.adamhall.com/compliance/

Soggetto a refusi ed errori, nonché a modifiche tecniche o di altro tipo.

DMX CONTROL / DMX STEUERUNG / PILOTAGE DMX / CONTROL DMX / STEROWANIE DMX / CONTROLLO DMX

34CH Basic	41CH Standard	56CH Extended							
Channel	**Channel**	**Channel**	**Function**	**Values**				**Subgroup**	**Group**
1	1	1	Pan	000	-	255	0% to 100%	Pan	Move-ment
2	2	2	Pan fine	000	-	255			
3	3	3	Tilt	000	-	255	0% to 100%	Tilt	
4	4	4	Tilt fine	000	-	255			
5	5	5	Dimmer	000	-	255	0% to 100%	Dimmer	Intensity
	6	6	Dimmer fine	000	-	255			
6	7	7	Strobe Functions	000	-	005	Open	Multi-functional Strobe	Strobe
				006	-	010	Closed		
				011	-	022	Ramp up/down slow to fast		
				023	-	033	Ramp up/down random slow to fast		
				034	-	045	Ramp up slow to fast		
				046	-	056	Ramp up random slow to fast		
				057	-	068	Ramp down slow to fast		
				069	-	079	Ramp down random slow to fast		
				080	-	102	Random Strobe effect slow to fast		
				103	-	127	Strobe Break effect 5s to 1s (short burst with break)		
				128	-	250	Strobe slow to fast (<1Hz to 20Hz)		
				251	-	255	Open		
		8	LED Segment Dim	000	-	005	All segments on	LED Segment Control	LED Segments

		8	LED Segment Dim	006	-	177	Fade Sparkle FX in 0 - 100%	LED Segment Control	LED Segments
				178	-	180	Only LED segment 1 on		
				181	-	183	Only LED segment 2 on		
				184	-	186	Only LED segment 3 on		
				187	-	189	Only LED segment 4 on		
				190	-	192	Only LED segment 5 on		
				193	-	195	Only LED segment 6 on		
				196	-	198	Only LED segment 7 on		
				199	-	201	Only LED segment 8 on		
				202	-	204	Only LED segment 9 on		
				205	-	207	Only LED segment 1 & 2 & 3 on		
				208	-	210	Only LED segment 4 & 5 & 6 on		
				211	-	213	Only LED segment 7 & 8 & 9 on		
				214	-	216	Only LED segment 1 & 3 & 5 & 7 & 9 on		
				217	-	219	Only LED segment 2 & 4 & 6 & 8 on		
				220	-	222	Only LED segment 1 & 9 on		
				223	-	225	Only LED segment 2 & 8 on		
				226	-	228	Only LED segment 3 & 7 on		
				229	-	231	Only LED segment 4 & 5 on		
				232	-	234	Only LED segment 1 & 2 on		
				235	-	237	Only LED segment 2 & 3 on		
				238	-	240	Only LED segment 3 & 4 on		
				241	-	243	Only LED segment 4 & 5 on		
				244	-	246	Only LED segment 5 & 6 on		
				247	-	249	Only LED segment 6 & 7 on		

		8	LED Segment Dim	250	-	252	Only LED segment 7 & 8 on	LED Segment Control	LED Segments
				253	-	255	Only LED segment 8 & 9 on		
		9	Sparkle FX	000	-	005	No function	LED Segment Chaser	
				006	-	020	Chaser 1 jump (slow to fast)		
				021	-	035	Chaser 2 jump (slow to fast)		
				036	-	050	Chaser 3 jump (slow to fast)		
				051	-	065	Chaser 4 jump (slow to fast)		
				066	-	080	Chaser 5 jump (slow to fast)		
				081	-	095	Chaser 6 jump (slow to fast)		
				096	-	110	Chaser 7 jump (slow to fast)		
				111	-	125	Chaser 8 jump (slow to fast)		
				126	-	140	Chaser 1 fade (slow to fast)		
				141	-	155	Chaser 2 fade (slow to fast)		
				156	-	170	Chaser 3 fade (slow to fast)		
				171	-	185	Chaser 4 fade (slow to fast)		
				186	-	200	Chaser 5 fade (slow to fast)		
				201	-	215	Chaser 6 fade (slow to fast)		
				216	-	230	Chaser 7 fade (slow to fast)		
				231	-	245	Chaser 8 fade (slow to fast)		
				246	-	255	No function		

7	8	10	Cyan	000	-	255	0% to 100%	Sub-tractive Colour Mixing	Colour
		11	Cyan fine	000	-	255			
8	9	12	Magenta	000	-	255	0% to 100%		
		13	Magenta fine	000	-	255			
9	10	14	Yellow	000	-	255	0% to 100%		
		15	Yellow fine	000	-	255			
10	11	16	CTO	000	-	255	0% to 100%		
		17	CTO fine	000	-	255			
11	12	18	Colour Wheel 1	000	-	000	Open	Colour Wheel 1	
				001	-	031	Open -> Deep Red		
				032	-	032	Deep Red		
				033	-	063	Deep Red -> Medium Blue		
				064	-	064	Medium Blue		
				065	-	095	Medium Blue -> Deep Green		
				096	-	096	Deep Green		
				097	-	127	Deep Green -> Amber		
				128	-	128	Amber		
				129	-	159	Amber -> Deep Blue		
				160	-	160	Deep Blue		
				161	-	191	Deep Blue -> Open		
				192	-	192	Open		
				193	-	223	Colour Wheel Rotation fast to slow		
				224	-	224	Colour Wheel Rotation stop		
				225	-	255	Colour Wheel Rotation slow to fast (backwards)		
12	13	19	Colour Wheel 2	000	-	000	Open	Colour Wheel 2	
				001	-	031	Open -> CTO 2600K		
				032	-	032	CTO 2600K		
				033	-	063	CTO 2600K -> CTO 3200K		
				064	-	064	CTO 3200K		
				065	-	095	CTO 3200K -> CTB 7500K		
				096	-	096	CTB 7500K		
				097	-	127	CTB 7500K -> CTB 9000K		

12	13	19	Colour Wheel 2	128	-	128	CTB 9000K	Colour Wheel 2	Colour
				129	-	159	CTB 9000K -> High CRI		
				160	-	160	High CRI		
				161	-	191	High CRI -> Open		
				192	-	192	Open		
				193	-	223	Colour Wheel Rotation fast to slow		
				224	-	224	Colour Wheel Rotation stop		
				225	-	255	Colour Wheel Rotation slow to fast (backwards)		
13	14	20	Gobo Wheel 1	000	-	005	Open	Gobo Wheel 1 (rotating Gobos)	Gobo
				006	-	023	Open -> Gobo1		
				024	-	024	Gobo 1		
				025	-	042	Gobo 1 -> Gobo 2		
				043	-	043	Gobo 2		
				044	-	061	Gobo 2 -> Gobo 3		
				062	-	062	Gobo 3		
				063	-	080	Gobo 3 -> Gobo 4		
				081	-	081	Gobo 4		
				082	-	099	Gobo 4 -> Gobo 5		
				100	-	100	Gobo 5		
				101	-	118	Gobo 5 -> Gobo 6		
				119	-	119	Gobo 6		
				120	-	137	Gobo 6 -> Open		
				138	-	142	Open		
				143	-	149	Gobo 1 Shake (slow -> fast)		
				150	-	156	Gobo 2 Shake (slow -> fast)		
				157	-	163	Gobo 3 Shake (slow -> fast)		
				164	-	170	Gobo 4 Shake (slow -> fast)		
				171	-	177	Gobo 5 Shake (slow -> fast)		
				178	-	184	Gobo 6 Shake (slow -> fast)		
				185	-	192	Open		
				193	-	223	Gobo Wheel rotation fast to slow		

13	14	20	Gobo Wheel 1	224	-	224	Gobo Wheel rotation Stop	Gobo Wheel 1 (rotating Gobos)	Gobo
				225	-	255	Gobo Wheel rotation slow to fast (backwards)		
14	15	21	Gobo Wheel 1 Gobo Position	000	-	128	Gobo Position 0° ... 540°		
				129	-	191	Gobo Rotation fast to slow		
				192	-	192	Gobo Rotation Stop		
				193	-	255	Gobo Rotation slow to fast (backwards)		
	16	22	Gobo Wheel 1 Gobo Position fine	000	-	255	Gobo Position fine		
15	17	23	Gobo Wheel 2	000	-	005	Open	Gobo Wheel 2 (rotating Gobos)	
				006	-	023	Open -> Gobo1		
				024	-	024	Gobo 1		
				025	-	042	Gobo 1 -> Gobo 2		
				043	-	043	Gobo 2		
				044	-	061	Gobo 2 -> Gobo 3		
				062	-	062	Gobo 3		
				063	-	080	Gobo 3 -> Gobo 4		
				081	-	081	Gobo 4		
				082	-	099	Gobo 4 -> Gobo 5		
				100	-	100	Gobo 5		
				101	-	118	Gobo 5 -> Gobo 6		
				119	-	119	Gobo 6		
				120	-	137	Gobo 6 -> Open		
				138	-	142	Open		
				143	-	149	Gobo 1 Shake (slow -> fast)		
				150	-	156	Gobo 2 Shake (slow -> fast)		
				157	-	163	Gobo 3 Shake (slow -> fast)		
				164	-	170	Gobo 4 Shake (slow -> fast)		
				171	-	177	Gobo 5 Shake (slow -> fast)		

15	17	23	Gobo Wheel 2	178	-	184	Gobo 6 Shake (slow -> fast)	Gobo Wheel 2 (rotating Gobos)	Gobo
				185	-	192	Open		
				193	-	223	Gobo Wheel rotation fast to slow		
				224	-	224	Gobo Wheel rotation Stop		
				225	-	255	Gobo Wheel rotation slow to fast (backwards)		
16	18	24	Gobo Wheel 2 Gobo Position	000	-	128	Gobo Position 0° ... 540°		
				129	-	191	Gobo Rotation fast to slow		
				192	-	192	Gobo Rotation Stop		
				193	-	255	Gobo Rotation slow to fast (backwards)		
	19	25	Gobo Wheel 2 Gobo Position fine	000	-	255	Gobo Position fine		
17	20	26	Zoom	000	-	255	Narrow to Wide	Zoom	Beam
		27	Zoom fine	000	-	255			
18	21	28	Focus	000	-	255	0% to 100%	Focus	
	22	29	Focus fine	000	-	255			
	23	30	Auto Focus	000	-	005	No function		
				006	-	036	3m		
				037	-	067	5m		
				068	-	098	10m		
				099	-	129	15m		
				130	-	160	20m		
				161	-	191	30m		
				192	-	222	50m		
				223	-	255	100m		
	24	31	Auto Focus Adjust	000	-	255	Auto Focus Adjustment		
19	25	32	Iris	000	-	191	Open to Close	Iris	
				192	-	200	Pulse slow to fast (with Dim)		

19	25	32	Iris	201	-	209	Pulse slow to fast (without Dim)	Iris	Beam
				210	-	218	Pulse Random slow to fast (without Dim)		
				219	-	227	Ramp up slow to fast (with Dim)		
				228	-	236	Ramp up slow to fast (without Dim)		
				237	-	245	Ramp down slow to fast (with Dim)		
				246	-	255	Ramp down slow to fast (without Dim)		
20	26	33	Prism Selection	000	-	005	No Prism	Prism	
				006	-	130	Prism 1 (5-face circular)		
				131	-	255	Prism 2 (8-face circular)		
21	27	34	Prism Rotation	000	-	128	Prism Position 0° to 540°		
				129	-	191	Prism Rotation fast to slow		
				192	-	192	Prism Rotation Stop		
				193	-	255	Prism Rotation slow to fast (backwards)		
22	28	35	Frost	000	-	000	No Frost	Frost	
				001	-	128	0% to 100% Light Frost		
				129	-	129	No Frost		
				130	-	255	0% to 100% Medium Frost		
23	29	36	Animation Wheel	000	-	255	Animation Wheel In 0 - 100%	Animation Wheel	
24	30	37	Animation Wheel Rotation	000	-	128	Animation Wheel Position 0° to 540°		
				129	-	191	Animation Wheel Rotation fast to slow		
				192	-	192	Animation Wheel Rotation Stop		
				193	-	255	Animation Wheel Rotation slow to fast (backwards)		

25	31	38	Blade 1A	000	-	255	0% - 100%	Framing Blades	Framing
		39	Blade 1A fine	000	-	255			
26	32	40	Blade 1B	000	-	255	0% - 100%		
		41	Blade 1B fine	000	-	255			
27	33	42	Blade 2A	000	-	255	0% - 100%		
		43	Blade 2A fine	000	-	255			
28	34	44	Blade 2B	000	-	255	0% - 100%		
		45	Blade 2B fine	000	-	255			
29	35	46	Blade 3A	000	-	255	0% - 100%		
		47	Blade 3A fine	000	-	255			
30	36	48	Blade 3B	000	-	255	0% - 100%		
		49	Blade 3B fine	000	-	255			
31	37	50	Blade 4A	000	-	255	0% - 100%		
		51	Blade 4A fine	000	-	255			
32	38	52	Blade 4B	000	-	255	0% - 100%		
		53	Blade 4B fine	000	-	255			
33	39	54	Shape Rotation	000	-	255	0% - 100%	Rotation	
	40	55	Shape Rotation fine	000	-	255			

34	41	56	Device Settings (all settings executed are after holding value for 3 seconds) (please read remark 1*)	000	-	005	No function		Control
				006	-	007	Blackout while P/T moving On	Blackout	
				008	-	009	Blackout while P/T moving Off		
				010	-	011	Blackout while Wheels moving On		
				012	-	013	Blackout while Wheels moving Off		
				014	-	017	No function		
				018	-	019	Sleep Mode On	Energy Saving	
				020	-	021	Sleep Mode Off/Wake Up		
				022	-	024	No function		
				025	-	025	Record Scene 1	User Colours	
				026	-	026	Record Scene 2		
				027	-	027	Record Scene 3		
				028	-	028	Record Scene 4		
				029	-	029	Record Scene 5		
				030	-	030	Record Scene 6		
				031	-	031	Record Scene 7		
				032	-	032	Record Scene 8		
				033	-	041	No function		
				042	-	043	Invert Pan On	Move-ment	
				044	-	045	Invert Pan Off		
				046	-	047	Invert Tilt On		
				048	-	049	Invert Tilt Off		
				050	-	051	Pan Angle 540°		
				052	-	053	Pan Angle 630°		
				054	-	073	No Function		
				074	-	075	Dimmer Response LED	Dimming	
				076	-	077	Dimmer Response Halogen		
				078	-	085	No function	Power Settings (LED)	
				086	-	087	Power Mode Normal		
				088	-	089	Power Mode Constant		
				090	-	091	Power Mode Shapers Constant		
				092	-	093	No function		

34	41	56	Device Settings (all settings executed are after holding value for 3 seconds) (please read remark 1*)	094	-	095	Silent movement On	Noise Functions	Control
				096	-	097	Silent movement Off		
				098	-	099	Fan Auto		
				100	-	101	Fan Off		
				102	-	103	Fan Constant Low		
				104	-	105	Fan Constant Medium		
				106	-	107	Fan Constant High		
				108	-	119	No function		
				120	-	121	PWM 1 (650 Hz)	PWM Frequency	
				122	-	123	PWM 2 (1530 Hz)		
				124	-	125	PWM 3 (3600 Hz)		
				126	-	127	PWM 4 (12000 Hz)		
				128	-	129	PWM 5 (18900 Hz)		
				130	-	131	PWM 6 (25000 Hz)		
				132	-	139	No function		
				140	-	141	Display Always On	Display Functions	
				142	-	143	Display Off after 20s		
				144	-	147	No function		
				148	-	149	Colour Wheel Snap	Wheel Movement	
				150	-	151	Colour Wheel Scroll		
				152	-	153	Gobo Wheel Snap		
				154	-	155	Gobo Wheel Scroll		
				156	-	157	Gobo Colour Correction On	Gobo Colour Correction	
				158	-	159	Gobo Colour Correction Off		
				160	-	161	No Function	Reserved	
				162	-	163	No Function		
				164	-	165	Dimmer Curve Linear	Dimmer Curve	
				166	-	167	Dimmer Curve Exponential		
				168	-	169	Dimmer Curve Logarithmic		
				170	-	171	Dimmer Curve S-Curve		
				172	-	209	No function		
				210	-	211	Colour Wheel Shortest Way	Wheel Positioning	
				212	-	213	Colour Wheel Clockwise		
				214	-	215	Gobo Wheel Shortest Way		
				216	-	217	Gobo Wheel Clockwise		

34	41	56	Device Settings (all settings executed are after holding value for 3 seconds) (please read remark 1*)	218	-	219	Framing Control Left & Right	Framing Control	Control
				220	-	221	Framing Control Position & Angle		
				222	-	223	Reset Pan / Tilt	Reset	
				224	-	233	No function		
				234	-	235	Reset Head		
				236	-	237	Reset All		
				238	-	239	No function		
				240	-	241	Load Factory Defaults	Load Default	
				242	-	243	No Function		
				244	-	245	Load User Default A		
				246	-	247	Load User Default B		
				248	-	249	Load User Default C		
				250	-	255	No function		

EN: (1*) After the adjustments have been made, set the value to 000 to avoid disturbance by endless function call.

DE: (1*) Nachdem die Einstellungen vorgenommen wurden, stellen Sie den Wert auf 000 ein, um Störungen durch endlosen Funktionsaufruf zu vermeiden.

FR: (1*) Une fois les ajustements effectués, réglez la valeur sur 000 pour éviter les perturbations par appel de fonction sans fin.

ES: (1*) Después de realizar los ajustes, establezca el valor en 000 para evitar perturbaciones mediante una llamada de función sin fin.

PL: (1*) Po dokonaniu ustawień ustaw wartość na 000, aby uniknąć zakłóceń przez niekończące się wywołanie funkcji.

IT: (1*) Dopo aver effettuato le regolazioni, impostare il valore su 000 per evitare disturbi causati da una chiamata a funzione infinita.

cameo®

CAMEOLIGHT.COM

Adam Hall GmbH
Adam-Hall-Str. 1 | 61267 Neu-Anspach | Germany
Phone: +49 6081 9419-0 | **adamhall**.com
Adam Hall Ltd. | The Seedbed Business Centre | SS3 9QY Essex | United Kingdom

REV: 01