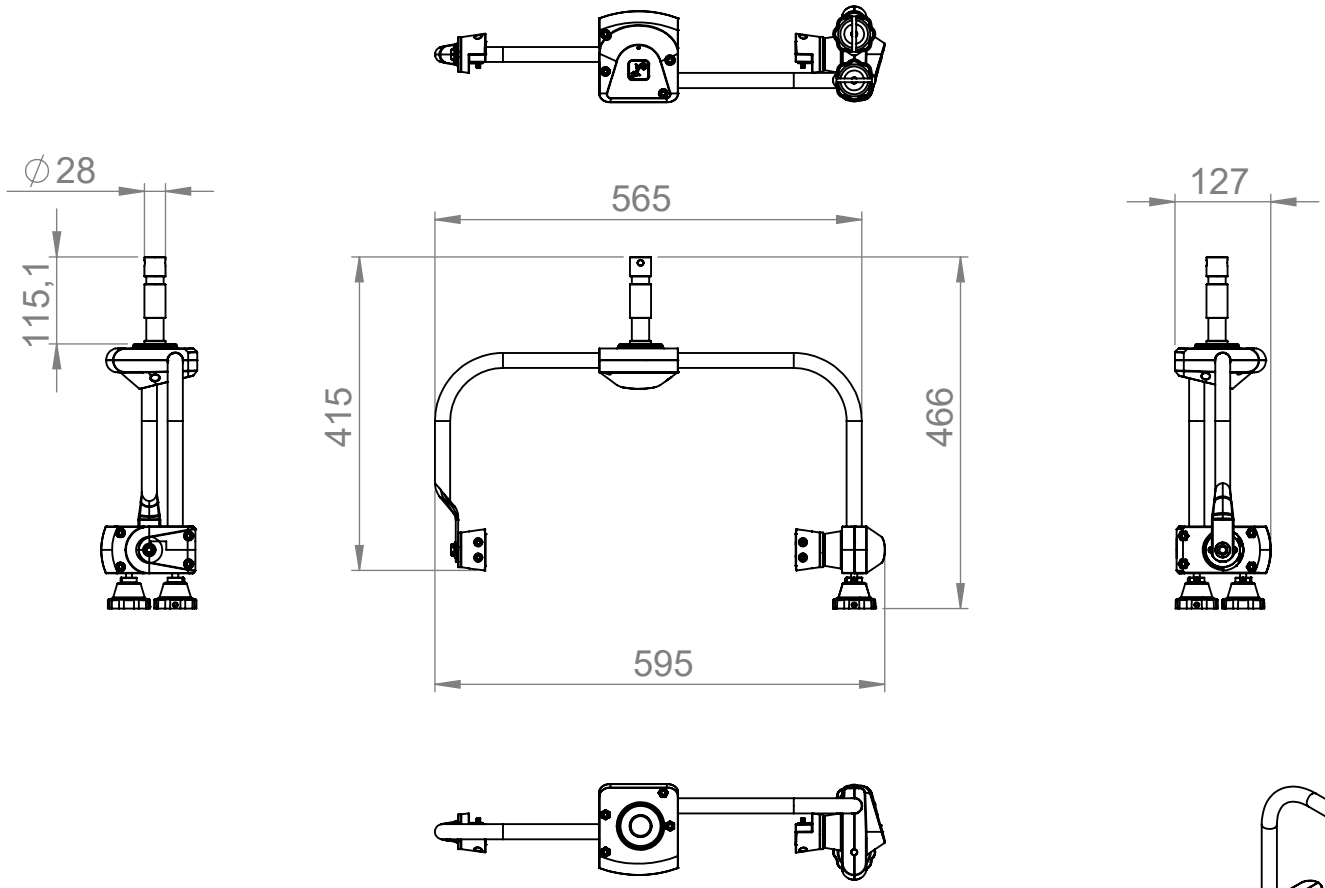

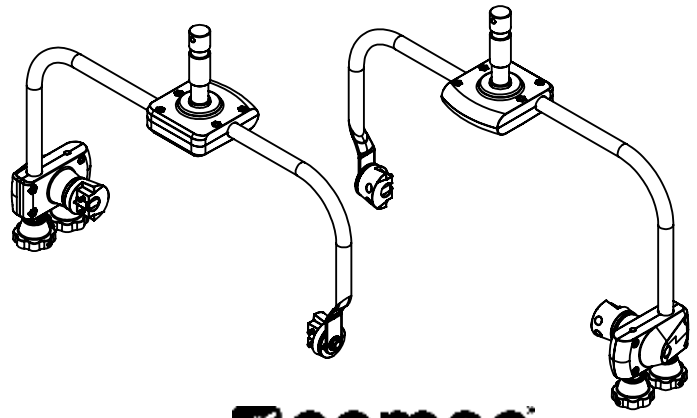

S2 IP PO YOKE

Art No. CLS2IPPOYOKE
Scale: 1:10

Cameo® is a registered brand of the Adam Hall Group.
Adam-Hall-Str. 1 · 61267 Neu-Anspach · Germany
DESIGNED AND ENGINEERED IN GERMANY. Assembled in PRC

Adam Hall assumes no responsibility or liability for the correctness, accuracy and completeness of this drawing. | Adam Hall übernimmt keine Gewähr oder Haftung für die Richtigkeit, Genauigkeit und Vollständigkeit dieser Zeichnung.