USER´S MANUAL
BEDIENUNGSANLEITUNG
MANUEL D`UTILISATION
MANUAL DE USUARIO
INSTRUKCJA OBSŁUGI
MANUALE D‘ USO



INSTANT AIR 3000

WIND MACHINE WITH VARIABLE FAN SPEED AND WIND DIRECTION
CLIA3000

CONTENTS / INHALTSVERZEICHNIS / CONTENU / CONTENIDO / TREŚĆ / CONTENUTO

ENGLISH

INFORMATION ON THIS USER MANUAL 6
INTENDED USE 6
EXPLANATIONS OF TERMS AND SYMBOLS 6
SAFETY INSTRUCTIONS 7
NOTES FOR PORTABLE INDOOR DEVICES 11
PACKAGING CONTENT 12
INTRODUCTION 12
CONNECTIONS AND OPERATING/DISPLAY ELEMENTS 13
OPERATION 14
CONTROL VIA REMOTE CONTROL 16
SET-UP AND INSTALLATION 17
CARE, MAINTENANCE, AND REPAIR 18
OPTIONAL ACCESSORIES 19
TECHNICAL DATA 19
DISPOSAL 20
MANUFACTURER'S DECLARATIONS 20

DEUTSCH

INFORMATIONEN ZU DIESER BEDIENUNGSANLEITUNG 22
BESTIMMUNGSGEMÄSSER GEBRAUCH 22
BEGRIFFS- UND SYMBOLERKLÄRUNGEN 22
SICHERHEITSHINWEISE 23
HINWEISE FÜR ORTSVERÄNDERLICHE INDOOR-GERÄTE 27
LIEFERUMFANG 28
EINFÜHRUNG 28
ANSCHLÜSSE, BEDIEN- UND ANZEIGEELEMENTE 29
BEDIENUNG 30
STEUERUNG PER FERNBEDIENUNG 32
AUFSTELLUNG UND MONTAGE 33
PFLEGE, WARTUNG UND REPARATUR 34
OPTIONALES ZUBEHÖR 35
TECHNISCHE DATEN 35
ENTSORGUNG 36
HERSTELLERERKLÄRUNGEN 37

FRANÇAIS

INFORMATIONS SUR CE MANUEL D'UTILISATION	38
UTILISATION CONFORME	38
EXPLICATIONS DES TERMES ET DES PICTOGRAMMES	38
CONSIGNES DE SÉCURITÉ	39
REMARQUES CONCERNANT LES APPAREILS D'INTÉRIEUR MOBILES	44
CONTENU DU CARTON	44
INTRODUCTION	44
CONNECTEURS, COMMANDES ET INDICATEURS/AFFICHEURS	45
UTILISATION	46
PILOTAGE PAR LA TÉLÉCOMMANDE	48
INSTALLATION ET MONTAGE	49
ENTRETIEN, MAINTENANCE ET RÉPARATION	50
ACCESSOIRES EN OPTION	51
CARACTÉRISTIQUES TECHNIQUES	51
MISE AU REBUT	52
DÉCLARATIONS DU FABRICANT	53

ESPAÑOL

INFORMACIÓN SOBRE ESTE MANUAL DE USUARIO	54
USO PREVISTO	54
DEFINICIONES Y EXPLICACIONES DE LOS SÍMBOLOS	54
INSTRUCCIONES DE SEGURIDAD	55
INDICACIONES PARA EQUIPOS PORTÁTILES DE INTERIOR	60
ELEMENTOS SUMINISTRADOS	60
INTRODUCCIÓN	60
CONEXIONES, CONTROLES E INDICADORES	61
OPERACIÓN	62
CONTROL MEDIANTE EL MANDO A DISTANCIA	64
INSTALACIÓN Y MONTAJE	65
CUIDADO, MANTENIMIENTO Y REPARACIÓN	66
ACCESORIOS OPCIONALES	67
CARACTERÍSTICAS TÉCNICAS	67
RECICLAJE	68
DECLARACIÓN DEL FABRICANTE	68

POLSKI

INFORMACJE DOTYCZĄCE NINIEJSZEJ INSTRUKCJI OBSŁUGI 70
UŻYTKOWANIE ZGODNE Z PRZEZNACZENIEM 70
OBJAŚNIENIA TERMINÓW I SYMBOLI 70
ZASADY BEZPIECZEŃSTWA 71
INSTRUKCJE DOTYCZĄCE PRZENOŚNEGO SPRZĘTU 76
PRZEZNACZONEGO DO UŻYTKU W POMIESZCZENIACH 76
ZAKRES DOSTAWY 76
WPROWADZENIE 76
PRZYŁĄCZA, ELEMENTY OBSŁUGI I WSKAŹNIKI 77
OBSŁUGA 78
STEROWANIE ZA POMOCĄ PILOTA ZDALNEGO STEROWANIA 80
USTAWIANIE I MONTAŻ 81
CZYSZCZENIE, KONSERWACJA I NAPRAWY 82
AKCESORIA DODATKOWE 83
DANE TECHNICZNE 83
UTYLIZACJA 84
OŚWIADCZENIA PRODUCENTA 85

ITALIANO

INFORMAZIONI SU QUESTO MANUALE D'ISTRUZIONI 86
USO CONFORME 86
SPIEGAZIONE DI TERMINI E SIMBOLI 86
INDICAZIONI SULLA SICUREZZA 87
AVVERTENZE PER DISPOSITIVI PORTATILI PER INTERNI 92
DOTAZIONE 92
INTRODUZIONE 92
CONNESSIONI, ELEMENTI DI COMANDO E INDICATORI 93
UTILIZZO 94
CONTROLLO CON TELECOMANDO 96
INSTALLAZIONE E MONTAGGIO 97
CURA, MANUTENZIONE E RIPARAZIONE 98
ACCESSORI OPZIONALI 99
DATI TECNICI 99
SMALTIMENTO 100
DICHIARAZIONI DEL FABBRICANTE 101

ENGLISH

You have made the right choice!
This device has been developed and manufactured to the highest quality standards to ensure many years of trouble-free operation. Please read this user manual carefully to be able to quickly put your new Cameo Light product to optimum use. Further information about Cameo Light is available on our website: **CAMEOLIGHT.COM**

INFORMATION ON THIS USER MANUAL

- Carefully read the safety instructions and the entire manual before operating the device.
- Observe the warnings on the device and in the user manual.
- Always keep the user manual within reach.
- If you sell or pass on the device, it is important that you also include this user manual, as it is an integral part of the product.

INTENDED USE

This product is a device for event technology!
This product has been developed for professional use in the field of event technology and is not suitable for use as domestic lighting!
Temporary operation! Event equipment is generally designed for temporary use only and not for continuous operation and fixed installation!
Furthermore, this product is only intended for qualified users with specialist knowledge of event technology!
Use of the product outside the specified technical data and operating conditions is considered improper use!
Liability is exempted when damage and third-party damage to persons and property is caused by inappropriate use!
The product is not suitable for:

- Persons (including children) with limited physical, sensory, or mental abilities or lack of experience and knowledge.
- Children (children must be instructed not to play with the device).

EXPLANATIONS OF TERMS AND SYMBOLS

1. **DANGER:** The word DANGER, possibly in combination with a symbol, indicates immediately hazardous situations or conditions for life and limb.

2. **WARNING:** The word WARNING, possibly in combination with a symbol, indicates potentially hazardous situations or conditions for life and limb.

3. **CAUTION:** The word CAUTION, possibly in combination with a symbol, indicates situations or conditions that may lead to injury.

4. **ATTENTION:** The word ATTENTION, possibly in combination with a symbol, indicates situations or conditions that may lead to damage to property and/or the environment.



This symbol identifies hazards that can cause electric shock.



This symbol indicates hazardous areas or hazardous situations.



This symbol indicates hazards caused by hot surfaces.



This symbol indicates hazards due to suspended loads.



This symbol indicates a device in which there are no user-serviceable parts.



This symbol indicates additional information on the operation of the product.



This symbol indicates a device that may only be used in dry rooms.

SAFETY INSTRUCTIONS



DANGER:

1. Do not open the device, and do not make any modifications to it.
2. If your device no longer functions properly, if liquids or objects get inside it, or if it has been damaged in any other way, switch it off immediately and disconnect it from the power supply. The device may be repaired only by authorised qualified personnel.
3. For devices of protection class 1, the protective conductor must be connected correctly. Never disconnect the protective conductor. Devices of protection class 2 do not have a protective conductor.
4. Ensure that live cables are not kinked or otherwise mechanically damaged.
5. Never bypass the device fuse.



WARNING:

1. The device may not be operated if it shows obvious signs of damage.
2. The device may only be installed in a voltage-free state.
3. If the device's mains cable is damaged, the device may not be operated.
4. Permanently attached mains cables may only be replaced by a qualified person.



ATTENTION:

1. Do not switch on the device if it has been exposed to extreme temperature fluctuations (for example, following transport). Moisture and condensation can damage the device. Switch on the device only when it has reached ambient temperature.
2. Make sure that the voltage and frequency of the mains correspond to the values indicated on the device. If the device has a voltage selector switch, do not turn the device on until it has been set correctly. Use only suitable mains cables.
3. To disconnect the device from the mains at all poles, it is not sufficient to press the on/off switch on the unit.
4. Make sure that the fuse used corresponds to the type printed on the device.
5. Make sure that appropriate measures have been taken against overvoltage (for example, lightning strike).
6. Observe the specified maximum output current on devices with a Power Out connection. Ensure that the total current consumption of all connected devices does not exceed the specified value.
7. Replace plug-in mains cables only with original cables.
8. Connect the device only to compliant, tested, and undamaged power outlets.



DANGER:

1. Danger of suffocation/choking! Plastic bags and small parts must be kept out of reach of persons (including children) with reduced physical, sensory, or mental capabilities.
2. Danger caused by falling device! Make sure that the device is securely installed and cannot fall down. Only use suitable stands or mounts (particularly for fixed installations). Ensure that accessories are properly installed and secured. Ensure that applicable safety regulations are observed.



WARNING:

1. Use the device only in the prescribed manner.
2. Operate the device only with the accessories recommended and intended by the manufacturer.
3. During installation, observe the safety regulations applicable in your country.
4. After connecting the device, check all cable routes to avoid damage or accidents, for example, due to tripping hazards.
5. Always observe the specified minimum distance to normally flammable materials! Unless explicitly stated, the minimum distance is 0.3 m.



CAUTION:

1. Moving components such as mounting brackets or other movable components may become jammed.
2. Devices with motor-driven components may result in injury from the movement of the device. Sudden movement of the device can cause shock reactions.



3. The exterior surface of the device can become very hot during regular operation. Ensure that accidental touching of the housing is not possible. Always allow the device to cool sufficiently before removal, maintenance work, charging, or similar.



ATTENTION:

1. Do not install or operate the device near any radiators, heat registers, stoves, or other heat sources. Ensure that the device is always installed in such a way that it is sufficiently cooled and cannot overheat.
2. Do not place ignition sources such as burning candles near the device.
3. Ventilation openings must not be covered, and fans must not be blocked.
4. Use the original packaging or packaging provided by the manufacturer for transport.
5. Avoid shock or impact to the device.
6. Observe the IP protection class, as well as the ambient conditions such as temperature and humidity according to the specification.
7. Devices can be constantly further developed. In the event of deviating information on operating conditions, performance, or other device properties between the user manual and the device labelling, the information on the device always takes priority.
8. The device is not suitable for tropical climates and for operation at heights of 2,000 m above sea level or higher.
9. Unless explicitly stated, the device is not suitable for operation in marine conditions.



NOTE: For conversion or retrofit kits supplied by the manufacturer, the enclosed installation instructions must be observed.



RADIO SIGNAL TRANSMISSION
(for example, W-DMX or audio radio systems):

The quality and performance of wireless signal transmissions generally depends on the ambient conditions.
For example, the following factors can impact range and signal stability:
Shielding (for example, masonry, metal structures, water)
High volumes of radio traffic (for example, powerful wireless LAN networks)
Interference
Electromagnetic radiation (for example, LED video screens, dimmers)

All range specifications refer to free-field line-of-sight applications without interference! The operation of radio transmission systems is subject to official regulations. These may vary from region to region and must be checked by the operator before use (for example, radio frequency and transmission power).

WARNING: Devices with wireless signal transmission are not suitable for use in sensitive areas in which radio operation can lead to potential detrimental effects. These include:

- Hospitals, health centres, or other healthcare facilities that provide patient treatments with skilled personnel and equipment.
- Class I, II, and III hazardous areas
- Restricted areas
- Military facilities
- Aircraft or vehicles
- Areas where the use of mobile phones is prohibited

TRANSMISSION VIA W-DMX

WARNING: In general, wireless DMX transmission must not be used for applications involving safety-related factors that might result in personal injury or property damage in the event of a failure.
This applies in particular to moving scene or traverse structures, DMX-controlled motors/lifts or lifting devices for operating DMX-operated platform lifts, hydraulic systems, or comparable moving components.
Furthermore, wireless DMX transmission must not be used to control flame or pyrotechnic devices, explosion-driven effects, or gas or liquid effects. These include, for example, CO2 cannons, confetti shooters, water effects, or similar.

CAUTION! IMPORTANT INFORMATION REGARDING WIND MACHINES!

1. Never reach through the protective grille; there is a risk of injury!
2. Never insert objects through the protective grille!
3. Never operate without the protective grille!
4. People with long hair should exercise particular caution, as long hair can be sucked in and get caught in the fan, which can result in serious injuries! Ensure that people with long hair are not in the device's immediate vicinity!
5. Make sure that the air intake is free.
6. Make sure that dust, sand, paper, clothing, etc. cannot be sucked in.



DEVICES WITH USER-SERVICEABLE DISPOSABLE OR RECHARGEABLE BATTERIES (for example, remote control)

DANGER: Always observe the manufacturer's data sheet for disposable or rechargeable batteries!

1. Disposable and rechargeable batteries must be kept out of reach of children and persons with limited physical, sensory, or mental abilities. Choking hazard!
2. Do not subject disposable and rechargeable batteries to strong mechanical forces! Damage caused by falling, crushing, or piercing, as well as high pressure, leads to a danger of fire and explosion as well as a danger of other hazardous situations (for example, outgassing).
3. Leaked battery fluid is corrosive and can be toxic. It can cause skin and eye irritations and is dangerous if swallowed. Avoid any contact with leaked fluid. In the event of contact with leaked fluid, immediately wash the affected area with plenty of water and contact a doctor.
4. Do not attempt to charge non-rechargeable batteries. Danger of explosion!
5. Do not throw disposable and rechargeable batteries in a fire! Danger of explosion!
6. Do not short-circuit disposable and rechargeable batteries! Avoid contact between the battery terminals and electrically conductive objects (for example, key ring, coins, tools).



ATTENTION:

1. Ensure correct polarity when inserting disposable and rechargeable batteries (see diagrams in the battery compartment or on the housing).
2. Do not use different types of battery cells or battery brands in a device at the same time.
3. Only use disposable and rechargeable batteries with the same discharge status.
4. Check the disposable and rechargeable batteries for damage, and do not use any damaged disposable and rechargeable batteries.



NOTES FOR PORTABLE INDOOR DEVICES

1. Temporary operation! Event equipment is generally only designed for temporary operation.
2. Continuous operation or permanent installation can impair the functionality of the device and cause premature ageing.

PACKAGING CONTENT

Remove the product from the packaging, and remove all packaging material.
Please check the completeness and integrity of the delivery, and notify your distribution partner immediately after purchase if the delivery is not complete or if it is damaged.
The packaging content for the product includes:

- ▶ 1 × Instant Air 3000 wind machine
- ▶ 1 × Supporting and mounting bracket (pre-assembled)
- ▶ 1 × Radio remote control
- ▶ 1 × Mains cable
- ▶ Safety and compliance information (user manual as a download via QR code)

INTRODUCTION

INSTANT AIR 3000
CLIA3000

CONTROL FUNCTIONS:

1-channel DMX control
DMX512
W-DMX via optionally available Cameo iDMX stick
Controllable via radio remote control
Stand-alone operation

FEATURES:

DMX512. Radio remote control included. 3-pin and 5-pin DMX connections. Connection for optional iDMX stick for wireless control via W-DMX.

CONNECTIONS AND OPERATING/DISPLAY ELEMENTS

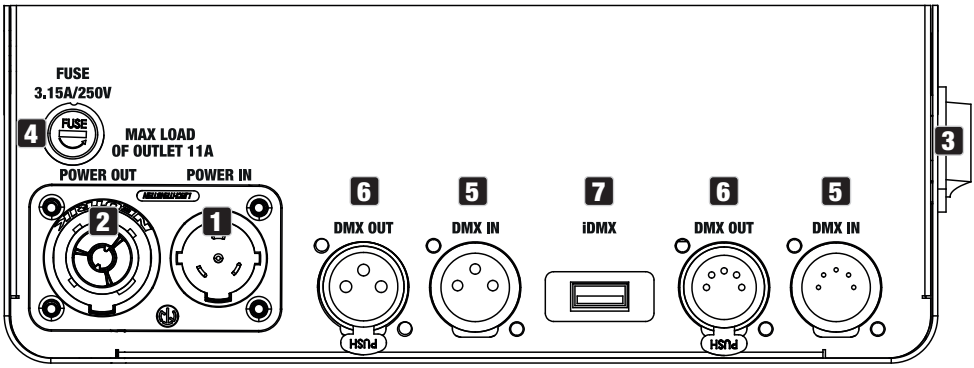

1 POWER IN

Mains input socket. Operating voltage: 200 V–240 V AC/50 Hz. Connection possible via the included mains cable.

2 POWER OUT

Mains output socket. Enables mains supply to other CAMEO lights. Ensure that the total current consumption of all connected devices does not exceed the value specified on the device in amperes (A).

3 POWER

Rocker switch for switching the device on and off.

4 FUSE

Fuse holder for 5 × 20 mm fuses. IMPORTANT NOTE: Only replace the fuse with a fuse of the same type and value. In the event of repeated fuse failure, please contact an authorised service centre.

5 DMX IN

One male 3-pin and 5-pin XLR socket each for connection of DMX control device (for example, DMX console). Only use the ports alternatively.

6 DMX OUT

One female 3-pin and 5-pin XLR socket each for relaying of DMX control signal. Only use the ports alternatively.

7 IDMX

Connection for the optionally available iDMX stick for wireless DMX operation.

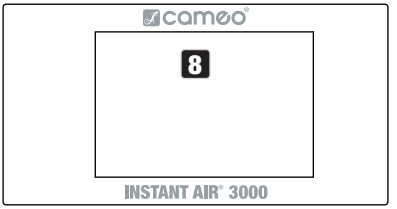

8 TOUCH DISPLAY

Illuminated touch display for navigating the device menu.

RADIO RECEIVER

The radio receiver for control via radio remote control is located in the appliance housing.

OPERATION

NOTE

After switching on the wind machine, a brief system check is carried out, and the model designation is shown on the display. Once this process is complete, the wind machine is ready for operation.



MAIN DISPLAY (DMX signal present)

As soon as a DMX signal is present at one of the DMX inputs DMX IN or the wireless interface IDMX, the DMX operating mode is automatically activated and the window with the currently set DMX start address and the field for entering the password to change the address are displayed.



MAIN DISPLAY (no DMX signal)

If there is no DMX signal on the device, three control panels are displayed: **Stand alone** (manual control), **DMX Address** (set DMX start address), and the cogwheel symbol (activate/deactivate control via remote control and pair remote control).

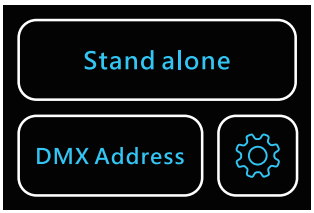

CONFIGURE DMX START ADDRESS

1. DMX signal is present: enter the password 050 in the input field and tap the lock symbol. Now tap on the plus or minus symbol to set the desired start address (press and hold to change the value quickly). Tap the arrow symbol ↩ to return to the main display.

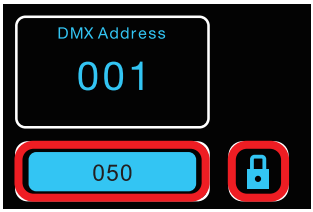

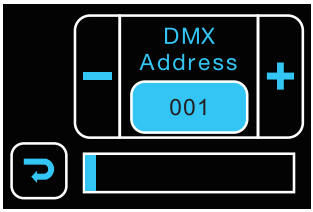

2. DMX signal is not present: tap DMX Address in the main display. Enter the password 050 in the relevant input field and tap the lock symbol. Now tap on the plus or minus symbol to set the desired start address (press and hold to change the value quickly). Tap the arrow symbol ↩ to return to the previous display.



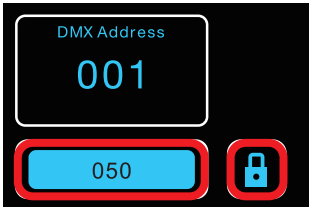

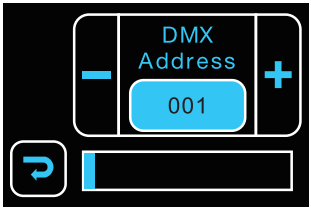

MANUAL CONTROL

If a DMX signal is present on the device, manual control is not possible, so disconnect the device from a DMX network. Tap on Stand alone to open the window with the control panels for manual control (see table for functions). The rotation speed is displayed as a percentage. Tap the arrow symbol ↩ to return to the main display.



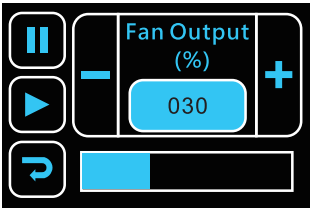

▶	Start
⏸	Stop
+	Faster
−	Slower

CONTROL VIA REMOTE CONTROL

The scope of delivery includes a radio remote control (433 MHz) for operating the wind machine. If a DMX signal is present on the device, manual control is not possible, so disconnect the wind machine from the DMX network. Tap the cogwheel symbol and activate the remote control (Remote function ON). To deactivate the remote control, select OFF. Tap the arrow symbol ↩ to return to the main menu.

To pair a new radio remote control with the wind machine, hold theremote control in the immediate vicinity of the wind machine and tap on  next to **Remote pairing**. The same applies if a new battery has been inserted in the remote control.

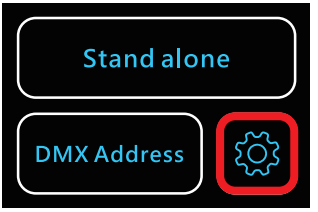

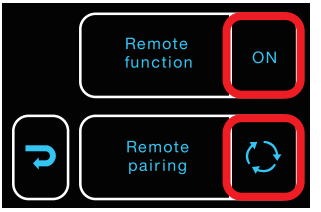

The remote control has a sliding cover to protect the operating buttons from accidental operation. To do this, slide the protective cover upwards over the buttons. Slide the protective cover down as far as it will go to release the buttons and control the wind machine with the remote control. The LED in the control panel lights up as soon as one of the buttons is pressed.



A	Start
B	Stop
C	Faster
D	Slower

If the LED does not light up when activated, the internal battery must be replaced. To do this, remove the three screws on the back of the remote control. Now remove the battery compartment cover from the housing, remove the used battery, insert a new battery (battery type: 27A, 12 V; ensure correct polarity), and close the cover again with the three screws.

SET-UP AND INSTALLATION

DANGER: Overhead mounting requires extensive experience, including calculating the load limit values of the mounting hardware and regular safety inspection of all installation materials and lights. If you do not have these qualifications, do not attempt to perform installation yourself. Refer instead to a qualified professional. There is a risk that devices that are incorrectly installed and secured may come loose and fall down. This can cause serious injury or death.

DANGER: Risk of falling objects.
Do not use the carrying handle as securing point for truss mounting.

1 Four rubber feet for positioning in a suitable place on a level surface.

2 Carrying handle

3 Two toggle screws for adjusting the direction of the airflow.

4 Mounting holes for attaching truss clamps (use two truss clamps for truss mounting; truss clamps optionally available).

5 When mounting the wind machine truss, always secure it to the bracket with a suitable safety rope.

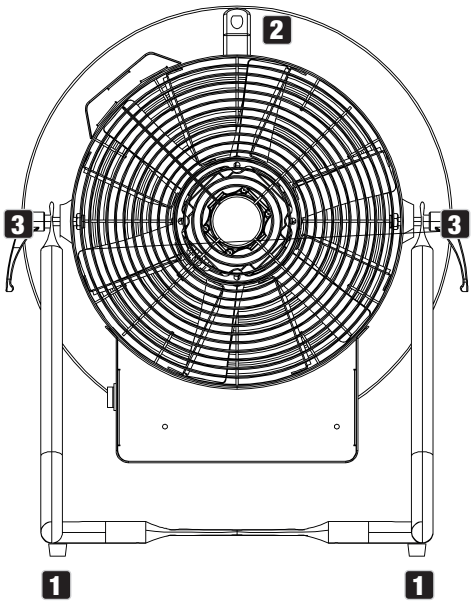

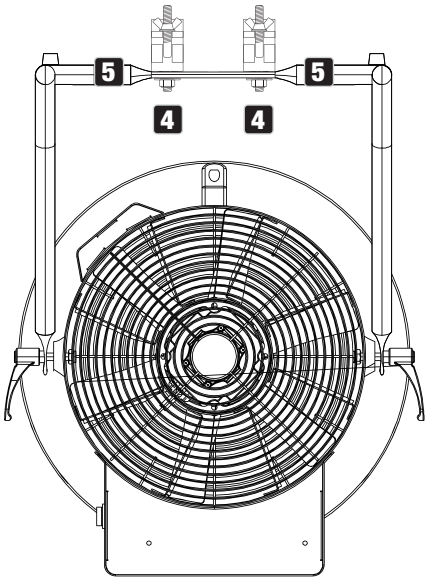

CARE, MAINTENANCE, AND REPAIR

In order to ensure the long-term, proper functioning of the device, it must be regularly cleaned and, if necessary, serviced. The servicing requirement depends on the intensity of use and the environment in which it is used.

A visual inspection should be carried out before each commissioning. In particular, all safety-relevant components, such as connecting elements, safety points, electrical connections and cables, must be taken into account. Furthermore, we recommend carrying out all the applicable maintenance measures specified below once every 500 operating hours or, in the case of a lower intensity of use, at the latest after one year. Warranty claims may be limited should defects result from inadequate service and maintenance.

CARE (carried out by user)



WARNING! Before carrying out any care or maintenance, the power supply – and, if possible, all device connections – must be disconnected.



PLEASE NOTE! Improper care can lead to impairment of the device or even its destruction.

1. Housing surfaces must be cleaned with a clean, damp cloth. Make sure that no moisture can penetrate the device.
2. Air inlets and outlets must be regularly cleaned of dust and dirt. If compressed air is used, make sure that damage to the device is prevented (for example, fans must be blocked in this case).
3. Cables and connectors must be cleaned regularly and dust and dirt must be removed.
4. In general, no cleaning agents or abrasive agents may be used; otherwise, the surface finish may be damaged.
5. Devices must be stored in a dry environment and protected from dust and dirt.

MAINTENANCE AND REPAIR (by qualified personnel only)



DANGER! There are live components in the device. Even after disconnecting from the mains, there may still be residual voltage in the device, for example, due to charged capacitors.



PLEASE NOTE! There are no user-serviceable assemblies in the device.



PLEASE NOTE! Maintenance and repair work may only be carried out by qualified specialist personnel authorised by the manufacturer. If in doubt, consult the manufacturer.



PLEASE NOTE! Improperly performed maintenance work may affect warranty claims.

OPTIONAL ACCESSORIES

CLIDMXSTICKG2

W-DMX receiver

TECHNICAL DATA

Product number	CLIA3000
Product type:	Wind machine
Maximum airflow rate:	77 m³/min.
Air speed:	17 m/s
Fan speed:	440–3100 rpm
Fan diameter:	310 mm
DMX input:	3-pin XLR male 5-pin XLR male Connection for optional iDMX stick
DMX output:	3-pin XLR female 5-pin XLR female
DMX mode:	1-channel
DMX functions:	Fan control
Stand-alone functions:	Fan control
Control:	DMX512, remote control
Operating and display elements:	Full colour display with touchscreen
Operating voltage:	220 V–240 V AC / 50 Hz
Power consumption:	545 W
Stand-by power consumption:	7 W
Power supply connection:	Seetronic TR1 IN-OUT
Maximum output current:	11 A
Fuse:	T3,15 A / 250 V
Ambient temperature (in operation):	0°C–40°C
Relative air humidity:	< 85%, non-condensing
Housing material:	Metal
Housing colour:	Black
Dimensions (Ø × H, with stand):	385 × 515 mm
Weight:	11 kg incl. stand
Additional features:	Carrying handle, adjustable stand included, radio remote control included

DISPOSAL



PACKAGING:

1. Packaging can be recycled using the usual disposal methods.
2. Please separate the packaging in accordance with the disposal laws and recycling regulations in your country.



DEVICE:

1. This device is subject to the European Directive on Waste Electrical and Electronic Equipment, as amended. WEEE Directive Waste Electrical and Electronic Equipment. Waste equipment does not belong in household waste. Waste equipment must be disposed of via an authorised waste disposal company or a municipal waste disposal facility. Please observe the applicable regulations in your country!
2. Observe all disposal laws and regulations applicable in your country.
3. As a private customer, you can obtain information on environmentally friendly disposal options from the seller of the product or the appropriate regional authorities.



DISPOSABLE AND RECHARGEABLE BATTERIES:

1. Disposable and rechargeable batteries should not be disposed of in household waste. Disposable and rechargeable batteries must be disposed of by an authorised waste disposal company or a municipal waste disposal facility.
2. Observe all disposal laws and regulations applicable in your country.
3. As a private customer, you can obtain information on environmentally friendly disposal options from the seller of the product or the appropriate regional authorities.
4. Devices with disposable and rechargeable batteries that cannot be removed by the user must be taken to a collection point for electrical devices.

MANUFACTURER'S DECLARATIONS

Manufacturer's warranty and limitation of liability

Adam Hall GmbH | Adam-Hall-Str.1 | 61267 Neu-Anspach | Germany

Email: Info@adamhall.com / +49 (0)6081 / 9419-0

Our current warranty conditions and limitation of liability can be found at:

https://cdn-shop.adamhall.com/media/pdf/Manufacturers-Declarations-CAMEO_DE_EN_ES_FR.pdf

For service requests, please contact your distribution partner.

CE conformity

Adam Hall GmbH hereby confirms that this product meets the following guidelines (where applicable):

Low-Voltage Directive (2014/35/EU)

EMC Directive (2014/30/EU)

RoHS (2011/65/EU)

RED (2014/53/EU)

EC Declaration of Conformity

Declarations of conformity for products subject to the LVD, EMC, and RoHS Directives can be requested from info@adamhall.com

Declarations of conformity for products subject to RED can be downloaded from www.adamhall.com/compliance/

Subject to misprints and errors, as well as technical or other modifications!

DEUTSCH

Sie haben die richtige Wahl getroffen!
Dieses Gerät wurde unter hohen Qualitätsanforderungen entwickelt und gefertigt, um viele Jahre einen reibungslosen Betrieb zu gewährleisten. Bitte lesen Sie diese Bedienungsanleitung sorgfältig, damit Sie Ihr neues Produkt von Cameo Light schnell und optimal einsetzen können. Weitere Informationen über Cameo Light erhalten Sie auf unserer Website **CAMEOLIGHT.COM**

INFORMATIONEN ZU DIESER BEDIENUNGSANLEITUNG

- Lesen Sie vor Inbetriebnahme die Sicherheitshinweise und die gesamte Anleitung aufmerksam durch.
- Beachten Sie die Warnungen auf dem Gerät und in der Bedienungsanleitung.
- Bewahren Sie die Bedienungsanleitung immer in Reichweite auf.
- Wenn Sie das Gerät verkaufen oder weitergeben, händigen Sie unbedingt auch diese Bedienungsanleitung aus, da sie ein wesentlicher Bestandteil des Produkts ist.

BESTIMMUNGSGEMÄSSER GEBRAUCH

Bei dem Produkt handelt es sich um ein Gerät für die Veranstaltungstechnik!
Das Produkt ist für den professionellen Einsatz im Bereich der Veranstaltungstechnik entwickelt worden und ist nicht für die Verwendung in Haushalten geeignet!
Temporärer Betrieb! Veranstaltungsequipment ist grundsätzlich nur für den vorübergehenden Betrieb konzipiert und nicht für den Dauerbetrieb und Festinstallation vorgesehen!
Weiterhin ist dieses Produkt nur für qualifizierte Benutzer mit Fachkenntnissen im Umgang mit Veranstaltungstechnik vorgesehen!
Die Benutzung des Produkts außerhalb der spezifizierten technischen Daten und Betriebsbedingungen gilt als nicht bestimmungsgemäß!
Haftung für Schäden und Drittschäden an Personen und Sachen durch nicht bestimmungsgemäßen Gebrauch ist ausgeschlossen!
Das Produkt ist nicht geeignet für:

- Personen (einschließlich Kinder) mit eingeschränkten körperlichen, sensorischen oder geistigen Fähigkeiten oder mangelnder Erfahrung und Kenntnis.
- Kinder (Kinder müssen angewiesen werden, nicht mit dem Gerät zu spielen).

BEGRIFFS- UND SYMBOLERKLÄRUNGEN

1. **GEFAHR:** Mit dem Wort GEFAHR, evtl. in Kombination mit einem Symbol, wird auf unmittelbar gefährliche Situationen oder Zustände für Leib und Leben hingewiesen.

2. **WARNUNG:** Mit dem Wort WARNUNG, evtl. in Kombination mit einem Symbol, wird auf potentiell gefährliche Situationen oder Zustände für Leib und Leben hingewiesen.

3. **VORSICHT:** Mit dem Wort VORSICHT, evtl. in Kombination mit einem Symbol, wird auf Situationen oder Zustände hingewiesen, die zu Verletzungen führen können.

4. **ACHTUNG:** Mit dem Wort ACHTUNG, evtl. in Kombination mit einem Symbol, wird auf Situationen oder Zustände hingewiesen, die zu Sach- und/oder Umweltschäden führen können.



Dieses Symbol kennzeichnet Gefahren, die einen elektrischen Schlag verursachen können.



Dieses Symbol kennzeichnet Gefahrenstellen oder gefährliche Situationen.



Dieses Symbol kennzeichnet Gefahren durch heiße Oberflächen.



Dieses Symbol weist auf Gefahren durch schwebende Lasten hin.



Dieses Symbol kennzeichnet ein Gerät, in dem sich keine vom Benutzer austauschbaren Teile befinden.



Dieses Symbol kennzeichnet ergänzende Informationen zur Bedienung des Produkts.



Dieses Symbol kennzeichnet ein Gerät, das nur in trockenen Räumen verwendet werden darf.

SICHERHEITSHINWEISE



GEFAHR:

1. Öffnen Sie das Gerät nicht und verändern Sie es nicht.
2. Wenn Ihr Gerät nicht mehr ordnungsgemäß funktioniert, Flüssigkeiten oder Gegenstände in das Geräteinnere gelangt sind, oder das Gerät anderweitig beschädigt wurde, schalten Sie es sofort aus und trennen es von der Spannungsversorgung. Dieses Gerät darf nur von autorisiertem Fachpersonal repariert werden.
3. Bei Geräten der Schutzklasse 1 muss der Schutzleiter korrekt angeschlossen werden. Unterbrechen Sie niemals den Schutzleiter. Geräte der Schutzklasse 2 haben keinen Schutzleiter.
4. Sorgen Sie dafür, dass spannungsführende Kabel nicht geknickt oder anderweitig mechanisch beschädigt werden.
5. Überbrücken Sie niemals die Gerätesicherung.



WARNUNG:

1. Das Gerät darf nicht in Betrieb genommen werden, wenn es offensichtliche Beschädigungen aufweist.
2. Das Gerät darf nur im spannungsfreien Zustand installiert werden.
3. Wenn das Netzkabel des Geräts beschädigt ist, darf das Gerät nicht in Betrieb genommen werden.
4. Fest angeschlossene Netzleitungen dürfen nur von einer qualifizierten Person ersetzt werden.



ACHTUNG:

1. Nehmen Sie das Gerät nicht in Betrieb, wenn es starken Temperaturschwankungen ausgesetzt war (beispielsweise nach dem Transport). Feuchtigkeit und Kondensat könnten das Gerät beschädigen. Schalten Sie das Gerät erst ein, wenn es Umgebungstemperatur erreicht hat.
2. Stellen Sie sicher, dass die Spannung und die Frequenz des Stromnetzes mit den auf dem Gerät angegebenen Werten übereinstimmen. Verfügt das Gerät über einen Spannungswahlschalter, schließen Sie das Gerät erst an, wenn dieser korrekt eingestellt ist. Nutzen Sie nur geeignete Netzkabel.
3. Um das Gerät allpolig vom Netz zu trennen genügt es nicht, den Ein-/Ausschalter am Gerät zu betätigen.
4. Stellen Sie sicher, dass die eingesetzte Sicherung dem auf dem Gerät abgedruckten Typ entspricht.
5. Stellen Sie sicher, dass geeignete Maßnahmen gegen Überspannung (z.B. Blitzschlag) ergriffen wurden.
6. Beachten Sie den angegebenen maximalen Ausgangsstrom an Geräten mit Power Out-Anschluss. Beachten Sie, dass die gesamte Stromaufnahme aller angeschlossenen Geräte den vorgegebenen Wert nicht überschreitet.
7. Ersetzen Sie steckbare Netzleitungen nur durch Originalleitungen.
8. Betrieb nur an aktuell bestimmungsgemäß konformen, geprüften und intakten Netzanschlußeinrichtungen.



GEFAHR:

1. Erstickungsgefahr! Kunststoffbeutel und Kleinteile müssen außer Reichweite von Personen (einschließlich Kindern) mit eingeschränkten körperlichen, sensorischen oder geistigen Fähigkeiten aufbewahrt werden.
2. Gefahr durch Herabfallen! Stellen Sie sicher, dass das Gerät sicher installiert ist und nicht herunterfallen kann. Verwenden Sie ausschließlich geeignete Stative bzw. Befestigungen (im Besonderen bei Festinstallationen). Stellen Sie sicher, dass Zubehör ordnungsgemäß installiert und gesichert ist. Achten sie dabei darauf, dass geltende Sicherheitsbestimmungen eingehalten werden.



WARNUNG:

1. Verwenden Sie das Gerät nur in der vorgesehenen Art und Weise.
2. Betreiben Sie das Gerät nur mit dem vom Hersteller empfohlenen und vorgesehenen Zubehör.
3. Beachten Sie bei der Installation die für Ihr Land geltenden Sicherheitsvorschriften.
4. Überprüfen Sie nach dem Anschluss des Geräts alle Kabelwege, um Schäden oder Unfälle, z. B. durch Stolperfallen zu vermeiden.
5. Beachten Sie unbedingt den angegebenen Mindestabstand zu normal entflammbaren Materialien! Sofern dieser nicht explizit ausgewiesen ist, beträgt der Mindestabstand 0,3 m.

VORSICHT:

1. Bei beweglichen Bauteilen wie Montagebügeln, oder sonstigen beweglichen Bauteilen besteht die Möglichkeit sich zu klemmen.
2. Bei Geräten mit motorisch angetriebenen Bauteilen besteht Verletzungsgefahr durch die Bewegung des Gerätes. Plötzliche Gerätebewegungen können zu Schreckreaktionen führen.
3. Die Gehäuseoberfläche des Geräts kann sich im regulären Betrieb stark erwärmen. Stellen Sie sicher, dass ein versehentliches Berühren des Gehäuses ausgeschlossen ist. Lassen Sie das Gerät vor dem Abbau, vor Wartungsarbeiten und vor dem Aufladen etc. immer ausreichend abkühlen.

ACHTUNG:

1. Installieren und betreiben Sie das Gerät nicht in der Nähe von Heizkörpern, Wärmespeichern, Öfen oder sonstigen Wärmequellen. Sorgen Sie dafür, dass das Gerät immer so installiert ist, dass es ausreichend gekühlt wird und nicht überhitzen kann.
2. Platzieren Sie keine Zündquellen wie z.B. brennende Kerzen in der Nähe des Geräts.
3. Lüftungsöffnungen dürfen nicht abgedeckt und Lüfter nicht blockiert werden.
4. Nutzen Sie zum Transport die Originalverpackung oder vom Hersteller dafür vorgesehene Verpackungen.
5. Vermeiden Sie, dass Erschütterung oder Schläge auf das Gerät einwirken.
6. Beachten sie die IP-Schutzart, sowie die Umgebungsbedingungen wie Temperatur und Luftfeuchtigkeit entsprechend der Spezifizierung.
7. Geräte können stetig weiterentwickelt werden. Bei abweichenden Angaben zu Betriebsbedingungen, Leistung oder sonstigen Geräteeigenschaften zwischen Bedienungsanleitung und Gerätebeschriftung, hat immer die Angabe auf dem Gerät Priorität.
8. Das Gerät ist nicht für tropische Klimazonen und für den Betrieb oberhalb 2000 m über NN geeignet.
9. Sofern nicht explizit ausgewiesen, ist das Gerät nicht für den Betrieb unter Marinebedingungen geeignet.

HINWEIS: Bei vom Hersteller vorgesehenen Um- oder Nachrüstsets bzw. Zubehör beachten Sie unbedingt die beiliegende Anleitung.

SIGNALÜBERTRAGUNG PER FUNK (z.B. W-DMX oder Audio-Funksysteme):
Die Qualität und Leistungsfähigkeit kabelloser Signalübertragungen ist generell abhängig von den Umgebungsbedingungen.
Einfluss auf die Reichweite und Signalstabilität haben z.B.:
Abschirmung (z.B. Mauerwerk, Metallbauten, Wasser)
Hohes Funkaufkommen (z.B. starke W-LAN Netze)
Interferenzen
Elektromagnetische Strahlung (z.B. LED-Videowände, Dimmer)

Alle Reichweitenangaben beziehen sich auf Freifeldanwendung mit Sichtkontakt ohne Störeinflüsse!

Der Betrieb von Sendeanlagen unterliegt behördlichen Bestimmungen. Diese können regional unterschiedlich ausfallen und müssen vor Inbetriebnahme vom Betreiber überprüft werden (z.B. Funkfrequenz und Sendeleistung).

WARNUNG: Geräte mit kabelloser Signalübertragung sind nicht für den Betrieb in sensiblen Bereichen, in denen Funkbetrieb zu möglichen Wechselwirkungen führen kann, geeignet. Dazu zählen z.B.:

- Krankenhäuser, Gesundheitszentren oder andere Einrichtungen des Gesundheitswesens, die Patientenbehandlungen mit Fachpersonal und -ausrüstung durchführen.
- Ex-Bereiche der Klassen I, II und III
- Sperrbereiche
- Militärische Einrichtungen
- Flugzeuge oder Fahrzeuge
- Bereiche, in denen die Nutzung von Mobiltelefonen untersagt ist

SIGNALÜBERTRAGUNG PER W-DMX

WARNUNG: Generell darf kabellose DMX-Übertragung nicht für Anwendungen mit sicherheitsrelevanten Faktoren genutzt werden, die im Falle eines Versagens Personen- oder Sachschäden zur Folge haben können.
Dies gilt im Speziellen für bewegte Szenen- oder Traversenstrukturen, für DMX-gesteuerte Motoren/Hebezeuge oder Hebevorrichtungen zum Betreiben von DMX-betriebenen Bühnenliften, Hydrauliksystemen oder vergleichbaren beweglichen Komponenten.
Weiterhin darf kabellose DMX-Übertragung nicht zum Auslösen von Flammen- oder pyrotechnischen Geräten, explosionsgetriebenen Effekten, sowie zur Steuerung von Gas oder Flüssigkeitseffekten benutzt werden. Dazu zählen z.B. Co2-Kanonen, Konfetti-Shooter, Wasser-Effekte oder Ähnliches.

VORSICHT! WICHTIGE HINWEISE IN BEZUG AUF WINDMASCHINEN!

1. Niemals durch die Schutzgitter greifen, Verletzungsgefahr!
2. Stecken Sie niemals Gegenstände durch die Schutzgitter!
3. Niemals ohne Schutzgitter betreiben!
4. Besondere Vorsicht gilt bei Personen mit Langhaarfrisur, lange Haare können angesogen werden und sich im Ventilator verfangen, schwere Verletzungen können die Folge sein! Sorgen Sie dafür, dass sich Personen mit Langhaarfrisur nicht in unmittelbarer Nähe des Geräts aufhalten können!
5. Achten Sie darauf, dass Luft frei angesaugt werden kann.
6. Stellen Sie sicher, dass Staub, Sand, Papier, Kleidungsstücke, o.ä. nicht angesaugt werden können.

GERÄTE MIT DURCH DEN ANWENDER VORGESEHENEN BATTERIE- BZW. AKKUWECHSEL (z.B. Fernbedienung)

GEFAHR: Beachten Sie unbedingt das Herstellerdatenblatt der verwendeten Batterien oder Akkus!

1. Batterien und Akkus müssen außer Reichweite von Personen (einschließlich Kindern) mit eingeschränkten körperlichen, sensorischen oder geistigen Fähigkeiten aufbewahrt werden. Erstickungsgefahr!
2. Vermeiden Sie starke mechanische Einwirkungen auf Batterien und Akkus! Beschädigungen durch Herabfallen, Zerschlagen oder Durchstechen sowie hohem Druck führen zu Brand- und Explosionsgefahr sowie der Gefahr weiterer gefährlicher Situationen (z.B. Ausgasungen).
3. Ausgelaufene Batterieflüssigkeit ist ätzend und kann giftig sein. Sie kann zu Haut- und Augenreizungen führen und ist bei Verschlucken gefährlich. Vermeiden Sie jeglichen Kontakt mit ausgelaufener Flüssigkeit. Bei Kontakt mit ausgelaufener Flüssigkeit waschen Sie die betroffene Stelle umgehend mit viel Wasser und kontaktieren einen Arzt.
4. Versuchen Sie niemals, nicht wiederaufladbare Batterien zu laden. Explosionsgefahr!
5. Werfen Sie Batterien und Akkus nicht ins Feuer! Explosionsgefahr!
6. Schließen Sie Batterien und Akkus nicht kurz! Vermeiden Sie den Kontakt der Batteriepole mit elektrisch leitenden Gegenständen (z.B. Schlüsselbund oder Münzen).

ACHTUNG:

1. Achten Sie beim Einlegen von Batterien und Akkus auf korrekte Polung (siehe Abbildungen im Batteriefach oder auf dem Gehäuse).
2. Verwenden Sie verschiedene Zellentypen und Batteriemarken nicht gleichzeitig in einem Gerät.
3. Verwenden Sie nur Batterien und Akkus mit gleichem Entladestatus.
4. Überprüfen Sie Batterien und Akkus auf Beschädigungen und verwenden Sie keine beschädigten Batterien und Akkus!

HINWEISE FÜR ORTSVERÄNDERLICHE INDOOR-GERÄTE

1. Temporärer Betrieb! Veranstaltungsequipment ist grundsätzlich nur für den vorübergehenden Betrieb konzipiert.
2. Dauerbetrieb oder dauerhafte Installation kann zur Beeinträchtigung der Funktion und vorzeitiger Alterung der Geräte führen.

LIEFERUMFANG

Entnehmen Sie das Produkt aus der Verpackung und entfernen Sie sämtliches Verpackungsmaterial. Bitte überprüfen Sie die Vollständigkeit und Unversehrtheit der Lieferung und benachrichtigen Sie Ihren Vertriebspartner bitte unverzüglich nach dem Kauf, falls die Lieferung nicht komplett oder beschädigt ist.

Im Lieferumfang des Produkts sind enthalten:

- ▶ 1 × Instant Air 3000 Windmaschine
- ▶ 1 × Stand- und Montagebügel (vormontiert)
- ▶ 1 × Funkfernbedienung
- ▶ 1 × Netzkabel
- ▶ Safety- und Complianceinformationen (Bedienungsanleitung als Download per QR-Code)

EINFÜHRUNG

INSTANT AIR 3000
CLIA3000

STEUERUNGSFUNKTIONEN:

1-Kanal DMX-Steuerung
DMX512
W-DMX via optional erhältlichem Cameo iDMX-Stick
Steuerbar via Funkfernbedienung
Standalone Funktion

EIGENSCHAFTEN:

DMX512. Funkfernbedienung inklusive. 3-Pol und 5-Pol DMX-Anschlüsse. Anschluss für optionalen iDMX-Stick für drahtlose Steuerung via W-DMX.

ANSCHLÜSSE, BEDIEN- UND ANZEIGEELEMENTE

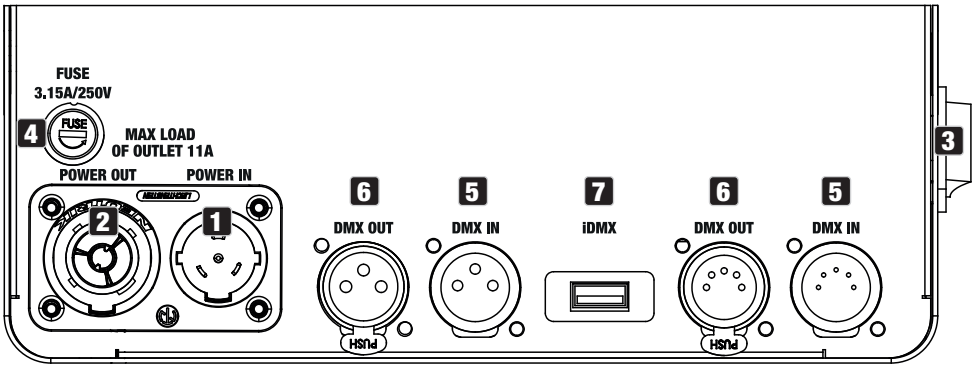

1 POWER IN

Netzeingangsbuchse. Betriebsspannung 220 V - 240 V AC / 50 Hz. Anschluss mit Hilfe des mitgelieferten Netzkabels.

2 POWER OUT

Netzausgangsbuchse. Dient der Netzversorgung weiterer CAMEO Produkte. Achten Sie darauf, dass die gesamte Stromaufnahme aller angeschlossenen Geräte den auf dem Gerät in Ampere (A) angegebenen Wert nicht überschreitet.

3 POWER

Wippschalter zum Ein- bzw. Ausschalten des Geräts.

4 FUSE

Sicherungshalter für 5 x 20mm Sicherungen. WICHTIGER HINWEIS: Ersetzen Sie die Sicherung ausschließlich durch eine Sicherung des gleichen Typs und mit gleichen Werten. Sollte die Sicherung wiederholt auslösen, wenden Sie sich bitte an ein autorisiertes Servicezentrum.

5 DMX IN

Je eine männliche 3-Pol und 5-Pol XLR-Buchse zum Anschließen eines DMX-Kontrollgeräts (z.B. DMX-Pult). Verwenden Sie die Anschlüsse ausschließlich alternativ.

6 DMX OUT

Je eine weibliche 3-Pol und 5-Pol XLR-Buchse zum Weiterleiten des DMX-Steuersignals. Verwenden Sie die Anschlüsse ausschließlich alternativ.

7 IDMX

Anschluss für den optional erhältlichen iDMX-Stick zur Wireless DMX Anbindung.

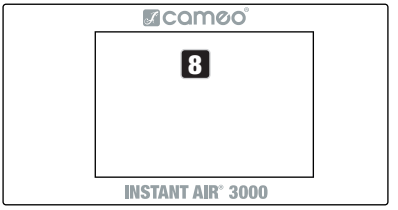

8 TOUCH-DISPLAY

Beleuchtetes Touch-Display zum Navigieren im Gerätemenü.

FUNKEMPFÄNGER

Der Funkempfänger für die Steuerung via Funkfernbedienung befindet sich im Gerätegehäuse.

BEDIENUNG

ANMERKUNG

Nach dem Einschalten der Windmaschine wird ein kurzer Systemcheck durchgeführt und dabei die Modellbezeichnung im Display angezeigt. Nach diesem Vorgang ist die Windmaschine betriebsbereit.



HAUPTANZEIGE (DMX-signal liegt an)

Sobald ein DMX-Signal an einem der DMX-Eingänge DMX IN oder der Wireless-Schnittstelle IDMX anliegt, wird automatisch die DMX-Betriebsart aktiviert und das Fenster mit der aktuell eingestellten DMX-Startadresse und das Feld zum Eingeben des Passworts zur Adressänderung werden angezeigt.



HAUPTANZEIGE (ohne DMX-signal)

Wenn kein DMX-Signal am Gerät anliegt, werden drei Bedienfelder angezeigt: **Stand alone** (manuelle Steuerung), **DMX Address** (DMX-Startadresse einstellen) und das Zahnradsymbol (Steuerung per Fernbedienung aktivieren / deaktivieren und Fernbedienung koppeln).

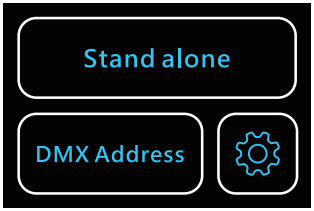

DMX-STARTADRESSE EINSTELLEN

1. DMX-Signal liegt an: Geben Sie das Passwort 050 in das Eingabefeld ein und tippen auf das Schlosssymbol. Tippen Sie nun auf das Plus- bzw. Minussymbol, um die gewünschte Startadresse einzustellen (gedrückt halten für schnelle Wertänderung). Tippen Sie auf das Pfeilsymbol ↩, um zur Hauptanzeige zurückzukehren.

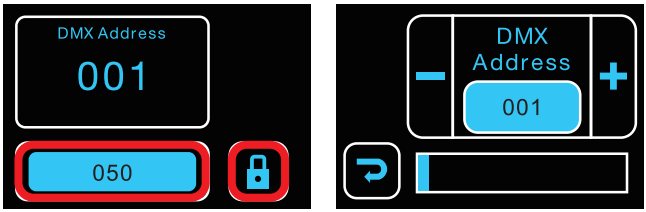

2. DMX-Signal liegt nicht an: Tippen Sie in der Hauptanzeige auf DMX Address. Geben Sie das Passwort 050 in das entsprechende Eingabefeld ein und tippen auf das Schlosssymbol. Tippen Sie nun auf das Plus- bzw. Minussymbol, um die gewünschte Startadresse einzustellen (gedrückt halten für schnelle Wertänderung). Tippen Sie auf das Pfeilsymbol ↩, um zur vorherigen Anzeige zurückzukehren.

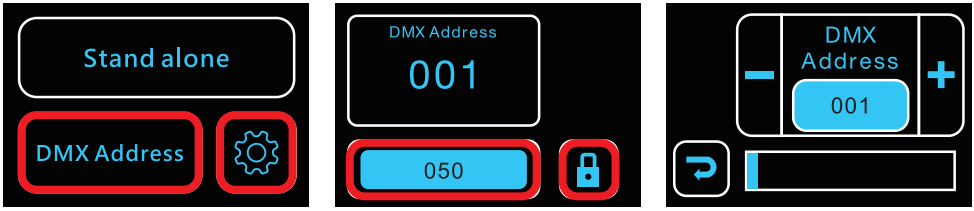

MANUELLE STEUERUNG

Liegt ein DMX-Signal am Gerät an, ist die manuelle Steuerung nicht möglich, trennen Sie daher das Gerät von einem DMX-Verbund. Tippen Sie auf Stand alone, um das Fenster mit den Bedienfeldern für die manuelle Steuerung zu öffnen (Funktionen siehe Tabelle). Die Rotationsgeschwindigkeit wird in Prozent angezeigt. Tippen Sie auf das Pfeilsymbol ↩, um zur Hauptanzeige zurückzukehren.



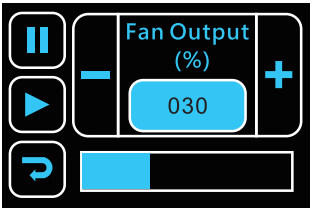

▶	Start
⏸	Stop
+	Schneller
−	Langsamer

STEUERUNG PER FERNBEDIENUNG

Im Lieferumfang ist eine Funkfernbedienung (433 MHz) zum Steuern der Windmaschine enthalten. Liegt ein DMX-Signal am Gerät an, ist die Steuerung per Fernbedienung nicht möglich, trennen Sie daher die Windmaschine von einem DMX-Verbund. Tippen Sie auf das Zahnradsymbol und aktivieren nun die Steuerung per Fernbedienung (Remote function ON). Zum Deaktivieren der Steuerung per Fernbedienung wählen Sie OFF. Tippen Sie auf das Pfeilsymbol ↩, um zur Hauptanzeige zurückzukehren.

Um eine neue Funkfernbedienung mit der Windmaschine zu koppeln, halten Sie die Fernbedienung in der unmittelbaren Nähe der Windmaschine und tippen neben **Remote pairing** auf . Dasselbe gilt, wenn eine neue Batterie in die Fernbedienung eingesetzt wurde.

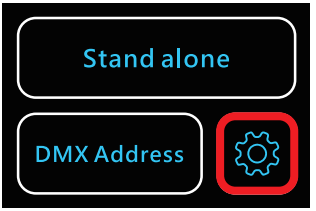

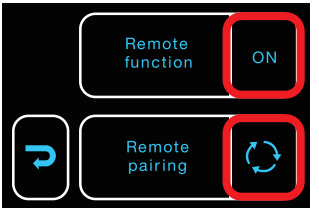

Die Fernbedienung verfügt über eine verschiebbare Abdeckung, um die Bedientaster vor versehentlicher Betätigung zu schützen. Schieben Sie die Schutzabdeckung zu diesem Zweck nach oben über die Taster. Schieben Sie die Schutzabdeckung nach unten bis zum Anschlag, um die Taster freizugeben und die Windmaschine mit der Fernbedienung zu steuern. Die LED im Bedienfeld leuchtet auf, sobald einer der Taster betätigt wird.



A	Start
B	Stop
C	Schneller
D	Langsamer

Leuchtet die LED beim Betätigen nicht, muss die interne Batterie ausgetauscht werden. Entfernen Sie hierfür die drei Schrauben auf der Rückseite der Fernbedienung. Nehmen Sie nun den Batteriefachdeckel vom Gehäuse, entfernen die verbrauchte Batterie, legen eine neue Batterie ein (Batterietyp: 27A, 12V - auf korrekte Polung achten) und verschließen den Deckel wieder mit den 3 Schrauben.

AUFSTELLUNG UND MONTAGE

GEFAHR: Überkopfmontage erfordert umfassende Erfahrung, einschließlich der Berechnung der Grenzwerte für die Arbeitslast, des verwendeten Installationsmaterials und der regelmäßigen Sicherheitsüberprüfung aller Installationsmaterialien und Scheinwerfer. Wenn Sie diese Qualifikationen nicht haben, versuchen Sie nicht, eine Installation selbst durchzuführen, sondern nutzen Sie die Hilfe von professionellen Unternehmen. Es besteht die Gefahr, dass sich nicht korrekt montierte und gesicherte Geräte lösen und herabfallen. Dadurch können Personen schwer verletzt oder getötet werden.

GEFAHR: Gefahr durch herabfallende Gegenstände.
Verwenden Sie den Tragegriff nicht als Sicherungspunkt für die Traversenmontage.

1. Vier Gummifüße zum Aufstellen an geeigneter Stelle auf ebener Fläche.
2. Tragegriff
3. Zwei Knebelschrauben für die Richtungseinstellung des Luftstroms.
4. Montagelöcher für die Anbringung von Traversenklemmen (verwenden Sie für die Traversenmontage zwei Traversenklemmen, Traversenklemmen optional erhältlich).
5. Befestigen Sie die Windmaschinentraverse bei der Montage immer mit einem geeigneten Sicherheitsseil an der Halterung.

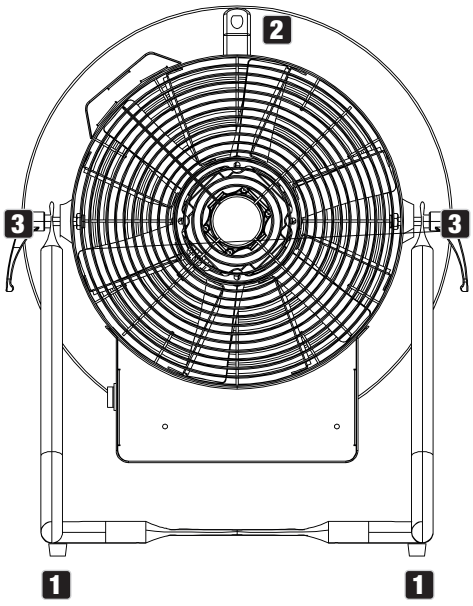

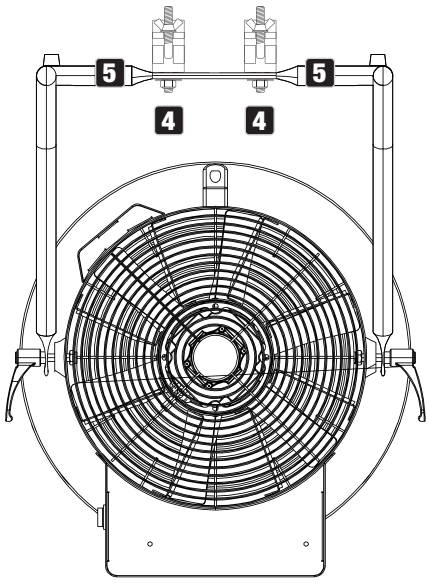

PFLEGE, WARTUNG UND REPARATUR

Um die einwandfreie Funktion des Geräts auf Dauer zu gewährleisten, muss es regelmäßig gepflegt und bei Bedarf gewartet werden. Der Pflege- bzw. Wartungsbedarf steht in Abhängigkeit der Nutzungsintensität und -umgebung.

Eine Sichtprüfung sollte vor jeder Inbetriebnahme stattfinden. Hierbei sind insbesondere alle sicherheitsrelevanten Komponenten, wie z. B. Verbindungselemente, Sicherungsstellen, elektrische Anschlüsse und Leitungen, zu berücksichtigen. Weiterhin empfehlen wir alle 500 Betriebsstunden, oder bei geringerer Nutzungsintensität spätestens nach Ablauf eines Jahres alle unten genannten und zutreffenden Pflegemaßnahmen durchzuführen. Bei Mängeln, die auf eine unzureichende Pflege zurückzuführen sind, kann es zu Einschränkungen der Garantieansprüche kommen.

PFLEGE (vom Anwender durchführbar)



WARNUNG! Vor jeglichen Pflegemaßnahmen müssen die Spannungsversorgung und sofern möglich sämtliche Geräteverbindungen getrennt werden.



HINWEIS! Unsachgemäße Pflege kann zu Beeinträchtigung des Gerätes führen bis hin zur Zerstörung.

1. Gehäuseoberflächen müssen mit einem sauberen, feuchten Tuch gereinigt werden. Dabei ist darauf zu achten, dass keine Feuchtigkeit in das Gerät eindringen kann.
2. Luft Ein- und Austrittsöffnungen müssen regelmäßig von Staub und Schmutz befreit werden. Im Fall des Einsatzes von Druckluft ist darauf zu achten, dass Beschädigungen am Gerät verhindert werden (z.B. müssen Lüfter für diesen Fall blockiert werden).
3. Leitungen und Steckkontakte sind regelmäßig zu reinigen und von Staub und Schmutz zu befreien.
4. Es dürfen generell keine Reinigungsmittel oder Mittel mit schleifender Wirkung zur Pflege verwendet werden, andernfalls ist mit Beeinträchtigung der Oberflächenbeschaffenheit zu rechnen.
5. Geräte sind generell trocken zu lagern und vor Staub und Verschmutzung zu schützen.

WARTUNG UND REPARATUR (nur durch Fachpersonal)



GEFAHR! Im Gerät befinden sich Spannungsführende Bauteile. Auch nach Trennung der Netzverbindung kann noch Restspannung im Gerät vorhanden sein, z.B. durch geladene Kondensatoren.



HINWEIS! Im Gerät befinden sich keine für den Anwender zu wartenden Baugruppen.



HINWEIS! Wartungs- und Reparaturmaßnahmen dürfen nur vom Hersteller autorisiertem Fachpersonal durchgeführt werden. Im Zweifel wenden Sie sich an den Hersteller.

HINWEIS! Unsachgemäß ausgeführte Wartungsarbeiten können den Gewährleistungsanspruch beeinträchtigen.

OPTIONALES ZUBEHÖR

CLIDMXSTICKG2

W-DMX Empfänger

TECHNISCHE DATEN

Artikelnummer	CLIA3000
Produktart:	Windmaschine
Maximaler Luftdurchsatz:	77 m³/min.
Luftgeschwindigkeit:	17 m/s
Lüfter Drehzahl:	440-3100 U/min
Lüfterdurchmesser:	310 mm
DMX-Eingang:	3-Pol XLR männlich 5-Pol XLR männlich Anschluss für optionalen iDMX-Stick
DMX-Ausgang:	3-Pol XLR weiblich 5-Pol XLR weiblich
DMX-Modus:	1-Kanal
DMX Funktionen:	Gebläsesteuerung
Standalone Funktionen:	Gebläsesteuerung
Steuerung:	DMX512, Funkfernbedienung
Bedien-u.Anzeigeelemente:	Vollfarbdisplay mit Touchscreen
Betriebsspannung:	220 V - 240 V AC / 50 Hz
Leistungsaufnahme:	545 W
Stand-by Leistungsaufnahme:	7 W
Stromversorgungsanschluss:	Seetronic TR1 IN-OUT
Maximaler Ausgangsstrom:	11 A
Sicherung:	T3,15 A / 250 V
Umgebungstemperatur (in Betrieb):	0°C - 40°C
Relative Luftfeuchtigkeit:	< 85%, nicht kondensierend
Gehäusematerial:	Metall
Gehäusefarbe:	Schwarz
Abmessungen (Ø x H, mit Standfuß):	385 x 515 mm
Gewicht:	11 kg inkl. Standfuß
Weitere Eigenschaften:	Tragegriff, verstellbarer Standfuß inklusive, Funkfernbedienung inklusive

ENTSORGUNG



VERPACKUNG:

1. Verpackungen können über die üblichen Entsorgungswege dem Wertstoffkreislauf zugeführt werden.
2. Bitte trennen Sie die Verpackung entsprechend der Entsorgungsgesetze und Wertstoffverordnungen in Ihrem Land.



GERÄT:

1. Dieses Gerät unterliegt der europäischen Richtlinie für Elektro- und Elektronik-Altgeräte in der jeweils geltenden aktuellen Fassung. WEEE-Richtlinie Waste Electrical and Electronical Equipment. Altgeräte gehören nicht in den Hausmüll. Das Altgerät muss über einen zugelassenen Entsorgungsbetrieb oder eine kommunale Entsorgungseinrichtung entsorgt werden. Bitte beachten Sie geltende Vorschriften in Ihrem Land!
2. Beachten Sie alle in Ihrem Land geltenden Entsorgungsgesetze und Vorschriften.
3. Als Privatkunde erhalten Sie Informationen zu umweltfreundlichen Entsorgungsmöglichkeiten über den Händler, bei dem das Produkt erworben wurde, oder über die entsprechenden regionalen Behörden.



BATTERIEN UND AKKUS:

1. Batterien und Akkus gehören nicht in den Hausmüll. Batterien und Akkus müssen über einen zugelassenen Entsorgungsbetrieb oder eine kommunale Entsorgungseinrichtung entsorgt werden.
2. Beachten Sie alle in Ihrem Land geltenden Entsorgungsgesetze und Vorschriften.
3. Als Privatkunde erhalten Sie Informationen zu umweltfreundlichen Entsorgungsmöglichkeiten über den Händler, bei dem das Produkt erworben wurde, oder über die entsprechenden regionalen Behörden.
4. Geräte mit Batterien oder Akkus, die nicht durch den Benutzer entfernt werden können, müssen an einer Sammelstelle für Elektrogeräte abgegeben werden.

HERSTELLERERKLÄRUNGEN

Herstellergarantie & Haftungsbeschränkung

Adam Hall GmbH, Adam-Hall-Str. 1, D-61267 Neu Anspach /
E-Mail Info@adamhall.com / +49 (0)6081 / 9419-0
Unsere aktuellen Garantiebedingungen und Haftungsbeschränkung finden Sie unter:
https://cdn-shop.adamhall.com/media/pdf/Manufacturers-Declarations-CAMEO_DE_EN_ES_FR.pdf
Im Servicefall wenden Sie sich an Ihren Vertriebspartner.

CE-Konformität

Hiermit erklärt die Adam Hall GmbH, dass dieses Produkt folgender Richtlinie entspricht (soweit zutreffend):
Niederspannungsrichtlinie (2014/35/EU)
EMV-Richtlinie (2014/30/EU)
RoHS (2011/65/EU)
RED (2014/53/EU)

CE-Konformitätserklärung

Konformitätserklärungen für Produkte, die der LVD, EMC, RoHS-Richtlinie unterliegen, können unter info@adamhall.com angefragt werden.
Konformitätserklärungen für Produkte, die der RED-Richtlinie unterliegen, können unter www.adamhall.com/compliance/ heruntergeladen werden.

Druckfehler und Irrtümer, sowie technische oder sonstige Änderungen sind vorbehalten!

FRANÇAIS

Vous avez fait le bon choix !
Cet appareil a été conçu et fabriqué conformément à des exigences de qualité très strictes afin de fonctionner pendant de nombreuses années. Veuillez lire attentivement ce manuel d'utilisation pour pouvoir utiliser rapidement et de manière optimale votre nouveau produit Cameo Light. Vous trouverez de plus amples informations sur Cameo Light sur notre site Web **CAMEOLIGHT.COM**

INFORMATIONS SUR CE MANUEL D'UTILISATION

- Lisez attentivement les consignes de sécurité et l'ensemble du manuel avant la mise en service.
- Respectez les avertissements figurant sur l'appareil et dans le manuel d'utilisation.
- Conservez toujours le manuel d'utilisation à portée de main.
- Si vous vendez ou transmettez l'appareil, remettez également impérativement ce manuel d'utilisation, celui-ci constituant un élément essentiel du produit.

UTILISATION CONFORME

Ce produit est un appareil dédié à la technique événementielle.
Il a été conçu pour un usage professionnel dans le domaine de la technique événementielle et ne convient pas à une utilisation domestique.
Utilisation temporaire Les appareils pour l'événementiel ne sont en principe conçus que pour une utilisation temporaire ; ils ne sont pas prévus pour une exploitation permanente et une installation fixe.
De plus, ce produit est destiné uniquement aux utilisateurs qualifiés possédant des connaissances spécialisées en matière de technique événementielle.
L'utilisation du produit en dehors des caractéristiques techniques et des conditions de fonctionnement spécifiées est considérée comme non conforme.
Toute responsabilité relative à des dommages corporels et matériels dus à une utilisation non conforme est exclue.
Le produit n'est pas adapté :

- à une utilisation par des personnes (notamment les enfants) possédant des capacités physiques, sensorielles ou mentales limitées ou manquant d'expérience et de connaissances ;
- aux enfants (il doit être interdit aux enfants de jouer avec l'appareil).

EXPLICATIONS DES TERMES ET DES PICTOGRAMMES

1. **DANGER :** La mention DANGER, éventuellement associée à un pictogramme, signale des situations ou circonstances de danger immédiat menaçant la vie ou l'intégrité corporelle.

2. **AVERTISSEMENT :** La mention AVERTISSEMENT, éventuellement associée à un pictogramme, signale des situations ou circonstances de danger potentiel menaçant la vie ou l'intégrité corporelle.

3. **MISE EN GARDE :** La mention MISE EN GARDE, éventuellement associée à un pictogramme, est utilisée pour attirer l'attention sur des situations ou des conditions susceptibles de provoquer des blessures.

4. **ATTENTION** : La mention ATTENTION, éventuellement associée à un pictogramme, signale des situations ou circonstances pouvant entraîner des dommages matériels et/ou environnementaux.



Ce pictogramme indique un danger susceptible de provoquer une décharge électrique.



Ce pictogramme indique les zones ou les situations dangereuses.



Ce pictogramme indique des dangers liés à des surfaces portées à haute température.



Ce symbole indique les dangers liés aux charges suspendues.



Ce pictogramme indique que l'appareil ne contient aucune pièce remplaçable par l'utilisateur.



Ce pictogramme indique des informations supplémentaires concernant le fonctionnement du produit.



Ce pictogramme indique un appareil qui ne doit être utilisé que dans des locaux secs.

CONSIGNES DE SÉCURITÉ



DANGER :

1. N'ouvrez pas l'appareil et n'y apportez aucune modification.
2. Si votre appareil ne fonctionne plus correctement, si des liquides ou des objets ont pénétré à l'intérieur ou s'il a été endommagé de quelque manière que ce soit, éteignez-le immédiatement et débranchez-le de son alimentation. L'appareil ne peut être réparé que par des techniciens de réparation agréés.
3. Pour les appareils de classe de protection 1, le conducteur de protection doit être correctement raccordé. Ne débranchez jamais le conducteur de terre de protection. Les appareils de classe de protection 2 ne disposent pas d'un conducteur de protection.
4. Veillez à ce que les câbles sous tension ne soient pas pliés ou soumis à d'autres dommages mécaniques.
5. Ne court-circuitez jamais le fusible de l'appareil.



AVERTISSEMENT :

1. L'appareil ne doit pas être utilisé s'il présente des signes évidents de dommages.
2. L'appareil ne doit être installé que lorsqu'il se trouve hors tension.
3. Si son câble secteur est endommagé, n'utilisez pas l'appareil.
4. Les câbles secteur captifs ne doivent être remplacés que par une personne qualifiée.



ATTENTION :

1. Ne mettez pas immédiatement l'appareil en service s'il a été exposé à d'importantes variations de température (par exemple après le transport). L'humidité et la condensation internes peuvent endommager l'appareil. Ne mettez l'appareil sous tension qu'une fois qu'il a atteint la température ambiante.
2. Assurez-vous que la tension et la fréquence du secteur correspondent aux valeurs indiquées sur l'appareil. Si l'appareil est équipé d'un sélecteur de tension, ne le mettez pas en marche tant qu'il n'a pas été réglé correctement. N'utilisez que des câbles secteur adaptés.
3. Pour déconnecter l'appareil du réseau sur tous les pôles électriques, il ne suffit pas d'appuyer sur l'interrupteur marche/arrêt.
4. Assurez-vous que le fusible installé correspond au type imprimé sur l'appareil.
5. Assurez-vous que des mesures appropriées ont été prises contre les surtensions (par exemple, la foudre).
6. Respectez l'intensité de sortie maximale spécifiée sur les appareils pourvus d'un renvoi secteur (Power Out). Vérifiez que la consommation totale de tous les appareils connectés ne dépasse pas la valeur indiquée.
7. Ne remplacez les cordons secteur enfichables que par des cordons d'origine.
8. N'utilisez l'appareil qu'avec des dispositifs de raccordement au secteur actuellement conformes à l'usage prévu, contrôlés et en bon état.



DANGER :

1. Danger d'asphyxie ! Les sacs en plastique et les petites pièces doivent être tenus hors de portée des personnes (notamment les enfants) possédant des capacités physiques, sensorielles ou mentales réduites.
2. Danger en cas de chute de l'appareil ! Vérifiez que l'appareil est correctement installé et ne peut pas tomber. Utilisez uniquement des supports ou des fixations appropriés (en particulier pour les installations fixes). Assurez-vous que les accessoires sont correctement installés et fixés. Veillez à respecter les consignes de sécurité en vigueur.



AVERTISSEMENT :

1. N'utilisez cet appareil que conformément à l'usage prévu et de la manière prescrite.
2. N'utilisez avec l'appareil que des accessoires recommandés et prévus par le fabricant.
3. Lors de l'installation, respectez les règles de sécurité en vigueur dans votre pays.
4. Après avoir connecté l'appareil, vérifiez tous les passages de câbles afin d'éviter tout dommage ou accident, par exemple en cas de risque de trébuchement.
5. Respectez toujours la distance minimale spécifiée par rapport aux matériaux normalement inflammables. Sauf mention explicite, la distance minimale est de 0,3 m.

PRUDENCE :

1. Il existe un risque de coincement du câble dans des pièces mobiles telles que des étriers de montage ou d'autres pièces mobiles.
2. Pour les appareils équipés de composants entraînés par moteur, il existe un risque de blessure dû aux mouvements de l'appareil. Des mouvements soudains de l'appareil peuvent provoquer des réactions brutales.
3. La surface du boîtier de l'appareil peut être portée à une température élevée lors d'un fonctionnement normal. Assurez-vous d'éviter tout contact accidentel avec le boîtier. Laissez toujours l'appareil refroidir suffisamment avant le démontage, les travaux de maintenance, le chargement, etc.

ATTENTION :

1. N'installez pas et n'utilisez pas cet appareil à proximité de radiateurs, d'accumulateurs thermiques, de fours ou d'autres sources de chaleur. Veillez à assurer en permanence un refroidissement suffisant de l'appareil, de façon à éviter toute surchauffe.
2. Ne placez pas de sources d'inflammation (flammes nues) telles que des bougies allumées à proximité de l'appareil.
3. Les ouvertures de ventilation ne doivent pas être couvertes et les ventilateurs ne doivent pas être bloqués.
4. Pour le transport, utilisez l'emballage d'origine ou l'emballage fourni par le fabricant.
5. Évitez les chocs ou les impacts sur l'appareil.
6. Respectez la classe de protection IP ainsi que les conditions ambiantes telles que la température et l'humidité spécifiées dans les caractéristiques.
7. Nous apportons en permanence des améliorations à nos appareils. En cas de divergence entre les instructions d'utilisation et l'étiquetage de l'appareil en ce qui concerne les conditions d'utilisation, les performances ou d'autres caractéristiques de l'appareil, les informations figurant sur l'appareil prévalent toujours.
8. L'appareil n'est pas adapté aux climats tropicaux ni à un fonctionnement à plus de 2 000 m au-dessus du niveau de la mer.
9. Sauf indication contraire, l'appareil n'est pas adapté à une utilisation en environnement marin.

REMARQUE : Pour les kits ou accessoires de conversion ou d'adaptation fournis par le fabricant, il est essentiel de respecter les instructions incluses.

TRANSMISSION DE SIGNAUX PAR RADIO
(par ex. W-DMX ou systèmes audio sans fil) :
La qualité et la performance des transmissions de signaux sans fil dépendent généralement des conditions ambiantes.
Les facteurs suivants, par exemple, ont une influence sur la portée et la stabilité des signaux :

Obstacles/écrans (par ex. maçonnerie, constructions métalliques, eau)
Émissions radio de niveau élevé (par ex. réseaux Wi-Fi puissants)
Interférences

Rayonnement électromagnétique (par ex. murs vidéo LED, gradateurs...)
Toutes les indications de portée se rapportent à une utilisation en champ libre avec contact visuel et sans interférences.

L'utilisation d'émetteurs est soumise à des dispositions administratives. Celles-ci peuvent varier d'une région/d'un pays à l'autre et doivent être vérifiées par l'exploitant avant la mise en service (par ex. fréquence radio et puissance d'émission).

AVERTISSEMENT : Les appareils utilisant une transmission de signaux sans fil ne sont pas adaptés à une utilisation dans des zones sensibles dans lesquelles le fonctionnement sans fil peut entraîner des interférences, notamment :
- dans les hôpitaux, les centres de santé ou autres établissements de santé dans lesquels des professionnels dispensent des soins aux patients à l'aide d'équipements spécialisés ;
- dans les ex-zones de Classe 1, 2 et 3 ;
- Dans les zones d'accès restreint ;
- Dans les institutions militaires ;
- Dans les avions ou les véhicules ;
- dans les zones où l'utilisation de téléphones portables est interdite.

TRANSMISSION DE SIGNAL PAR W-DMX
AVERTISSEMENT : En règle générale, la transmission DMX sans fil ne doit pas être utilisée pour des applications présentant des facteurs de sécurité susceptibles d'entraîner des dommages corporels ou matériels en cas de défaillance.
Ceci s'applique en particulier aux structures de scènes ou de traverses mobiles, aux moteurs/dispositifs de levage commandés par DMX ou aux dispositifs de levage destinés au fonctionnement de monte-plateaux, de systèmes hydrauliques ou de composants mobiles similaires fonctionnant en mode DMX.
Par ailleurs, la transmission DMX sans fil ne doit pas être utilisée pour le déclenchement d'appareils pyrotechniques ou de flammes, d'effets d'explosion, ni pour le contrôle de gaz ou d'effets liquides. Citons par exemple les canons à CO2, les lanceurs de confettis, les effets d'eau ou autres.

ATTENTION !
REMARQUES IMPORTANTES CONCERNANT LES MACHINES À VENT !

1. Ne jamais introduire les doigts à travers les grilles de protection, risque de blessure.
2. Ne jamais introduire d'objets à travers les grilles de protection.
3. Ne jamais utiliser l'appareil sans sa grille de protection.
4. Des précautions particulières doivent être prises par les personnes aux cheveux longs, ceux-ci pouvant être aspirés et s'emmêler dans les pales du ventilateur. De sérieuses blessures peuvent en résulter. Veiller à ce que les personnes aux cheveux longs ne puissent pas se tenir à proximité immédiate de l'appareil.
5. Vérifiez que l'air peut circuler librement.
6. Assurez-vous que la poussière, le sable, le papier, les vêtements et autres ne puissent pas être aspirés.

APPAREILS DONT LE REMPLACEMENT DE PILE OU D'ACCUMULATEUR EST ASSURÉ PAR L'UTILISATEUR (par ex. télécommande)

DANGER : Respectez impérativement la fiche technique du fabricant des piles ou des accumulateurs utilisés.

1. Les piles et accumulateurs doivent être tenus hors de portée des personnes (y compris les enfants) aux capacités physiques, sensorielles ou mentales réduites. Risque d'étouffement !
2. Évitez d'exercer toute sollicitation mécanique importante sur les piles et les accumulateurs. Les dommages provoqués par une chute, un écrasement ou une perforation ainsi qu'une pression élevée entraînent un risque d'incendie et d'explosion ainsi que d'autres situations dangereuses (par ex. émanations de gaz).
3. Les fuites de liquide de piles sont corrosives et peuvent être toxiques. Le liquide peut entraîner une irritation de la peau et des yeux, et il est dangereux en cas d'ingestion. Évitez tout contact avec le liquide qui a fui. En cas de contact avec le liquide, rincez immédiatement et abondamment à l'eau et consultez un médecin.
4. N"essayez jamais de charger des piles non rechargeables. Risque d'explosion !
5. Ne jetez pas au feu les piles et les accumulateurs. Risque d'explosion !
6. Ne court-circuitez pas les piles et les accumulateurs. Évitez tout contact des bornes de la pile ou de l'accumulateur avec des objets conducteurs d'électricité (par exemple un trousseau de clés ou des pièces de monnaie).

ATTENTION :

1. Lors de l'insertion des piles et des accumulateurs, veillez à respecter la polarité (voir les illustrations dans le compartiment des piles ou sur le boîtier).
2. N'utilisez pas simultanément des piles et des accumulateurs de marques et de types différents dans un appareil.
3. N'utilisez que des piles et des accumulateurs ayant le même état de décharge.
4. Avant le processus de charge, vérifier l'absence de dommages sur les piles et les accumulateurs et n'utiliser aucune pile ou accumulateur endommagé.

REMARQUES CONCERNANT LES APPAREILS D'INTÉRIEUR MOBILES

1. Utilisation temporaire L'équipement événementiel est conçu uniquement pour une utilisation temporaire.
2. Un fonctionnement continu ou une installation permanente peut altérer le fonctionnement et entraîner le vieillissement prématuré des appareils.

CONTENU DU CARTON

Retirez le produit de son emballage, et mettez de côté tous les matériaux d'emballage.
Assurez-vous que la livraison est complète et en bon état (absence de dommages apparents) ; dans le cas contraire, informez votre partenaire commercial aussitôt après l'achat.
Contenu du carton :

- ▶ 1 × Machine à vent Instant Air 3000
- ▶ 1 × Pied avec étrier de montage (déjà monté)
- ▶ 1 × Télécommande radio
- ▶ 1 × Câble secteur
- ▶ Informations sur la sécurité et la conformité (mode d'emploi à télécharger via le code QR)

INTRODUCTION

INSTANT AIR 3000
CLIA3000

FONCTIONS DE CONTRÔLE :

Pilotage DMX sur 1 canal
DMX512
W-DMX via le module enfichable Cameo iDMX disponible en option
Pilotage par télécommande radio
Fonction Standalone (mode de fonctionnement autonome)

FONCTIONNALITÉS :

DMX512. Télécommande sans fil livrée. Connecteurs DMX à 3 et 5 pôles. Port pour module enfichable iDMX optionnel, pour un contrôle sans fil via W-DMX.

CONNECTEURS, COMMANDES ET INDICATEURS/AFFICHEURS

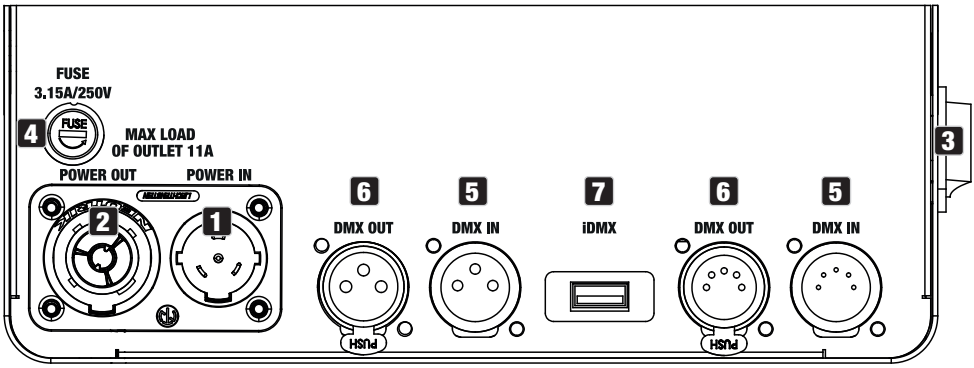

1 POWER IN

Embase secteur d'entrée. Tension de fonctionnement 220 V - 240 V / 50 Hz. Raccordement à l'aide du cordon secteur fourni.

2 POWER OUT

Embase de renvoi secteur. Permet d'alimenter d'autres produits CAMEO. Veiller à ce que l'intensité totale consommée par tous les appareils connectés ne dépasse pas la valeur en ampères (A) indiquée sur l'appareil.

3 POWER

Interrupteur basculant pour allumer et éteindre l'appareil.

4 FUSE

Porte-fusible pour fusible de 5 x 20 mm. REMARQUE IMPORTANTE : Remplacez le fusible uniquement par un fusible de même type et de même valeur. Si le fusible fond de façon récurrente, contactez un centre de réparation agréé.

5 DMX IN (entrée DMX)

Embases XLR mâle à 3 broches et 5 broches pour le raccordement d'un contrôleur DMX (par ex. pupitre DMX). N'utilisez qu'une seule des embases à la fois.

6 DMX OUT (renvoi DMX)

Connecteur XLR femelle à 3 broches et 5 broches pour le renvoi du signal de contrôle DMX. N'utilisez qu'une seule des embases à la fois.

7 IDMX

Port pour le module enfichable iDMX disponible en option pour la liaison Wireless DMX.

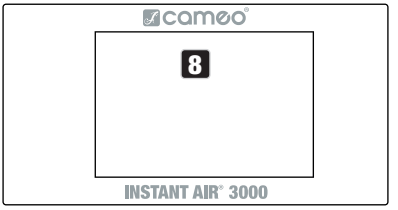

8 ÉCRAN TACTILE

Écran tactile éclairé pour navigation dans les menus de l'appareil.

RÉCEPTEUR RADIO

Le récepteur radio pour la contrôle via la télécommande radio se trouve dans le boîtier de l'appareil.

UTILISATION

REMARQUE

Après la mise en marche de la machine à vent, un bref contrôle du système est effectué et la désignation du modèle est alors affichée à l'écran. Après cette opération, la machine à vent est prête à fonctionner.



ÉCRAN PRINCIPAL (signal DMX présent)

Dès qu'un signal DMX est présent sur l'une des entrées DMX IN ou sur l'interface sans fil IDMX, le mode de fonctionnement DMX est automatiquement activé. L'adresse de départ DMX en cours apparaît à l'écran, ainsi que le champ pour saisir le mot de passe pour changement d'adresse.



ÉCRAN PRINCIPAL (pas de signal DMX)

Si aucun signal DMX n'est présent sur l'appareil, trois champs apparaissent à l'écran : **Stand alone** (commande manuelle), **DMX Address** (réglage de l'adresse de départ DMX) et une icône de roue dentée (activer / désactiver la commande par télécommande et coupler la télécommande).



RÉGLAGE DE L'ADRESSE DMX DE DÉPART

1. Le signal DMX est présent : Entrez le mot de passe 050 dans le champ de saisie et tapez sur l'icône du cadenas. Tapez maintenant sur l'icône + ou - pour régler l'adresse de départ souhaitée (maintenez la pression pour un changement de valeur rapide). Tapez sur l'icône en forme de flèche pour revenir à l'écran principal.

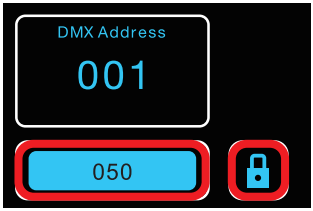

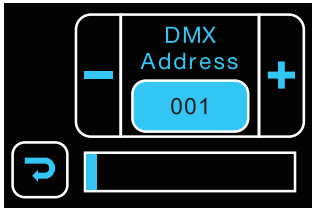

2. Le signal DMX n'est pas présent : tapez sur DMX Address dans l'écran principal. Entrez le mot de passe 050 dans le champ de saisie et tapez sur l'icône du cadenas. Tapez maintenant sur l'icône + ou - pour régler l'adresse de départ souhaitée (maintenez la pression pour un changement de valeur rapide). Tapez sur l'icône en forme de flèche ↩ pour revenir à l'écran principal.



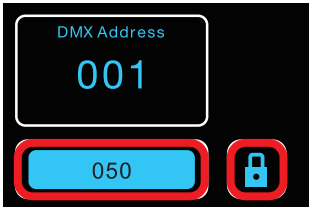

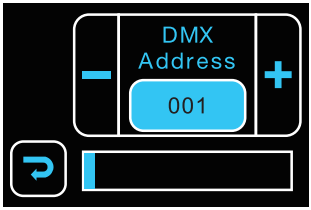

PILOTAGE MANUEL

En présence d'un signal DMX sur l'appareil, le mode manuel n'est pas possible. Débranchez donc les connecteurs DMX de l'appareil, ou supprimez toute liaison DMX. Appuyez sur Stand alone pour ouvrir la fenêtre avec les champs de contrôle manuel (pour les fonctions, voir tableau). La vitesse de rotation est affichée sous forme de pourcentage. Tapez sur l'icône en forme de flèche ↩ pour revenir à l'écran principal.



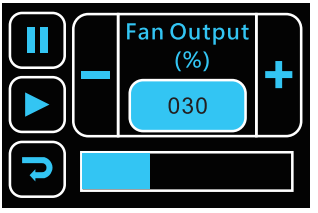

▶	Démarrage
⏸	Arrêter
+	Plus rapide
−	Plus lent

PILOTAGE PAR LA TÉLÉCOMMANDE

La machine à vent est livrée avec une télécommande radio (433 MHz). En présence d'un signal DMX sur l'appareil, le pilotage par télécommande n'est pas possible. Débranchez donc les connecteurs DMX de l'appareil, ou supprimez toute liaison DMX. Tapez sur l'icône de roue dentée puis activez le pilotage par la télécommande (Remote function ON). Pour désactiver le pilotage par la télécommande, sélectionnez OFF. Tapez sur l'icône en forme de flèche ↩ pour revenir à l'écran principal.

Pour coupler une nouvelle télécommande radio avec la machine à vent, tenez latélécommande à proximité immédiate de la machine à vent et tapez sur , à côté de **Remote pairing** . Même manipulation lors de l'insertion d'une nouvelle pile dans la télécommande.

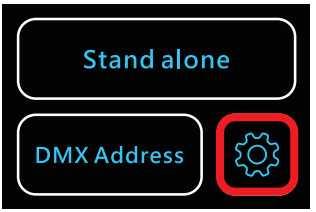

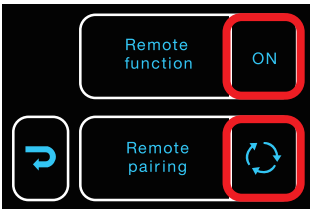

La télécommande dispose d'un couvercle coulissant servant à protéger les touches de commande de toute sollicitation involontaire. Pour le mettre en place, faites coulisser le couvercle de protection vers le haut pour recouvrir les touches de commande. Faites coulisser le couvercle de protection vers le bas jusqu'en butée pour dégager l'accès aux touches de commande et piloter la machine à vent à l'aide de la télécommande radio. La LED de la télécommande s'allume dès que l'une des touches de commande est actionnée.



A	Démarrage
B	Arrêter
C	Plus rapide
D	Plus lent

Si la LED ne s'allume pas lorsque vous appuyez sur les touches de la télécommande, remplacez sa pile. Pour ce faire, retirez les trois vis situées au dos de la télécommande. Retirez ensuite le couvercle du compartiment à pile du boîtier, retirez la pile usagée, insérez une pile neuve (type de pile : 27A, 12 V – veillez à respecter la polarité) puis refermez le couvercle à l'aide des 3 vis.

INSTALLATION ET MONTAGE

DANGER : Le montage tête en bas requiert des compétences poussées, notamment pour le calcul des valeurs limites pour la charge de service, le matériel d'installation utilisé et le contrôle de sécurité à effectuer régulièrement sur l'ensemble du matériel d'installation et sur le projecteur. Si vous ne possédez pas les qualifications requises, n'essayez pas d'effectuer l'installation vous-même, mais faites appel à une entreprise professionnelle. Des projecteurs mal fixés et mal sécurisés sont susceptibles de se détacher et de tomber. Il peut en résulter des blessures graves voire mortelles.

DANGER : Risque de chute d'objets.
N'utilisez pas la poignée de transport comme point de sécurisation pour le montage sur structure métallique.

1 Quatre pieds en caoutchouc pour placement à un endroit approprié sur une surface plane.

2 Poignée de transport.

3 Deux vis à oreille pour le réglage de la direction du flux d'air.

4 Trous de montage pour la mise en place de pinces pour structure (utiliser deux pinces pour structure en cas de montage sur structure métallique, pinces pour structure disponibles en option).

5 Lors du montage de la structure de la machine à vent, fixez-la toujours au support à l'aide d'une élingue de sécurité appropriée.

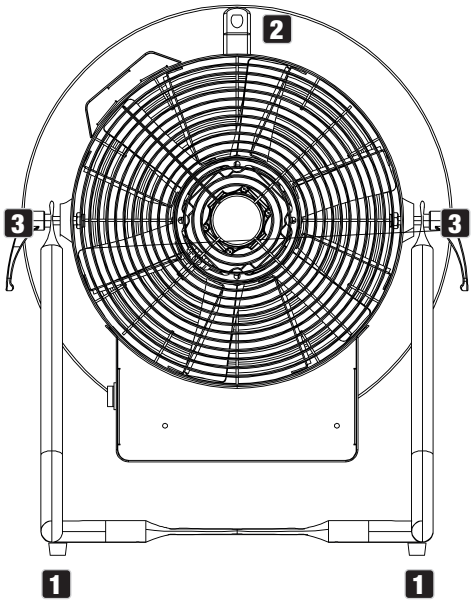

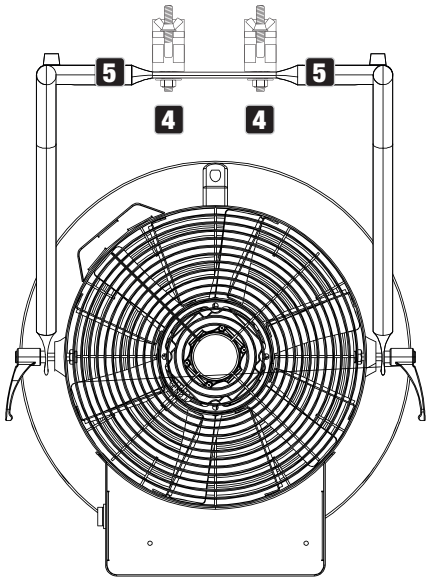

ENTRETIEN, MAINTENANCE ET RÉPARATION

Afin de garantir son bon fonctionnement à long terme, l'appareil doit être régulièrement nettoyé et, si nécessaire, passer en maintenance. Les besoins en entretien et en maintenance dépendent de l'intensité et de l'environnement d'utilisation.

Un contrôle visuel doit être effectué avant chaque mise en service. Il faut notamment passer en revue tous les composants importants pour la sécurité, tels que les éléments de connexion, les points de sécurité, les connexions électriques et les câbles. En outre, nous recommandons d'effectuer toutes les opérations de maintenance applicables spécifiées ci-dessous une fois toutes les 500 heures de fonctionnement ou, en cas d'intensité d'utilisation moindre, au plus tard au bout d'un an. Les réclamations au titre de la garantie peuvent être limitées en cas de défauts résultant d'un entretien inadéquat.

ENTRETIEN (réalisable par l'utilisateur)



AVERTISSEMENT ! Avant toute opération d'entretien, l'alimentation électrique et, dans la mesure du possible, toutes les connexions de l'appareil doivent être débranchées.



REMARQUE Un entretien inapproprié peut entraîner une dégradation de l'appareil, voire sa destruction.

1. Les surfaces du boîtier doivent être nettoyées avec un chiffon propre et humide. Veiller à ce qu'aucune humidité ne pénètre dans l'appareil.
2. Les orifices d'entrée et de sortie d'air doivent être nettoyés régulièrement pour éliminer la poussière et les impuretés. En cas d'utilisation d'air comprimé, veillez à ce que l'appareil ne soit pas endommagé (les ventilateurs doivent notamment être bloqués).
3. Les câbles et connecteurs doivent être nettoyés régulièrement et débarrassés de la poussière et des impuretés.
4. De manière générale, aucun produit de nettoyage ou produit abrasif ne doit être utilisé pour l'entretien, faute de quoi la finition de la surface pourrait être endommagée.
5. De manière générale, les appareils doivent être stockés au sec et protégés de la poussière et des salissures.

MAINTENANCE ET RÉPARATION (uniquement par du personnel qualifié)



DANGER ! L'appareil renferme des composants sous tension. Même après déconnexion du secteur, il peut subsister une tension résiduelle dans l'appareil, par exemple à cause de condensateurs chargés.



REMARQUE L'appareil ne contient pas de sous-ensembles pouvant être réparés par l'utilisateur.



REMARQUE Les travaux de maintenance et de réparation ne peuvent être effectués que par du personnel spécialisé autorisé par le fabricant. En cas de doute, adressez-vous au fabricant.

REMARQUE Des travaux d'entretien effectués de manière non conforme peuvent affecter le droit à la garantie.

ACCESSOIRES EN OPTION

CLIDMXSTICKG2

Récepteur enfichable W-DMX

CARACTÉRISTIQUES TECHNIQUES

Référence	CLIA3000
Catégorie de produit :	Machine à vent
Flux d'air maximal :	77 m³/min
Vitesse de l'air :	17 m/s
Vitesse de rotation du ventilateur :	440 - 3100 tr/min
Diamètre du ventilateur :	310 mm
Entrée DMX :	3 broches XLR mâle 5 broches XLR mâle Port pour récepteur enfichable iDMX optionnel
Sortie DMX :	XLR femelle à 3 broches XLR femelle à 5 broches
Mode DMX :	1 canal
Fonctions DMX :	Pilotage du ventilateur
Fonctions Standalone (mode autonome) :	Pilotage du ventilateur
Pilotage :	DMX512, télécommande HF
Éléments de commande et d'affichage :	Écran couleur tactile
Tension secteur :	220 V - 240 V / 50 Hz
Puissance absorbée :	545 W
Consommation en mode veille :	7 W
Embases secteur :	Seetronic TR1 IN-OUT
Intensité de sortie maximale :	11 A
Fusible :	T3,15 A / 250 V
Température ambiante d'utilisation :	0 °C - 40 °C
Humidité relative :	< 85 %, sans condensation
Matériau du boîtier :	Métal
Coloris du boîtier :	Noir
Dimensions (Ø x H, avec pied) :	385 x 515 mm
Poids :	11 kg, pied inclus
Autres caractéristiques :	Poignée de transport, livrée avec pied réglable et télécommande

MISE AU REBUT



EMBALLAGE :

1. Les emballages peuvent être apportés au circuit de recyclage via les voies de collecte habituelles.
2. Triez l'emballage conformément à la législation sur l'élimination des déchets et à la réglementation sur les matériaux recyclables en vigueur dans votre pays.



APPAREIL :

1. Cet appareil est soumis à la directive européenne sur les déchets d'équipements électriques et électroniques dans sa version actuelle. Directive DEEE (Déchets d'Équipements Électriques et Électroniques). Les appareils usagés ne doivent pas être jetés avec les ordures ménagères. L'appareil usagé doit être éliminé par une entreprise de recyclage agréée ou une déchetterie municipale. Veillez à respecter les réglementations en vigueur dans votre pays.
2. Veillez à respecter la législation et toutes les prescriptions relatives à l'élimination des déchets en vigueur dans votre pays.
3. En tant que particulier, vous obtiendrez des informations sur les possibilités d'élimination respectueuses de l'environnement en vous rapprochant de la boutique dans laquelle vous avez acheté le produit ou des autorités régionales compétentes.



PILES ET ACCUMULATEURS :

1. Les piles et les accumulateurs ne doivent pas être jetés avec les ordures ménagères. Les piles et les accumulateurs doivent être éliminés par une entreprise d'élimination des déchets agréée ou par un organisme communal de traitement des déchets.
2. Veillez à respecter la législation et toutes les prescriptions relatives à l'élimination des déchets en vigueur dans votre pays.
3. En tant que particulier, vous obtiendrez des informations sur les possibilités d'élimination respectueuses de l'environnement en vous rapprochant de la boutique dans laquelle vous avez acheté le produit ou des autorités régionales compétentes.
4. Les appareils équipés de piles ou d'accumulateurs qui ne peuvent pas être retirés par l'utilisateur doivent être déposés dans un point de collecte pour appareils électriques.

DÉCLARATIONS DU FABRICANT

Garantie du fabricant et limitation de responsabilité

Adam Hall GmbH, Adam-Hall-Str. 1, D-61267 Neu Anspach /

E-mail Info@adamhall.com / +49 (0)6081 / 9419-0

Nos conditions de garantie et nos clauses de limitation de responsabilité actuelles sont disponibles sur Internet à l'adresse suivante :

https://cdn-shop.adamhall.com/media/pdf/Manufacturers-Declarations-CAMEO_DE_EN_ES_FR.pdf.

En cas de panne, contactez votre partenaire commercial.

Conformité CE

Par la présente, Adam Hall GmbH déclare que ce produit est conforme aux directives suivantes (si applicables) :

Directive basse tension (2014/35/UE)

Directive CEM (2014/30/UE)

RoHS (2011/65/UE)

RED (2014/53/UE)

Déclaration de conformité CE

Les déclarations de conformité pour les produits soumis aux directives LVD, EMC et RoHS peuvent être demandées à l'adresse info@adamhall.com

Les déclarations de conformité pour les produits soumis à la directive RED peuvent être téléchargées sur www.adamhall.com/compliance/

Sous réserve de fautes d'impression et d'erreurs, ainsi que de modifications techniques ou autres !

ESPAÑOL

¡Gracias por elegir nuestros productos!
Este equipo está diseñado y fabricado con los estándares de calidad más exigentes, para garantizar un correcto funcionamiento durante muchos años. Lea atentamente este manual de usuario para poder aprovechar rápidamente toda la funcionalidad de su nuevo producto de Cameo Light.
Más información sobre Cameo Light en la web **CAMEOLIGHT.COM**

INFORMACIÓN SOBRE ESTE MANUAL DE USUARIO

- Lea atentamente las instrucciones de seguridad y todo el manual antes de utilizar el equipo.
- Respete los indicadores de advertencia que aparecen en el equipo y en las instrucciones de uso.
- Tenga siempre a mano el manual de usuario.
- Si vende o cede el aparato, es importante que incluya también este manual del usuario, ya que forma parte integrante del producto.

USO PREVISTO

Este producto está pensado para el sector de eventos.
Este producto ha sido desarrollado para uso profesional en el sector de eventos y no está diseñado para el uso doméstico.
Funcionamiento temporal. Los equipos para eventos están diseñados solo para un uso temporal y no están destinados a un uso permanente ni a una instalación permanente.
Además, este producto está destinado a ser utilizado por usuarios cualificados con conocimientos especializados sobre tecnología para eventos.
Se considerará contrario al uso previsto utilizar este producto fuera de las condiciones de funcionamiento y las características técnicas especificadas.
Queda excluida toda responsabilidad por daños personales y materiales si se utiliza el producto fuera del uso previsto.
El producto no es adecuado para:

- Personas (incluidos niños) con capacidades físicas, sensoriales o mentales reducidas o con falta de experiencia y conocimientos.
- Niños (los niños deben recibir instrucciones de no jugar con este equipo).

DEFINICIONES Y EXPLICACIONES DE LOS SÍMBOLOS

1. **PELIGRO:** La palabra PELIGRO, posiblemente en combinación con un símbolo, indica una situación o condición inminentemente peligrosa para la vida y la integridad física.

2. **ADVERTENCIA:** La palabra ADVERTENCIA, posiblemente en combinación con un símbolo, indica situaciones o condiciones potencialmente peligrosas para la vida y la integridad física.

3. **PRECAUCIÓN:** La palabra PRECAUCIÓN, posiblemente en combinación con un símbolo, se utiliza para indicar situaciones o condiciones que pueden provocar lesiones.

4. **ATENCIÓN:** La palabra ATENCIÓN, posiblemente en combinación con un símbolo, indica situaciones o condiciones que pueden provocar daños a la propiedad y/o al medioambiente.



Este símbolo indica peligro de descarga eléctrica.



Este símbolo identifica las zonas o situaciones peligrosas.



Este símbolo indica peligro por superficie a alta temperatura.



Este símbolo indica peligro debido a cargas suspendidas.



Este símbolo indica que en el equipo no hay piezas que pueda sustituir el usuario.



Este símbolo indica información complementaria sobre el uso del producto.



Este símbolo indica que el equipo solo debe utilizarse en un lugar seco.

INSTRUCCIONES DE SEGURIDAD



PELIGRO:

1. No abra el equipo ni intente modificarlo.
2. Si el equipo no funciona correctamente o si se ha vertido líquido sobre él o si un objeto ha caído en su interior o si ha sufrido algún desperfecto, apague inmediatamente el equipo y desenchufe el cable eléctrico. Únicamente un técnico especialista debe reparar el equipo.
3. Para los equipos de la clase de protección 1, el conductor de protección debe estar conectado correctamente. No desconecte nunca el conductor de protección. Los equipos de la clase de protección 2 no tienen conductor de protección a tierra.
4. Asegúrese de que los cables con tensión no estén doblados ni dañados mecánicamente de alguna forma.
5. Nunca puentee el fusible del equipo.



ADVERTENCIA:

1. El equipo no debe ponerse en funcionamiento si presenta daños evidentes.
2. El equipo solo debe instalarse cuando esté desenchufado de la corriente eléctrica.
3. Si el cable eléctrico está dañado, no ponga en funcionamiento el equipo.
4. Los cables eléctricos fijos solo deben ser sustituidos por una persona cualificada.



ATENCIÓN:

1. Si el equipo ha estado expuesto a un cambio brusco de temperatura (por ejemplo, después del transporte), no lo encienda inmediatamente. La condensación o la humedad podrían dañar el equipo. No encienda el equipo hasta que haya alcanzado la temperatura ambiente.
2. Asegúrese de que la tensión y la frecuencia de la red eléctrica coinciden con los valores indicados en el equipo. Si el equipo dispone de un selector de tensión, antes de enchufarlo a la red eléctrica, asegúrese de que el valor seleccionado es correcto. Utilice solo cables eléctricos adecuados.
3. Para desconectar completamente el equipo de la red eléctrica, no es suficiente con pulsar el interruptor de encendido/apagado del equipo.
4. Asegúrese de que el fusible utilizado corresponde al tipo impreso en el equipo.
5. Asegúrese de que se han tomado las medidas necesarias contra las sobretensiones (por ejemplo, si cae un rayo).
6. Respete la corriente de salida máxima especificada en los equipos con salida eléctrica en paralelo. Asegúrese de que el consumo total de corriente de todos los equipos conectados no supera el valor especificado.
7. Sustituya los cables eléctricos solo por otros cables originales.
8. Opere solo los equipos con conexión a la red eléctrica que cumplan la normativa vigente, certificados y completos.



PELIGRO:

1. ¡Peligro de asfixia! Las bolsas de plástico y las piezas pequeñas deben mantenerse fuera del alcance de las personas (incluidos los niños) con capacidades físicas, sensoriales o mentales reducidas.
2. ¡Peligro de caída! Asegúrese de que el equipo está sólidamente instalado y no se puede caer. Utilice únicamente soportes y anclajes adecuados (especialmente en instalaciones fijas). Asegúrese de que los accesorios están correctamente instalados y firmemente fijados. Asegúrese de que se cumplen las normas de seguridad pertinentes.



ADVERTENCIA:

1. Utilice el equipo únicamente de la forma prevista.
2. Emplee el equipo solo con los accesorios previstos y recomendados por el fabricante.
3. Al instalar el equipo, respete las normas de seguridad aplicables en su país.
4. Una vez conectado el equipo, compruebe que en toda la longitud del cableado no hay peligro de que provoque una caída, por ejemplo.
5. ¡Es esencial respetar la distancia mínima especificada a los materiales normalmente inflamables! Si no se indica explícitamente, la distancia mínima es de 0,3 m.



PRECAUCIÓN:

1. Las piezas móviles, como los soportes de montaje u otras piezas, pueden quedarse atascadas.
2. En el caso de los equipos con componentes accionados por motor, existe riesgo de lesiones por el movimiento del equipo. Un movimiento brusco del aparato puede provocar reacciones por sobresalto.



3. La superficie de la carcasa del equipo puede calentarse mucho durante el funcionamiento normal. Tenga cuidado de no tocar accidentalmente la carcasa. Espere siempre hasta que el equipo se haya enfriado lo suficiente antes de desmontarlo, realizar trabajos de mantenimiento, cargarlo u otras manipulaciones.



ATENCIÓN:

1. Evite instalar el equipo cerca de radiadores, acumuladores de calor, estufas o cualquier otra fuente de calor. Asegúrese de que el equipo esté instalado en un lugar con ventilación suficiente para evitar cualquier sobrecalentamiento.
2. No coloque cerca del equipo fuentes de llamas sin protección, por ejemplo, velas encendidas.
3. Las rejillas de ventilación no deben estar cubiertas; los ventiladores no deben estar bloqueados.
4. Utilice el embalaje original u otro embalaje suministrado por el fabricante para el transporte.
5. Evite los golpes o impactos en el equipo.
6. Respete la clase de protección IP, así como las condiciones ambientales, como la temperatura y la humedad, de acuerdo con las especificaciones.
7. Los equipos pueden perfeccionarse constantemente. En caso de que la información sobre las condiciones de funcionamiento, el rendimiento u otras propiedades del equipo especificada en el manual del usuario difiera de la información del etiquetado del equipo, siempre tendrá prioridad la información del equipo.
8. El equipo no es adecuado para climas tropicales ni para funcionar a más de 2.000 m sobre el nivel del mar.
9. A menos que se indique explícitamente, el equipo no es adecuado para su uso en entornos marinos.



NOTA: Si se utilizan sets de conversión o reequipamiento, o accesorios suministrados por el fabricante, asegúrese de respetar el manual de instrucciones adjunto.



TRANSMISIÓN DE SEÑALES POR RADIO (como W-DMX o sistemas de audio por radio):

La calidad y las prestaciones de las transmisiones de señales inalámbricas suelen depender de las condiciones ambientales.

Por ejemplo, los siguientes factores pueden influir en el alcance y la estabilidad de la señal:

Apantallamiento (como muros, estructuras metálicas, agua).

Saturación del espectro de radio (como redes wifi potentes).

Interferencias

Radiación electromagnética (videowalls LED, reguladores de intensidad de luces).
Todas las especificaciones sobre el alcance se refieren a la operación en campo libre con línea directa visual y sin interferencias.

El funcionamiento de los transmisores está sujeto a la normativa oficial. Esta puede variar de una región a otra y el operador debe verificarla antes del uso (como la frecuencia de radio y la potencia de transmisión).

ADVERTENCIA: Los transmisores inalámbricos no deben utilizarse en zonas sensibles donde la radio puede provocar interferencias. Entre las zonas sensibles están:

- Hospitales, centros de salud u otros centros de atención sanitaria que prestan atención al paciente con personal y equipos especializados.
- Zonas peligrosas ATEX de clase I, II y III.
- Zonas restringidas.
- Instalaciones militares.
- Aviones y vehículos.
- Zonas en las que está prohibido el uso de teléfonos móviles.

TRANSMISIÓN DE SEÑALES POR W-DMX

ADVERTENCIA: En general, la transmisión DMX inalámbrica no debe utilizarse para aplicaciones con factores relacionados con la seguridad que puedan provocar lesiones personales o daños materiales en caso de fallo.
Esto se aplica en particular a las estructuras móviles de escenarios o trusses, motores/elevadores controlados por DMX o equipos de elevación que accionan por DMX plataformas elevadoras controladas, sistemas hidráulicos o componentes móviles similares.
Además, la transmisión DMX inalámbrica no debe utilizarse para activar dispositivos de llama o pirotécnicos, efectos con explosiones o para controlar efectos de gas o líquidos. Estos incluyen cañones CO_2, disparadores de confeti, efectos de agua o similares.



¡PRECAUCIÓN!

INSTRUCCIONES IMPORTANTES SOBRE LAS MÁQUINAS DE VIENTO

1. No introduzca los dedos por la rejilla protectora, ¡podría lesionarse!
2. No introduzca objetos a través de la rejilla protectora.
3. No haga funcionar el aparato sin la rejilla protectora.
4. Preste especial cuidado con las personas de pelo largo, ya que el pelo podría ser aspirado por el ventilador y quedar atrapado, causando lesiones graves. Asegúrese de que las personas con el cabello largo no se acerquen al aparato.
5. Asegúrese de que el aire pueda circular libremente.
6. Asegúrese de no dejar prendas cerca de la máquina y de que la zona alrededor esté libre de polvo, arena, papeles o impurezas similares que puedan ser aspiradas.



APARATOS CON PILAS / BATERÍAS RECARGABLES SUSTITUIBLES POR EL USUARIO (como un mando a distancia)

PELIGRO:

¡Consulte la ficha técnica del fabricante de las pilas/baterías utilizadas!

1. Las baterías y pilas pequeñas deben mantenerse fuera del alcance de las personas (incluidos los niños) con capacidades físicas, sensoriales o mentales reducidas. ¡Peligro de asfixia!
2. Evite que pilas y baterías sufran impactos mecánicos fuertes. Los daños por caídas, aplastamientos o perforaciones, así como por alta presión, pueden provocar riesgos de incendio y explosión, así como otras situaciones peligrosas (p. ej., liberación de gases).
3. Las fugas de líquido de las baterías son corrosivas y pueden ser tóxicas. Los líquidos derramados pueden provocar irritación en la piel y los ojos, y son peligrosos si se ingieren. Evite el contacto con líquidos derramados. En caso de contacto con líquidos derramados, lave inmediatamente la zona afectada con abundante agua y consulte a un médico.
4. No intente cargar pilas no recargables. ¡Peligro de explosión!
5. No tire las pilas ni las baterías recargables al fuego. ¡Peligro de explosión!
6. No cortocircuite las pilas ni las baterías recargables. Evite el contacto entre los polos de la batería y objetos conductores de electricidad (como llaveros o monedas).



ATENCIÓN:

1. Tenga en cuenta la polaridad correcta al colocar las pilas / baterías recargables (v. croquis en el compartimento de pilas o en la carcasa).
2. No utilice a la vez diferentes tipos ni marcas de pilas en un mismo aparato.
3. Utilice únicamente pilas / baterías recargables con el mismo estado de descarga.
4. Compruebe si las pilas / baterías recargables están dañadas y, si es así, no las utilice.

INDICACIONES PARA EQUIPOS PORTÁTILES DE INTERIOR

1. Funcionamiento temporal. En principio, los equipos para eventos están diseñados solo para un uso temporal.
2. El funcionamiento continuo o la instalación permanente puede perjudicar el funcionamiento y acelerar el desgaste del equipo.

ELEMENTOS SUMINISTRADOS

Saque el producto del embalaje y retire todo el material de embalaje.
Compruebe que ha recibido en perfecto estado todos los componentes del equipo e informe al distribuidor inmediatamente después de la compra si nota algún daño o la falta de algún componente.
El producto se suministra con:

- ▶ 1 × Máquina de viento Instant Air 3000
- ▶ 1 × Pie / soporte de montaje (preinstalado)
- ▶ 1 × Mando a distancia
- ▶ 1 × Cable de alimentación
- ▶ Información sobre seguridad y conformidad (descargable mediante código QR)

INTRODUCCIÓN

INSTANT AIR 3000
CLIA3000

FUNCIONES DE CONTROL:

Control DMX de 1 canal
DMX512
W-DMX mediante la llave opcional iDMX Stick de Cameo
Controlable mediante el mando a distancia
Modo autónomo

CARACTERÍSTICAS:

DMX512. Mando a distancia suministrado. Conectores DMX de 3 y 5 pines. Conexión para la llave opcional iDMX Stick para control inalámbrico por W-DMX.

CONEXIONES, CONTROLES E INDICADORES

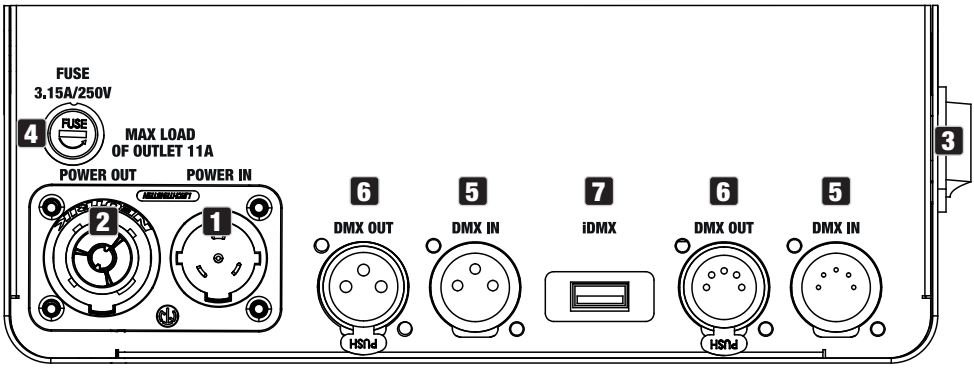

1 POWER IN

Entrada eléctrica. Alimentación eléctrica: 220-240 Vca, 50 Hz. Para enchufar el cable eléctrico suministrado.

2 POWER OUT

Salida eléctrica. Sirve para alimentar otros productos de CAMEO. Asegúrese de que el consumo total de todos los equipos conectados no supere los amperios especificados del equipo.

3 POWER

Interruptor basculante para encender o apagar el equipo.

4 FUSE

Portafusibles para fusibles de 5 × 20 mm. NOTA IMPORTANTE: Sustituya el fusible únicamente por otro del mismo tipo y características. Si el fusible se fundiera continuamente, póngase en contacto con un servicio técnico autorizado.

5 DMX IN

Conectores XLR macho de 3 y 5 pines para conectar un controlador DMX (como una mesa DMX). Utilice un solo tipo de conector al mismo tiempo, no los dos.

6 DMX OUT

Conectores XLR hembra de 3 y 5 pines para reenviar la señal de control DMX. Utilice un solo tipo de conector al mismo tiempo, no los dos.

7 iDMX

Conexión para iDMX Stick, disponible opcionalmente para la conexión DMX inalámbrica.

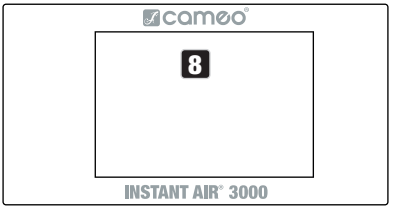

8 PANTALLA TÁCTIL

Pantalla táctil iluminada para desplazarse por los menús.

RECEPTOR DE RADIO

El equipo cuenta con un receptor de radio para el control mediante el mando a distancia.

OPERACIÓN

OBSERVACIÓN

Tras conectar la máquina de viento, se realiza una breve comprobación del sistema y en la pantalla se mostrará el nombre del modelo. Tras este proceso, la máquina de viento está lista para funcionar.



PANTALLA PRINCIPAL (con señal DMX)

En cuanto hay una señal DMX en una de las entradas DMX IN o en la interfaz inalámbrica IDMX, se activa automáticamente el modo operativo DMX y en la ventana se mostrará la dirección inicial DMX configurada y un campo en el que introducir la contraseña para cambiar la dirección.



PANTALLA PRINCIPAL (sin señal DMX)

Si no hay señal DMX en el equipo, aparecen tres botones táctiles: **Stand alone** (control manual), **DMX Address** (para cambiar la dirección inicial DMX) y el símbolo de rueda dentada (para activar/desactivar el control mediante el mando a distancia y para emparejar el mando a distancia).

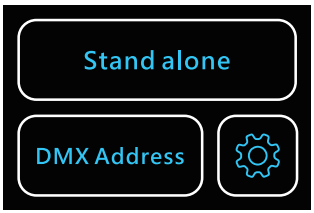

AJUSTE DE LA DIRECCIÓN INICIAL DMX

1. Hay señal DMX: Introduzca la contraseña «050» en el campo y pulse el símbolo de candado. Ahora pulse el símbolo «+» o «–» para establecer la dirección inicial (manténgalo pulsado para cambiar el valor rápidamente). Pulse el símbolo de flecha ↩ para volver a la pantalla principal.

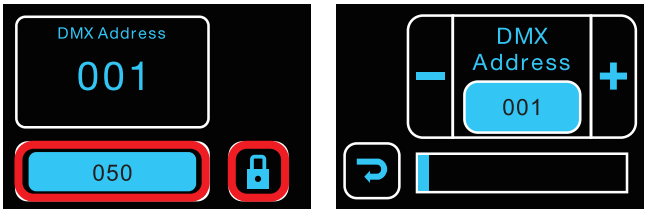

2. No hay señal DMX: Pulse «DMX Address» en la pantalla principal. Introduzca la contraseña «050» en el campo y pulse el símbolo de candado. Ahora pulse el símbolo «+» o «–» para establecer la dirección inicial (manténgalo pulsado para cambiar el valor rápidamente). Pulse el símbolo de la flecha ↩ para volver a la pantalla anterior.

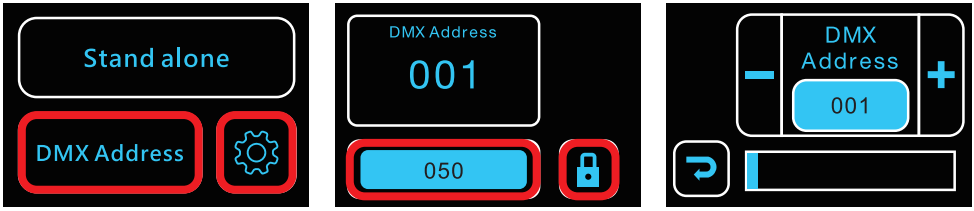

CONTROL MANUAL

Como el control manual no es posible si el equipo detecta una señal DMX, desconecte el equipo de cualquier red DMX. Pulse «Stand alone» para abrir la ventana con los botones táctiles para el control manual (consulte la tabla de funciones). La velocidad de giro se muestra en porcentaje. Pulse el símbolo de flecha ↩ para volver a la pantalla principal.



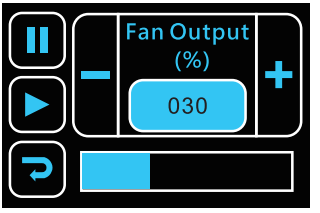

▶	Iniciar
⏸	Stop
+	Más rápido
−	Más lento

CONTROL MEDIANTE EL MANDO A DISTANCIA

Para controlar la máquina de viento se suministra un mando a distancia por radio (433 MHz). Como el control mediante el mando a distancia no es posible si el equipo detecta una señal DMX, desconecte la máquina de viento de cualquier red DMX. Pulse el símbolo de rueda dentada y active el mando a distancia (ON = control activado por mando a distancia). Para desactivar el mando a distancia, seleccione «OFF». Pulse el símbolo de flecha ↩ para volver a la pantalla principal.

Para emparejar un nuevo mando a distancia por radio con la máquina de viento (o si se instala una pila nueva en el mando a distancia), mantenga el mando a distancia cerca de la máquina de viento y pulse **Remote pairing** junto a  .

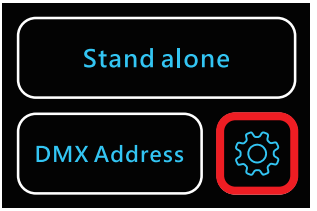

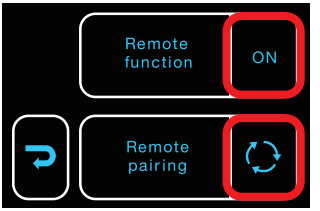

El mando a distancia dispone de una tapa deslizante para que los botones del mando no se pulsen accidentalmente. Para ello, deslice la tapa protectora hacia arriba, sobre los botones. Deslice la tapa protectora hacia abajo hasta el tope para dejar los botones a la vista y controlar la máquina de viento con el mando a distancia. El indicador LED se enciende al pulsar alguno de los botones.



A	Iniciar
B	Stop
C	Más rápido
D	Más lento

Si el LED no se enciende al pulsar los botones, sustituya la pila interna. Para ello, retire los tres tornillos de la parte posterior del mando a distancia. Ahora retire la tapa del compartimento de pilas de la carcasa, retire la pila gastada, instale una pila nueva (tipo de pila: 27A, 12 V, asegúrese de que la polaridad sea correcta) y vuelva a cerrar la tapa con los 3 tornillos.

INSTALACIÓN Y MONTAJE

PELIGRO: El montaje en altura requiere mucha experiencia, incluido el cálculo de los valores límite de la carga de trabajo, el material de instalación utilizado y las comprobaciones de seguridad periódicas de todos los materiales de instalación y focos. Si no está cualificado para ello, no intente realizar la instalación por su cuenta y recurra a una empresa profesional. Existe el riesgo de que los equipos que no se hayan montado y fijado correctamente se suelten y se caigan. Esto puede provocar lesiones graves o incluso la muerte de personas.

PELIGRO: Riesgo de caída de objetos.
No utilice el asa de transporte como punto de fijación para el montaje en truss.

1 Cuatro patas de goma para colocar el aparato en un lugar adecuado sobre una superficie nivelada.

2 Asa de transporte.

3 Dos palomillas para cambiar la dirección del flujo de aire.

4 Orificios de montaje para fijar las abrazaderas de truss (utilice dos abrazaderas para el montaje en truss; abrazaderas de truss disponibles opcionalmente).

5 Al montar la estructura de la máquina de viento, fíjela siempre al soporte con una cuerda de seguridad adecuada.

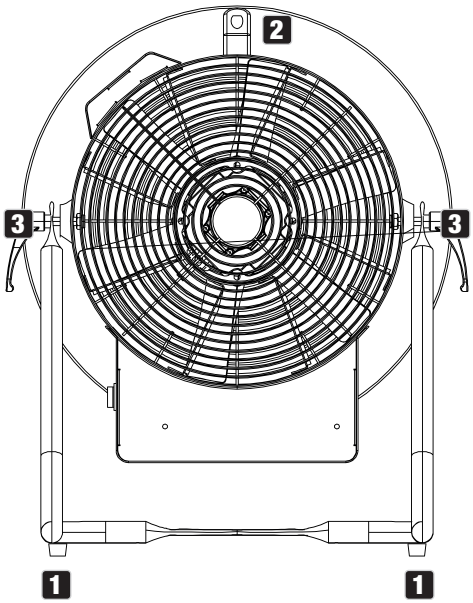

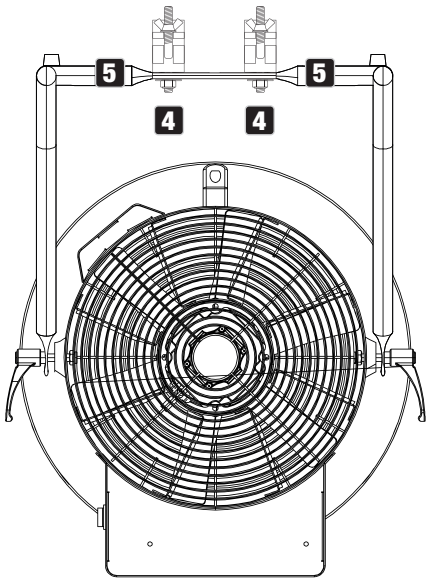

CUIDADO, MANTENIMIENTO Y REPARACIÓN

Para garantizar el buen funcionamiento del equipo a largo plazo, hay que limpiarlo con regularidad y, si es necesario, hacerle las revisiones necesarias. Los requisitos de mantenimiento dependen de la intensidad de uso y del entorno en el que se utilice.

Realice una inspección visual antes de cada puesta en marcha. En particular, deben tenerse en cuenta todos los elementos relevantes para la seguridad, como los elementos de unión, los pasadores de seguridad, las conexiones eléctricas y los cables. Además, recomendamos llevar a cabo las siguientes medidas de mantenimiento cada 500 horas de funcionamiento o, si el equipo se utiliza con menos frecuencia, al cabo de un año como máximo. Los defectos causados por un mantenimiento inadecuado pueden limitar la cobertura de la garantía.

LIMPIEZA (llevada a cabo por el usuario)



¡ADVERTENCIA! Antes de realizar cualquier trabajo de mantenimiento, debe desenchufarse la fuente de alimentación y, si es posible, quitar todas las conexiones del equipo.



¡NOTA! Un cuidado inadecuado puede deteriorar el equipo e incluso dañarlo irreparablemente.

1. Las superficies de la carcasa deben limpiarse con un paño limpio y húmedo. Asegúrese de que la humedad no pueda penetrar en el equipo.
2. Las entradas y salidas de aire deben limpiarse regularmente para eliminar el polvo y la suciedad. Si se utiliza aire comprimido, hay que tener cuidado para evitar que se dañe el equipo (por ejemplo, los ventiladores deben bloquearse).
3. Los cables y los contactos de los enchufes deben limpiarse regularmente para eliminar el polvo y la suciedad.
4. En general, no deben utilizarse productos de limpieza ni agentes abrasivos, ya que de lo contrario podría dañarse el acabado de la superficie.
5. Por lo general, los equipos deben guardarse en un lugar seco y protegido del polvo y la suciedad.

MANTENIMIENTO Y REPARACIÓN (solo por personal cualificado)



¡PELIGRO! En el interior del equipo hay componentes conductores de tensión. Incluso después de desconectar la alimentación eléctrica, puede haber tensión residual en el equipo, por ejemplo, debido a condensadores cargados.



¡NOTA! En el equipo no hay componentes que pueda reparar el usuario.



¡NOTA! Los trabajos de mantenimiento y reparación solo pueden ser realizados por personal especializado autorizado por el fabricante. En caso de duda, consulte al fabricante.



¡NOTA! Los trabajos de mantenimiento realizados indebidamente pueden invalidar la garantía.

ACCESORIOS OPCIONALES

CLIDMXSTICKG2

Receptor W-DMX

CARACTERÍSTICAS TÉCNICAS

Referencia	CLIA3000
Tipo de producto:	Máquina de viento
Caudal de aire máximo:	77 m³/min
Velocidad del aire:	17 m/s
Velocidad del ventilador:	440-3.100 r. p. m.
Diámetro del ventilador:	310 mm
Entrada DMX:	XLR macho de 3 pines XLR macho de 5 pines Conexión para un iDMX Stick opcional
Salida DMX:	XLR hembra de 3 pines XLR hembra de 5 pines
Modos DMX:	1 canal
Funciones DMX:	Control del ventilador
Modos Autónomo:	Control del ventilador
Control:	DMX512, mando a distancia
Controles e indicadores:	Pantalla táctil a todo color
Alimentación eléctrica:	220-240 Vca, 50 Hz
Consumo:	545 W
Consumo en modo Ahorro:	7 W
Conexión de alimentación eléctrica:	Seetronic TR1 entrada y salida
Corriente de salida máx.:	11 A
Fusible:	T3,15A / 250V
Temperatura operativa:	0 °C-40 °C
Humedad relativa:	< 85 %, sin condensación
Material de la carcasa:	Metal
Color de la carcasa:	Negro
Dimensiones (Ø × H, soporte incluido):	385 × 515 mm
Peso:	11 kg (con soporte)
Otras características:	Asa de transporte, soporte ajustable y mando a distancia suministrados

RECICLAJE



EMBALAJE:

1. El embalaje puede reciclarse a través de los métodos habituales de eliminación de residuos.
2. Por favor, separe el embalaje de acuerdo con las normas de eliminación de residuos y las normas de reciclaje de su país.



APARATO:

1. Este aparato está sujeto a la Directiva Europea aplicable a los residuos de aparatos eléctricos y electrónicos, en su versión modificada. Directiva RAEE sobre residuos de aparatos eléctricos y electrónicos. Los aparatos usados no deben eliminarse con la basura doméstica. Los aparatos viejos deben eliminarse a través de un servicio de eliminación de residuos autorizado o de una instalación municipal de eliminación de residuos. Respete la normativa vigente en su país.
2. Procure seguir las normas vigentes en su país sobre reciclaje de desechos.
3. Si es un particular, póngase en contacto con el distribuidor donde adquirió este producto, o con el ayuntamiento, para informarse sobre el reciclaje adecuado de este equipo.



PILAS Y BATERÍAS:

1. Las pilas y las baterías no deben desecharse con la basura doméstica. Los aparatos y las baterías inservibles deben eliminarse a través de un servicio de eliminación de residuos autorizado o de una instalación municipal de eliminación de residuos.
2. Procure seguir las normas vigentes en su país sobre reciclaje de desechos.
3. Si es un particular, póngase en contacto con el distribuidor donde adquirió este producto, o con el ayuntamiento, para informarse sobre el reciclaje adecuado de este equipo.
4. Los aparatos con pilas o baterías que no puedan ser retiradas por el usuario, deberán llevarse a un punto de recogida de aparatos eléctricos.

DECLARACIÓN DEL FABRICANTE

Garantía del fabricante y limitación de responsabilidad

Adam Hall GmbH, Adam-Hall-Str. 1, D-61267 Neu Anspach /

Correo electrónico: Info@adamhall.com / +49 (0)6081 / 9419-0

Consulte nuestras condiciones de garantía y limitaciones de responsabilidad en:

https://cdn-shop.adamhall.com/media/pdf/Manufacturers-Declarations-CAMEO_DE_EN_ES_FR.pdf

Para reparaciones, póngase en contacto con su distribuidor.

Conformidad CE

Adam Hall GmbH declara por la presente que este producto es conforme con las siguientes directivas (según sea aplicable):

Directiva de baja tensión (2014/35/UE)

Directiva EMC (2014/30/UE)

RoHS (2011/65/UE)

Directiva RED (2014/53/UE)

Declaración de conformidad CE

Las declaraciones de conformidad para productos sujetos a las directivas de baja tensión, EMC y RoHS pueden solicitarse a info@adamhall.com

Las declaraciones de conformidad de los productos sujetos a la directiva RED pueden descargarse desde www.adamhall.com/compliance/

Este documento puede estar sujeto a errores tipográficos o de imprenta, así como a modificaciones técnicas o de otro tipo.

POLSKI

Gratulujemy dobrego wyboru!
To urządzenie zostało zaprojektowane i wyprodukowane zgodnie z wysokimi standardami jakości, tak by działało bezawaryjnie przez wiele lat. Należy uważnie przeczytać niniejszą instrukcję obsługi, aby móc szybko i optymalnie korzystać z nowego produktu Cameo Light. Więcej informacji na temat Cameo Light można znaleźć na naszej stronie internetowej **CAMEOLIGHT.COM**

INFORMACJE DOTYCZĄCE NINIEJSZEJ INSTRUKCJI OBSŁUGI

- Przed uruchomieniem urządzenia należy przeczytać wszystkie zasady bezpieczeństwa oraz całą instrukcję obsługi.
- Należy przestrzegać ostrzeżeń umieszczonych na urządzeniu i w instrukcji obsługi.
- Instrukcję obsługi należy mieć zawsze pod ręką.
- W przypadku sprzedaży lub przekazania urządzenia należy przekazać również niniejszą instrukcję obsługi, ponieważ stanowi ona istotną część produktu.

UŻYTKOWANIE ZGODNE Z PRZEZNACZENIEM

Produkt jest urządzeniem przeznaczonym dla branży eventowej!
Produkt został opracowany do użytku profesjonalnego w dziedzinie technologii eventowej i nie nadaje się do użytku domowego!
Eksploatacja tymczasowa! Sprzęt eventowy jest przeznaczony wyłącznie do użytku tymczasowego i nie jest przewidziany do stałego użytkowania lub instalacji na stałe!
Ponadto produkt ten jest przeznaczony wyłącznie dla wykwalifikowanych użytkowników posiadających wiedzę w zakresie obsługi technicznej imprez!
Użytkowanie produktu niezgodnie z wyszczególnionymi danymi technicznymi i warunkami eksploatacji uważa się za niezgodne z przeznaczeniem!
Wyłączona jest odpowiedzialność za szkody i obrażenia osób trzecich spowodowane użytkowaniem niezgodnym z przeznaczeniem!
Produkt nie jest przeznaczony dla:

- Osób (w tym dzieci) o ograniczonych możliwościach fizycznych, sensorycznych lub umysłowych, a także osób nie posiadających doświadczenia i wiedzy.
- Dzieci (należy poinstruować dzieci, aby nie bawiły się urządzeniem).

OBJAŚNIENIA TERMINÓW I SYMBOLI

1. **NIEBEZPIECZEŃSTWO:** Słowo NIEBEZPIECZEŃSTWO, ewentualnie w połączeniu z symbolem, wskazuje na bezpośrednie niebezpieczne sytuacje lub stany zagrożenia dla życia i zdrowia.

2. **OSTRZEŻENIE:** Słowo OSTRZEŻENIE, ewentualnie w połączeniu z symbolem, wskazuje na potencjalnie niebezpieczne sytuacje lub stany zagrażające zdrowiu lub życiu.

3. **PRZESTROGA:** Słowo PRZESTROGA, ewentualnie w połączeniu z symbolem, jest używane do wskazania sytuacji lub warunków, które mogą prowadzić do obrażeń.

4. **UWAGA:** Słowo UWAGA, ewentualnie w połączeniu z symbolem, wskazuje na sytuacje lub stany, które mogą prowadzić do szkód materialnych i/lub środowiskowych.



Ten symbol oznacza zagrożenia, które mogą być przyczyną porażenia prądem elektrycznym.



Ten symbol oznacza niebezpieczne miejsca lub sytuacje.



Ten symbol oznacza niebezpieczeństwa związane z gorącymi powierzchniami.



Ten symbol oznacza zagrożenia związane z zawieszonymi ładunkami.



Ten symbol oznacza urządzenie, w którym nie ma części możliwych do wymiany przez użytkownika.



Ten symbol wskazuje na dodatkowe informacje dotyczące obsługi urządzenia.



Ten symbol oznacza urządzenie, które może być używane wyłącznie w suchych pomieszczeniach.

ZASADY BEZPIECZEŃSTWA



NIEBEZPIECZEŃSTWO:

1. Nie otwierać urządzenia ani nie modyfikować go.
2. Jeśli urządzenie nie działa prawidłowo, do jego wnętrza dostały się przedmioty lub płyny albo zostało ono uszkodzone w inny sposób, należy je natychmiast wyłączyć i odłączyć od źródła napięcia. Urządzenie może być naprawiane wyłącznie przez autoryzowany personel specjalistyczny.
3. W przypadku urządzeń o stopniu ochrony 1 przewód ochronny musi być prawidłowo podłączony. Nigdy nie należy odłączać przewodu ochronnego. Urządzenia o stopniu ochrony 2 nie mają przewodu ochronnego.
4. Należy upewnić się, że przewody pod napięciem nie są zagięte lub w inny sposób uszkodzone mechanicznie.
5. Nigdy nie wolno mostkować bezpiecznika urządzenia.



OSTRZEŻENIE:

1. Urządzenia nie wolno uruchamiać, gdy jest ono w widoczny sposób uszkodzone.
2. Urządzenie wolno instalować wyłącznie w stanie beznapięciowym.
3. Jeśli kabel sieciowy jest uszkodzony, nie wolno uruchamiać urządzenia.
4. Podłączone na stałe przewody zasilające mogą być wymieniane tylko przez wykwalifikowany personel.



UWAGA:

1. Nie uruchamiać urządzenia, jeśli było ono narażone na duże wahania temperatury (np. po transporcie). Wilgoć i kondensat mogą uszkodzić urządzenie. Należy włączyć urządzenie dopiero wtedy, gdy osiągnie temperaturę otoczenia.
2. Należy upewnić się, że napięcie i częstotliwość sieci zasilającej są zgodne z wartościami podanymi na urządzeniu. Jeżeli urządzenie jest wyposażone w selektor napięcia, nie należy podłączać urządzenia do źródła zasilania, dopóki selektor nie zostanie ustawiony poprawnie. Należy używać tylko odpowiedniego kabla sieciowego.
3. Aby odłączyć urządzenie od sieci na wszystkich biegunach, nie wystarczy nacisnąć włącznika/wyłącznika na urządzeniu.
4. Należy upewnić się, że używany bezpiecznik odpowiada typowi nadrukowanemu na urządzeniu.
5. Należy upewnić się, że podjęto odpowiednie środki zapobiegające przepięciom (np. uderzeniom pioruna).
6. Należy przestrzegać określonego maksymalnego prądu wyjściowego na urządzeniach ze złączem Power Out. Całkowity pobór prądu wszystkich podłączonych urządzeń nie może przekroczyć zalecanej wartości.
7. Odłączane przewody zasilające należy wymieniać wyłącznie na oryginalne.
8. Użytkowanie wyłącznie z urządzeniami podłączonymi do sieci, które są aktualnie zgodne z przeznaczeniem, zostały sprawdzone i są nienaruszone.



NIEBEZPIECZEŃSTWO:

1. Niebezpieczeństwo uduszenia! Worki z tworzywa sztucznego i drobne części należy przechowywać poza zasięgiem osób (łącznie z dziećmi) o ograniczonej sprawności fizycznej, sensorycznej lub umysłowej.
2. Niebezpieczeństwo związane z upadkiem! Należy upewnić się, że urządzenie zostało bezpiecznie zainstalowane i nie może upaść. Należy używać wyłącznie odpowiednich statywów i mocowań (zwłaszcza w przypadku instalacji stałych). Należy upewnić się, że akcesoria są prawidłowo zainstalowane i zabezpieczone. Należy przy tym przestrzegać obowiązujących przepisów dotyczących bezpieczeństwa.



OSTRZEŻENIE:

1. Należy używać urządzenia tylko zgodnie z przeznaczeniem.
2. Należy używać urządzenia wyłącznie z akcesoriami zalecanymi i przewidzianymi przez producenta.
3. Podczas instalacji należy przestrzegać przepisów bezpieczeństwa obowiązujących w Państwa kraju.
4. Po podłączeniu urządzenia należy sprawdzić wszystkie trasy kablowe, aby uniknąć szkód lub wypadków spowodowanych np. przez potknięcie.
5. Należy bezwzględnie przestrzegać podanego minimalnego odstępu od materiałów normalnie palnych! Jeśli nie zostało to wyraźnie określone, minimalny odstęp wynosi 0,3 m.

PRZESTROGA:

1. W przypadku ruchomych elementów, takich jak uchwyty montażowe lub inne ruchome części konstrukcyjne istnieje możliwość zakleszczenia.
2. W przypadku urządzeń z elementami napędzanymi silnikiem istnieje niebezpieczeństwo obrażeń w wyniku ruchów urządzenia. Nagłe ruchy urządzenia mogą wystraszyć użytkownika.
3. Podczas regularnej pracy powierzchnia obudowy urządzenia może się silnie nagrzewać. Należy zachować ostrożność, aby przypadkowo nie dotknąć obudowy. Przed demontażem, pracami konserwacyjnymi, ładowaniem itp. należy zawsze poczekać, aż urządzenie ostygnie.

UWAGA:

1. Nie należy instalować ani użytkować urządzenia w pobliżu grzejników, akumulatorów ciepła, pieców lub innych źródeł ciepła. Należy upewnić się, że urządzenie zawsze jest instalowane w taki sposób, aby zapewnić wystarczające chłodzenie i nie dopuścić do przegrzania.
2. W pobliżu urządzenia nie wolno umieszczać żadnych źródeł zapłonu, takich jak zapalone świece.
3. Nie wolno zakrywać otworów wentylacyjnych ani blokować wentylatorów.
4. Do transportu należy używać oryginalnych opakowań lub opakowań przewidzianych do tego celu przez producenta.
5. Nie należy narażać urządzenia na wstrząsy ani uderzenia.
6. Należy przestrzegać stopnia ochrony IP oraz warunków otoczenia, takich jak temperatura i wilgotność, zgodnie ze specyfikacją.
7. Urządzenia mogą być stale modernizowane. W przypadku rozbieżności informacji dotyczących warunków pracy, wydajności lub innych właściwości urządzenia w instrukcji obsługi i na oznaczeniu na urządzeniu zawsze pierwszeństwo mają oznaczenia na urządzeniu.
8. Urządzenie nie jest przystosowane do pracy w klimacie tropikalnym ani na wysokości powyżej 2000 m n.p.m.
9. O ile nie określono inaczej, urządzenie nie nadaje się do pracy w warunkach morskich.

UWAGA: W przypadku zestawów do przebudowy, doposażenia lub akcesoriów dostarczonych przez producenta należy bezwzględnie przestrzegać dołączonej instrukcji montażu.

TRANSMISJA SYGNAŁU DROGĄ RADIOWĄ
(np. W-DMX lub systemy bezprzewodowe audio):
Jakość i wydajność transmisji bezprzewodowej zależą głównie od warunków otoczenia.
Na zasięg i stabilność sygnału mają wpływ m.in.:
Ekranowanie (np. mury, konstrukcje metalowe, woda)

Wysokie poziomy emisji fal radiowych (np. silne sieci Wi-Fi)

Zakłócenia

Promieniowanie elektromagnetyczne (np. telebimy LED, ściemniacze)

Wszystkie specyfikacje zasięgu odnoszą się do zastosowań w wolnym polu z kontaktem wizualnym oraz bez zakłóceń!

Eksploatacja urządzeń nadawczych podlega przepisom administracyjnym. Mogą się one różnić w zależności od regionu i muszą być sprawdzone przez użytkownika przed uruchomieniem (np. częstotliwość radiowa i moc nadawania).

OSTRZEŻENIE: Urządzenia z bezprzewodową transmisją sygnału nie nadają się do pracy w obszarach wrażliwych, gdzie działanie fal radiowych może prowadzić do możliwych wzajemnych oddziaływań. Należą do nich np.:
- Szpitale, ośrodki zdrowia lub inne placówki opieki zdrowotnej, które zapewniają leczenie pacjentów przy pomocy specjalistycznego personelu i sprzętu.
- Strefy zagrożenia wybuchem klasy I, II i III
- Obszary zamknięte
- Obiekty wojskowe
- Samoloty lub pojazdy
- Obszary, w których korzystanie z telefonów komórkowych jest zabronione

TRANSMISJA SYGNAŁÓW W W-DMX
OSTRZEŻENIE: Zasadniczo bezprzewodowa transmisja DMX nie może być stosowana, gdy występują czynniki wpływające na bezpieczeństwo, które w przypadku awarii mogą spowodować obrażenia osób lub szkody materialne.
Dotyczy to w szczególności ruchomych konstrukcji scenicznych lub kratownic, silników/podnośników sterowanych przez DMX lub urządzeń podnoszących do obsługi podnośników scenicznych sterowanych przez DMX, systemów hydraulicznych lub podobnych elementów ruchomych.
Ponadto bezprzewodowa transmisja DMX nie może być wykorzystywana do wyzwalania urządzeń płomieniowych lub pirotechnicznych, efektów wybuchowych oraz do sterowania efektami gazowymi lub ciekłymi. Należą do nich np. armatki CO2, wyrzutnie konfetti, efekty wodne itp.



PRZESTROGA! WAŻNE WSKAZÓWKI DOTYCZĄCE WYTWORNIC WIATRU!

1. Nigdy nie wolno sięgać przez kratki ochronne, ryzyko obrażeń!
2. Nigdy nie wolno wkładać przedmiotów przez kratki ochronne!
3. Nigdy nie używać bez kratki ochronnej!
4. Szczególną ostrożność powinny zachować osoby z długimi włosami, ponieważ mogą one zostać wciągnięte przez wentylator i spowodować poważne obrażenia! Osoby z długimi włosami nie powinny przebywać w bezpośrednim pobliżu urządzenia!
5. Należy upewnić się, że powietrze może być swobodnie zasysane.
6. Należy upewnić się, że kurz, piasek, papier, elementy odzieży itp. nie zostaną zassane.



URZĄDZENIA Z MOŻLIWOŚCIĄ WYMIANY BATERII LUB AKUMULATORA PRZEZ UŻYTKOWNIKA (np. pilot zdalnego sterowania)

NIEBEZPIECZEŃSTWO: Należy zawsze przestrzegać arkusza danych producenta dla używanych baterii lub akumulatorów!

1. Baterie i akumulatory muszą być przechowywane poza zasięgiem osób (w tym dzieci) o ograniczonych zdolnościach fizycznych, sensorycznych lub umysłowych. Niebezpieczeństwo uduszenia!
2. Należy unikać silnych oddziaływań mechanicznych na baterie i akumulatory! Uszkodzenia spowodowane upadkiem, rozbiciem lub przebiciem oraz wysokim ciśnieniem prowadzą do zagrożenia pożarem i wybuchem, a także do innych niebezpiecznych sytuacji (np. odgazowania).
3. Wyciekający płyn akumulatorowy jest żrący i może być toksyczny. Może powodować podrażnienia skóry i oczu oraz jest niebezpieczny w przypadku połknięcia. Należy unikać jakiegokolwiek kontaktu z wyciekającą cieczą. W przypadku kontaktu z wyciekającą cieczą należy natychmiast przepłukać miejsce kontaktu dużą ilością wody i skontaktować się z lekarzem.
4. Nigdy nie należy próbować ładować baterii, które nie nadają się do ponownego naładowania. Zagrożenie wybuchem!
5. Nie wolno wrzucać baterii i akumulatorów do ognia! Zagrożenie wybuchem!
6. Nie wolno zwierać baterii i akumulatorów! Należy unikać kontaktu biegunów akumulatora z przedmiotami przewodzącymi prąd elektryczny (np. brelokiem do kluczy lub monetami).



UWAGA:

1. Podczas wkładania baterii i akumulatorów należy zwrócić uwagę na prawidłową biegunowość (patrz ilustracje w komorze baterii lub na obudowie).
2. Nie należy używać różnych typów ogniw i marek baterii w jednym urządzeniu w tym samym czasie.
3. Należy używać wyłącznie baterii i akumulatorów o takim samym stanie rozładowania.
4. Należy sprawdzić baterie i akumulatory pod kątem uszkodzeń i nie używać uszkodzonych baterii i akumulatorów!

INSTRUKCJE DOTYCZĄCE PRZENOŚNEGO SPRZĘTU PRZEZNACZONEGO DO UŻYTKU W POMIESZCZENIACH

1. Eksploatacja tymczasowa! Sprzęt do organizacji imprez jest generalnie przeznaczony do eksploatacji tymczasowej.
2. Ciągła eksploatacja lub montaż na stałe może prowadzić do pogorszenia funkcjonalności i przedwczesnego starzenia się urządzeń.

ZAKRES DOSTAWY

Należy wyjąć produkt z opakowania i usunąć wszystkie materiały opakowaniowe.
Należy sprawdzić, czy przesyłka jest kompletna i nienaruszona, a w przypadku niekompletności lub uszkodzeń należy natychmiast powiadomić sprzedawcę.
W zakres dostawy wchodzą:

- 1 × Wytwornica wiatru Instant Air 3000
- 1 × Stojak i uchwyt montażowy (wstępnie zmontowany)
- 1 × Pilot radiowy
- 1 × Kabel sieciowy
- Informacje dotyczące bezpieczeństwa i zgodności (instrukcja obsługi do pobrania za pomocą kodu QR)

WPROWADZENIE

INSTANT AIR 3000
CLIA3000

FUNKCJE STEROWANIA:

Sterowanie DMX 1-kanałowe
DMX512
W-DMX za pośrednictwem opcjonalnie dostępnego modułu Cameo iDMX-Stick
Możliwość sterowania za pomocą pilota radiowego
Funkcja standalone

CHARAKTERYSTYKA:

DMX512. Pilot radiowy w zestawie. 3-pinowe i 5-pinowe złącza DMX. Złącze dla opcjonalnego modułu iDMX-Stick do bezprzewodowego sterowania przez W-DMX.

PRZYŁĄCZA, ELEMENTY OBSŁUGI I WSKAŹNIKI

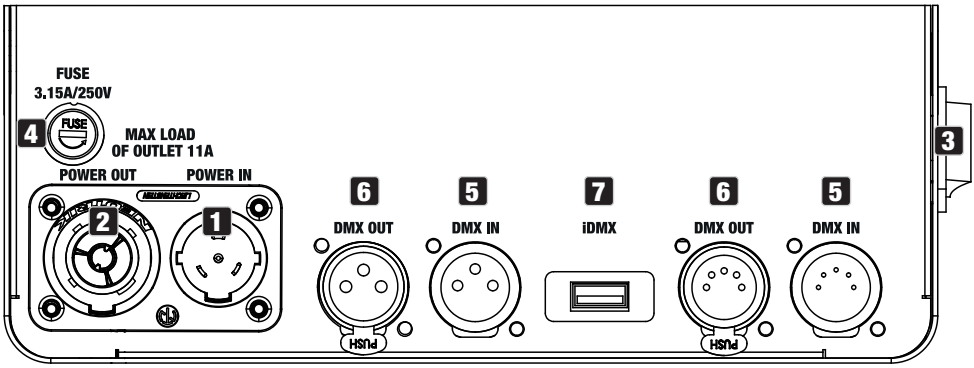

1 POWER IN

Gniazdo wejściowe zasilania sieciowego. Napięcie robocze 220 V – 240 V AC / 50 Hz. Podłączanie za pomocą zawartego w zestawie kabla sieciowego.

2 POWER OUT

Gniazdo wyjściowe zasilania sieciowego. Służy do zasilania dodatkowych produktów CAMEO. Całkowity pobór prądu wszystkich podłączonych urządzeń nie może przekroczyć wartości w amperach (A) podanej na urządzeniu.

3 POWER

Przełącznik kołyskowy do włączania i wyłączania urządzenia.

4 BEZPIECZNIK

Oprawa na bezpieczniki 5 x 20 mm. WAŻNA UWAGA: Należy wymieniać bezpiecznik tylko na taki, który jest tego samego typu i o tej samej wartości znamionowej. Jeżeli bezpiecznik zadziała powtórnie, należy zwrócić się do autoryzowanego centrum serwisowego.

5 DMX IN

Po jednym męskim gnieździe 3-pinowym i jednym męskim gnieździe 5-pinowym XLR do podłączenia urządzenia sterującego DMX (np. konsoli DMX). Przyłącza używać tylko alternatywnie.

6 DMX OUT

Po jednym żeńskim 3-pinowym i jednym żeńskim 5-pinowym gnieździe XLR do przesyłania sygnału sterującego DMX. Przyłącza używać tylko alternatywnie.

7 IDMX

Złącze dla opcjonalnie dostępnego modułu iDMX-Stick do bezprzewodowego połączenia DMX.

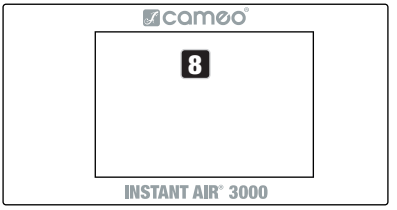

8 WYŚWIETLACZ DOTYKOWY

Podświetlany wyświetlacz dotykowy do nawigacji po menu urządzenia.

ODBIORNIK RADIOWY

Odbiornik radiowy do sterowania za pomocą pilota radiowego znajduje się w obudowie urządzenia.

OBSŁUGA

UWAGA

Po włączeniu wytwornicy wiatru przeprowadzana jest krótka kontrola systemu, a na wyświetlaczu pojawia się oznaczenie modelu. Po tym procesie wytwornica wiatru jest gotowa do pracy.



WYŚWIETLACZ GŁÓWNY (obecny sygnał DMX)

Po pojawieniu się sygnału DMX na jednym z wejść DMX IN lub interfejsie bezprzewodowym IDMX tryb pracy DMX jest automatycznie aktywowany i wyświetlane jest okno z aktualnie ustawionym adresem startowym DMX oraz pole do wpisania hasła w celu zmiany adresu.



WYŚWIETLACZ GŁÓWNY (bez sygnału DMX)

Jeśli w urządzeniu nie ma sygnału DMX, wyświetlane są trzy panele sterowania: **Stand alone** (sterowanie ręczne), **DMX Address** (ustawienie adresu startowego DMX) i symbol koła zębatego (aktywacja/dezaktywacja sterowania za pomocą pilota i parowanie pilota).

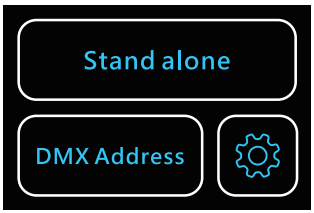

USTAWIANIE ADRESU STARTOWEGO DMX

1. Sygnał DMX jest obecny: Należy wprowadzić hasło 050 w polu wprowadzania i nacisnąć symbol blokady. Teraz należy nacisnąć symbol plusa lub minusa, aby ustawić żądany adres początkowy (należy przytrzymać, aby szybko zmienić wartość). Należy nacisnąć symbol strzałki ↩, aby powrócić do ekranu głównego.

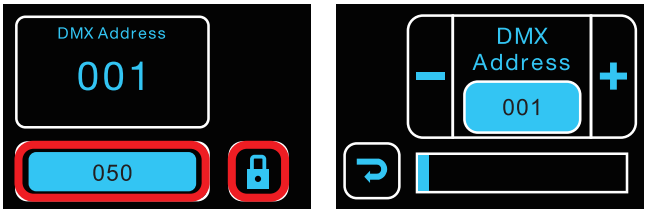

2. Brak sygnału DMX: Należy nacisnąć DMX Address na głównym wyświetlaczu. Należy wprowadzić hasło 050 w odpowiednim polu i nacisnąć symbol blokady. Teraz należy nacisnąć symbol plusa lub minusa, aby ustawić żądany adres początkowy (należy przytrzymać, aby szybko zmienić wartość). Należy nacisnąć symbol strzałki ↩, aby powrócić do poprzedniego ekranu.

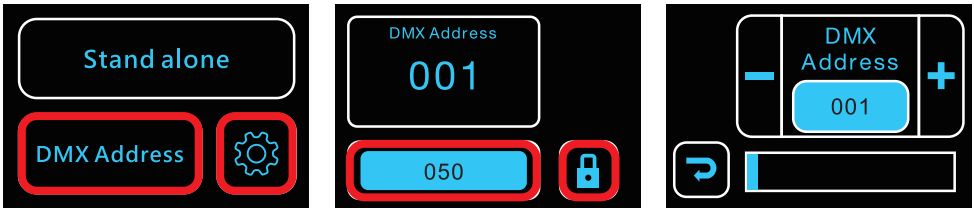

STEROWANIE RĘCZNE

Jeśli w urządzeniu obecny jest sygnał DMX, sterowanie ręczne nie jest możliwe, dlatego należy odłączyć urządzenie od sieci DMX. Należy nacisnąć na Stand alone, aby otworzyć okno z panelami sterowania do sterowania ręcznego (patrz tabela funkcji). Prędkość obrotowa jest wyświetlana jako wartość procentowa. Należy nacisnąć symbol strzałki ↩, aby powrócić do ekranu głównego.



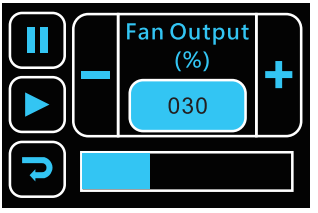

▶	Start
⏸	Stop
+	Szybciej
−	Wolniej

STEROWANIE ZA POMOCĄ PILOTA ZDALNEGO STEROWANIA

Zakres dostawy obejmuje pilota radiowego (433 MHz) do sterowania wytwornicą wiatru. Jeśli w urządzeniu obecny jest sygnał DMX, zdalne sterowanie nie jest możliwe, dlatego należy odłączyć wytwornice wiatru od sieci DMX. Należy nacisnąć na symbol koła zębatego i aktywować pilota zdalnego sterowania (Remote function ON). Aby wyłączyć pilota zdalnego sterowania, należy wybrać OFF. Należy nacisnąć symbol strzałki ↩, aby powrócić do ekranu głównego.

Aby sparować nowego pilota radiowego z wytwornicą wiatru, należy przytrzymać pilota w bezpośrednim sąsiedztwie wytwornicy wiatru i nacisnąć przycisk obok **Remote pairing** na . To samo dotyczy sytuacji, gdy do pilota została włożona nowa bateria.

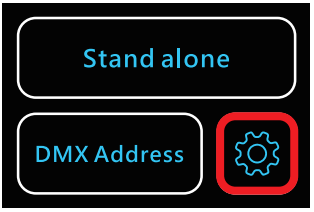

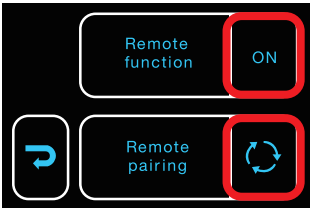

Pilot zdalnego sterowania posiada przesuwaną osłonę chroniącą przyciski sterujące przed przypadkowym uruchomieniem. W tym celu należy przesunąć pokrywę ochronną w górę nad przyciski. Należy przesunąć pokrywę ochronną w dół do oporu, aby zwolnić przyciski i sterować wytwornicą wiatru za pomocą pilota zdalnego sterowania. Dioda LED na panelu sterowania zapala się po naciśnięciu jednego z przycisków.





A	Start
B	Stop
C	Szybciej
D	Wolniej

Jeśli dioda LED nie świeci się po włączeniu, należy wymienić baterię wewnętrzną. W tym celu należy odkręcić trzy śruby z tyłu pilota zdalnego sterowania. Teraz należy zdjąć pokrywę komory baterii z obudowy, wyjąć zużytą baterię, włożyć nową baterię (typ baterii: 27A, 12 V – upewnić się, że biegunowość jest prawidłowa) i ponownie zamknąć pokrywę za pomocą 3 śrub.

USTAWIANIE I MONTAŻ





NIEBEZPIECZEŃSTWO: Montaż na wysokości wymaga dużego doświadczenia w zakresie obliczania limitów obciążenia, stosowanych materiałów instalacyjnych oraz okresowych przeglądów bezpieczeństwa wszystkich materiałów instalacyjnych i reflektorów. Użytkownik bez odpowiednich kwalifikacji nie powinien wykonywać instalacji samodzielnie, lecz skorzystać z pomocy profesjonalnej firmy. Istnieje ryzyko, że nieprawidłowo zamontowane i niezabezpieczone urządzenia poluzują się i spadną. Może to spowodować poważne obrażenia ciała lub śmierć.
NIEBEZPIECZEŃSTWO: Ryzyko spadających przedmiotów.
Nie używać uchwytu do przenoszenia jako punktu mocowania do kratownicy.

1 Cztery gumowe nóżki do ustawienia w odpowiednim miejscu na równej powierzchni.

2 Uchwyt do przenoszenia.

3 Dwie śruby dociskowe do regulacji kierunku przepływu powietrza.

4 Otwory montażowe do mocowania zacisków kratownicowych (do montażu na kratownicy należy użyć dwóch zacisków kratownicowych; zaciski kratownicowe dostępne opcjonalnie).

5 Podczas montażu kratownicy wentylatora scenicznego należy ją zawsze zabezpieczyć do wspornika odpowiednią liną zabezpieczającą.

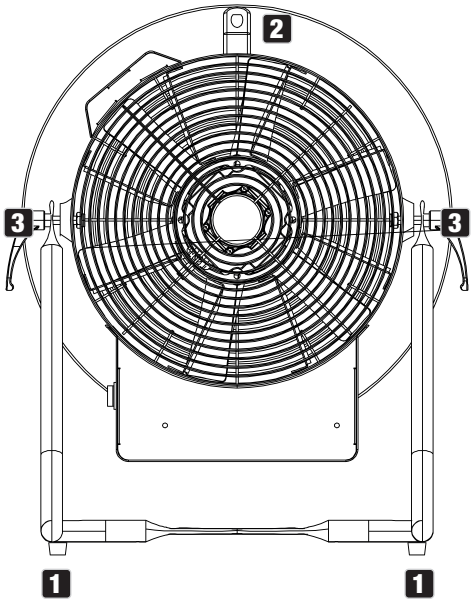

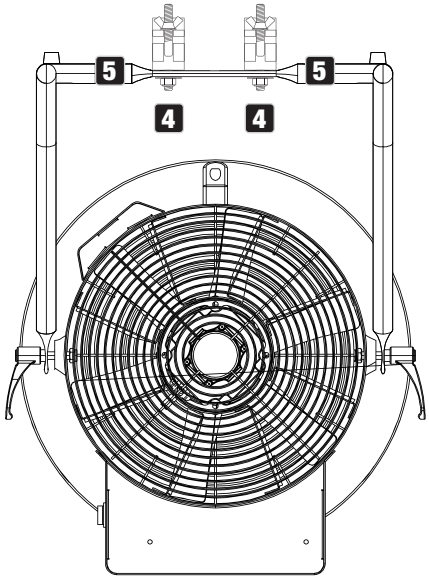

CZYSZCZENIE, KONSERWACJA I NAPRAWY

Aby zapewnić bezawaryjne działanie urządzenia przez długi czas, należy je regularnie czyścić i w razie potrzeby serwisować. Konieczność czyszczenia lub konserwacji zależy od intensywności użytkowania i rodzaju otoczenia.

Przed każdym uruchomieniem należy przeprowadzić kontrolę wzrokową. W szczególności należy wziąć pod uwagę wszystkie elementy istotne dla bezpieczeństwa, takie jak elementy łączące, punkty zabezpieczeń, połączenia elektryczne i przewody. Ponadto zalecamy przeprowadzanie wszystkich wymienionych poniżej i odpowiednich czynności konserwacyjnych co 500 godzin pracy lub – w przypadku mniejszej intensywności użytkowania – najpóźniej po upływie jednego roku. W przypadku usterek spowodowanych niedostateczną konserwacją może dojść do ograniczenia roszczeń gwarancyjnych.

CZYSZCZENIE (wykonywane przez użytkownika)



UWAGA! Przed rozpoczęciem wszelkich prac związanych z czyszczeniem należy odłączyć zasilanie i w miarę możliwości wszystkie połączenia.



WSKAZÓWKA! Niewłaściwe czyszczenie może doprowadzić do uszkodzenia urządzenia, a nawet jego zniszczenia.

1. Powierzchnie obudowy należy czyścić czystą wilgotną ściereczką. Należy przy tym uważać, aby do urządzenia nie dostała się wilgoć.
2. Otwory wlotowe i wylotowe powietrza muszą być regularnie czyszczone z pyłu i brudu. W przypadku zastosowania sprężonego powietrza należy uważać, aby nie uszkodzić urządzenia (np. wentylatory muszą być zablokowane).
3. Przewody i styki wtykowe należy regularnie czyścić i usuwać z nich pył i zabrudzenia.
4. Do pielęgnacji nie wolno stosować środków czyszczących ani środków o działaniu ściernym, w przeciwnym razie może dojść do pogorszenia jakości powierzchni.
5. Urządzenia należy przechowywać w suchym miejscu oraz chronić je przed kurzem i brudem.

KONSERWACJA I NAPRAWA (tylko przez wykwalifikowany personel)



NIEBEZPIECZEŃSTWO! W urządzeniu znajdują się elementy będące pod napięciem. Nawet po odłączeniu od sieci w urządzeniu może jeszcze występować napięcie resztkowe, np. z powodu naładowanych kondensatorów.



WSKAZÓWKA! W urządzeniu nie ma żadnych części, które mogą być serwisowane przez użytkownika.



WSKAZÓWKA! Prace konserwacyjne i naprawcze mogą być wykonywane wyłącznie przez wyspecjalizowany personel upoważniony przez producenta. W razie wątpliwości należy skontaktować się z producentem.



WSKAZÓWKA! Nieprawidłowo wykonane czynności konserwacyjne mogą spowodować utratę gwarancji.

AKCESORIA DODATKOWE

CLIDMXSTICKG2

Odbiornik W-DMX

DANE TECHNICZNE

Numer artykułu	CLIA3000
Rodzaj produktu:	Wytwornica wiatru
Maksymalne natężenie przepływu powietrza:	77 m³/min.
Prędkość przepływu powietrza:	17 m/s
Liczba obrotów wentylatora:	440-3100 obr./min
Średnica wentylatora:	310 mm
Wejście DMX:	3-pinowe złącze XLR męskie 5-pinowe złącze XLR męskie Złącze dla opcjonalnego iDMX-Stick
Wyjście DMX:	Żeńskie 3-stykowe XLR Żeńskie 5-stykowe XLR
Tryb DMX:	1-kanałowy
Funkcje DMX:	Sterowanie wentylatorem
Funkcje standalone:	Sterowanie wentylatorem
Sterowanie:	DMX512, pilot radiowy
Elementy obsługi i wyświetlania:	Kolorowy wyświetlacz z ekranem dotykowym
Napięcie robocze:	220 V – 240 V AC / 50 Hz
Pobór mocy:	545 W
Pobór mocy w trybie czuwania:	7 W
Złącze zasilania elektrycznego:	Seetronic TR1 IN-OUT
Maksymalny prąd wyjściowy:	11 A
Bezpiecznik:	T3,15 A / 250 V
Temperatura otoczenia (w czasie pracy):	0°C – 40°C
Wilgotność względna powietrza:	<85%, bez kondensacji
Materiał obudowy:	Metal
Kolor obudowy:	Czarny
Wymiary (Ø x wys., z podstawą):	385 x 515 mm
Masa:	11 kg wraz z podstawą
Pozostałe parametry:	Uchwyt, regulowana podstawa w zestawie, pilot radiowy w zestawie

UTYLIZACJA



OPAKOWANIE:

1. Opakowania można oddać do recyklingu, wykorzystując zwykłe drogi utylizacji.
2. Opakowanie należy segregować zgodnie z obowiązującymi w Państwa kraju przepisami dotyczącymi utylizacji.



URZĄDZENIE:

1. Urządzenie to podlega europejskiej dyrektywie w sprawie zużytego sprzętu elektrycznego i elektronicznego (WEEE) z późniejszymi zmianami. Dyrektywa WEEE (w sprawie zużytego sprzętu elektrycznego i elektronicznego). Nie należy wyrzucać zużytych urządzeń wraz z odpadami z gospodarstwa domowego. Zużyte urządzenie należy zutylizować w autoryzowanym zakładzie utylizacji odpadów lub komunalnym zakładzie utylizacji odpadów. Należy przestrzegać przepisów obowiązujących w Państwa kraju!
2. Należy przestrzegać wszystkich przepisów i regulacji dotyczących usuwania odpadów obowiązujących w Państwa kraju.
3. Klient prywatny otrzyma informacje na temat przyjaznych dla środowiska sposobów utylizacji od sprzedawcy, u którego zakupił produkt lub od właściwych władz lokalnych.



BATERIE I AKUMULATORY:

1. Baterii i akumulatorów nie wolno wyrzucać z odpadami domowymi. Zużyte baterie i akumulatory należy zutylizować w autoryzowanym zakładzie utylizacji odpadów lub komunalnym zakładzie utylizacji odpadów.
2. Należy przestrzegać wszystkich przepisów i regulacji dotyczących usuwania odpadów obowiązujących w Państwa kraju.
3. Klient prywatny otrzyma informacje na temat przyjaznych dla środowiska sposobów utylizacji od sprzedawcy, u którego zakupił produkt lub od właściwych władz lokalnych.
4. Urządzenia zawierające baterie lub akumulatory, których użytkownik nie może wyjąć, należy oddać do punktu zbiórki urządzeń elektrycznych.

OŚWIADCZENIA PRODUCENTA

Gwarancja producenta i ograniczenie odpowiedzialności

Adam Hall GmbH, Adam-Hall-Str. 1, D-61267 Neu Anspach /

E-Mail Info@adamhall.com / +49 (0)6081 / 9419-0

Nasze aktualne warunki gwarancji oraz informację o ograniczeniu odpowiedzialności można znaleźć na stronie internetowej:

https://cdn-shop.adamhall.com/media/pdf/Manufacturers-Declarations-CAMEO_DE_EN_ES_FR.pdf

W sprawie serwisu należy skontaktować się ze sprzedawcą.

Zgodność CE

Adam Hall GmbH oświadcza niniejszym, że produkt spełnia wymogi następujących dyrektyw (o ile dotyczy):

Dyrektywa niskonapięciowa (2014/35/UE)

Dyrektywa EMC (2014/30/UE)

RoHS (2011/65/UE)

RED (2014/53/UE)

Deklaracja zgodności UE

Deklaracje zgodności dla produktów podlegających dyrektywom LVD, EMC i RoHS można uzyskać pod adresem info@adamhall.com

Deklaracje zgodności dla produktów podlegających dyrektywie RED można pobrać ze strony www.adamhall.com/compliance/

Błędy w druku i pomyłki oraz zmiany techniczne zastrzeżone!

ITALIANO

Ottima scelta!
Questo dispositivo è stato sviluppato e prodotto in conformità con elevati standard qualitativi che ne garantiscono il regolare funzionamento per molti anni. Leggere attentamente questo manuale d'istruzioni per utilizzare subito al meglio il nuovo prodotto Cameo Light. Per maggiori informazioni su Cameo Light, consultare il nostro sito web **CAMEOLIGHT.COM**

INFORMAZIONI SU QUESTO MANUALE D'ISTRUZIONI

- Prima di mettere in funzione il dispositivo, leggere attentamente le indicazioni sulla sicurezza e tutto il manuale di istruzioni.
- Rispettare le avvertenze riportate sul dispositivo e nel manuale d'istruzioni.
- Tenere sempre a portata di mano il manuale d'istruzioni.
- Se si vende o si cede il dispositivo, aver cura di consegnare anche questo manuale d'istruzioni, che è parte essenziale del prodotto.

USO CONFORME

Questo prodotto è un dispositivo per la tecnologia per eventi.
È stato sviluppato per l'uso professionale nell'ambito della tecnologia per eventi e non è adatto per l'illuminazione domestica.
Utilizzo temporaneo! Le attrezzature per eventi sono concepite esclusivamente per un uso provvisorio, non per uso continuato e installazioni fisse.
Questo prodotto inoltre è destinato esclusivamente a utenti qualificati e con conoscenze specialistiche in materia di tecnologia per eventi.
Utilizzare il prodotto senza rispettare le condizioni di esercizio e i dati tecnici specificati si considera non conforme all'uso previsto.
Si esclude qualsiasi responsabilità per lesioni a persone e danni a cose causati da uso non conforme.
Il prodotto non è adatto a:

- Persone (compresi i bambini) con capacità fisiche, sensoriali o psichiche ridotte o non provviste delle necessarie conoscenze ed esperienze.
- Bambini (ai bambini deve essere insegnato a non giocare con il dispositivo).

SPIEGAZIONE DI TERMINI E SIMBOLI

1. **PERICOLO:** la parola PERICOLO, eventualmente abbinata a un simbolo, indica situazioni o condizioni immediatamente pericolose per l'incolumità.

2. **AVVERTENZA:** la parola AVVERTENZA, eventualmente abbinata a un simbolo, indica situazioni o condizioni potenzialmente pericolose per l'incolumità.

3. **CAUTELA:** la parola CAUTELA, eventualmente abbinata a un simbolo, indica situazioni o condizioni che possono provocare lesioni.

4. **ATTENZIONE:** la parola ATTENZIONE, eventualmente abbinata a un simbolo, indica situazioni o condizioni che possono provocare danni alle cose e/o all'ambiente.



Questo simbolo indica pericoli che possono causare scosse elettriche.



Questo simbolo indica punti di pericolo o situazioni pericolose.



Questo simbolo indica pericoli dovuti a superfici calde.



Questo simbolo indica i pericoli dovuti ai carichi sospesi.



Questo simbolo indica un dispositivo che non contiene parti sostituibili dall'utente.



Questo simbolo indica informazioni complementari sull'utilizzo del prodotto.



Questo simbolo indica un dispositivo che può essere utilizzato solo in ambienti asciutti.

INDICAZIONI SULLA SICUREZZA



PERICOLO

1. Non aprire né modificare il dispositivo.
2. Se il dispositivo non funzionasse più correttamente, vi fossero caduti sopra dei liquidi o degli oggetti, o se fosse stato danneggiato in altro modo, spegnerlo immediatamente e staccarlo dall'alimentazione elettrica. La riparazione del dispositivo deve essere affidata esclusivamente a personale qualificato autorizzato.
3. Nei dispositivi con classe di protezione 1, il conduttore di protezione deve essere collegato correttamente. Non disattivare mai il conduttore di protezione. I dispositivi con classe di protezione 2 non hanno il conduttore di protezione.
4. Assicurarsi che i cavi sotto tensione non siano piegati o riportino altri danni di tipo meccanico.
5. Non bypassare mai il fusibile del dispositivo.



AVVERTENZA

1. Il dispositivo non deve essere messo in funzione se presenta danni evidenti.
2. Il dispositivo deve essere installato solo in assenza di tensione.
3. Il dispositivo non deve essere messo in funzione se il cavo di alimentazione è danneggiato.
4. I cavi di alimentazione fissi devono essere sostituiti solo da personale qualificato.



ATTENZIONE

1. Non mettere in funzione il dispositivo se ha subito forti sbalzi di temperatura (ad esempio dopo il trasporto). Umidità e condensa potrebbero danneggiare il dispositivo. Accendere il dispositivo solo dopo che ha raggiunto la temperatura ambiente.
2. Verificare che la tensione e la frequenza della rete elettrica corrispondano ai valori indicati sul dispositivo. Se il dispositivo è dotato di selettore di tensione, collegare il dispositivo solo dopo aver impostato il selettore correttamente. Utilizzare esclusivamente cavi di alimentazione adatti.
3. Per scollegare dalla rete elettrica tutti i poli del dispositivo, non è sufficiente premere l'interruttore di accensione/spegnimento del dispositivo.
4. Assicurarsi che il fusibile utilizzato corrisponda al tipo stampato sul dispositivo.
5. Accertarsi che siano state adottate misure adeguate contro la sovratensione (ad es. fulmini).
6. Rispettare la corrente di uscita massima indicata sui dispositivi con collegamento Power Out. Assicurarsi che la potenza assorbita complessivamente da tutti i dispositivi collegati non superi il valore indicato.
7. Sostituire i cavi di alimentazione a innesto esclusivamente con cavi originali.
8. Utilizzabile solo con apparecchiature di collegamento alla rete testate, intatte e conformi alla normativa vigente.



PERICOLO

1. Pericolo di soffocamento! I sacchetti di plastica e i componenti minuti devono essere tenuti fuori dalla portata delle persone (inclusi i bambini) con limitate capacità fisiche, sensoriali o mentali.
2. Pericolo di caduta! Verificare che il dispositivo sia installato in modo stabile e non possa cadere. Utilizzare esclusivamente stativi e dispositivi di fissaggio adatti (in particolare nel caso di impianti fissi). Assicurarsi che gli accessori siano installati e fissati correttamente. Aver cura di rispettare le disposizioni di sicurezza in vigore.



AVVERTENZA

1. Utilizzare il dispositivo unicamente nelle modalità previste.
2. Azionare il dispositivo esclusivamente con gli accessori appositamente consigliati e previsti dal produttore.
3. Durante l'installazione, osservare le normative sulla sicurezza in vigore nel proprio Paese.
4. Una volta collegato il dispositivo, verificare tutti i cavi per evitare danni o incidenti, ad esempio per inciampo.
5. Rispettare assolutamente la distanza minima indicata per i materiali normalmente infiammabili! Salvo diversa ed esplicita indicazione, la distanza minima è 0,3 m.



CAUTELA:

1. I componenti mobili, come le staffe di montaggio o componenti mobili di altro tipo, comportano il rischio di schiacciamento.
2. Nei dispositivi con componenti azionati a motore sussiste il pericolo di lesioni provocate dal movimento del dispositivo stesso. Movimenti improvvisi del dispositivo possono causare reazioni da shock.



3. Durante il normale funzionamento, la superficie dell'alloggiamento del dispositivo può raggiungere temperature molto elevate. Fare in modo che sia escluso il contatto accidentale con l'alloggiamento. Lasciare sempre raffreddare a sufficienza il dispositivo prima di smontarlo, eseguire lavori di manutenzione, ricaricarlo ecc.



ATTENZIONE:

1. Non installare né azionare il dispositivo in prossimità di radiatori, accumulatori termici, stufe o altre fonti di calore. Accertarsi che il dispositivo sia sempre installato in modo che venga raffreddato a sufficienza e non possa surriscaldarsi.
2. Non posizionare fonti di accensione, come candele accese, in prossimità del dispositivo.
3. Le fessure di ventilazione non devono essere coperte e le ventole non devono essere bloccate.
4. Per il trasporto utilizzare l'imballaggio originale o imballaggi previsti dal produttore.
5. Non sottoporre il dispositivo a urti o scossoni.
6. Rispettare la classe di protezione IP e le condizioni ambientali, come la temperatura e l'umidità dell'aria, secondo la specifica.
7. I dispositivi possono essere continuamente perfezionati. Se le indicazioni relative alle condizioni di funzionamento, alle prestazioni, o ad altre caratteristiche del dispositivo riportate nel manuale di istruzioni differiscono da quelle apposte sul dispositivo, hanno sempre priorità quelle sul dispositivo.
8. Il dispositivo non è adatto a climi tropicali né all'utilizzo a oltre 2000 m sul livello del mare.
9. Salvo diversa indicazione esplicita, il dispositivo non è idoneo all'utilizzo in ambiente marino.



NOTA: nel caso di set di conversione o retrofitting, oppure di accessori forniti dal produttore, seguire sempre il manuale di istruzioni accluso.

TRASMISSIONE DEL SEGNALE VIA RADIO (ad es. W-DMX o sistemi radio audio)

La qualità e la performance della trasmissione wireless del segnale in generale dipendono dalle condizioni ambientali.
Sulla portata e sulla stabilità del segnale influiscono, per esempio:
Schermature (muri, strutture in metallo, acqua)

Elevata presenza di onde radio (come reti W-LAN potenti)

Interferenze

Radiazioni elettromagnetiche (come videowall a LED, dimmer)

Tutti i dati relativi alla portata si riferiscono all'applicazione in campo libero con contatto visivo tra trasmettitore e ricevitore senza interferenze.

L'utilizzo di trasmettitori è soggetto a disposizioni normative che possono variare tra una regione e l'altra e devono essere verificate dall'operatore prima della messa in funzione (per esempio radiofrequenza e potenza di trasmissione).

AVVERTENZA: I dispositivi con trasmissione wireless del segnale non sono idonei per l'impiego in aree sensibili dove il funzionamento via radio può provocare interazioni. Sono, per esempio:

- Ospedali, centri sanitari o altre strutture sanitarie che si occupano del trattamento dei pazienti con personale e attrezzature specializzati.
- Zone ATEX delle classi I, II e III
- Aree riservate
- Strutture militari
- Aerei o veicoli
- Aree in cui è vietato l'uso di telefoni cellulari

TRASFERIMENTO DEL SEGNALE TRAMITE W-DMX

AVVERTENZA: in linea generale, la trasmissione wireless DMX non deve essere adottata per applicazioni con fattori rilevanti per la sicurezza, che in caso di guasto possono causare danni a persone o cose.
Ciò vale in particolare per le strutture mobili di scenografie o travature, per motori e sollevatori controllati via DMX, per l'azionamento via DMX di ascensori da palcoscenico, sistemi idraulici o componenti mobili analoghi.
La trasmissione wireless DMX, inoltre, non deve essere utilizzata per attivare dispositivi a fiamma o pirotecnici, per effetti indotti da esplosione, o per controllare gli effetti di gas o liquidi. Rientrano nei dispositivi di questa categoria i cannoni CO_2, gli spara-coriandoli, gli effetti ad acqua e simili.



CAUTELA! INFORMAZIONI IMPORTANTI RELATIVE ALLE MACCHINE DEL VENTO!

1. non afferrare mai il dispositivo dalla griglia di protezione: pericolo di lesioni!
2. Non introdurre oggetti nella griglia di protezione.
3. Non utilizzare mai senza la griglia di protezione.
4. Prestare particolare attenzione alle persone con i capelli lunghi, che potrebbero venire aspirati e rimanere impigliati nel ventilatore, con conseguenze gravi! Assicurarsi che le persone con i capelli lunghi non possano sostare nelle immediate vicinanze del dispositivo.
5. Verificare che l'aria possa circolare senza incontrare ostacoli.
6. Accertarsi che non possano essere aspirati polvere, sabbia, parti di indumenti o simili.



DISPOSITIVI CON CAMBIO DI PILE O BATTERIE RICARICABILI A CARICO DELL'UTENTE (per es. telecomando)

PERICOLO: rispettare sempre la scheda tecnica del produttore delle pile o delle batterie ricaricabili utilizzate.

1. Pile e batterie ricaricabili devono essere tenute fuori dalla portata delle persone (inclusi i bambini) con limitate capacità fisiche, sensoriali o mentali. Pericolo di soffocamento!
2. Evitare forti urti a pile e batterie ricaricabili! Danni dovuti a caduta, rottura, perforazione o pressione elevata possono provocare pericolo di incendio, esplosione e altre situazioni pericolose (per es. fuoriuscita di gas).
3. Il liquido che fuoriesce dalle batterie è corrosivo e può essere tossico. Può causare irritazioni alla pelle e agli occhi ed è pericoloso se ingerito. Evitare qualsiasi contatto con l'eventuale liquido fuoriuscito. In caso di contatto con liquido fuoriuscito, lavare immediatamente con abbondante acqua e consultare un medico.
4. Non cercare mai di caricare batterie non ricaricabili. Pericolo di esplosione!
5. Non gettare pile e batterie ricaricabili sul fuoco. Pericolo di esplosione!
6. Non provocare cortocircuiti in pile e batterie ricaricabili. Evitare il contatto dei poli della batteria con oggetti che conducono elettricità (per es. portachiavi o monete).



ATTENZIONE

1. Assicurarsi che la polarità sia corretta quando si inseriscono le pile e le batterie ricaricabili (v. le immagini sullo scomparto batterie o sull'alloggiamento).
2. Non utilizzare contemporaneamente tipi e marche di batterie diverse in un dispositivo.
3. Utilizzare unicamente pile e batterie ricaricabili che hanno lo stesso stato di carica.
4. Controllare che le pile e le batterie ricaricabili non siano danneggiate e non utilizzare pile e batterie ricaricabili danneggiate.

AVVERTENZE PER DISPOSITIVI PORTATILI PER INTERNI

1. Utilizzo temporaneo! Le attrezzature per eventi sono concepite esclusivamente per un uso provvisorio.
2. L'uso continuato o l'installazione fissa possono compromettere il funzionamento e causare l'usura precoce del dispositivo.

DOTAZIONE

Estrarre il prodotto dalla confezione e rimuovere tutto il materiale di imballaggio.
Verificare la completezza e l'integrità della consegna e informare il proprio distributore di fiducia immediatamente dopo l'acquisto in caso di consegna incompleta o danneggiata.
In dotazione con il prodotto vengono forniti:

- 1 × Macchina del vento Instant Air 3000
- 1 × Staffa di supporto e montaggio (preassemblata)
- 1 × Radiocomando
- 1 × Cavo di alimentazione
- Informazioni su conformità e sicurezza (manuale di istruzioni scaricabile con codice QR)

INTRODUZIONE

INSTANT AIR 3000
CLIA3000

FUNZIONI DI COMANDO

Controllo DMX a 1 canale
DMX512
W-DMX mediante chiavetta iDMX di Cameo acquistabile come optional
Controllo tramite radiocomando
Modalità standalone

CARATTERISTICHE

DMX512. Radiocomando in dotazione. Connessioni DMX a 3 e 5 poli. Connessione per chiavetta iDMX opzionale per il controllo wireless tramite W-DMX.

CONNESSIONI, ELEMENTI DI COMANDO E INDICATORI

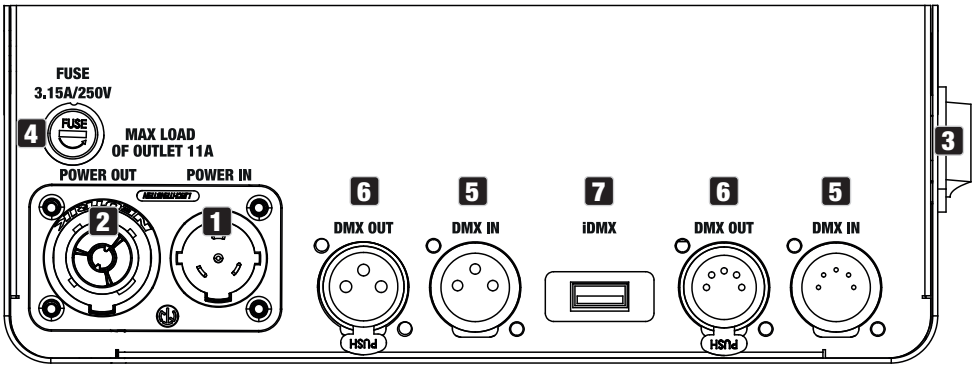

1 POWER IN

Presa di ingresso. Tensione di esercizio 220-240 V CA, 50 Hz. Connessione tramite cavo di alimentazione in dotazione.

2 POWER OUT

Presa di uscita. Serve per l'alimentazione elettrica di altri Prodotti CAMEO. Assicurarsi che il totale della potenza assorbita di tutti i dispositivi collegati all'apparecchio non superi il valore indicato in ampere (A).

3 POWER

Interruttore a bilanciere per accendere e spegnere il dispositivo.

4 FUSIBILE

Portafusibili per fusibili da 5 × 20 mm. NOTA IMPORTANTE: sostituire il fusibile solo con uno dello stesso tipo e con gli stessi valori. Se il fusibile continua a saltare, rivolgersi a un centro di assistenza autorizzato.

5 DMX IN

Una presa XLR maschio a 3 poli e una a 5 poli per collegare un dispositivo di comando DMX (per es. mixer DMX). Utilizzare i collegamenti esclusivamente in alternativa l'uno all'altro.

6 DMX OUT

Una presa XLR femmina a 3 poli e una a 5 poli per reindirizzare il segnale di controllo DMX. Utilizzare i collegamenti esclusivamente in alternativa l'uno all'altro.

7 IDMX

Connessione per la chiavetta iDMX acquistabile come optional per il collegamento DMX wireless.

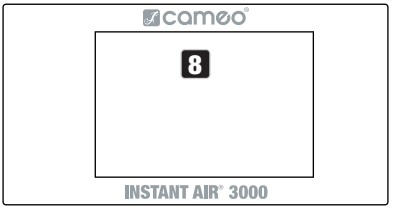

8 DISPLAY TATTILE

Display tattile illuminato per navigare nel menu del dispositivo.

RICEVITORE RADIO

Il ricevitore radio per il controllo tramite radiocomando si trova nell'alloggiamento dell'apparecchio.

UTILIZZO

OSSERVAZIONE

Dopo l'accensione della macchina del vento, viene eseguito un breve controllo del sistema e sul display appare il nome del modello. Al termine della procedura, la macchina del vento è pronta.



SCHERMATA PRINCIPALE (segnale DMX presente)

Non appena su uno degli ingressi DMX IN o sull'interfaccia wireless iDMX è presente un segnale DMX, si attiva automaticamente la modalità DMX. Inoltre appare la finestra con l'indirizzo di avvio DMX attualmente impostato e il campo in cui inserire la password per modificare l'indirizzo.



SCHERMATA PRINCIPALE (senza segnale DMX)

Se sul dispositivo non c'è il segnale DMX, vengono visualizzati tre tasti di comando: **Stand alone** (controllo manuale), **DMX Address** (impostazione dell'indirizzo di avvio DMX) e il simbolo dell'ingranaggio (per attivare/disattivare il controllo con il telecomando e per accoppiare il telecomando).

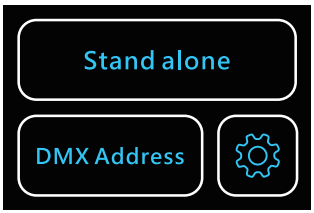

IMPOSTAZIONE DELL'INDIRIZZO DI AVVIO DMX

1. Il segnale DMX è presente: inserire la password 050 nel campo di immissione e toccare il simbolo del lucchetto. Toccare ora il simbolo "+" o "-" per impostare l'indirizzo d'avvio desiderato (tenere premuto per modificare rapidamente il valore). Toccare il simbolo freccia ↩ per tornare alla schermata principale.

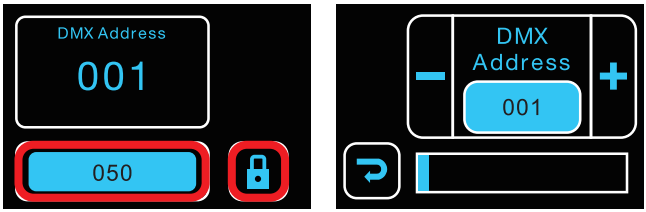

2. Il segnale DMX non è presente: sulla schermata principale toccare "DMX Address". Inserire la password 050 nel campo di immissione corrispondente e toccare il simbolo del lucchetto. Toccare ora il simbolo "+" o "-" per impostare l'indirizzo d'avvio desiderato (tenere premuto per modificare rapidamente il valore). Toccare il simbolo freccia ↩ per tornare alla schermata precedente.

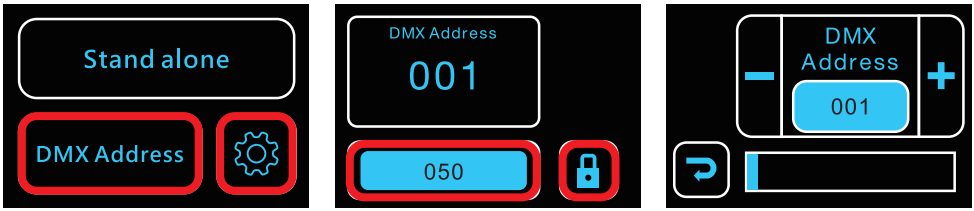

COMANDO MANUALE

Poiché il comando manuale non è possibile se sul dispositivo è presente un segnale DMX, staccare il dispositivo da qualsiasi interconnessione DMX. Toccare "Stand alone" per aprire la finestra con i tasti di comando per il controllo manuale (v. la tabella Funzioni). La velocità di rotazione viene mostrata in percentuale. Toccare il simbolo freccia ↩ per tornare alla schermata principale.



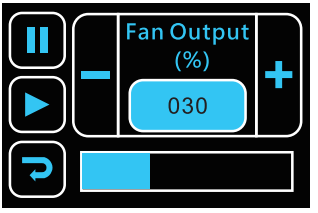

▶	Avvio
⏸	Fermarsi
+	Più veloce
−	Più lento

CONTROLLO CON TELECOMANDO

In dotazione è fornito un radiocomando (433 MHz) per il controllo della macchina del vento. Poiché il controllo con telecomando non è possibile se sul dispositivo è presente un segnale DMX, staccare la macchina del vento da qualsiasi interconnessione DMX. Toccare il simbolo dell'ingranaggio e attivare il controllo con il telecomando (Remote function ON). Per disattivare il controllo tramite telecomando, selezionare OFF. Toccare il simbolo freccia ↩ per tornare alla schermata principale.

Per associare un nuovo radiocomando alla macchina del vento, tenere il telecomando nelle immediate vicinanze della macchina del vento e accanto a **Remote pairing** toccare  . Lo stesso vale se nel telecomando è stata inserita una nuova batteria.

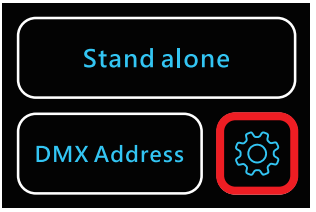

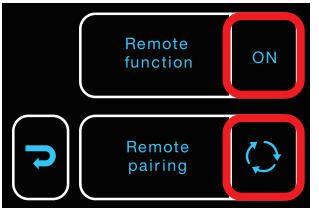

Il telecomando ha un coperchio scorrevole che protegge i tasti operativi dall'azionamento accidentale. Far scorrere il coperchio protettivo verso l'alto sopra i pulsanti per proteggerli. Per sbloccare i pulsanti e controllare la macchina del vento con il telecomando, far scorrere il coperchio di protezione verso il basso fino all'arresto. Il LED del tasto di comando si accende non appena viene premuto uno dei pulsanti.



A	Avvio
B	Fermarsi
C	Più veloce
D	Più lento

Se all'attivazione il LED non si accende, è necessario sostituire la batteria interna. Per procedere, rimuovere le tre viti sul retro del telecomando. Rimuovere quindi il coperchio dello scomparto batterie dall'alloggiamento, togliere la batteria usata, inserire una nuova batteria (del tipo 27A, 12 V; assicurarsi della corretta polarità) e richiudere il coperchio con le tre viti.

INSTALLAZIONE E MONTAGGIO

PERICOLO: il montaggio sopratesta richiede una vasta esperienza, che include il calcolo dei valori limite per il carico di lavoro, il materiale di installazione utilizzato e la verifica periodica della sicurezza di tutti i materiali di installazione e dei fari. In assenza di queste qualifiche, non cercare di effettuare da soli l'installazione, ma ricorrere all'aiuto di imprese professionali. Sussiste il rischio che dispositivi non montati o fissati correttamente si allentino e cadano. Ciò può causare lesioni gravi o mortali alle persone.

PERICOLO: Rischio di caduta di oggetti.
Non utilizzare la maniglia di trasporto come punto di fissaggio per il montaggio della travatura.

1 Quattro piedini in gomma per collocare il dispositivo in un luogo adatto su una superficie piana.

2 Maniglia

3 Due viti a levetta per regolare la direzione del flusso d'aria.

4 Fori di montaggio per fissare gli appositi morsetti (per montare le traverse utilizzare due morsetti appositi, acquistabili come optional).

5 Quando monti la travatura della macchina del vento, fissala sempre alla staffa con un cavo di sicurezza adeguato.

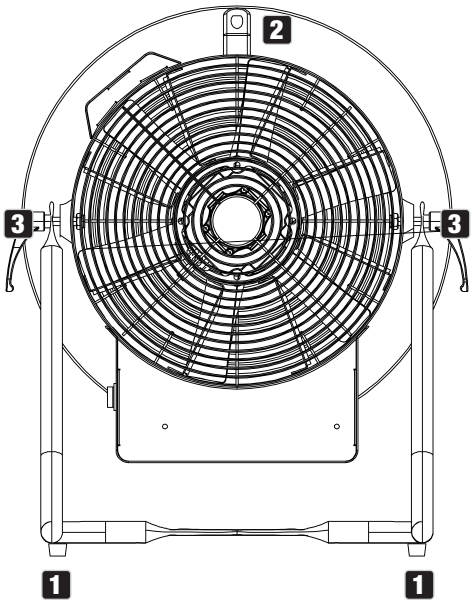

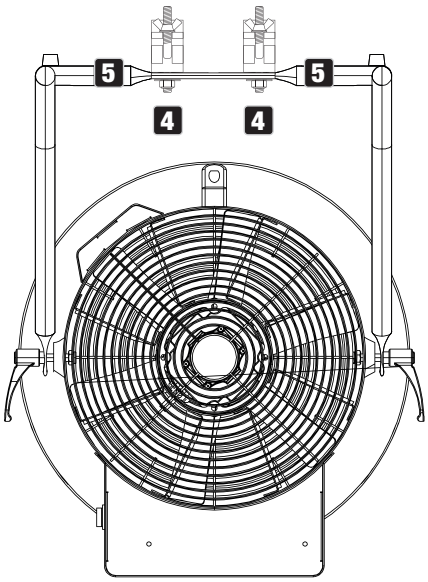

CURA, MANUTENZIONE E RIPARAZIONE

Per garantire il corretto funzionamento del dispositivo nel tempo, è necessario sottoporlo a una pulizia regolare e, se necessario, a manutenzione. La necessità di cura e manutenzione dipende dall'intensità e dall'ambiente di utilizzo.

Effettuare un'ispezione visiva prima di ogni utilizzo. Verificare, in particolare, tutti i componenti rilevanti per la sicurezza, come gli elementi di raccordo, i punti di fusibili, i collegamenti elettrici e i cavi. Si consiglia inoltre di eseguire tutti gli interventi di pulizia applicabili menzionati di seguito ogni 500 ore di funzionamento o, in caso di minore intensità di utilizzo, al più tardi dopo un anno. I difetti causati da cura insufficiente possono comportare la limitazione dei diritti di garanzia.

CURA (effettuabile dall'utente)



AVVERTENZA! Prima di qualsiasi intervento di cura, staccare l'alimentazione elettrica e, se possibile, tutti i collegamenti del dispositivo.



NOTA: Una cura inadeguata può danneggiare il dispositivo, causando anche danni irreparabili.

1. Le superfici dell'alloggiamento devono essere pulite con un panno umido pulito. Aver cura che all'interno del dispositivo non penetri umidità.
2. Le aperture di ingresso e uscita dell'aria devono essere pulite regolarmente, rimuovendo polvere e sporcizia. Se si utilizza aria compressa, aver cura di non danneggiare il dispositivo (in questo caso, per esempio, le ventole devono essere bloccate).
3. I cavi e i contatti elettrici devono essere puliti regolarmente, rimuovendo polvere e sporcizia.
4. In generale per la pulizia non devono essere utilizzati detergenti o sostanze con effetto abrasivo; in caso contrario la qualità della superficie potrebbe essere compromessa.
5. In generale, i dispositivi devono essere conservati in un luogo asciutto e protetti da polvere e sporcizia.

MANUTENZIONE E RIPARAZIONE (solo da parte di personale specializzato)



PERICOLO! Il dispositivo contiene componenti sotto tensione. Anche dopo la disconnessione dalla rete elettrica, nel dispositivo può permanere della tensione residua, per esempio a causa di condensatori carichi.



NOTA: il dispositivo non contiene assiemi che richiedono manutenzione da parte dell'utente.



NOTA: Gli interventi di manutenzione e riparazione devono essere eseguiti esclusivamente da personale tecnico autorizzato dal produttore. In caso di dubbi rivolgersi al produttore.



NOTA: Gli interventi di manutenzione non eseguiti correttamente possono invalidare la garanzia.

ACCESSORI OPZIONALI

CLIDMXSTICKG2

Ricevitore W-DMX

DATI TECNICI

Codice articolo:	CLIA3000
Tipo di prodotto:	macchina del vento
Portata massima di aria:	77 m³/min.
Velocità dell'aria:	17 m/s
Numero di giri della ventola:	440-3100 giri/min
Diametro della ventola:	310 mm
Ingresso DMX:	XLR maschio a 3 poli XLR maschio a 5 poli Collegamento per chiavetta iDMX opzionale
Uscita DMX:	XLR a 3 poli femmina, XLR a 5 poli femmina
Modalità DMX:	1 canale
Funzioni DMX:	Comando ventola
Funzioni standalone:	Comando ventola
Controllo:	DMX512, radiocomando
Elementi di comando e visualizzazione:	Display a colori con touchscreen
Tensione di esercizio:	220-240 V AC, 50 Hz
Potenza assorbita:	545 W
Potenza assorbita in stand-by:	7 W
Collegamento alimentazione elettrica:	Seetronic TR1 IN-OUT
Corrente di uscita massima:	11 A
Fusibile:	T3, 15 A/250 V
Temperatura ambiente (in esercizio):	0 °C-40 °C
Umidità dell'aria relativa:	< 85%, senza condensazione
Materiale cassa:	Metallo
Colore cassa:	nero
Ingombro (Ø × H, con supporto):	385 × 515 mm
Peso:	11 kg incl. base di supporto
Altre caratteristiche:	Maniglia, base di supporto regolabile in dotazione, radiocomando in dotazione

SMALTIMENTO



IMBALLAGGIO

1. Gli imballaggi possono essere riciclati attraverso i consueti canali di smaltimento.
2. Separare l'imballaggio in conformità alle leggi sullo smaltimento e i regolamenti sui materiali riciclabili in vigore nel proprio Paese.



DISPOSITIVO

1. Questo dispositivo è soggetto alla Direttiva europea sui rifiuti di apparecchiature elettriche ed elettroniche nella versione in vigore (Direttiva RAEE sui rifiuti di apparecchiature elettriche ed elettroniche). I dispositivi usati non devono essere smaltiti con i rifiuti domestici. Il dispositivo usato deve essere smaltito mediante un'azienda di smaltimento autorizzata o presso un centro di smaltimento comunale. Rispettare le normative in vigore nel proprio Paese.
2. Rispettare tutte le leggi e le normative sullo smaltimento in vigore nel proprio Paese.
3. I clienti privati possono richiedere informazioni sulle possibilità di smaltimento ecosostenibile al rivenditore presso il quale è stato acquistato il prodotto o presso le autorità regionali competenti.



BATTERIE E PILE:

1. Le batterie e le pile non devono essere smaltite con i rifiuti domestici. Pile e batterie devono essere smaltite mediante un'azienda di smaltimento autorizzata o presso un centro di smaltimento comunale.
2. Rispettare tutte le leggi e le normative sullo smaltimento in vigore nel proprio Paese.
3. I clienti privati possono richiedere informazioni sulle possibilità di smaltimento ecosostenibile al rivenditore presso il quale è stato acquistato il prodotto o presso le autorità regionali competenti.
4. Gli apparecchi dotati di batterie o pile che non possono essere rimossi dall'utente devono essere conferiti a un punto di raccolta di apparecchi elettrici.

DICHIARAZIONI DEL FABBRICANTE

Garanzia del produttore e limitazione di responsabilità

Adam Hall GmbH, Adam Hall-Str. 1, D-61267 Neu-Anspach

E-mail info@adamhall.com / +49 (0)6081 / 9419-0

Le nostre condizioni di garanzia aggiornate e la limitazione di responsabilità sono consultabili alla pagina:

https://cdn-shop.adamhall.com/media/pdf/Manufacturers-Declarations-CAMEO_DE_EN_ES_FR.pdf

Per assistenza, rivolgersi al proprio distributore di fiducia.

Conformità CE

Con la presente Adam Hall GmbH dichiara che questo prodotto soddisfa le seguenti direttive (ove pertinente):

Direttiva bassa tensione (2014/35/CE)

Direttiva CEM (2014/30/UE)

RoHS (2011/65/UE)

RED (2014/53/UE)

Dichiarazione di conformità CE

Le dichiarazioni di conformità per i prodotti soggetti alle direttive LVD, EMC e RoHS possono essere richieste all'indirizzo info@adamhall.com

Le dichiarazioni di conformità per i prodotti soggetti alla direttiva RED possono essere scaricate da www.adamhall.com/compliance/

Con riserva di errori di stampa e refusi, nonché di modifiche tecniche o di altro tipo.

DMX CONTROL / DMX STEUERUNG / PILOTAGE DMX / CONTROL DMX / STEROWANIE DMX / CONTROLLO DMX

1-CH Mode	Function	Values			
CH 1	Fan	000	-	005	No function
		006	-	255	Fan speed minimum - maximum

cameo®

CAMEOLIGHT.COM

Adam Hall GmbH
Adam-Hall-Str. 1 | 61267 Neu-Anspach | Germany
Phone: +49 6081 9419-0 | **adamhall**.com
Adam Hall Ltd. | The Seedbed Business Centre | SS3 9QY Essex | United Kingdom

REV: 02